CAULK GUN
3172 (VA1E3172**)

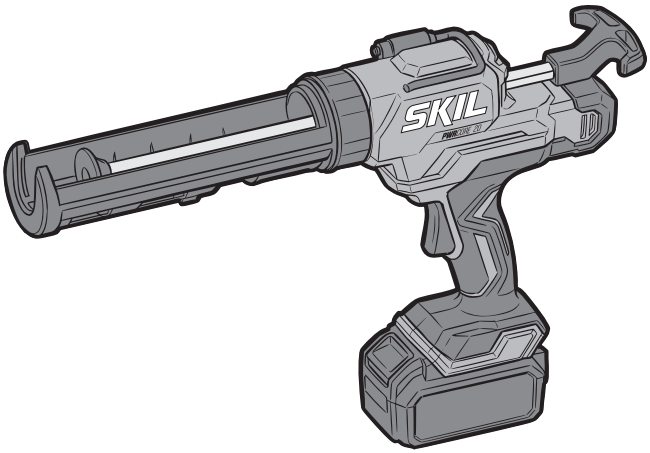

GB	ORIGINAL INSTRUCTIONS	10
F	NOTICE ORIGINALE	14
D	ORIGINALBETRIEBSANLEITUNG	18
NL	ORIGINELE GEBRUIKSAANWIJZING	23
S	BRUKSANVISNING I ORIGINAL	27
DK	ORIGINAL BRUGSANVISNING	31
N	ORIGINAL BRUKSANVISNING	35
FIN	ALKUPERÄISET OHJEET	39
E	MANUAL ORIGINAL	43
P	MANUAL ORIGINAL	48
I	ISTRUZIONI ORIGINALI	52
H	EREDETI HASZNÁLATI UTASÍTÁS	56
CZ	PŮVODNÍM NÁVODEM K POUŽÍVÁNÍ	61
TR	ORİJİNAL İŞLETME TALİMATI	65
PL	INSTRUKCJA ORYGINALNA	69
RU	ПОДЛИННИК РУКОВОДСТВА ПО ЭКСПЛУАТАЦИИ	74
UA	ОРИГІНАЛЬНА ІНСТРУКЦІЯ З ЕКСПЛУАТАЦІЇ	79
GR	ΠΡΩΤΟΤΥΠΟ ΟΔΗΓΙΩΝ ΧΡΗΣΗΣ	84
RO	INSTRUCȚIUNI DE FOLOSIRE ORIGINALE	89
BG	ОРИГИНАЛНО РЪКОВОДСТВО ЗА ЕКСПЛОАТАЦИЯ	93
SK	PÔVODNÝ NÁVOD NA POUŽITIE	98
HR	ORIGINALNE UPUTE ZA RAD	102
SRB	ORIGINALNO UPUTSTVO ZA RAD	106
SLO	IZVIRNA NAVODILA	110
EST	ALGUPÄRANE KASUTUSJUHEND	114
LV	ORIĢINĀLĀ LIETOŠANAS PAMĀCĪBA	118
LT	ORIGINALI INSTRUKCIJA	122
MK	ИЗВОРНО УПАТСТВО ЗА РАБОТА	126
AL	UDHËZIMET ORIGJINALE	131
AR	دليل الاستعمال	143
FA	راهنماي اصلي	140

www.skil.com

SKIL BV - Rithmeesterpark 22 A1 - 4838GZ - Breda - NL
UK: Chervon Europe Ltd. - 34 Bridge Street- Reading - RG1 2LU
10/26
2610S02165

CE 3172

(GB)	**EU Declaration of conformity**		We declare under our sole responsibility that the stated products comply with all applicable provisions of the directives and regulations listed below and are in conformity with the following standards. Conformity assessment procedure: Internal production control (Module A)
	Caulk Gun	Article number	Technical file at: ✱
(F)	**Déclaration de conformité UE**		Nous déclarons sous notre propre responsabilité que les produits décrits sont en conformité avec les directives, règlements normatifs et normes énumérés ci-dessous. Procédure d'évaluation de la conformité : Contrôle interne de la production (module A)
	Pistolet à mastic	Numéro d'article	Dossier technique auprès de: ✱
(D)	**EU-Konformitätserklärung**		Wir erklären in alleiniger Verantwortung, dass die genannten Produkte allen einschlägigen Bestimmungen der nachfolgend aufgeführten Richtlinien und Verordnungen entsprechen und mit folgenden Normen übereinstimmen. Verfahren zur Konformitätsbewertung: Interne Fertigungskontrolle (Modul A)
	Kartuschenpresse	Sachnummer	Technische Unterlagen bei: ✱
(NL)	**EU-conformiteitsverklaring**		Wij verklaren op eigen verantwoordelijkheid dat de genoemde producten voldoen aan alle desbetreffende bepalingen van de hierna genoemde richtlijnen en verordeningen en overeenstemmen met de volgende normen. Conformiteitsbeoordelingsprocedure: Interne productiecontrole (module A)
	Kitpistool	Productnummer	Technisch dossier bij: ✱
(S)	**EU-konformitetsförklaring**		Vi förklarar under eget ansvar att de nämnda produkterna uppfyller kraven i alla gällande bestämmelser i de nedan angivna direktiven och förordningarnas och att de stämmer överens med följande normer. Procedur för bedömning av överensstämmelse: Intern produktkontroll (Modul A)
	Fogpistol	Produktnummer	Teknisk dokumentation: ✱
(DK)	**EU-overensstemmelseserklæring**		Vi erklærer som eneansvarlige, at det beskrevne produkt er i overensstemmelse med alle gældende bestemmelser i følgende direktiver og forordninger og opfylder følgende standarder. Overensstemmelsesvurderingsprocedure: Intern produktionskontrol (modul A)
	Fugepistol	Typenummer	Tekniske bilag ved: ✱
(N)	**EU-samsvarserklæring**		Vi erklærer under eneansvar at de nevnte produktene er i overensstemmelse med alle relevante bestemmelser i direktivene og forordningene nedenfor og med følgende standarder. Prosedyre for samsvarsvurdering: Intern produksjonskontroll (modul A)
	Fugepistol	Produktnummer	Teknisk dokumentasjon hos: ✱
(FIN)	**EU-vaatimustenmukaisuusvakuutus**		Vakuutamme täten, että mainitut tuotteet vastaavat kaikkia seuraavien direktiivien ja asetusten asiaankuuluvia vaatimuksia ja ovat seuraavien standardien vaatimusten mukaisia. Vaatimustenmukaisuuden arviointimenettely: Sisäinen tuotannonvalvonta (moduuli A)
	Tiivistyspistooli	Tuotenumero	Tekniset asiakirjat saatavana: ✱
(E)	**Declaración de conformidad UE**		Declaramos bajo nuestra exclusiva responsabilidad, que los productos nombrados cumplen con todas las disposiciones correspondientes de las directivas y los reglamentos mencionados a continuación y están en conformidad con las siguientes normas. Procedimiento de evaluación de conformidad: control de producción interno (módulo A)
	Pistola de calafateo	Número de artículo	Documentos técnicos de: ✱
(P)	**Declaração de conformidade CE**		Declaramos sob nossa exclusiva responsabilidade que os produtos mencionados cumprem todas as disposições e os regulamentos indicados e estão em conformidade com as seguintes normas. Procedimento de avaliação da conformidade: Controlo interno da produção (Módulo A)
	Pistola de calafetar	Número do produto	Documentação técnica pertencente à: ✱
(I)	**Dichiarazione di conformità UE**		Dichiariamo sotto la nostra piena responsabilità che i prodotti indicati sono conformi a tutte le disposizioni pertinenti delle direttive e dei regolamenti elencati di seguito, nonché alle seguenti normative. Procedura di valutazione della conformità: Controllo interno della produzione (Modulo A)
	Pistola per sigillante a batteria	Codice prodotto	Documentazione tecnica presso: ✱
(H)	**EU konformitási nyilatkozat**		Egyedüli felelőséggel kijelentjük, hogy a megnevezett termékek megfelelnek az alábbiakban felsorolásra kerülő irányelvek és rendeletek valamennyi idevágó előírásainak és megfelelnek a következő szabványoknak. Megfelelőség-értékelési eljárás: Belső gyártásellenőrzés (A modul)
	Tömítőpisztoly	Cikkszám	Műszaki dokumentumok megőrzési pontja: ✱
(CZ)	**EU prohlášení o shodě**		Prohlašujeme na výhradní zodpovědnost, že uvedený výrobek splňuje všechna příslušná ustanovení níže uvedených směrnic a nařízení a je v souladu s následujícími normami. Postup posuzování shody: Vnitřní kontrola výroby (modul A)
	Těsnicí pistole	Objednací číslo	Technické podklady u: ✱

CE 3172

(TR)	**AB Uygunluk beyanı**		Tek sorumlu olarak, tanımlanan ürünün aşağıdaki yönetmelik ve direktiflerin geçerli bütün hükümlerine ve aşağıdaki standartlara uygun olduğunu beyan ederiz. Uygunluk değerlendirme prosedürü: Dahili üretim kontrolü (Modül A)
	Silikon Tabancası	Ürün kodu	Teknik belgelerin bulunduğu yer: ✱
(PL)	**Deklaracja zgodności UE**		Oświadczamy z pełną odpowiedzialnością, że niniejsze produkty odpowiadają wszystkim wymaganiom poniżej wyszczególnionych dyrektyw i rozporządzeń, oraz że są zgodne z następującymi normami. Procedura oceny zgodności: Wewnętrzna kontrola produkcji (moduł A)
	Pistolet uszczelniający	Numer katalogowy	Dokumentacja techniczna: ✱
(RU)	**Заявление о соответствии ЕС**		Мы заявляем под нашу единоличную ответственность, что названные продукты соответствуют всем действующим предписаниям нижеуказанных директив и распоряжений, а также нижеуказанных норм. Метод оценки соответствия: внутренний производственный контроль (модуль А)
	Пистолет для герметизации	Товарный номер	Техническая документация хранится у: ✱
(UA)	**Заява про відповідність ЄС**		Мизаявляємо під нашу одноособову відповідальність, що названі вироби відповідають усім чинним положенням нищеозначених директив і розпоряджень, а також нижчеозначеним нормам. Процедура оцінки відповідності: Внутрішній контроль виробництва (Модуль А)
	Пістолет для герметика	Товарний номер	Технічна документація зберігається у: ✱
(GR)	**Δήλωση πιστότητας ΕΕ**		Δηλώνουμε με αποκλειστική μας ευθύνη, ότι τα αναφερόμενα προϊόντα αντιστοιχούν σε όλες τις σχετικές διατάξεις των πιο κάτω αναφερόμενων οδηγιών και κανονισμών και ταυτίζονται με τα ακόλουθα πρότυπα. Διαδικασία αξιολόγησης συμμόρφωσης: Εσωτερικός έλεγχος παραγωγής (Ενότητα Α)
	Πιστόλι σιλικόνης	Αριθμός ευρετηρίου	Τεχνικά έγγραφα στη: ✱
(RO)	**Declarație de conformitate UE**		Declarăm pe proprie răspundere că produsele menționate corespund tuturor dispozițiilor relevante ale directivelor și reglementărilor enumerate în cele ce urmează și sunt în conformitate cu următoarele standarde. Procedura de evaluare a conformității: Controlul intern al producției (Modulul A)
	Pistol de etanșare	Număr de identificare	Documentație tehnică la: ✱
(BG)	**ЕС декларация за съответствие**		С пълна отговорност ние декларираме, че посочените продукти отговарят на всички валидни изисквания на директивите и разпоредбите по-долу и съответства на следните стандарти. Процедура за оценка на съответствието: Вътрешен производствен контрол (модул А)
	Пистолет за уплътняване	Каталожен номер	Техническа документация при: ✱
(SK)	**EU vyhlásenie o zhode**		Vyhlasujeme na výhradnú zodpovednosť, že uvedený výrobok spĺňa všetky príslušné ustanovenia nižšie uvedených smerníc a nariadení a je v súlade s nasledujúcimi normami. Postup posudzovania zhody: Vnútorná kontrola výroby (modul A)
	Tesniaca pištoľ	Vecné číslo	Technické podklady má spoločnosť: ✱
(HR)	**EU izjava o sukladnosti**		Pod punom odgovornošću izjavljujemo da navedeni proizvodi odgovaraju svim relevantnim odredbama direktiva i propisima navedenima u nastavku i da su sukladni sa sljedećim normama. Postupak ocjene sukladnosti: unutarnja kontrola proizvodnje (modul A)
	Pištolj za brtvljenje	Kataloški broj	Tehnička dokumentacija se može dobiti kod: ✱
(SRB)	**EU-izjava o usaglašenosti**		Na sopstvenu odgovornost izjavljujemo, da navedeni proizvodi odgovaraju svim dotičnim odredbama naknadno navedenih smernica u uredaba i da su u skladu sa sledećim standardima. Procedura procene usaglašenosti: Interna kontrola proizvodnje (modul A)
	Pištolj za zaptivanje	Broj predmeta	Tehnička dokumentacija kod: ✱
(SLO)	**Izjava o skladnosti ES**		Izjavljamo pod izključno odgovornostjo, da je omenjen izdelek v skladu z vsemi relevantnimi določili direktiv in uredb ter ustreza naslednjim standardom. Postopek ugotavljanja skladnosti: Interni nadzor proizvodnje (modul A)
	Tesnilna pištola	Številka artikla	Tehnična dokumentacija pri: ✱
(EST)	**EL-vastavusdeklaratsioon**		Kinnitame ainuvastutajatena, et nimetatud tooted vastavad järgnevalt loetletud direktiivide ja määruste kõikidele asjaomastele nõuetele ja on kooskõlas järgmiste normidega. Vastavushindamise protseduur: Ettevõttesisene tootmiskontroll (moodul A)
	Hermeetiku püstol	Tootenumber	Tehnilised dokumendid saadaval: ✱
(LV)	**Deklarācija par atbilstību EK standartiem**		Mēs ar pilnu atbildību paziņojam, ka šeit aplūkotie izstrādājumi atbilst visiem tālāk minētajās direktīvās un rīkojumos ietvertajām saistošajām nostādnēm, kā arī sekojošiem standartiem. Atbilstības novērtēšanas procedūra: Iekšējā ražošanas kontrole (A modulis)
	Hermētiķa pistole	Izstrādājuma numurs	Tehniskā dokumentācija no: ✱

CE **3172**

(LT)	**ES atitikties deklaracija**		Atsakingai pareiškiame, kad išvardyti gaminiai atitinka visus privalomus žemiau nurodytų direktyvų ir reglamentų reikalavimus ir šiuos standartus. Atitikties vertinimo procedūra: Vidinė gamybos kontrolė (A modulis) Techninė dokumentacija
	Sandarinimo pistoletas	Gaminio numeris	saugoma: ✱
(MK)	**EU-Изјава за сообразност**		Со целосна одговорност изјавуваме, дека опишаните производи се во согласност со сите релевантни одредби на следните регулативи и прописи и се во согласност со следните норми. Постапка за оценка на сообразност: Внатрешна контрола на производството (Модул А)
	Пиштол за заптивање	Број на артикл	Техничка документација кај: ✱
(AL)	**EU Deklarata e konformitetit**		Ne deklarojmë me përgjegjësinë tonë të vetme se produktet e paraqitura janë në përputhje me të gjitha dispozitat e zbatueshme të direktivave dhe rregulloreve të listuara më poshtë dhe janë në përputhje me standardet si më poshtë. Procedura e vlerësimit të konformitetit: Kontrolli i brendshëm i prodhimit (Moduli A)
	Pistoletë silikoni	Numri i nenit	Dosja teknike në: ✱
	3172	VA1E3172**	2006/42/EC (≤19.01.2027) EN 62841-1:2015+A11:2022+A1:2025 (EU) 2023/1230 (≥20.01.2027) 2014/30/EU EN IEC 55014-1:2021 EN IEC 55014-2:2021 2011/65/EU EN 63000:2018

SKIL® ✱ Skil BV
Rithmeesterpark 22 A1
4838 GZ Breda
The Netherlands

Olaf Dijkgraaf
Approval Manager

Skil BV, Rithmeesterpark 22 A1, 4838 GZ Breda, NL
28.10.2026

UK CA 3172

Declaration of Conformity		We declare under our sole responsibility that the stated products comply with all applicable provisions of the directives and regulations listed below and are in conformity with the following standards Technical file at:
Caulk Gun	Article number	Chervon Europe Ltd., 34 Bridge Street, Reading, RG1 2LU, United Kingdom
3172	VA1E3172**	Supply of Machinery (Safety) Regulations 2008 (SI 2008/1597) Electromagnetic Compatibility Regulations 2016 (SI 2016/1091) The Restriction of the Use of Certain Hazardous Substances in Electrical and Electronic Equipment Regulations 2012 (SI 2012/3032) BS EN 62841-1:2015+A11:2022+A1:2025 BS EN IEC 55014-1:2021 BS EN IEC 55014-2:2021 EN 63000:2018
		SKIL® *Skil BV Rithmeesterpark 22 A1 4838 GZ Breda The Netherlands
		Olaf Dijkgraaf Approval Manager  Place of issue: Breda Date of issue: 28/10/2026

① 3172

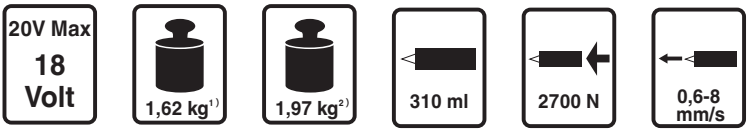
20V Max
18
Volt
1,62 kg1)
1,97 kg2)
310 ml
2700 N
0,6-8
mm/s

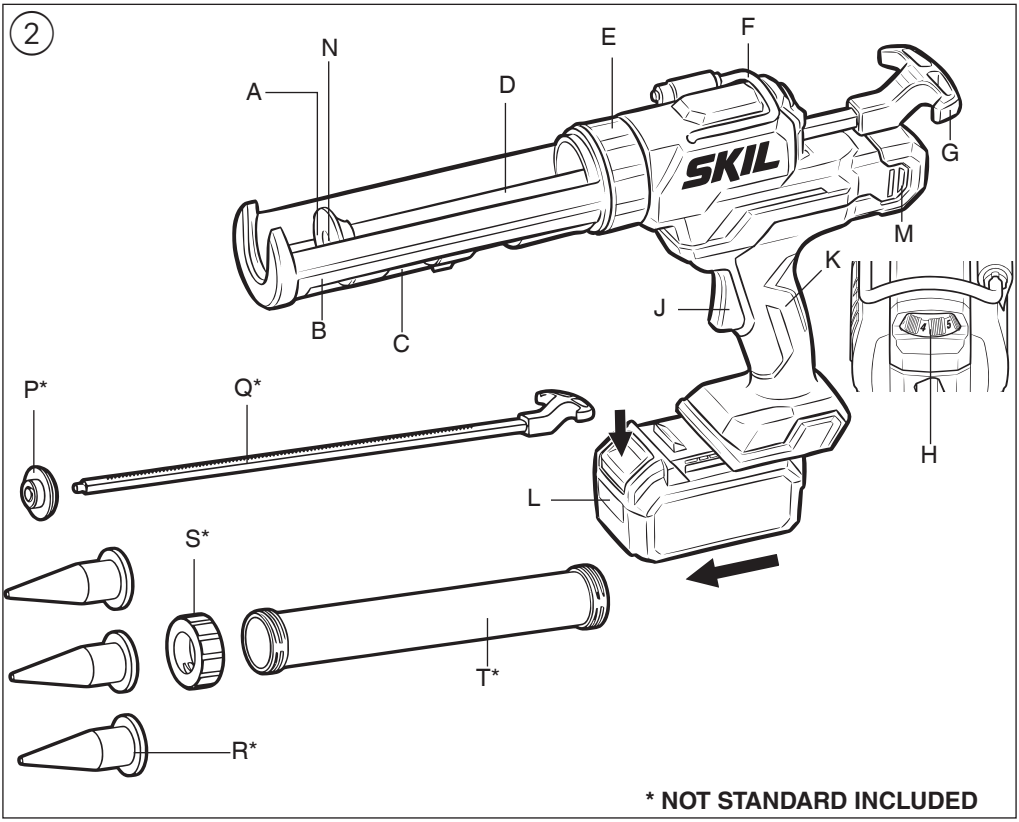
②
A
N
D
E
F
G
M
K
J
B
C
H
P*
Q*
L
S*
T*
R*
SKIL
* NOT STANDARD INCLUDED

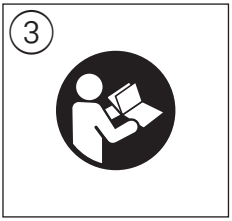
③

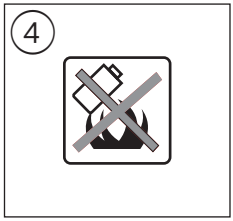
④

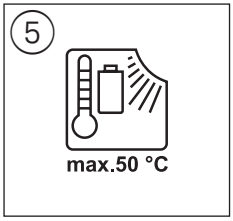
⑤
max.50 °C

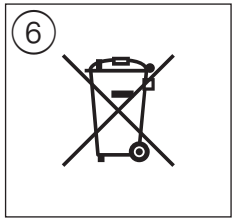
⑥

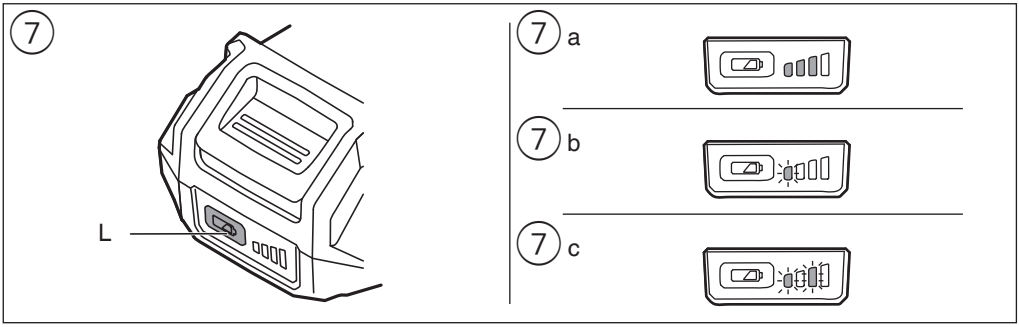
7
L
7 a
7 b
7 c

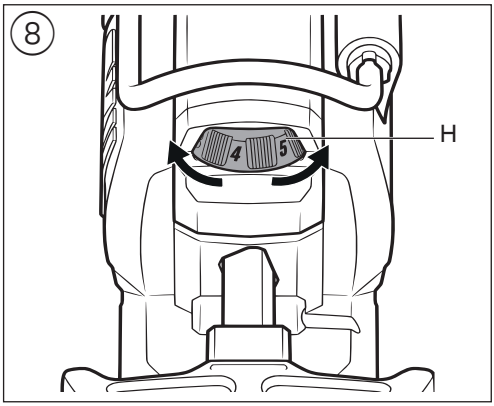
8
H
4
5

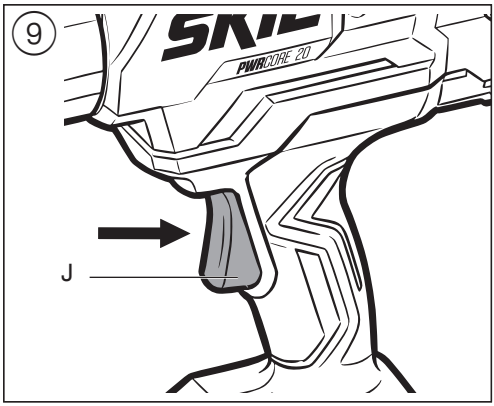
9
PWRCORE 20
J

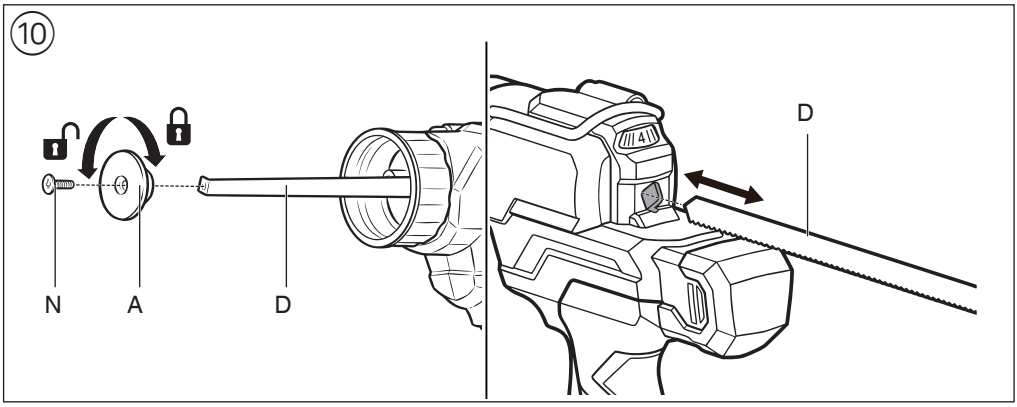
10
N
A
D
D

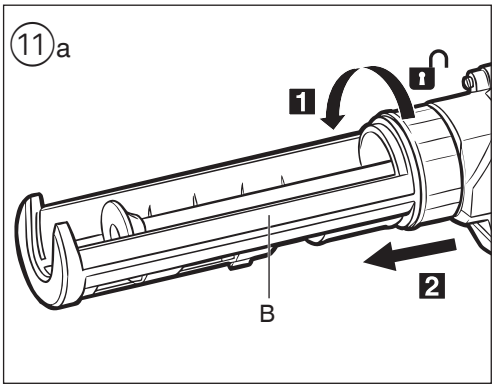
11a
1
2
B

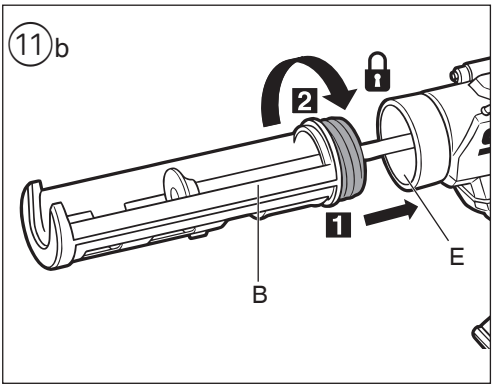
11b
2
1
E
B

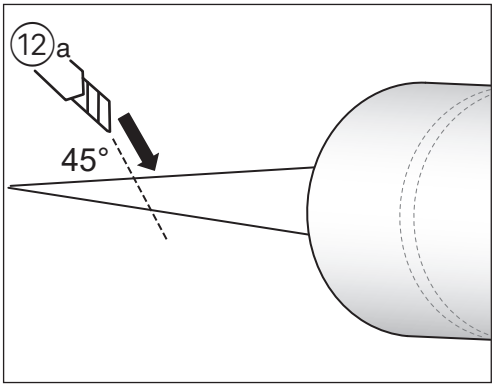
12a
45°

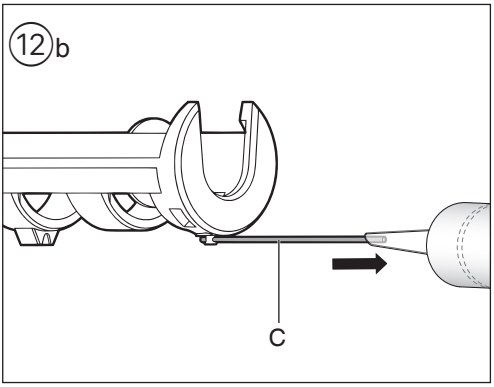
12b
C

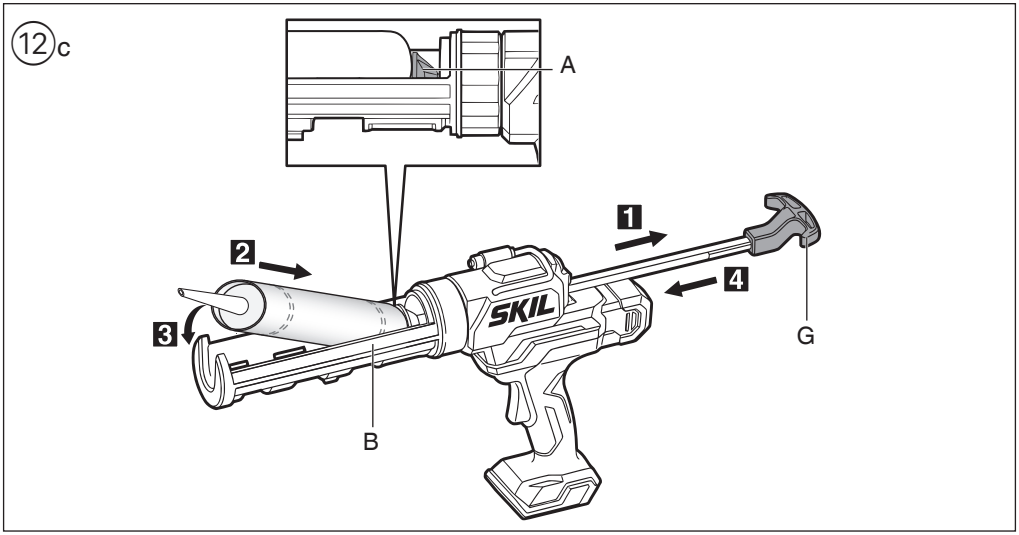
12c
A
1
2
3
4
SKIL
G
B

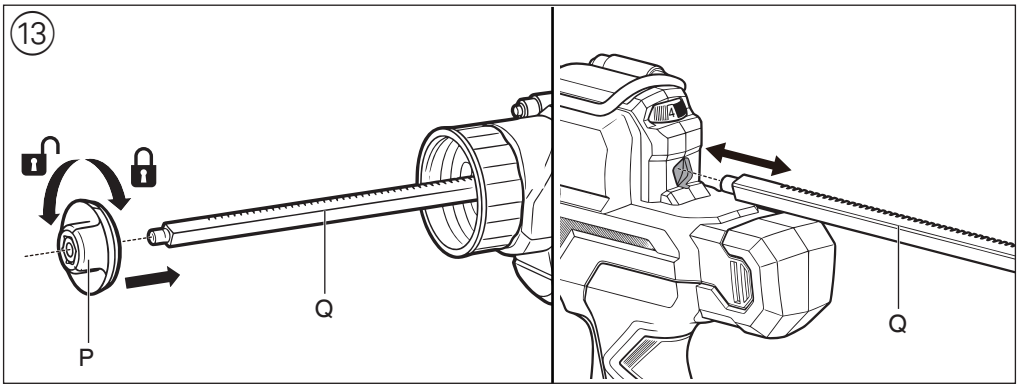

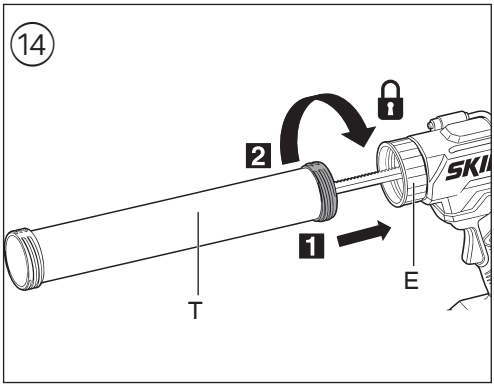

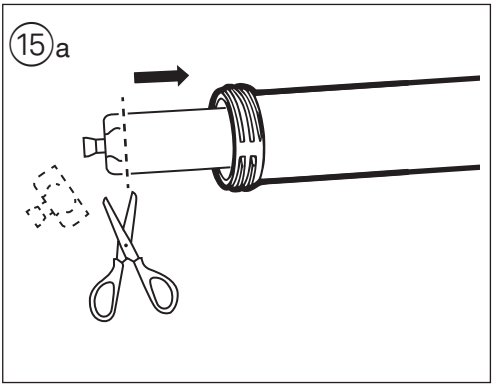

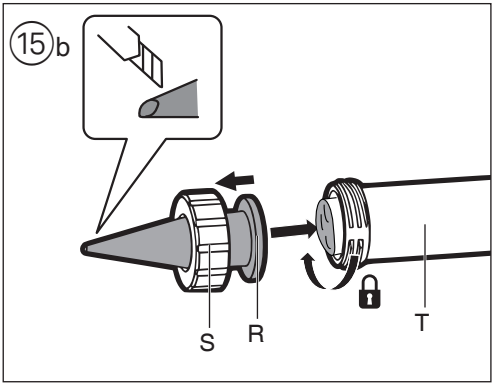

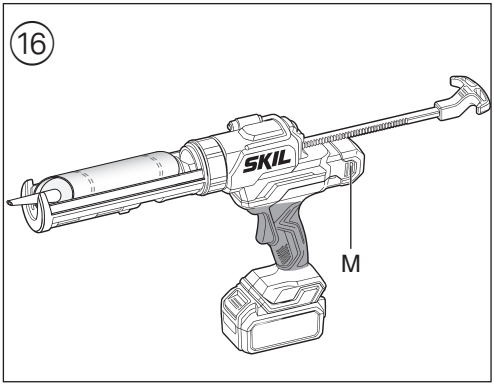

ACCESSORIES → **WWW.SKIL.COM**

GB

Caulk Gun 3172

INTRODUCTION

- The tool is intended for sealing up gaps and cracks
- Check whether the packaging contains all parts as illustrated in drawing ②
- When parts are missing or damaged, please contact your dealer
- Read and save this instruction manual ③
- Pay special attention to the safety instructions and warnings; failure to follow these may result in serious injury

TECHNICAL DATA ①

[1] Weight without battery pack (battery pack weight can be found on www.skil.com)
including:

A 40mm Plunger
B Cartridge holder
D 411mm Plunger rod
G Plunger rod handle

[2] Weight without battery pack (battery pack weight can be found on www.skil.com)
including:

P 50mm Plunger
Q 544mm Plunger rod
R Nozzle (3)
S Nozzle cap
T 600ml Aluminum tube

TOOL ELEMENTS ②

A 40mm Plunger
B Cartridge holder
C Poker
D 411mm Plunger rod
E Mounting collar
F Hang hook
G Plunger rod handle
H Speed selection wheel
J Trigger switch
K Main handle
L Battery level indicator
M Ventilation slots
N Screw
P *50mm Plunger
Q *544mm Plunger rod
R *Nozzle (3)
S *Nozzle cap
T *600ml aluminum tube

***NOT STANDARD INCLUDED**

SAFETY

GENERAL POWER TOOL SAFETY WARNINGS

⚠ Warning! Read all safety warnings, instructions, illustrations and specifications provided with this power tool. Failure to follow all instructions listed below may result in electric shock, fire and/or serious injury.

SAVE ALL WARNINGS AND INSTRUCTIONS FOR FUTURE REFERENCE.

The term "power tool" in the warnings refers to your mains-operated (corded) power tool or battery-operated (cordless) power tool.

1) WORK AREA SAFETY

a) Keep work area clean and well lit. Cluttered or dark areas invite accidents.

b) Do not operate power tools in explosive atmospheres, such as in the presence of flammable liquids, gases or dust. Power tools create sparks which may ignite the dust or fumes.

c) Keep children and bystanders away while operating a power tool. Distractions can cause you to lose control.

2) ELECTRICAL SAFETY

a) Power tool plugs must match the outlet. Never modify the plug in any way. Do not use any adapter plugs with earthed (grounded) power tools. Unmodified plugs and matching outlets will reduce risk of electric shock.

b) Avoid body contact with earthed or grounded surfaces, such as pipes, radiators, ranges and refrigerators. There is an increased risk of electric shock if your body is earthed or grounded.

c) Do not expose power tools in rain or wet conditions. Water entering a power tool will increase the risk of electric shock

d) Do not abuse the cord. Never use the cord for carrying, pulling or unplugging the power tool. Keep cord away from heat, oil, sharp edges or moving parts. Damaged or entangled cords increase the risk of electric shock.

e) When operating a power tool outdoors, use an extension cord suitable for outdoor use. Use of a cord suitable for outdoor use reduces the risk of electric shock.

f) If operating a power tool in a damp location is unavoidable, use a ground fault circuit interrupter (GFCI) protected supply. Use of a GFCI reduces the risk of electric shock.

3) PERSONAL SAFETY

a) Stay alert, watch what you are doing and use common sense when operating a power tool. Do not use a power tool while you are tired or under the influence of drugs, alcohol medication. A moment of inattention while operating power tools may result in serious personal injury.

b) Use personal protective equipment. Always wear eye protection. Protective equipment such as a dust mask, non-skid safety shoes, hard hat or hearing protection used for appropriate conditions will reduce personal injuries.

c) Prevent unintentional starting. Ensure the switch is in the off-position before connecting to power source and/or battery pack, picking up or carrying the tool. Carrying power tools with your finger on the switch or energizing power tools that have the switch on invites accidents.

d) Remove any adjusting key or wrench before turning the power tool on. A wrench or a key left attached to a rotating part of the power tool may result in personal

injury.

e) **Do not overreach. Keep proper footing and balance at all times.** This enables better control of the power tool in unexpected situations.

f) **Dress properly. Do not wear loose clothing or jewellery. Keep your hair, clothing away from moving parts.** Loose clothes, jewellery or long hair can be caught in moving parts.

g) **If devices are provided for the connection of dust extraction and collection facilities, ensure these are connected and properly used.** Use of dust devices can reduce dust-related hazards.

h) **Do not let familiarity gained from frequent use of tools allow you to become complacent and ignore tool safety principles.** A careless action can cause severe injury with a fraction of a second.

4) **POWER TOOL USE AND CARE**

a) **Do not force the power tool. Use the correct power tool for your application.** The correct power tool will do the job better and safer at the rate for which it was designed.

b) **Do not use the power tool if the switch does not turn it on and off.** Any power tool that cannot be controlled with the switch is dangerous and must be repaired.

c) **Disconnect the plug from the power source and/ or the battery pack, if detachable, from the power tool before making any adjustments, changing accessories, or storing power tools.** Such preventive safety measures reduce the risk of starting the power tool accidentally.

d) **Store idle power tools out of the reach of children and do not allow persons unfamiliar with the power tool or these instructions to operate the power tool.** Power tools are dangerous in the hands of untrained users.

e) **Maintain power tools and accessories. Check for misalignment or binding of moving parts, breakage of parts and any other condition that may affect the power tool's operation. If damaged, have the power tool repaired before use.** Many accidents are caused by poorly maintained power tools.

f) **Keep cutting tools sharp and clean.** Properly maintained cutting tools with sharp cutting edges are less likely to bind and are easier to control.

g) **Use the power tool, accessories and tool bits etc. in accordance with these instructions, taking into account the working conditions and the work to be performed.** Use of the power tool for operations different from those intended could result in a hazardous situation.

h) **Keep handles and grasping surfaces dry, clean and free from oil and grease.** Slippery handles and grasping surfaces do not allow for safe handling and control of the tool in unexpected situations.

5) **BATTERY TOOL USE AND CARE**

a) **Recharge only with the charger specified by the manufacturer.** A charger that is suitable for one type of battery pack may create a risk of fire when used with another battery pack.

b) **Use power tools only with specifically designated battery packs.** Use of any other battery packs may create a risk of injury and fire.

c) **When battery pack is not in use, keep it away from other metal objects, like paper clips, coins, keys, nails, screws or other small metal objects, that can make a connection from one terminal to another.** Shorting the battery terminals together may cause burns or a fire.

d) **Under abusive conditions, liquid may be ejected from the battery; avoid contact. If contact accidentally occurs, flush with water. If liquid contacts eyes, additionally seek medical help.** Liquid ejected from the battery may cause irritation or burns.

e) **Do not use a battery pack or tool that is damaged or modified.** Damaged or modified batteries may exhibit unpredictable behavior resulting in fire, explosion or risk of injury.

f) **Do not expose a battery pack or tool to fire or excessive temperature.** Exposure to fire or temperature above 130°C may cause explosion.

g) **Follow all charging instructions and do not charge the battery pack or tool outside the temperature range specified in the instructions.** Charging improperly or at temperatures outside the specified range may damage the battery and increase the risk of fire.

6) **SERVICE**

a) **Have your power tool serviced by a qualified repair person using only identical replacement parts.** This will ensure that the safety of the power tool is maintained.

b) **Never service damaged battery packs.** Service of battery packs should only be performed by the manufacturer or authorized service providers.

SAFETY INSTRUCTIONS FOR CORDLESS CAULK GUN

- **Keep hands out of the plunger and plunger rod area of the caulk gun.** Fingers can be crushed between the cartridge holder and the plunger.
- **When operating the caulk gun overhead, do not have plunger rod in the path of your eyes or head.** Plunger rod may slip back in direction of user, if the plunger rod release button is pressed accidentally. Always wear eye protection when using the caulk gun.
- **Always work in properly ventilated area and wear appropriate respiratory protection if necessary.** Fumes from some caulks and adhesives can be noxious.
- **To prevent hazards caused by parts flying around, ensure that the tool is never operated with loose nozzle cap.** If the nozzle becomes blocked during use, you must replace it.
- Never point the tool at yourself or anyone else during use.
- **Ensure trigger switch in the OFF position when not in use to avoid inadvertent release of material.**
- **Use only accessories that are recommended by the manufacturer for your model.** The use of improper accessories may cause risk of injury to persons.

BATTERIES

- **The battery supplied, if any, is partially charged** (to ensure full capacity of the battery, completely charge the battery in the battery charger before using your power machine for the first time)
- **Only use the following batteries and chargers with this machine**
  - SKIL battery: BR1*31****
  - SKIL charger: CR1*31****

- Do not use the battery when damaged; it should be replaced
- Do not disassemble the battery
- Do not expose machine/battery to rain
- Permitted ambient temperature (machine/charger/battery):
  - when charging 4...40°C
  - during operation –20...+50°C
  - during storage –20...+50°C

EXPLANATION OF SYMBOLS ON MACHINE /BATTERY

③ Read the instruction manual before use
④ Batteries may explode when disposed of in fire, so do not burn battery for any reason
⑤ Store product/charger/battery in locations where temperature will not exceed 50°C
⑥ Do not dispose of electric products and batteries together with household waste materials

USE

- Charging battery
  ! read the safety warnings and instructions provided with the charger
- Removing/installing the battery ②
- Battery level indicator ⑦
  - press the battery level indicator button L; to show the current battery level ⑦a
  ! when the lowest level of the battery indicator starts flashing after pressing button L ⑦b, the battery is empty
  ! when 2 levels of the battery indicator start flashing after pressing button L ⑦c, the battery is not within the allowable operating temperature range
- Battery protection
  The machine is suddenly being switched off or prevented from being switched on, when
  - **the load is too high** --> remove load and restart
  - **the battery temperature is not within the allowable operating temperature range of -20 to +50°C** --> 2 levels of the battery level indicator start flashing when pressing button L ⑦c; wait until battery has returned within the allowable operating temperature range
  - **the battery is nearly empty (to protect against deep discharge)** --> a low battery level or flashing low battery level ⑦b is shown by the battery level indicator when pressing button L; charge battery

  ! do not continue to press the on/off switch after the machine is switched off automatically; battery may be damaged
- Speed control ⑧
  - adjust the material flow rate using speed selection wheel H
  - setting “1” is the lowest speed, and setting “6” is the highest speed

  ! if tool doesn’t work at speed 1, choose higher speed or use bigger opening of the nozzle
- On/off ⑨
  - press the trigger switch J to turn the tool on
  - release the trigger switch J to turn the tool off
- Removing/installing the 411mm plunger rod ⑩
  ! remove the battery pack before changing the plunger rod
  ! 411mm plunger rod D must only be used with 40mm plunger A

  To remove:
  - turn the screw N counterclockwise to remove it
  - pull the 40mm plunger A forward and remove it
  - pull the plunger rod D fully backward out of the hole

  To install:
  - insert the plunger rod D fully into the hole
  - insert the 40mm plunger A and screw N
  - turn the screw N clockwise to secure the plunger A
- Removing/installing the cartridge holder
  ! remove the battery pack before removing or installing the cartridge holder
  ! cartridge holder B must only be used with 411mm plunger rod D

  To remove ⑪a:
  - turn the cartridge holder B counterclockwise to remove it

  To install ⑪b:
  - insert cartridge holder B into the mounting collar E
  - turn the cartridge holder B clockwise to install it and tighten securely
  - rotate the mounting collar E to adjust the cartridge holder B for 360° multi-angle use
- Caulking tube (not included)
  ! keep the plunger rod and cartridge holder free of any caulking material residue
  ! remove the battery pack before inserting or removing the caulking tube
  ! caulking tube must only be used with cartridge holder B

  To insert:
  - cut off the tip of the tube at a 45˚ angle if needed ⑫a

  ! small nozzle openings require more force to push the caulking material
  - rotate the poker C forward to break the inner seal of the tube ⑫b

  ! failure to break the inner seal may cause material to leak out from the rear of the tube
  - firmly grip the tool and pull the plunger rod handle G back ⑫c
  - insert the flat end of the tube into the cartridge holder B, then lower the nozzle
  - push the plunger rod handle G forward until the plunger A is against the tube

  ! ensure the tube is fully seated and secured at both ends
  - rotate the cartridge holder B to desired angle

  To remove:
  - pull the plunger rod handle G back
  - lift the tube up and remove it
- Installing/removing the 544mm plunger rod ⑬
  ! remove the battery pack before changing the plunger rod
  ! 544mm plunger rod Q must only be used with 50mm plunger P

  To install:
  - insert the plunger rod Q fully into the hole
  - turn the 50mm plunger P clockwise to secure it

  To remove:
  - turn the 50mm plunger P counterclockwise to remove it
  - pull the plunger rod Q fully out of the hole
- Installing/removing the aluminum tube ⑭
  ! remove the battery pack before removing or installing the aluminum tube

! 600 ml aluminum tube T must only be used with 544mm plunger rod Q
- insert the aluminum tube T into the mounting collar E
- turn the aluminum tube T clockwise to install it and tighten securely
- turn the aluminum tube T counterclockwise to remove it

• Sausage pack (not included)
! keep the plunger rod and aluminum tube free of any caulking material residue
! remove the battery pack before inserting or removing the sausage pack
! sausage pack must only be used with aluminum tube T
- remove the nozzle cap S and nozzle R if needed
- firmly grip the tool and pull the plunger rod handle G back
- insert the sausage pack into tube and cut casing ⑮a
- insert nozzle R into the nozzle cap S with the nozzle tip facing outwards ⑮b
- screw the nozzle cap S onto the tube T
- trim nozzle tip for appropriate application
- push the plunger rod handle G forward until plunger P is against the sausage pack

• Holding and guiding the tool ⑯
! while working, always hold the tool at the grey-coloured grip area(s)
- keep the ventilation slots M uncovered

MAINTENANCE / SERVICE

• Always keep tool clean (especially ventilation slots M ②)
! remove battery from tool before cleaning
- clean the tool with a dry, soft cloth
- completely remove caulking material of the plunger rod, cartridge holder, and tube

• Storage
! remove battery from tool before storing it
- clean the tool thoroughly before storing it

• If the machine should fail despite the care taken in manufacturing and testing procedures, repair should be carried out by an after-sales service centre for SKIL power machines
- send the machine undismantled together with proof of purchase to your dealer or the nearest SKIL service station (addresses as well as the service diagram of the machine are listed on www.skil.com)

• Be aware that damage due to overload or improper handling of the machine will be excluded from the warranty (for the SKIL warranty conditions see www.skil.com or ask your dealer)

ENVIRONMENT

Only for EU countries

• Do not dispose of electric machines, accessories and packaging together with household waste material
- in observance of European Directive 2012/19/EC on waste of electric and electronic equipment and its implementation in accordance with national law, electric machines that have reached the end of their life must be collected separately and returned to an environmentally compatible recycling facility
- symbol ⑥ will remind you of this when the need for disposing occurs

! prior to disposal protect battery terminals with heavy tape to prevent short-circuit

Only for UK

• Do not dispose of electric machines, accessories and packaging together with household waste material
- in observance of Waste Electric and Electronic Equipment Regulations 2013 (SI 2013/3113), electric machines that have reached the end of their life must be collected separately and returned to an environmentally compatible recycling facility
- symbol ⑥ will remind you of this when the need for disposing occurs

! prior to disposal protect battery terminals with heavy tape to prevent short-circuit

NOISE / VIBRATION

• Sound pressure level L_{pA}, sound power level L_{WA}, vibration values a_h (continuous vibrations), p_F (repeated shock vibrations) and uncertainty K determined according to EN 62841-1:2015/A1:2025:

Noise	
sound pressure level (L_{pA})	L_{pA}=58 dB(A) K=3 dB
sound power level (L_{WA})	L_{WA}=66 dB(A) K=3 dB
Vibration	
continuous vibrations (a_h)	a_h=0,1 m/s^2 K=1,5 m/s^2
repeated shock vibrations (p_F)	p_F=7 m/s^2 K=0,3 m/s^2

• The declared vibration emission values and the declared noise emission value(s) stated in the technical data and the declaration of conformity have been measured in accordance with a standard text method provided by EN62841 and may be used for comparing one tool with another.
The declared vibration emission value and the declared noise emission value(s) may also be used in a preliminary assessment of exposure.
Warning! The vibration and noise emission value during actual use of the power tool can differ from the declared value depending on the ways in which the tool is used. The vibration level may increase above the level stated. When assessing vibration exposure to determine safety measures required by 2002/44/EC to protect persons regularly using power tools in employment, an estimation of vibration exposure should consider, the actual conditions of use and the way the tool is used, including taking account of all parts of the operating cycle such as the times when the tool is switched off and when it is running idle in addition to the trigger time.

F

Pistolet à mastic 3172

INTRODUCTION

- L'outil est destiné à boucher les fissures et les interstices
- Vérifiez que toutes les pièces illustrées sur le schéma sont contenues dans l'emballage ②
- Si des pièces manquent ou sont endommagées, contactez votre revendeur
- Lisez et conservez ce mode d'emploi ③
- Prêtez particulièrement attention aux consignes et avertissements de sécurité ; sinon, vous risquez des blessures graves

SPÉCIFICATIONS TECHNIQUES ①

[1] Poids sans la batterie (le poids de la batterie est indiqué sur www.skil.com) avec :

A Piston de 40 mm
B Porte-cartouche
D Tige de piston de 411 mm
G Poignée de tige de piston

[2] Poids sans la batterie (le poids de la batterie est indiqué sur www.skil.com) avec :

P Piston de 50 mm
Q Tige de piston de 544 mm
R Buse (3)
S Capuchon de buse
T Tube en aluminium de 600 ml

PIÈCES DE L'OUTIL ②

A Piston de 40 mm
B Porte-cartouche
C Tige d'ouverture
D Tige de piston de 411 mm
E Collier de montage
F Crochet
G Poignée de tige de piston
H Molette pour régler la vitesse
J Gâchette
K Poignée principale
L Indicateur de niveau de charge de la batterie
M Fentes d'aération
N Vis
P *Piston de 50 mm
Q *Tige de piston de 544 mm
R *Buse (3)
S *Capuchon de buse
T *Tube en aluminium de 600 ml

*** NON FOURNI EN STANDARD**

SÉCURITÉ

CONSIGNES DE SÉCURITÉ GÉNÉRALES POUR L'OUTIL ÉLECTRIQUE

⚠ **Avertissement ! Lisez tous les avertissements de sécurité, consignes, illustrations et spécifications fournis avec cet outil électrique. Le non-respect des consignes figurant ci-dessous peut provoquer un choc électrique, un incendie et/ou de graves blessures.**

CONSERVEZ TOUTES LES CONSIGNES DE SÉCURITÉ ET TOUTES LES INSTRUCTIONS AFIN DE POUVOIR VOUS Y RÉFÉRER ULTÉRIEUREMENT.

Le terme « outil électrique » utilisé dans les consignes de sécurité désigne votre outil électrique fonctionnant sur le secteur (filaire) ou sur batterie (sans fil).

1) SÉCURITÉ DE L'AIRE DE TRAVAIL

a) Maintenez la zone de travail propre et bien éclairée. Les endroits sombres ou désordonnés augmentent les risques d'accident.

b) N'utilisez pas les outils électriques dans des atmosphères explosives, par exemple en présence de liquides, gaz ou poussières inflammables. Les outils électriques génèrent des étincelles pouvant enflammer les poussières et les vapeurs.

c) Veillez à ce que les enfants et les autres personnes restent à distance pendant l'utilisation d'un outil électrique. Un moment d'inattention peut vous faire perdre le contrôle de l'outil.

2) SÉCURITÉ ÉLECTRIQUE

a) La fiche de l'outil électrique doit correspondre à la prise électrique. Ne modifiez jamais la prise de quelque manière que ce soit. N'utilisez jamais d'adaptateur secteur avec les outils électriques dotés d'une mise à la terre ou à la masse. Les fiches non modifiées et les prises électriques appropriées réduisent le risque de choc électrique.

b) Évitez tout contact physique avec des surfaces mises à la terre ou mises à la masse, telles que tuyaux, radiateurs, fours et réfrigérateurs. Il y a un risque accru de choc électrique si votre corps est relié à la terre ou à la masse, directement ou indirectement.

c) N'exposez pas les outils électriques à la pluie ou à un environnement mouillé. Si de l'eau pénètre dans un outil électrique, cela accroît le risque de choc électrique.

d) Prenez soin du câble d'alimentation. N'utilisez jamais le câble d'alimentation pour porter, tirer ou débrancher l'outil électrique. Veillez à ce que le câble d'alimentation n'entre jamais en contact avec de l'huile, des pièces mobiles, des arêtes tranchantes, et ne soit jamais exposé à de la chaleur. Les câbles d'alimentation endommagés ou emmêlés augmentent le risque de choc électrique.

e) Quand vous utilisez un outil électrique en extérieur, utilisez une rallonge électrique adaptée à un usage en extérieur. L'utilisation d'une rallonge conçue pour un usage en extérieur permet de réduire le risque de choc électrique.

f) S'il est impossible d'éviter d'utiliser un outil électrique dans un endroit humide, utilisez une alimentation protégée par un disjoncteur de fuite à la terre (DDFT). L'utilisation d'un DDFT réduit le risque de choc électrique.

3) SÉCURITÉ DES PERSONNES

a) Restez vigilant, soyez attentif à ce que vous faites et faites preuve de bon sens lors de l'utilisation d'un outil électrique. N'utilisez pas un outil électrique quand vous êtes fatigué ou sous l'emprise de l'alcool, de stupéfiants ou de médicaments. Un moment d'inattention pendant l'utilisation des outils

électriques suffit pour provoquer des blessures corporelles graves.

b) **Utilisez des équipements de protection individuelle. Portez toujours une protection oculaire.** L'utilisation d'équipements de protection appropriés aux conditions de travail, tels qu'un masque anti-poussières, des chaussures de sécurité antidérapantes, un casque et des protections auditives, permet de réduire les risques de blessures corporelles.

c) **Évitez les démarrages accidentels. Vérifiez que l'interrupteur marche/arrêt est dans la position arrêt avant de raccorder l'outil à une prise et/ou à une batterie, de le saisir ou de le transporter.** Porter les outils électriques avec le doigt sur leur interrupteur ou les brancher dans une alimentation électrique alors que leur interrupteur est dans la position marche augmente le risque d'accident.

d) **Retirez toutes les clés de réglage et de serrage avant de mettre l'outil électrique en marche.** Une clé de réglage ou de serrage laissée sur une pièce rotative de l'outil électrique peut provoquer des blessures corporelles.

e) **N'essayez pas d'atteindre des endroits difficiles d'accès. Conservez en permanence un bon appui et un bon équilibre.** Cela permet un meilleur contrôle de l'outil électrique en cas de situations inattendues.

f) **Portez une tenue adaptée. Ne portez pas de vêtements amples ni de bijoux. Maintenez vos cheveux et vos vêtements à distance des pièces mobiles.** Les vêtements amples, les bijoux et les cheveux longs peuvent se prendre dans les pièces mobiles.

g) **Si un outil est conçu pour être utilisé avec des dispositifs d'extraction et de récupération des poussières, veillez à ce que ces dispositifs soient raccordés et correctement utilisés.** L'utilisation de dispositifs anti-poussières permet de réduire les dangers liés aux poussières.

h) **Veillez à ne pas devenir trop sûr de vous et ne cessez pas de respecter les principes de sécurité même si vous vous sentez familiarisé à l'utilisation de l'outil.** La négligence peut provoquer des blessures graves en une fraction de seconde.

4) UTILISATION ET ENTRETIEN DE L'OUTIL ÉLECTRIQUE

a) **Ne forcez pas l'outil électrique. Utilisez l'outil électrique qui convient au travail que vous voulez effectuer.** L'utilisation d'un outil qui convient au travail à effectuer permet de réaliser ce travail plus efficacement, avec une sécurité accrue et au rythme pour lequel l'outil a été conçu.

b) **N'utilisez pas l'outil électrique si son interrupteur marche/arrêt ne permet pas de l'allumer et de l'éteindre.** Tout outil électrique qui ne peut pas être contrôlé par son interrupteur marche/arrêt est dangereux et doit être réparé.

c) **Débranchez le câble de la prise et/ou la batterie, si elle est amovible, de l'outil électrique avant tout réglage ou changement d'accessoire, et avant de ranger l'outil électrique.** Cette mesure de sécurité préventive réduit le risque de démarrage accidentel de l'outil électrique.

d) **Rangez les outils électriques non utilisés hors de portée des enfants. N'autorisez pas les personnes non familiarisées avec l'outil électrique ou ce manuel d'utilisation à l'utiliser.** Les outils électriques sont dangereux dans les mains de personnes inexpérimentées.

e) **Entretenez les outils électriques et les accessoires. Inspectez-les pour vérifier qu'aucune pièce mobile n'est grippée ou mal alignée, qu'aucune pièce n'est cassée, et pour tout autre problème qui pourrait affecter leur fonctionnement. Si un outil électrique est endommagé, il doit être réparé avant d'être réutilisé.** Beaucoup d'accidents sont dus à des outils électriques mal entretenus.

f) **Veillez à ce que les accessoires de coupe restent affûtés et propres.** Des accessoires de coupe bien entretenus et bien affûtés risquent moins de se coincer et sont plus faciles à contrôler.

g) **Utilisez l'outil électrique, ses accessoires, mèches/embouts et toutes les autres pièces conformément au présent mode d'emploi, en prenant en compte les conditions d'utilisation et le travail à effectuer.** Utiliser l'outil électrique à d'autres finalités que celles pour lesquelles il a été conçu peut engendrer des situations dangereuses.

h) **Maintenez les poignées et surfaces de préhension propres, sèches et exemptes d'huile et de graisse.** Les poignées et surfaces de préhension glissantes ne permettent pas de tenir et de contrôler l'outil de manière sûre en cas de situations inattendues.

5) UTILISATION ET ENTRETIEN DE L'OUTIL SUR BATTERIE

a) **Rechargez la batterie exclusivement avec le chargeur spécifié par le fabricant.** Un chargeur adapté à un type de batterie en particulier peut présenter un risque d'incendie s'il est utilisé avec un type de batterie différent.

b) **Utilisez les outils électriques exclusivement avec les batteries spécifiées.** L'utilisation de toute autre batterie peut engendrer un risque de blessures et d'incendie.

c) **Quand la batterie n'est pas utilisée, elle doit être rangée à l'écart d'objets métalliques, tels que les trombones, pièces de monnaie, clés, clous, vis et tous les autres petits objets métalliques pouvant mettre en contact ses bornes.** Mettre en court-circuit les bornes de la batterie peut provoquer des brûlures et un incendie.

d) **Si la batterie est soumise à des conditions d'utilisation excessives, du liquide peut s'en échapper. Évitez tout contact avec ce liquide. En cas de contact accidentel, rincez à grande eau. En cas de contact avec les yeux, vous devez en outre consulter un médecin.** Le liquide qui s'échappe de la batterie peut provoquer des irritations et des brûlures.

e) **N'utilisez pas une batterie ou un outil endommagé ou modifié.** Les batteries modifiées ou endommagées peuvent avoir un comportement imprévisible susceptible de provoquer un incendie, une explosion ou un risque de blessure.

f) **N'exposez pas la batterie ou l'outil à des flammes ou à une température excessive.** L'exposition au feu ou à des températures supérieures à 130 °C peut provoquer une explosion.

g) **Respectez toutes les instructions de recharge et ne**

rechargez pas la batterie ou l'outil hors de la plage de température spécifiée dans les instructions. La recharge incorrecte ou à des températures hors de la plage spécifiée peut endommager la batterie et accroître le risque d'incendie.

6) RÉPARATION

a) Faites réparer votre outil électrique par un réparateur qualifié qui ne doit utiliser que des pièces de rechange identiques. Ceci permet de garantir la sûreté de l'outil électrique.

b) Ne réparez jamais les batteries endommagées. La réparation des batteries doit toujours être effectuée par le fabricant ou des réparateurs agréés.

CONSIGNES DE SÉCURITÉ POUR PISTOLET À MASTIC SANS FIL

- **Gardez les mains à l'écart de la zone du piston et de la tige de piston du pistolet à mastic.** Risque d'écrasement des doigts entre le porte-cartouche et le piston.
- **Lorsque vous utilisez le pistolet à mastic au-dessus de la tête, ne placez pas la tige du piston dans la trajectoire des yeux ou de la tête.** La tige de piston peut glisser en direction de l'utilisateur si le bouton de déverrouillage de la tige de piston est actionné accidentellement. Portez toujours une protection oculaire lorsque vous utilisez le pistolet à mastic.
- **Travaillez toujours dans un endroit bien aéré et portez une protection respiratoire appropriée si nécessaire.** Les fumées de certains mastics et adhésifs peuvent être nocives.
- **Pour prévenir les dangers causés par des pièces qui volent, assurez-vous que l'outil n'est jamais utilisé avec le capuchon de buse desserré.** Si la buse se bouche pendant l'utilisation, vous devez la remplacer.
- Ne pointez jamais l'outil vers vous-même ou vers qui que ce soit d'autre pendant l'utilisation.
- **Assurez-vous que la gâchette est en position OFF lorsque l'outil n'est pas utilisé pour éviter toute éjection involontaire de matériau.**
- **Utilisez uniquement les accessoires recommandés par le fabricant pour votre modèle.** L'utilisation d'accessoires inappropriés peut entraîner un risque de blessure pour les personnes.

BATTERIE

- **La batterie fournie est partiellement chargée** (pour garantir la capacité totale de la batterie, chargez-la intégralement dans le chargeur de batterie avant d'utiliser la machine électrique pour la première fois)
- **Utilisez uniquement les batteries et les chargeurs suivants avec cette machine**
  - Batterie SKIL : BR1*31****
  - Chargeur SKIL : CR1*31****
- N'utilisez pas la batterie lorsque celle-ci est endommagée ; remplacez-la
- Ne démontez pas la batterie
- N'exposez pas la machine/batterie à la pluie
- Température ambiante autorisée (machine/chargeur/batterie) :
  - lors de la recharge 4...40 °C
  - pendant le fonctionnement -20...+50 °C
  - pour le stockage -20...+50 °C

EXPLICATION DES SYMBOLES SUR LA MACHINE/ BATTERIE

③ Veuillez lire le manuel d'utilisation avant utilisation

④ Les batteries peuvent exploser lorsqu'elles sont jetées au feu, ne jetez jamais la batterie au feu pour quelque raison que ce soit

⑤ Rangez le produit/le chargeur/la batterie dans des endroits où la température ne dépasse pas 50°C

⑥ Ne jetez pas les appareils électriques et les batteries avec les ordures ménagères

UTILISATION

- Recharge de la batterie
  ! Lisez les avertissements de sécurité et les consignes fournies avec le chargeur
- Retirer/installer la batterie ②
- Indicateur de niveau de charge de la batterie ⑦
  - appuyez sur le bouton de l'indicateur de niveau de charge de la batterie L ; pour afficher le niveau de charge actuel ⑦a
  ! lorsque le niveau le plus bas de l'indicateur de batterie commence à clignoter après avoir appuyé sur le bouton L ⑦b, la batterie est vide
  ! lorsque 2 niveaux de l'indicateur de batterie commencent à clignoter après avoir appuyé sur le bouton L ⑦c, la batterie n'est pas dans la plage de température de fonctionnement autorisée
- Protection de la batterie
  La machine s'éteint soudainement ou ne peut pas être mise en marche lorsque
  - **la charge est trop élevée** --> réduisez la pression et redémarrez l'outil
  - **la température de la batterie n'est pas dans la plage de température de fonctionnement autorisée de -20 à +50°C** --> 2 niveaux de l'indicateur de niveau de la batterie commencent à clignoter lorsque vous appuyez sur le bouton L ⑦c ; attendez que la batterie soit revenue dans la plage de température de fonctionnement autorisée
  - **la batterie est presque déchargée (pour empêcher qu'elle ne se décharge complètement)** --> un niveau de batterie faible ou un niveau de batterie clignotant ⑦b est indiqué par l'indicateur de charge de la batterie lorsque vous appuyez sur le bouton L ; chargez la batterie
  ! n'appuyez pas sur le bouton marche/arrêt après l'arrêt automatique de la machine : cela risquerait d'endommager la batterie
- Réglage de la vitesse ⑧
  - ajustez le débit de matière à l'aide de la molette de réglage de la vitesse H
  - le réglage « 1 » est la vitesse la plus basse, et le réglage « 6 » est la vitesse la plus élevée
  ! si l'outil ne fonctionne pas à la vitesse 1, choisissez une vitesse plus élevée ou utilisez une ouverture plus grande de la buse
- Marche/arrêt ⑨
  - appuyez sur la gâchette J pour allumer l'outil
  - relâchez la gâchette J pour éteindre l'outil
- Retirer/installer la tige de piston de 411 mm ⑩
  ! retirez la batterie avant de changer la tige de piston
  ! la tige de piston de 411 mm D doit être utilisée uniquement avec le piston A de 40 mm

Retrait :
- tournez la vis N dans le sens inverse des aiguilles d'une montre pour la retirer
- tirez le piston de 40 mm A vers l'avant et retirez-le
- tirez la tige de piston D complètement en arrière hors du trou

Installation :
- insérez la tige de piston D entièrement dans le trou
- insérez le piston de 40 mm A et la vis N
- tournez la vis N dans le sens des aiguilles d'une montre pour fixer le piston A

• Retirer/installer le porte-cartouche
! retirez la batterie avant de retirer ou d'installer le porte-cartouche
! le porte-cartouche B doit être utilisé uniquement avec la tige de piston D de 411 mm

Retrait ⑪a :
- tournez le porte-cartouche B dans le sens inverse des aiguilles d'une montre pour le retirer

Installation ⑪b :
- insérez le porte-cartouche B dans le collier de montage E
- tournez le porte-cartouche B dans le sens des aiguilles d'une montre pour l'installer et serrez-le fermement
- faites pivoter le collier de montage E pour ajuster le porte-cartouche B pour une utilisation multi-angles à 360°

• Tube de mastic (non inclus)
! maintenez la tige de piston et le porte-cartouche exempts de tout résidu de mastic
! retirez la batterie avant d'insérer ou de retirer le tube de mastic
! le tube de mastic doit être utilisé uniquement avec le porte-cartouche B

Insertion :
- coupez l'extrémité du tube à un angle de 45˚ si nécessaire ⑫a

! de petites ouvertures de la buse nécessitent plus de force pour pousser le matériau de calfeutrage
- faites pivoter la tige d'ouverture C vers l'avant pour ouvrir l'opercule intérieur du tube ⑫b

! si l'opercule intérieur n'est pas rompu, cela peut provoquer la fuite de matière par l'arrière du tube
- saisissez fermement l'outil et tirez la poignée de la tige de piston G en arrière ⑫c
- insérez l'extrémité plate du tube dans le porte-cartouche B, puis abaissez la buse
- poussez la poignée de la tige de piston G vers l'avant jusqu'à ce que le piston A soit contre le tube

! veillez à ce que le tube est complètement en place et fixé aux deux extrémités
- faites pivoter le porte-cartouche B à l'angle souhaité

Retrait :
- tirez la poignée de la tige de piston G en arrière
- soulevez le tube et retirez-le

• Installation/retrait de la tige de piston de 544mm ⑬
! retirez la batterie avant de changer la tige de piston
! La tige de piston de 544 mm Q doit être utilisée uniquement avec le piston P de 50 mm

Installation :
- insérez la tige de piston Q complètement dans le trou
- tournez le piston de 50 mm P dans le sens des aiguilles d'une montre pour le fixer

Retrait :
- tournez le piston de 50 mm P dans le sens inverse des aiguilles d'une montre pour le retirer
- tirez la tige de piston Q complètement hors du trou

• Installer/retirer le tube d'aluminium ⑭
! retirez la batterie avant de retirer ou d'installer le tube en aluminium
! Le tube en aluminium de 600 ml T doit être utilisé uniquement avec la tige de piston Q de 544 mm
- insérez le tube en aluminium T dans le collier de montage E
- tournez le tube en aluminium T dans le sens des aiguilles d'une montre pour l'installer et serrez bien
- tournez le tube en aluminium T dans le sens inverse des aiguilles d'une montre pour le retirer

• Mastic de type saucisse (non fourni)
! gardez la tige de piston et le tube en aluminium exempts de tout résidu de mastic
! retirez la batterie avant d'insérer ou de retirer le mastic type saucisse
! la saucisse doit être utilisée uniquement avec le tube en aluminium T
- retirez le capuchon de buse S et la buse R si nécessaire
- saisissez fermement l'outil et tirez la poignée de la tige de piston G vers l'arrière
- insérez la saucisse dans le tube et coupez l'enveloppe ⑮a
- insérez la buse R dans le capuchon de buse S avec la pointe de la buse vers l'extérieur ⑮b
- vissez le capuchon de buse S sur le tube T
- coupez la pointe de la buse pour l'application appropriée
- poussez la poignée de la tige de piston G vers l'avant jusqu'à ce que le piston P soit contre la saucisse

• Tenue et guidage de l'outil ⑯
! lorsque vous travaillez, tenez toujours l'outil par la(les) zone(s) de couleur grise
- gardez les fentes de ventilation M dégagées

ENTRETIEN / RÉPARATION

• Maintenez toujours l'outil propre (surtout les fentes de ventilation M ②)
! retirez la batterie de l'outil avant de le nettoyer
- nettoyez l'outil avec un chiffon sec et doux
- retirez complètement le mastic de la tige de piston, du porte-cartouche et du tube

• Rangement
! retirez la batterie de l'outil avant de le ranger
- nettoyez soigneusement l'outil avant de le ranger

• Si la machine tombe en panne malgré le soin apporté à sa fabrication et aux procédures de test, faites-la réparer par un centre de service après-vente pour outils électroportatifs SKIL
- retournez la machine non démontée avec votre justificatif d'achat auprès de votre magasin d'achat ou du service après-vente SKIL le plus proche (les adresses ainsi que la vue éclatée de la machine figurent sur le site www.skil.com)

• Veuillez noter que tout dégât causé par une surcharge ou une mauvaise utilisation de la machine ne sera pas couvert par la garantie (pour connaître les conditions de

garantie SKIL, rendez-vous sur le site www.skil.com ou adressez-vous à votre magasin d'achat)

ENVIRONNEMENT

Uniquement pour les pays de l'UE

- Ne jetez pas les machines électriques, les accessoires et l'emballage dans les ordures ménagères
  - conformément à la directive européenne 2012/19/CE relative aux déchets d'équipements électriques et électroniques, et à sa transposition dans la législation nationale, les machines électriques usagées doivent être collectées séparément et faire l'objet d'un recyclage respectueux de l'environnement
  - le symbole ⑥ vous le rappellera au moment de la mise au rebut de l'outil

  ! avant la mise au rebut, pour éviter un éventuel court-circuit, il convient de couvrir les bornes des batteries d'un épais ruban adhésif



BRUIT / VIBRATION

- Niveau de pression acoustique L_{pA}, niveau de puissance acoustique L_{WA}, valeurs de vibration a_h (vibrations continues), p_F (vibrations répétées par chocs) et incertitude K déterminés conformément aux normes EN 62841-1:2015/A1:2025 :

Bruit	
Niveau de pression acoustique (L_{pA})	L_{pA}=58 dB(A) K=3 dB
Niveau de puissance acoustique (L_{WA})	L_{WA}=66 dB(A) K=3 dB
Vibrations	
vibrations continues (a_h)	a_h=0,1 m/s² K=1,5 m/s²
vibrations répétées par chocs (p_F)	p_F=7 m/s² K=0,3 m/s²

- Les valeurs déclarées d'émission de vibration et la ou les valeurs déclarées d'émission de bruit, indiquées dans les données techniques et la déclaration de conformité, ont été mesurées conformément à une méthode standardisée fournie par la norme EN62841 et peuvent être utilisées pour comparer un outil à un autre.
  La valeur d'émission de vibration déclarée et la ou les valeurs d'émission de bruit déclarées peuvent également être utilisées dans le cadre d'une évaluation préliminaire de l'exposition.
  AVERTISSEMENT : La valeur d'émission de vibration et de bruit lors de l'utilisation réelle de l'outil électrique peut différer de la valeur déclarée en fonction de la manière dont l'outil est utilisé. Le niveau de vibration peut monter au-dessus du niveau indiqué.
  Lors de l'évaluation de l'exposition aux vibrations pour déterminer les mesures de sécurité requises par la directive 2002/44/CE visant à protéger les personnes utilisant régulièrement des outils électriques dans le cadre de leur emploi, une estimation de l'exposition aux vibrations doit prendre en compte les conditions réelles d'utilisation et la manière dont l'outil est utilisé, y compris en tenant compte de toutes les parties du cycle de fonctionnement telles que les moments où l'outil est éteint et où il tourne à vide, en plus du temps de déclenchement.

D

Kartuschenpresse 3172

EINLEITUNG

- Das Werkzeug ist zum Abdichten von Spalten und Rissen bestimmt.
- Überprüfen Sie, ob die Verpackung alle Teile enthält, die in der Abbildung dargestellt sind.②
- Wenn Teile fehlen oder beschädigt sind, wenden Sie sich an Ihren Händler.
- Lesen Sie diese Bedienungsanleitung und heben Sie sie auf ③
- Achten Sie besonders auf die Sicherheits- und Warnhinweise. Es können schwere Verletzungen verursacht werden, wenn die Anweisungen missachtet werden.

TECHNISCHE DATEN ①

[1] Gewicht ohne Akkupack (Akkupack-Gewicht, siehe www.skil.com),
aber inklusive:

A 40-mm-Druckkolben
B Kartuschenaufnahme
D 411-mm-Kolbenstange
G Griff der Kolbenstange

[2] Gewicht ohne Akkupack (Akkupack-Gewicht, siehe www.skil.com),
aber inklusive:

P 50-mm-Druckkolben
Q 544-mm-Kolbenstange
R Düsenaufsatz (3)
S Düsenkappe
T 600-ml-Aluminiumzylinder

WERKZEUGKOMPONENTEN ②

A 40-mm-Druckkolben
B Kartuschenaufnahme
C Durchstechdorn
D 411-mm-Kolbenstange
E Klemmring
F Aufhängehaken
G Griff der Kolbenstange
H Drehzahlregler
J Auslöser
K Hauptgriff
L Ladestandsanzeige
M Lüftungsschlitze
N Schraube
P *50-mm-Druckkolben

Q *544-mm-Kolbenstange
R *Düse (3)
S *Düsenkappe
T *600-ml-Aluminiumzylinder
***STANDARDMÄSSIG NICHT MITGELIEFERT**

SICHERHEIT

ALLGEMEINE SICHERHEITSHINWEISE ZU ELEKTROWERKZEUGEN

⚠ **Warnung! Beachten Sie alle Warnhinweise, Anweisungen, Abbildungen und technischen Daten, die diesem Elektrowerkzeug beigefügt sind. Die Nichtbeachtung der unten aufgeführten Anweisungen kann zu Stromschlägen, Bränden und/oder schweren Verletzungen führen.**

BEWAHREN SIE ALLE WARN- UND BEDIENHINWEISE FÜR NACHSCHLAGEZWECKE AUF.

Unter den Begriff „Elektrowerkzeug" in den Warnhinweisen fallen netzbetriebene (d. h. schnurgebundene) oder akkubetriebene (d.h. schnurlose) Elektrowerkzeuge.

1) SICHERHEIT IM ARBEITSBEREICH

a) Der Arbeitsbereich muss stets sauber und gut beleuchtet sein. Unordentliche oder dunkle Bereiche bergen Unfallgefahren.

b) Verwenden Sie Elektrowerkzeuge nicht in explosionsgefährdeten Umgebungen wie z. B. in Gegenwart von entzündlichen Flüssigkeiten, Gasen oder Staub. Elektrowerkzeuge erzeugen Funken, die Staub oder Dämpfe entzünden können.

c) Halten Sie Schaulustige und Kinder beim Arbeiten mit dem Elektrowerkzeug fern. Ablenkungen können dazu führen, dass Sie die Kontrolle verlieren.

2) ELEKTRISCHE SICHERHEIT

a) Die Netzstecker der Elektrowerkzeuge müssen in die Steckdosen passen. Der Netzstecker darf unter keinen Umständen modifiziert werden. Verwenden Sie keine Adapterstecker an geerdeten Elektrowerkzeugen. Nicht modifizierte Stecker und passende Steckdosen reduzieren die Stromschlaggefahr.

b) Vermeiden Sie den Körperkontakt zu geerdeten Flächen, wie zum Beispiel Rohrleitungen, Heizkörpern, Herden und Kühlschränken. Es besteht erhöhte Stromschlaggefahr, wenn Ihr Körper geerdet ist.

c) Schützen Sie Elektrowerkzeuge vor Regen oder feuchten Bedingungen. Wenn Wasser in das Elektrowerkzeug eindringt, besteht erhöhte Stromschlaggefahr.

d) Das Netzkabel darf nicht zweckentfremdet werden. Das Netzkabel darf nicht zum Tragen, Ziehen oder Herausziehen des Elektrowerkzeugs aus der Steckdose verwendet werden. Das Netzkabel muss vor Hitze, Öl, scharfen Kanten oder beweglichen Teilen ferngehalten werden. Durch beschädigte oder verknotete Kabel besteht erhöhte Stromschlaggefahr.

e) Wenn Sie ein Elektrowerkzeug im Freien benutzen, verwenden Sie ein Verlängerungskabel, das für den Gebrauch im Freien geeignet ist. Die Nutzung eines für die Verwendung im Freien geeigneten Kabels verringert das Risiko eines Stromschlags.

f) Wenn sich der Einsatz des Elektrowerkzeugs an einem feuchten Ort nicht vermeiden lässt, benutzen Sie eine Steckdose, die mit einem FI-Schalter gesichert ist. Die Verwendung einer Fehlerstromschutzeinrichtung reduziert die Stromschlaggefahr.

3) PERSONENSICHERHEIT

a) Seien Sie wachsam, geben Sie darauf Acht, was Sie tun, und benutzen Sie Ihren gesunden Menschenverstand, wenn Sie ein Elektrowerkzeug verwenden. Betreiben Sie das Gerät nicht, wenn Sie müde sind oder unter dem Einfluss von Drogen, Alkohol oder Medikamenten stehen. Ein Moment der Unachtsamkeit kann beim Gebrauch eines Elektrowerkzeugs zu ernsthaften Verletzungen führen.

b) Tragen Sie eine persönliche Schutzausrüstung. Tragen Sie immer einen Augenschutz. Durch eine für die jeweiligen Bedingungen geeignete Schutzausrüstung wie etwa eine Staubschutzmaske, rutschfeste Schuhe, Helm oder Gehörschutz lässt sich die Verletzungsgefahr verringern.

c) Verhindern Sie ein ungewolltes Anlaufen. Vor dem Anschließen an eine Steckdose und/oder eines Akkus sowie vor dem Aufnehmen oder Transportieren des Geräts immer kontrollieren, ob der Hauptschalter in ausgeschalteter Position ist. Unfälle sind vorprogrammiert, wenn Sie Elektrowerkzeuge mit einem Finger am Betriebsschalter tragen oder Elektrowerkzeuge mit eingeschaltetem Betriebsschalter an eine Steckdose anschließen.

d) Einstell- oder Schraubenschlüssel sollten vor dem Einschalten des Elektrowerkzeugs entfernt werden. Ein Schraubenschlüssel oder ein Schlüssel, der noch an einem beweglichen Teil des Elektrowerkzeuges befestigt ist, kann Verletzungen hervorrufen.

e) Nicht überstrecken. Achten Sie stets auf einen festen Stand und halten Sie das Gleichgewicht. Dies ermöglicht in unerwarteten Situationen eine bessere Kontrolle über das Elektrowerkzeug.

f) Tragen Sie geeignete Arbeitskleidung. Tragen Sie keine weite Kleidung oder Schmuck. Halten Sie Ihre Haare und Kleidung von beweglichen Teilen fern. Weite Kleidung, Schmuck oder langes Haar können sich in den beweglichen Teilen verfangen.

g) Wenn Komponenten zum Anschluss an eine Absauganlage und an Auffangvorrichtungen mitgeliefert werden, achten Sie darauf, dass diese ordnungsgemäß befestigt und benutzt werden. Durch eine Staubabsaugvorrichtung lassen sich Gefahrenquellen durch Staub ausschalten.

h) Auch wenn Sie sich wegen des häufigen Gebrauchs mit dem Gerät auskennen, sollten Sie sich nicht zu einer gewissen Nachlässigkeit verleiten und die Grundsätze der Maschinensicherheit außer Acht lassen. Eine fahrlässige Handlung kann bereits im Bruchteil einer Sekunde zu schweren Verletzungen führen.

4) GEBRAUCH UND PFLEGE DES ELEKTROWERKZEUGS

a) Üben Sie keinen übermäßigen Druck auf das Elektrowerkzeug aus. Verwenden Sie für die jeweiligen Arbeiten das richtige Elektrowerkzeug. Durch das passende Elektrowerkzeug lassen sich

die Arbeiten besser und sicherer in dem jeweils vorgesehenen Tempo erledigen.

b) **Verwenden Sie das Elektrowerkzeug nicht, wenn es sich mit dem Schalter weder ein- noch ausschalten lässt.** Ein Elektrowerkzeug, das sich über den Schalter nicht betätigen lässt, ist gefährlich und muss repariert werden.

c) **Ziehen Sie den Netzstecker aus der Steckdose bzw. nehmen Sie den Akku vom Elektrowerkzeug ab, sofern dieser entfernbar ist, bevor Sie Einstellungen vornehmen, das Zubehör wechseln oder Elektrowerkzeuge verstauen.** Vorbeugende Sicherheitsmaßnahmen wie diese verringern die Gefahr, dass sich das Elektrowerkzeug unbeabsichtigt einschaltet.

d) **Bewahren Sie nicht benutzte Elektrowerkzeuge außerhalb der Reichweite von Kindern auf und verbieten Sie Personen die Gerätebenutzung, die das Elektrowerkzeug oder diese Anweisungen nicht kennen.** In den Händen nicht eingewiesener Benutzer stellen Elektrowerkzeuge eine große Gefahr dar.

e) **Warten Sie Elektrowerkzeuge und Zubehörteile. Achten Sie auf falsch ausgerichtete oder fest sitzende bewegliche Teile, Bruchstellen und sonstige Umstände, die die Funktion des Elektrowerkzeuges beeinträchtigen können. Lassen Sie beschädigte Elektrowerkzeuge reparieren, bevor Sie sie wieder einsetzen.** Viele Unfälle entstehen durch schlecht gewartete Elektrowerkzeuge.

f) **Halten Sie Schneidwerkzeuge scharf und sauber.** Sachgemäß gewartete Schneidwerkzeuge mit scharfen Schneiden neigen weniger zum Festfahren und sind leichter zu kontrollieren.

g) **Benutzen Sie das Elektrowerkzeug, Zubehör, Werkzeugeinsätze usw. gemäß diesen Anweisungen und berücksichtigen Sie dabei die Arbeitsbedingungen und die auszuführenden Arbeiten.** Die Verwendung des Elektrowerkzeugs für Aufgaben, die von seinem bestimmungsgemäßen Zweck abweichen, können zu gefährlichen Situationen führen.

h) **Halten Sie die Griffe und Griffflächen trocken, sauber und frei von Öl und Fett.** Rutschige Griffe und Griffflächen beeinträchtigen die sichere Handhabung des Werkzeugs und führen in unerwarteten Situationen zum Verlust der Kontrolle über das Werkzeug.

5) **BENUTZUNG UND PFLEGE VON AKKUGERÄTEN**

a) **Laden Sie den Akku nur mit dem vom Hersteller vorgegebenen Ladegerät auf.** Ein Ladegerät, das für einen bestimmten Akkutyp geeignet ist, kann bei der Benutzung eines anderen Akkus zu einer Brandgefahr werden.

b) **Benutzen Sie für die Elektrowerkzeuge nur die jeweils zugehörigen Akkus.** Bei Verwendung anderer Akkus besteht Verletzungs- und Brandgefahr.

c) **Wenn der Akku nicht benutzt wird, halten Sie ihn von anderen metallischen Gegenständen fern, wie etwa Büroklammern, Münzen, Schlüssel, Nägel, Schrauben oder anderen kleinen Metallgegenständen, die eine Verbindung zwischen den Polen herstellen können.** Das Kurzschließen der Pole kann Verbrennungen oder Brände verursachen.

d) **Bei unsachgemäßer Anwendung kann Flüssigkeit aus dem Akku austreten; Kontakt vermeiden. Falls Sie versehentlich mit Akkusäure in Berührung gekommen sind, spülen Sie mit Wasser. Falls Akkusäure in die Augen geraten ist, suchen Sie zudem einen Arzt auf.** Aus dem Akku austretende Flüssigkeit kann Reizungen oder Verätzungen verursachen.

e) **Beschädigte oder umgebaute Akkupacks bzw. Geräte nicht verwenden.** Beschädigte oder modifizierte Akkus können sich unvorhergesehen verhalten und einen Brand, eine Explosion oder eine Verletzung hervorrufen.

f) **Akkus oder Werkzeuge vor Feuer oder extremen Temperaturen schützen.** Feuer oder Temperaturen über 130 °C können eine Explosion verursachen.

g) **Befolgen Sie alle Ladeanweisungen und laden Sie den Akku oder das Werkzeug nicht außerhalb des Temperaturbereichs auf, der in der Anleitung angegebenen ist.** Das unsachgemäße Aufladen oder Laden außerhalb des angegebenen Temperaturbereichs kann den Akku beschädigen und die Brandgefahr erhöhen.

6) **REPARATUREN**

a) **Lassen Sie Ihr Elektrowerkzeug von einer qualifizierten Fachkraft und nur unter Verwendung baugleicher Ersatzteile reparieren.** Nur so kann für die Sicherheit des Elektrowerkzeugs gesorgt werden.

b) **Reparieren Sie unter keinen Umständen beschädigte Akkus.** Akkus sollten ausschließlich vom Hersteller selbst oder einer autorisierten Reparaturwerkstatt repariert werden.

SICHERHEITSHINWEISE FÜR AKKU-KARTUSCHENPRESSEN

- **Halten Sie die Hände vom Druckkolben- und Kolbenstangenbereich der Kartuschenpresse fern.** Zwischen Kartuschenaufnahme und Druckkolben besteht für die Finger Quetschgefahr.
- **Achten Sie bei Überkopfarbeiten mit der Kartuschenpresse darauf, dass sich die Kolbenstange nicht in direkter Linie zu den Augen oder dem Kopf befindet.** Die Kolbenstange kann in Bedienrichtung zurückschnellen, wenn der Auslöser für die Kolbenstange versehentlich gedrückt wird. Tragen Sie beim Gebrauch der Kartuschenpresse immer einen Augenschutz.
- **Arbeiten Sie immer in einem gut belüfteten Bereich und tragen Sie gegebenenfalls einen geeigneten Atemschutz.** Bestimmte Dicht- und Klebstoffen können schädliche Dämpfe freisetzen.
- **Um Gefahren durch weggeschleuderte Teile zu vermeiden, stellen Sie sicher, dass das Werkzeug niemals mit loser Düsenkappe betrieben wird.** Wenn die Düse während des Gebrauchs verstopft, müssen Sie diese ersetzen.
- Richten Sie das Werkzeug während des Gebrauchs niemals auf sich selbst oder andere Personen.
- **Stellen Sie sicher, dass sich der Auslöser in der AUS-Position befindet, wenn das Gerät nicht in Gebrauch ist, um ein unbeabsichtigtes Austreten des Materials zu verhindern.**
- **Verwenden Sie nur Zubehör, das vom Hersteller für Ihr Modell empfohlen wird.** Die Verwendung von ungeeignetem Zubehör kann zu Verletzungen führen.

AKKUS

- **Der mitgelieferte Akku (sofern zutreffend) ist nur teilgeladen** (um die volle Kapazität des Akkus nutzen zu können, laden Sie den Akku im Ladegerät vollständig auf, bevor Sie das akkubetriebene Gerät zum ersten Mal verwenden).
- **Nur die mit dieser Maschine mitgelieferten Akkus und Ladegeräte verwenden.**
  - SKIL Akku: BR1*31****
  - SKIL-Ladegerät: CR1*31****
- Beschädigte Akkus nicht verwenden, sondern sofort ersetzen.
- Den Akku nicht zerlegen.
- Gerät/Akku vor Regen schützen.
- Zulässige Umgebungstemperatur (Maschine/Ladegerät/Akku):
  - beim Laden 4 ...40 °C
  - im Betrieb -20 ...+50 °C
  - bei Lagerung -20 ...+50 °C

ERKLÄRUNG DER SYMBOLE AN DER MASCHINE/AM AKKU

③ Die Bedienungsanleitung vor dem Gebrauch lesen.
④ Batterien bzw. Akkus können bei Kontakt mit Feuer explodieren, daher niemals ins Feuer werfen.
⑤ Bei der Aufbewahrung des Geräts/Ladegeräts/Akkus muss die Raumtemperatur unter 50°C betragen.
⑥ Elektrogeräte und Akkus nicht in den Hausmüll werfen

VERWENDUNG

- Aufladen des Akkus
  ! Lesen Sie die mit dem Ladegerät gelieferten Sicherheitshinweise und Betriebsanweisungen.
- Anbringen/Abnehmen des Akkus ②
- Ladestandsanzeige ⑦
  - Drücken Sie die Taste für die Ladestandsanzeige L, um den aktuellen Ladezustand des Akkus abzufragen ⑦a.

  ! Wenn nach dem Drücken der Taste L der niedrigste Ladestand blinkt ⑦b, ist der Akku leer.
  ! Wenn nach dem Drücken der Taste L 2 Ladebalken blinken L ⑦c, ist der Akku nicht im zulässigen Betriebstemperaturbereich.
- Akkuschutz
  Das Gerät schaltet sich plötzlich aus oder das Einschalten wird verhindert, wenn
  - **die Last zu stark ist** --> Last entfernen und neu starten
  - **die Akkutemperatur nicht im zulässigen Betriebstemperaturbereich von -20 bis +50° C liegt** --> Wenn nach dem Drücken der Taste L in der Ladestandsanzeige 2 Balken blinken ⑦c; warten, bis sich der Akku wieder innerhalb des zulässigen Betriebstemperaturbereichs befindet
  - **der Akku fast leer ist (zum Schutz vor Tiefentladung)** --> Nach dem Drücken der Taste L wird ein niedriger Akkustand ⑦b angezeigt bzw. der niedrige Ladestand blinkt in der Anzeige; Akku aufladen

  ! Drücken Sie nicht erneut den Hauptschalter, wenn sich das Gerät automatisch abgeschaltet hat. Der Akku kann dadurch beschädigt werden.
- Drehzahlregelung ⑧
  - Stellen Sie die Materialfördermenge mit dem Drehzahlregler H ein.
  - Einstellung „1“ ist die niedrigste Geschwindigkeit und Einstellung „6“ ist die höchste Geschwindigkeit.

  ! Wenn das Werkzeug bei Geschwindigkeit 1 nicht funktioniert, wählen Sie eine höhere Geschwindigkeit oder verwenden Sie eine größere Öffnung der Düse.
- Ein/Aus ⑨
  - Drücken Sie den Auslöser J , um das Werkzeug einzuschalten.
  - Lassen Sie den Auslöser J los, um das Werkzeug auszuschalten.
- Entfernen/Einsetzen der 411-mm-Kolbenstange ⑩

  ! Entfernen Sie den Akkupack, bevor Sie die Kolbenstange wechseln.
  ! Die 411-mm-Kolbenstange D darf nur mit dem 40-mm-Druckkolben A verwendet werden.

  Entfernen:
  - Drehen Sie die Schraube N gegen den Uhrzeigersinn, um sie zu entfernen.
  - Ziehen Sie den 40-mm-Druckkolben A nach vorne und entfernen Sie ihn.
  - Ziehen Sie die Kolbenstange D nach hinten und vollständig aus der Öffnung heraus.

  Einsetzen:
  - Führen Sie die Kolbenstange D vollständig in die Öffnung ein.
  - Setzen Sie den 40-mm-Druckkolben A und die Schraube N ein.
  - Drehen Sie die Schraube N im Uhrzeigersinn, um den Druckkolben A zu befestigen.
- Entfernen/Einsetzen der Kartuschenaufnahme

  ! Entfernen Sie den Akkupack, bevor Sie die Kartuschenaufnahme entfernen oder einsetzen.
  ! Die Kartuschenaufnahme B darf nur mit der 411-mm-Kolbenstange D verwendet werden.

  Entfernen ⑪a:
  - Drehen Sie die Kartuschenaufnahme B gegen den Uhrzeigersinn, um sie zu entfernen.

  Einsetzen ⑪b:
  - Setzen Sie die Kartuschenaufnahme B in den Klemmring E ein.
  - Drehen Sie die Kartuschenaufnahme B im Uhrzeigersinn, um sie zu befestigen.
  - Drehen Sie den Klemmring E, um die Kartuschenaufnahme B für den Einsatz in verschiedenen Winkeln um 360° einzustellen.
- Kartusche (nicht im Lieferumfang enthalten)

  ! Halten Sie die Kolbenstange und die Kartuschenaufnahme frei von Rückständen des Dichtmaterials.
  ! Entfernen Sie den Akkupack, bevor Sie die Kartusche einsetzen oder herausnehmen.
  ! Die Kartusche darf nur mit der Kartuschenaufnahme B verwendet werden.

  Einsetzen:
  - Schneiden Sie die Spitze der Kartusche bei Bedarf in einem 45˚-Winkel ab ⑫a.

  ! Kleine Düsenöffnungen erfordern mehr Kraft, um das Dichtmaterial herauszudrücken.
  - Drehen Sie den Durchstechdorn C nach vorne, um die innere Versiegelung der Kartusche zu durchstoßen ⑫b.

  ! Wird die innere Versiegelung nicht durchstoßen,

kann Material an der Rückseite der Kartusche austreten.

- Halten Sie das Werkzeug gut fest und ziehen Sie den Griff der Kolbenstange G nach hinten ⑫c.
- Stecken Sie die flache Seite der Kartusche in die Kartuschenaufnahme B und senken Sie danach die Düse.
- Drücken Sie den Griff der Kolbenstange G nach vorne, bis der Kolben A an der Kartusche anliegt

! Stellen Sie sicher, dass die Kartusche vollständig eingesetzt und an beiden Enden fixiert ist.

- Stellen Sie die Kartuschenaufnahme B in den gewünschten Winkel.

Entfernen:

- Ziehen Sie den Griff der Kolbenstange G nach hinten.
- Ziehen Sie die Kartusche nach oben heraus.

• Einsetzen/Entfernen der 544-mm-Kolbenstange ⑬

! Entfernen Sie den Akkupack, bevor Sie die Kolbenstange wechseln.

! Die 544-mm-Kolbenstange Q darf nur mit dem 50-mm-Druckkolben P verwendet werden.

Einsetzen:

- Führen Sie die Kolbenstange Q vollständig in die Öffnung ein.
- Drehen Sie den 50-mm-Druckkolben P im Uhrzeigersinn, um ihn zu fixieren.

Entfernen:

- Drehen Sie den 50-mm-Druckkolben P gegen den Uhrzeigersinn, um ihn zu entfernen.
- Ziehen Sie die Kolbenstange Q nach hinten vollständig aus der Öffnung heraus.

• Einsetzen/Entfernen des Aluminiumzylinders ⑭

! Entfernen Sie den Akkupack, bevor Sie den Aluminiumzylinder entfernen oder einsetzen.

! Der 600-ml-Aluminiumzylinder T darf nur mit der 544-mm-Kolbenstange Q verwendet werden.

- Setzen Sie den Aluminiumzylinder T in den Klemmring E ein.
- Drehen Sie den Aluminiumzylinder T im Uhrzeigersinn, um ihn einzusetzen und sicher zu befestigen.
- Drehen Sie den Aluminiumzylinder T gegen den Uhrzeigersinn, um ihn zu entfernen.

• Schlauchbeutel (nicht mitgeliefert)

! Halten Sie die Kolbenstange und den Aluminiumzylinder frei von Rückständen des Dichtmaterials.

! Entfernen Sie den Akkupack, bevor Sie den Schlauchbeutel einsetzen oder herausnehmen.

! Der Schlauchbeutel darf nur mit dem Aluminiumzylinder T verwendet werden.

- Entfernen Sie bei Bedarf die Düsenkappe S und die Düse R.
- Halten Sie das Werkzeug gut fest und ziehen Sie den Griff der Kolbenstange G nach hinten.
- Führen Sie den Schlauchbeutel in den Zylinder ein und schneiden Sie die Tülle ab ⑮a.
- Setzen Sie die Düse R in die Düsenkappe S ein, wobei die Düsenspitze nach außen zeigt ⑮b.
- Schrauben Sie die Düsenkappe S auf den Zylinder T.
- Schneiden Sie das vordere Stück der Düse je nach gewünschter Anwendung passend ab.
- Drücken Sie den Griff der Kolbenstange G nach vorne, bis der Kolben P am Schlauchbeutel anliegt

• Halten und Führen des Werkzeugs ⑯

! Werkzeug beim Arbeiten immer am grauen Griffbereich fassen.

- Bedecken Sie die Lüftungsschlitze M nicht.

WARTUNG/REPARATUR

• Halten Sie das Werkzeug stets sauber (insbesondere die Lüftungsschlitze M ②).

! Entfernen Sie vor der Reinigung den Akku aus dem Gerät.

- Reinigen Sie das Werkzeug mit einem trockenen, weichen Tuch.
- Entfernen Sie Rückstände des Dichtmaterials vollständig von der Kolbenstange, der Kartuschenaufnahme und dem Zylinder.

• Lagerung

! Entfernen Sie vor dem Einlagern den Akku aus dem Gerät.

- Reinigen Sie das Gerät gründlich, bevor Sie es verstauen.

• Sollte das Gerät trotz sorgfältiger Herstellungs- und Prüfverfahren einmal ausfallen, sollte die Reparatur von einer Fachwerkstatt für SKIL elektrische Maschinen ausgeführt werden.

- Schicken Sie das Maschine unzerlegt zusammen mit dem Kaufbeleg an den Fachhändler oder an die nächste t SKIL Vertragswerkstatt. (Die Anschriften sowie die Ersatzteilzeichnung des Geräts sind auf www.skil.com zu finden.)

• Beachten Sie, dass Schäden durch Überlastung oder unsachgemäßen Gebrauch des Geräts von der Garantie ausgeschlossen sind (die SKIL Garantiebedingungen erhalten Sie auf www.skil.com oder bei Ihrem Fachhändler)

UMWELTAUFLAGEN

Nur für EU-Länder

• Elektrogeräte, Zubehör und Verpackungen nicht im Hausmüll entsorgen.

- Gemäß der europäischen Richtlinie 2012/19/EG über Elektro- und Elektronik-Altgeräte und deren Umsetzung in nationales Recht müssen nicht mehr gebrauchsfähige Elektrogeräte getrennt gesammelt und einer umweltgerechten Wiederverwertung zugeführt werden.
- Das Symbol ⑥ soll Sie im Entsorgungsfall daran erinnern.

! Bevor Sie die Batterie entsorgen, kleben Sie die Batterieenden mit einem festen Klebeband ab, um so Kriechströme zu vermeiden.

GERÄUSCH/VIBRATION

• Schalldruckpegel L_{pA}, Schallleistungspegel L_{WA}, Vibrationswerte a_h (kontinuierliche Vibrationen), p_F (wiederholte Stoßvibrationen) und Unsicherheit K gemäß EN 62841-1:2015/A1:2025:

Lärm	
Schalldruckpegel (L_{pA})	L_{pA}=58 dB(A) K=3 dB

Schallleistungspegel (L_{WA})	L_{WA} = 66 dB(A) K=3 dB
Schwingungen	
Dauerschwingungen (a_h)	a_h=0,1 m/s² K= 1,5m/s²
Wiederholte Stoßschwingungen (p_F)	p_F= 7 m/s² K = 0,3 m/s²

- Die angegebenen Werte für Schwingungsemission und Geräuschemission, die in den technischen Daten und der Konformitätserklärung angegeben werden, wurden nach einem genormten Prüfverfahren EN 62841 ermittelt und können für den Vergleich eines Werkzeugs mit einem anderen verwendet werden.
  Der angegebene Schwingungsemissionswert und der/die angegebene(n) Geräuschemissionswert(e) können auch für eine vorläufige Gefährdungsbeurteilung verwendet werden.
  WARNUNG! Die Schwingungs- und Lärmemissionen während der tatsächlichen Arbeit mit dem Elektrowerkzeug können abhängig vom jeweiligen Werkzeugeinsatz vom angegebenen Wert abweichen. Der Schwingungswert kann den angegebenen Betrag überschreiten.
  Bei der Beurteilung der Schwingungsexposition zur Bestimmung von Sicherheitsmaßnahmen, die gemäß der Richtlinie 2002/44/EG zum Schutz von Personen notwendig sind, die regelmäßig Elektrowerkzeuge bei der Beschäftigung verwenden, sollten die tatsächlichen Einsatzbedingungen und die Art und Weise, wie das Werkzeug verwendet wird, berücksichtigt werden; das schließt auch eine Berücksichtigung aller Zeiten ein, während der das Gerät ausgeschaltet oder unbelastet eingeschaltet ist, sowie die Einschaltzeiten.

NL

Kitpistool 3172

INLEIDING

- Het gereedschap is bedoeld voor het afdichten van kieren en scheuren
- Controleer of de verpakking alle afgebeelde onderdelen uit de tekening bevat ②
- Als onderdelen ontbreken of beschadigd zijn, neemt u contact op met de dealer
- Lees en bewaar deze gebruiksaanwijzing ③
- Let met name op de veiligheidsinstructies en de waarschuwingen; het niet in acht nemen hiervan kan ernstig letsel tot gevolg hebben

TECHNISCHE GEGEVENS ①

[1] Gewicht zonder accu (het gewicht van de accu is te vinden op www.skil.com)
inclusief:

A 40 mm drukschijf
B Patroonhouder
D 411 mm duwstang
G Handgreep van de duwstang

[2] Gewicht zonder accu (het gewicht van de accu is te vinden op www.skil.com)
inclusief:

P 50 mm drukschijf
Q 544 mm duwstang
R Mondstuk (3)
S Mondstukdop
T 600 ml aluminium buis

ONDERDELEN VAN HET GEREEDSCHAP ②

A 40 mm drukschijf
B Patroonhouder
C Doorprikpen
D 411 mm duwstang
E Klemkraag
F Ophanghaak
G Handgreep van de duwstang
H Snelheidsinstelwiel
J Trekkerschakelaar
K Hoofdhandgreep
L Accuniveau-indicator
M Ventilatieopeningen
N Schroef
P *50 mm drukschijf
Q *544 mm duwstang
R *Mondstuk (3)
S *Mondstukdop
T *600 ml aluminium buis
***NIET STANDAARD INBEGREPEN**

VEILIGHEID

ALGEMENE VEILIGHEIDSWAARSCHUWINGEN VOOR ELEKTRISCH GEREEDSCHAP

⚠ Waarschuwing! Lees alle veiligheidswaarschuwingen, instructies, illustraties en specificaties die met dit elektrische gereedschap zijn meegeleverd. Het niet opvolgen van alle onderstaande instructies kan leiden tot elektrische schokken en/of ernstig letsel.

BEWAAR ALLE WAARSCHUWINGEN EN INSTRUCTIES VOOR TOEKOMSTIG GEBRUIK.

De term “elektrisch gereedschap” in de waarschuwingen verwijst naar uw op het voedingsnet aangedreven (met snoer) elektrisch gereedschap of accuaangedreven (snoerloos) elektrisch gereedschap.

1) VEILIGHEID OP DE WERKPLAATS

a) Houd uw werkplaats schoon en goed verlicht. Rommelige of donkere gebieden nodigen uit tot ongelukken.

b) Gebruik geen elektrisch gereedschap in ruimten waar een explosieve atmosfeer kan ontstaan, bijvoorbeeld in de aanwezigheid van ontvlambare vloeistoffen, gassen of stof. Elektrisch gereedschap creëert vonken, deze kunnen stof of dampen in brand steken.

c) Houd kinderen en omstanders uit de buurt wanneer u een elektrisch gereedschap bedient. Afleiding kan

tot controleverlies leiden.

2) ELEKTRISCHE VEILIGHEID

a) De stekker van het elektrische gereedschap dient met het stopcontact overeen te stemmen. Pas de stekker op geen enkele manier aan. Gebruik geen adapterstekker met geaard elektrisch gereedschap. Niet aangepaste stekkers en overeenkomstige stopcontacten beperken het risico op elektrische schokken.

b) Vermijd lichamelijk contact met geaarde oppervlakken, zoals pijpleidingen, radiatoren, fornuizen of koelkasten. Het risico op een elektrische schok is groter als uw lichaam geaard is.

c) Stel elektrisch gereedschap niet bloot aan regen of natte omstandigheden. Water dat in elektrisch gereedschap binnendringt, vergroot het risico op een elektrische schok

d) Gebruik de kabel niet op een verkeerde manier. Gebruik de kabel nooit om het elektrische gereedschap te dragen, te trekken of om de stekker uit het stopcontact te halen. Houd de kabel uit de buurt van hitte, olie, scherpe randen of bewegende onderdelen. Beschadigde of verstrikte kabels vergroten het risico op een elektrische schok.

e) Wanneer u een elektrisch gereedschap buitenshuis bedient, gebruik dan een verlengkabel die geschikt is voor gebruik buitenshuis. Het gebruik van een kabel die voor gebruik buitenshuis geschikt is, verkleint het risico op een elektrische schok.

f) Als het gebruik van elektrisch gereedschap in een vochtige omgeving onvermijdbaar is, gebruik dan een aardlekschakelaar (ALS). Het gebruik van een aardlekschakelaar verkleint het risico op een elektrische schok.

3) PERSOONLIJKE VEILIGHEID

a) Wees waakzaam, let op wat u doet en gebruik uw gezond verstand wanneer u elektrisch gereedschap gebruikt. Gebruik het elektrisch gereedschap niet als u moe bent of onder de invloed bent van drugs, alcohol of medicijnen. Een moment van onoplettendheid tijdens het gebruik van elektrische gereedschappen kan leiden tot ernstig persoonlijk letsel.

b) Gebruik persoonlijke beschermingsmiddelen. Draag altijd oogbescherming. Beschermingsmiddelen zoals een stofmasker, slipvaste veiligheidsschoenen, veiligheidshelm of gehoorbescherming afhankelijk van de aard en het gebruik van het gereedschap verkleint het risico op persoonlijk letsel.

c) Vermijd dat de machine per ongeluk wordt gestart. Zorg dat de schakelaar op de stand 'Uit' is ingesteld voordat u het gereedschap op een stroombron en/of accupack aansluit, vastneemt of draagt. Het dragen van elektrisch gereedschap met uw vinger op de schakelaar of gereedschap ingeschakeld op de stroomvoorziening aansluiten kan ongevallen veroorzaken.

d) Verwijder instelsleutels of moersleutels voordat u het elektrische gereedschap inschakelt. Een instelsleutel of moersleutel in een draaiend deel van het elektrische gereedschap achterlaten kan leiden tot persoonlijk letsel.

e) Reik niet te ver. Zorg er altijd voor dat u stevig en stabiel staat. Dit zorgt ervoor dat u het elektrisch gereedschap in onverwachte situaties beter onder controle kunt houden.

f) Draag passende kleding. Draag geen los hangende kleding of sieraden. Houd uw haar en kleding uit de buurt van bewegende onderdelen. Los hangende kleding, sieraden en lang haar kunnen in bewegende onderdelen verstrikt raken.

g) Wanneer de montage van stofafzuiging- of stofopvangvoorzieningen mogelijk is, dient u ervoor te zorgen dat deze juist aangesloten en gebruikt worden. Het gebruik van voorzieningen voor stofopvang kan helpen om het risico in verband met stof te verlagen.

h) Word niet zelfingenomen door de ervaring die u hebt opgedaan door frequent gebruik, waardoor u dan de veiligheidswaarschuwingen negeert. Een achteloze actie kan binnen een fractie van een seconde ernstig letsel veroorzaken.

4) ELEKTRISCH GEREEDSCHAP GEBRUIKEN EN ONDERHOUDEN

a) Overbelast het elektrische gereedschap niet. Gebruik het juiste elektrisch gereedschap voor uw toepassing. Met het juiste elektrisch gereedschap werkt u beter en veiliger binnen het aangegeven vermogensbereik.

b) Gebruik het elektrische gereedschap niet als de schakelaar niet kan worden in- en uitgeschakeld. Elektrisch gereedschap dat niet kan worden in- of uitgeschakeld is gevaarlijk en moet worden gerepareerd.

c) Trek de stekker uit de stroomvoorziening en/of verwijder het accupack, indien deze kan worden verwijderd, uit het elektrische gereedschap voordat u het instelt, accessoires vervangt of het gereedschap opbergt. Deze preventieve voorzorgsmaatregelen beperken het risico op onbedoeld starten van het elektrisch gereedschap.

d) Berg niet-gebruikt elektrisch gereedschap op buiten het bereik van kinderen en zorg ervoor dat personen die niet vertrouwd zijn met het gereedschap of die deze instructies niet hebben gelezen het gereedschap niet gebruiken. Elektrisch gereedschap is gevaarlijk wanneer het door onervaren personen wordt gebruikt.

e) Onderhoud het elektrische gereedschap en de accessoires. Controleer of de bewegende onderdelen correct functioneren en niet vastklemmen en of de onderdelen zodanig gebroken of beschadigd zijn dat de werking van het elektrische gereedschap nadelig wordt beïnvloed. Laat een beschadigd elektrisch gereedschap eerst repareren voordat u het weer in gebruik neemt. Vele ongevallen zijn het gevolg van slecht onderhouden elektrisch gereedschap.

f) Houd de snij-onderdelen scherp en schoon. Zorgvuldig onderhouden snij-gereedschap met scherpe snijranden klemt minder snel vast en is gemakkelijker te beheersen.

g) Gebruik het elektrisch gereedschap, accessoires, inzetgereedschap, etc. in overeenstemming met deze instructies en houd hierbij rekening met de werkomstandigheden en de uit te voeren werkzaamheden. Het gebruik van elektrisch gereedschap voor andere dan de beoogde toepassingen kan tot gevaarlijke situaties leiden.

h) Houd de handgrepen en greepvlakken droog, schoon en vrij van olie en smeervet. Glibberige handgrepen en greepvlakken maken een veilige omgang en de controle over het elektrisch gereedschap in onverwachte situaties onmogelijk.

5) ACCU-GEREEDSCHAP GEBRUIKEN EN ONDERHOUDEN

a) Laad alleen op met de oplader die door de fabrikant is aangegeven. Een oplader die geschikt is voor een bepaald type accupack kan tot brandgevaar leiden wanneer deze gebruikt wordt met een ander accupack.

b) Gebruik elektrisch gereedschap alleen met de specifiek aangegeven accupack. Het gebruik van andere accupacks kan risico op letsel en brandgevaar veroorzaken.

c) Wanneer u het accupack niet gebruikt, houd het uit de buurt van andere metalen voorwerpen zoals paperclips, munten, sleutels, spijkers, schroeven of andere kleine metalen voorwerpen die de twee aansluitklemmen kunnen verbinden. Het kortsluiten van de aansluitklemmen kan brandwonden of brand veroorzaken.

d) Bij verkeerd gebruik kan er vloeistof uit de accu worden gespoten; vermijd elk contact. Als aanraking met de vloeistof plaatsvindt, spoel het dan af met water. Als de vloeistof in contact komt met de ogen, dient u onmiddellijk een arts te consulteren. Vloeistof uit de accu kan irritatie of brandwonden veroorzaken.

e) Gebruik geen accupack of gereedschap dat is beschadigd of aangepast. Beschadigde of aangepaste accu's kunnen resulteren in onvoorzien gedrag zoals brand, explosie of het risico op letsel.

f) Stel een accupack of gereedschap niet bloot aan vuur of excessieve temperaturen. Blootstelling aan vuur of temperaturen boven 130°C kan leiden tot een explosie.

g) Neem alle laadinstructies in acht en laad de accupack of het gereedschap niet buiten het gespecificeerde temperatuurbereik in de handleiding op. Het onjuist laden of bij een temperatuur buiten het temperatuurbereik kan de accu beschadigen en er bestaat een gevaar op brand.

6) REPARATIE

a) Laat uw elektrisch gereedschap repareren door een gekwalificeerde reparateur en alleen met identieke reserve-onderdelen. Dit waarborgt de veiligheid van het elektrisch gereedschap.

b) Repareer beschadigde accupacks nooit. Onderhoud van accupacks mag alleen worden uitgevoerd door de fabrikant of een geautoriseerde dienstverlener.

VEILIGHEIDSINSTRUCTIES VOOR HET ACCUKITPISTOOL

- **Houd uw handen uit de buurt van de drukschijf en de duwstang van het kitpistool.** Uw vingers kunnen bekneld raken tussen de patroonhouder en de drukschijf.
- **Zorg er bij werkzaamheden boven uw hoofd met het kitpistool voor dat de duwstang niet in de richting van uw ogen of hoofd wijst.** De duwstang kan in de richting van de gebruiker terugschieten als de ontgrendelknop van de duwstang per ongeluk wordt ingedrukt. Draag altijd oogbescherming wanneer u het kitpistool gebruikt.
- **Werk altijd in een goed geventileerde ruimte en draag indien nodig geschikte ademhalingsbescherming.** De dampen van sommige kitten en lijmen kunnen schadelijk zijn.
- **Om gevaar door rondvliegende onderdelen te voorkomen, mag u het gereedschap nooit gebruiken als de mondstukdop loszit.** Als het mondstuk tijdens het gebruik verstopt raakt, moet u het vervangen.
- Richt het gereedschap tijdens het gebruik nooit op uzelf of anderen.
- **Zorg ervoor dat de trekkerschakelaar in de UIT-stand staat wanneer het gereedschap niet wordt gebruikt, om te voorkomen dat er onbedoeld materiaal vrijkomt.**
- **Gebruik uitsluitend accessoires die door de fabrikant voor uw model worden aanbevolen.** Het gebruik van ongeschikte accessoires kan letsel veroorzaken.

ACCU'S

- **De meegeleverde accu is deels opgeladen** (om een volledige capaciteit van de accu te garanderen, moet u de accu volledig opladen in de lader voordat u uw elektrisch gereedschap voor de eerste keer gebruikt)
- **Gebruik uitsluitend de volgende accu's en laders voor deze machine**
  - SKIL-accu: BR1*31****
  - SKIL-lader: CR1*31****
- Gebruik de accu niet wanneer deze beschadigd is; hij moet worden vervangen
- Demonteer de accu niet
- Stel de machine/accu niet bloot aan regen
- Toegestane omgevingstemperatuur (gereedschap/lader/accu):
  - tijdens het laden 4...40°C
  - tijdens het gebruik -20...+50°C
  - tijdens de opslag –20...+50°C

UITLEG VAN DE SYMBOLEN OP GEREEDSCHAP/ACCU

③ Lees de gebruiksaanwijzing vóór gebruik
④ Accu's kunnen exploderen wanneer ze in vuur worden gegooid, dus verbrand de accu om welke reden dan ook niet
⑤ Bewaar het product, de lader/accu op een plaats waar de temperatuur niet hoger dan 50°C kan worden
⑥ Voer elektrische producten en accu's nooit via het huishoudelijk afval af

GEBRUIK

- Accu opladen
  ! lees de veiligheidswaarschuwingen en -voorschriften die bij de lader worden geleverd
- De accu verwijderen/installeren ②
- Accuniveau-indicator ⑦
  - Druk op de accuniveau-indicatorknop L om het huidige accuniveau weer te geven ⑦a
  ! wanneer het onderste niveau van de accuniveau-indicator begint te knipperen nadat u op knop L ⑦b hebt gedrukt, is de accu leeg
  ! Als 2 niveaus van de accuniveau-indicator beginnen te knipperen nadat u op knop L ⑦c hebt gedrukt , bevindt de accu zich buiten het toegestane bedrijfstemperatuurbereik

- Accubescherming
  De machine wordt plotseling uitgeschakeld of kan niet worden ingeschakeld, wanneer
  - **de belasting is te hoog** --> verwijder de belasting en start opnieuw
  - **de temperatuur van de accu ligt niet binnen het toegestane bedrijfstemperatuurbereik van -20 tot +50°C** --> 2 niveaus van de accuniveau-indicator beginnen te knipperen als er op knop L ⑦c wordt gedrukt; wacht tot de accu weer binnen het toegestane bedrijfstemperatuurbereik zit
  - **de accu bijna leeg is (ter bescherming tegen diepe ontlading)** --> er wordt een laag accuniveau of knipperend accuniveau ⑦b aangegeven door de accuniveau-indicator als er op knop L wordt gedrukt; accu opladen

  ! blijf niet op de aan/uit-schakelaar drukken nadat de machine automatisch is uitgeschakeld; de accu kan beschadigd raken
- Snelheidsinstelling ⑧
  - stel de materiaaldoorvoersnelheid in met het snelheidsinstelwiel H
  - stand '1' is de laagste snelheid en stand '6' is de hoogste snelheid

  ! als het gereedschap niet werkt op stand 1, kiest u een hogere snelheid of gebruikt u een grotere mondstukopening
- Aan/uit ⑨
  - druk op de trekkerschakelaar J om het gereedschap in te schakelen
  - laat de trekkerschakelaar J los om het gereedschap uit te schakelen
- De 411 mm duwstang verwijderen/plaatsen ⑩

  ! verwijder de accu voordat u de duwstang vervangt

  ! de 411 mm duwstang D mag uitsluitend worden gebruikt met de 40 mm drukschijf A

  Verwijderen:
  - draai de schroef N linksom om deze te verwijderen
  - trek de 40 mm drukschijf A naar voren en verwijder deze
  - trek de duwstang D volledig naar achteren uit de opening

  Plaatsen:
  - steek de duwstang D volledig in de opening
  - plaats de 40 mm drukschijf A en de schroef N
  - draai de schroef N met de klok mee om de drukschijf A vast te zetten
- De patroonhouder verwijderen/plaatsen

  ! verwijder de accu voordat u de patroonhouder verwijdert of plaatst

  ! de patroonhouder B mag uitsluitend worden gebruikt met de 411 mm duwstang D

  Verwijderen ⑪a:
  - draai de patroonhouder B tegen de klok in om deze te verwijderen

  Plaatsen ⑪b:
  - steek de patroonhouder B in de klemkraag E
  - draai de patroonhouder B rechtsom om deze te plaatsen en stevig vast te zetten
  - draai de klemkraag E om de patroonhouder B 360° te kunnen verstellen voor gebruik onder verschillende hoeken
- Kitkoker (niet inbegrepen)

  ! houd de duwstang en de patroonhouder vrij van kitresten

  ! verwijder de accu voordat u de kitkoker plaatst of verwijdert

  ! de kitkoker mag uitsluitend worden gebruikt met de patroonhouder B

  Plaatsen:
  - Snijd indien nodig de punt van de kitkoker onder een hoek van 45° af ⑫a

  ! bij kleine mondstukopeningen is meer kracht nodig om de kit naar buiten te persen
  - draai de doorprikpen C naar voren om de binnenafdichting van de kitkoker te doorbreken ⑫b

  ! als de binnenafdichting niet wordt doorbroken, kan er kit uit de achterkant van de koker lekken
  - houd het gereedschap stevig vast en trek de handgreep van de duwstang G naar achteren ⑫c
  - steek het platte uiteinde van de kitkoker in de patroonhouder B en laat vervolgens het mondstuk zakken
  - duw de handgreep van de duwstang G naar voren totdat de drukschijf A tegen de kitkoker aanligt

  ! controleer of de kitkoker volledig is geplaatst en aan beide uiteinden stevig vastzit
  - draai de patroonhouder B in de gewenste hoek

  Verwijderen:
  - trek de handgreep van de duwstang G naar achteren
  - Til de kitkoker op en verwijder deze
- De 544 mm duwstang plaatsen/verwijderen ⑬

  ! verwijder de accu voordat u de duwstang vervangt

  ! De 544 mm duwstang Q mag uitsluitend worden gebruikt met de 50 mm drukschijf P

  Plaatsen:
  - steek de duwstang Q volledig in de opening
  - draai de 50 mm drukschijf P rechtsom om deze vast te zetten

  Verwijderen:
  - draai de 50 mm drukschijf P linksom om deze te verwijderen
  - trek de duwstang Q volledig uit de opening
- De aluminium buis plaatsen/verwijderen ⑭

  ! Verwijder de accu voordat u de aluminium buis verwijdert of plaatst

  ! De aluminium buis T van 600 ml mag uitsluitend worden gebruikt met de 544 mm duwstang Q
  - steek de aluminium buis T in de klemkraag E
  - draai de aluminium buis T met de klok mee om deze te plaatsen en stevig vast te zetten
  - draai de aluminium buis T tegen de klok in om hem te verwijderen
- Kitworst (niet inbegrepen)

  ! houd de duwstang en de aluminium buis vrij van kitresten

  ! verwijder de accu voordat u de kitworst plaatst of verwijdert

  ! worstpakket moet alleen gebruikt worden met aluminium buis T
  - verwijder indien nodig de mondstukdop S en het mondstuk R
  - houd het gereedschap stevig vast en trek de handgreep van de duwstang G naar achteren
  - plaats de kitworst in de buis en snijd de verpakking open ⑮a

- plaats het mondstuk R in de mondstukdop S, met de punt van het mondstuk naar buiten gericht ⑮b
- schroef de mondstukdop S op de buis T
- snijd de punt van het mondstuk af op de gewenste maat voor de toepassing
- duw de handgreep van de duwstang G naar voren totdat de drukschijf P tegen de kitworst aanligt

• Het gereedschap vasthouden en geleiden ⑯
  ! houd het gereedschap tijdens het werk altijd vast bij het(de) grijs-gekleurde greepvlak(ken)
  - houd de ventilatieopeningen M vrij

ONDERHOUD/SERVICE

• houd het gereedschap altijd schoon (vooral de ventilatieopeningen M ②)
  ! verwijder de accu uit het gereedschap voordat u het reinigt
  - reinig het gereedschap met een droge, zachte doek
  - Verwijder alle kitresten van de duwstang, de patroonhouder en de buis

• Opslag
  ! verwijder de accu uit het gereedschap voordat u het gereedschap opbergt
  - maak het gereedschap grondig schoon voordat u het opbergt

• Als de machine ondanks de zorgvuldige fabricage- en testprocedures defect raakt, moet de reparatie worden uitgevoerd door een after-sales servicecentrum voor elektrisch SKIL-gereedschap
  - stuur de machine ongedemonteerd, samen met het aankoopbewijs, naar uw dealer of het dichtstbijzijnde SKIL-servicepunt (adressen en het servicediagram van de machine zijn te vinden op www.skil.com)

• Denk eraan, dat beschadigingen als gevolg van overbelasting of onjuist gebruik van de machine niet onder de garantie vallen (voor de garantievoorwaarden van SKIL zie www.skil.com of raadpleeg uw dealer)

MILIEU

Alleen voor EU-landen

• Geef elektrische machines, accessoires en verpakkingen niet met het huisvuil mee
  - overeenkomstig de Europese Richtlijn 2012/19/EG betreffende afgedankte elektrische en elektronische apparatuur en de omzetting daarvan in nationale wetgeving, moeten elektrische machines die het einde van hun levensduur hebben bereikt afzonderlijk worden ingezameld en worden ingeleverd bij een milieuvriendelijke recyclingvoorziening
  - symbool ⑥ zal u eraan herinneren als u het gereedschap moet afdanken
  ! bescherm de accu-contacten met stevig plakband voordat ze afgedankt worden, om kortsluiting te voorkomen

GELUID/TRILLING

• Geluidsdrukniveau L_{pA}, geluidsvermogenniveau L_{WA}, trillingswaarden a_h (continue trillingen), p_F (herhaalde schoktrillingen) en onzekerheid K bepaald volgens EN 62841-1:2015/A1:2025:

Geluid	
geluidsdrukniveau (L_{pA})	L_{pA}=58 dB(A) K=3 dB
geluidsvermogenniveau (L_{WA})	L_{WA}=66 dB(A) K=3 dB
Trillingen	
continue trillingen (a_h)	a_h=0,1 m/s² K=1,5 m/s²
herhaalde schoktrillingen (p_F)	p_F=7 m/s² K=0,3 m/s²

• De opgegeven trillings- en geluidsemissiewaarden in de technische gegevens en de conformiteitsverklaring zijn gemeten volgens een gestandaardiseerde meetmethode zoals voorgeschreven in EN62841 en kunnen worden gebruikt om het ene gereedschap met het andere te vergelijken.
  De opgegeven trillingswaarde en de opgegeven geluidswaarde(n) kunnen ook worden gebruikt bij een voorafgaande beoordeling van de blootstelling.
  Waarschuwing! de trillings- en geluidswaarden tijdens het daadwerkelijk gebruik van het elektrisch gereedschap kunnen afwijken van de opgegeven waarde, afhankelijk van de manier waarop het gereedschap wordt gebruikt. Het trillingsniveau kan hoger zijn dan het opgegeven niveau.
  Bij het beoordelen van de trillingsblootstelling om de veiligheidsmaatregelen te bepalen die vereist zijn volgens richtlijn 2002/44/EG ter bescherming van personen die regelmatig elektrisch gereedschap gebruiken in hun werk, moet een schatting van de trillingsblootstelling rekening houden met de werkelijke gebruiksomstandigheden en de manier waarop het gereedschap wordt gebruikt. Hierbij moet ook rekening worden gehouden met alle delen van de werkcyclus, zoals de momenten waarop het gereedschap is uitgeschakeld, wanneer het stationair draait en de tijd dat de trekker wordt ingedrukt.

S

Fogpistol 3172

INTRODUKTION

• Verktyget är avsett för att täta springor och sprickor
• Kontrollera att förpackningen innehåller att delar såsom visas på bilden ②
• Om delar saknas eller är skadade kontaktar du återförsäljaren
• Läs igenom och spara denna bruksanvisning ③
• Uppmärksamma särskilt säkerhetsinstruktionerna och varningarna, om dessa inte följs kan det resultera i allvarliga personskador

EKNISKA DATA ①

[1)] Vikt utan batteripaket (batteripaketets vikt finns på www.skil.com) inklusive:

A 40mm Kolv
B Patronhållare
D 411mm Kolvstång
G Tryckstångshandtag

[2] Vikt utan batteripaket (batteripaketets vikt finns på www.skil.com) inklusive:

P 50 mm kolv
Q 544 mm Kolvstång
R Munstycke (3)
S Munstyckeslock
T 600 ml aluminiumrör

VERKTYGSELEMENT ②

A 40mm Kolv
B Patronhållare
C Spett
D 411 mm kolvstång
E Monteringskrage
F Hängkrok
G Kolvstångshandtag
H Hjul för varvtalsinställning
J Avtryckare
K Huvudhandtag
L Batterinivåindikator
M Ventilationsöppningar
N Skruv
P *50 mm kolv
Q *544 mm Kolvstång
R *Munstycke (3)
S *Munstyckeslock
T *600 ml aluminiumrör

*** INGÅR EJ SOM STANDARD**

SÄKERHET

ALLMÄNNA SÄKERHETSVARNINGAR FÖR ELVERKTYG

⚠ Varning! Läs igenom alla säkerhetsvarningar, instruktioner, illustrationer och specifikationer som medföljer elverktyget. Underlåtenhet att följa alla instruktioner som listas nedan kan resultera i elektriska stötar, brand och/eller allvarliga personskador.

SPARA ALLA VARNINGAR OCH INSTRUKTIONER FÖR FRAMTIDA REFERENS.

Termen "elverktyg" i varningarna syftar på ditt starkströmsdrivna (sladdanslutna) elverktyg eller batteridrivna (sladdlösa) elverktyg.

1) SÄKERHET VID ARBETSOMRÅDET

a) Håll arbetsområdet rent och ordentligt upplyst. Stökiga eller mörka områden kan leda till olyckor.

b) Använd inte elverktyg i explosiva miljöer som t.ex. i närvaron av brandfarliga vätskor, gaser eller damm. Elverktyg skapar gnistor vilka kan antända dammet eller ångorna.

c) Håll barn och åskådare borta medan elverktyget arbetar. Störningarna kan göra att du tappar kontrollen.

2) ELEKTRIK SÄKERHET

a) Elverktygets kontakter måste matcha uttaget. Modifiera aldrig kontakten på något sätt. Använd inte någon adapterkontakt med motordrivna verktyg som är jordade. Stickkontakter som inte modifierats och passar i eluttaget minskar risken för elektriska stötar.

b) Undvik kroppskontakt med jordanslutna eller jordade ytor såsom rör, värmeelement, spisar och kylskåp. Det finns en ökad risk för elektrisk stöt om din kropp är jordansluten eller jordad.

c) Utsätt inte elverktyg för regn eller våta förhållanden. Vatten som kommer in i ett elektriskt verktyg ökar risken för elektriska stötar

d) Var försiktig med sladden. Använd aldrig kabeln för att bära, släpa eller dra ut kontakten för elverktyget. Håll kabeln borta från värme, olja, skarpa kanter och rörliga delar. Skadade eller tilltrasslade kablar ökar risken för elektrisk stöt.

e) Vid användning av motordrivna verktyg utomhus, använd en förlängningskabel som är avsedd för utomhusbruk. Användning av en sladd som är lämplig för utomhusbruk minskar risken för elektriska stötar.

f) Om arbete med ett elverktyg i en fuktig lokal är oundvikligt, använd ett uttag som är skyddat med jordfelsbrytare. Användning av en jordfelsbrytare minskar risken för elektriska stötar.

3) PERSONLIG SÄKERHET

a) Var uppmärksam och observant samt använd sunt förnuft när du använder ett elverktyg. Använd inte ett elverktyg om du är trött eller under påverkan av droger, alkohol eller medicin. Ett ögonblick av ouppmärksamhet under arbete med elverktyg kan resultera i allvarliga personskador.

b) Använd personlig skyddsutrustning. Använd alltid skyddsglasögon. Minska risken för personskador genom att använda skyddsutrustning som t.ex. ansiktsmask, halkfria skyddsskor, hjälm och hörselskydd.

c) Förebygg oavsiktlig start. Se till att strömbrytaren är i frånläge innan du ansluter till strömkällan och/eller batteripaketet, plockar upp eller bär verktyget. Att bära elverktyget med fingret på strömbrytaren eller verktyg som är påslagna inbjuder till olyckor.

d) Ta bort inställningsnycklar eller skiftnycklar innan elverktyget slås på. En skiftnyckel eller en nyckel som sitter kvar på en roterande del av elverktyget kan resultera i personskada.

e) Sträck dig inte för långt. Ha ordentligt fotfäste och balans hela tiden. Detta möjliggör bättre kontroll av elverktyget i oväntade situationer.

f) Klä dig på lämpligt sätt. Använd inte löst sittande kläder eller smycken. Håll hår och klädsel på avstånd från de rörliga delarna. Löst sittande kläder, smycken och långt hår kan fastna i de rörliga delarna.

g) Om enheter har anslutning för dammuppsamlare och anslutningsmöjligheter, se till att de är anslutna och används på korrekt sätt. Användning av dammuppsamlare kan minska dammrelaterade faror.

h) Var alltid uppmärksam vid användning av verktyget, även efter många användningstillfällen, och ignorera inte verktygets säkerhetsprinciper. En vårdslös handling kan orsaka allvarliga personskador inom bråkdelen av en sekund.

4) ANVÄNDNING OCH SKÖTSEL AV ELVERKTYG

a) Tvinga inte elverktyget. Använd ett korrekt elverktyg för ditt arbete. Ett korrekt elverktyg utför jobbet bättre och säkrare om det används för rätt arbete.

b) Använd inte elverktyget om strömbrytaren inte kan slås på eller stängas av. Ett elverktyg som inte kan kontrolleras med strömbrytaren är farligt och måste repareras.

c) Koppla ur kontakten från strömkällan och/

eller batteripaketet, om det är löstagbart, från elverktyget innan du gör några justeringar, byter tillbehör eller förvarar elverktyg. Dessa förebyggande säkerhetsåtgärder minskar risken för att elverktyget startas oavsiktligt.

d) Förvara elverktyg som går på tomgång utom räckhåll för barn och låt inte personer som är ovana med elverktyget eller dessa instruktioner använda elverktyget. Elverktyg är farliga i händerna på outbildade användare.

e) Underhåll av elverktyg och tillbehör. Kontrollera felinställningar eller om rörliga delar har fastnat, bristning hos delar och andra eventuella förhållanden som kan komma att påverka elverktygets funktion. Om skadad, lämna in elverktyget för reparation innan det används. Många olyckor beror på dåligt underhållna elverktyg.

f) Håll kapverktyg vassa och rena. Ordentligt underhållna kapverktyg med vassa sågkanter är mindre sannolika att fastna och är lättare att kontrollera.

g) Använd elverktyget, tillbehör, verktygsbits osv. i enlighet med dessa instruktioner och ta hänsyn till arbetsförhållanden och det arbete som ska utföras. Om elverktyget används för andra arbeten än det är avsett för kan det resultera i farliga situationer.

h) Håll handtagen och greppytorna torra, rena och fria från olja och fett. Hala handtag och greppytor förhindrar säker hantering och kontroll av verktyget vid oväntade situationer.

5) ANVÄNDNING OCH SKÖTSEL AV BATTERIDRIVET VERKTYG

a) Ladda endast med den laddare som rekommenderas av tillverkaren. En laddare som är lämplig för en typ av batteripaket kan skapa en risk för brand när den används med ett annat batteripaket.

b) Använd endast elverktyg med deras särskilt avsedda batteripaket. Användning av andra batteripaket kan medföra risk för personskador och eld.

c) När batteripaketet inte används, håll det borta från metallobjekt som t.ex. pappersgem, mynt, nycklar, spikar, skruvar och andra små metallobjekt som kan bilda en anslutning från en batterikontakt till den andra. Kortslutning av batteriets terminaler kan orsaka brännskador eller en brand.

d) Under olämpliga förhållanden kan vätska spruta ut från batteriet. Undvik kontakt. Vid oavsiktlig kontakt, spola med vatten. Om vätskan kommer i kontakt med ögonen, sök också läkarhjälp. Vätska som sprutar ur batteriet kan orsaka sveda och brännskador.

e) Använd inte ett batteripaket eller verktyg som skadats eller modifierats. Skadade eller modifierade batterier kan leda till oförutsägbart uppträdande som leder till brand, explosion eller risk för personskador.

f) Utsätt inte batteripaketet eller verktyget för eld eller extrema temperaturer. Exponering av eld eller temperaturer över 130 °C kan orsaka explosion.

g) Följ alla laddningsinstruktioner och ladda inte batteripaketet eller verktyget utanför det temperaturområde som anges i instruktionerna. Felaktig laddning eller laddning vid temperaturer utanför angivet temperaturintervall kan skada batteriet och ökar risken för brand.

6) SERVICE

a) Lämna ditt elverktyg för service hos en kvalificerad servicetekniker som endast använder identiska utbytesdelar. Det garanterar att säkerheten hos elverktygets bibehålls.

b) Utför aldrig service på skadade batteripaket. Service av batteripaket bör endast utföras av tillverkaren eller auktoriserade serviceverkstäder.

SÄKERHETSINSTRUKTIONER FÖR SLADDLÖS FOGPISTOL

- **Håll händerna borta från området med kolv och kolvstång på fogpistolen.** Fingrarna kan krossas mellan patronhållaren och kolven.
- **När du använder fogpistolen ovanför huvudet, ha inte kolvstången i vägen för ögonen eller huvudet.** Kolvstången kan glida tillbaka i användarens riktning om kolvstångens frigöringsknapp trycks in av misstag. Använd alltid ögonskydd när du använder fogpistolen.
- **Arbeta alltid i ordentligt ventilerat utrymme och använd lämpligt andningsskydd om det behövs.** Ångor från vissa hål och lim kan vara skadliga.
- **För att förhindra faror orsakade av delar som flyger runt, se till att verktyget aldrig används med löst munstyckshuvud.** Om munstycket blir blockerat under användning måste du byta ut det.
- Peka aldrig verktyget på dig själv eller någon annan under användning.
- **Se till att avtryckarkontakten är i OFF-läge när den inte används för att undvika oavsiktlig frigöring av material.**
- **Använd endast tillbehör som tillverkaren rekommenderar för din modell.** Användning av felaktiga tillbehör kan medföra risk för personskada.

BATTERIER

- **Det medföljande batteriet, om något, är delvis laddat** (i syfte att garantera batteriets fulla kapacitet ska det laddas fullt i batteriladdaren innan maskinen används första gången)
- **Använd endast följande batterier och laddare med den här maskinen**
  - SKIL-batteri: BR1*31****
  - SKIL-laddare: CR1*31****
- Använd inte batteriet om det är skadat; det ska bytas ut
- Demontera inte batteriet
- Utsätt inte maskinen/batteriet för regn
- Tillåten omgivningstemperatur (maskin/laddare/batteri):
  - vid laddning 4...40 °C
  - vid drift -20...+50 °C
  - vid förvaring –20...+50 °C

FÖRKLARING AV SYMBOLER PÅ MASKIN/BATTERI

③ Läs bruksanvisningen före användning
④ Batterierna kan explodera om de utsätts för eld så bränn inte batteriet av något skäl
⑤ Förvara verktyget/laddaren/batteriet i lokaler, där temperaturen inte överstiger 50 °C
⑥ Kasta inte elektriska maskiner och batterier i hushållssoporna

ANVÄNDNING

- Laddar batteri
  ! läs säkerhetsvarningarna och anvisningarna som

medföljde laddaren

- Borttagning/installation av batteriet ②
- Batterinivåindikator ⑦
  - tryck på indikatorknappen för batterinivå L; för att visa nuvarande batterinivå ⑦a
  - **! när den lägsta nivån hos batteriindikatorn börjar blinka efter att knappen L ⑦b, tryckts in är batteriet tomt**
  - **! När två nivåer på batteriindikatorn börjar blinka efter att ha tryckt på knapp L ⑦c, är batteriet inte inom tillåten driftstemperaturområde**
- Batteriskydd
  Maskinen stängs plötsligt av eller förhindras från att slås på, när
  - **belastningen är alltför hög** --> ta bort belastning och starta om
  - **Batteritemperaturen ligger inte inom det tillåtna driftstemperaturområdet på -20 till +50°C** --> 2 nivåer på batterinivåindikatorn börjar blinka när man trycker på knappen L ⑦c; vänta tills batteriet har återgått till det tillåtna driftstemperaturområdet
  - **batteriet är nästan tomt (för att skydda mot djup urladdning)** --> en låg batterinivå eller blinkande låg batterinivå ⑦b visas av indikatorn för batterinivån när knappen L trycks in; ladda batteriet
  - **! fortsätt inte trycka på strömbrytaren efter att maskinen stängts av automatiskt; batteriet kan skadas**
- Hastighetskontroll ⑧
  - justera materialflödeshastigheten med hastighetsväljarhjulet H
  - Inställning ”1” är lägsta hastigheten och inställning ”6” är högsta hastigheten
  - **! Om verktyget inte fungerar vid hastighet 1, välj högre hastighet eller använd större öppning på munstycket**
- På/av ⑨
  - tryck på utlösarkontakten J för att slå på verktyget
  - släpp avtryckaren J för att stänga av verktyget
- Ta bort/installera den 411mm stötstången ⑩
  - **! Ta bort batteripacken innan du byter ut kolvstången**
  - **! 411mm kolvstång D får endast användas med kolv A på 40mm**

  Borttagning:
  - Vrid skruven N moturs för att ta bort den
  - Dra fram 40-mm-kolven A och ta bort den
  - Dra ut kolvstången D helt bakåt ur hålet

  Installation:
  - Sätt in kolvstången D helt i hålet
  - sätt i 40mm-kolven A och skruven N
  - Vrid skruven N medurs för att säkra kolven A
- Ta bort/installera patronhållaren
  - **! Ta bort batteripacken innan du tar bort eller installerar patronhållaren**
  - **! Patronhållare B får endast användas med kolvstång D på 411mm**

  Att ta bort ⑪a:
  - Vrid patronhållaren B moturs för att ta ut den

  För att installera ⑪b:
  - Sätt patronhållare B i monteringskragen E
  - Vrid patronhållaren B medurs för att installera den och dra åt ordentligt
  - Vrid monteringskragen E för att justera patronhållaren B för 360° flervinklig användning
- Silikontub (medföljer inte)
  - **! Håll kolvstången och patronhållaren fria från rester av tätningmaterial**
  - **! Ta bort batteripaketet innan du sätter i eller tar ut tätmassetuben**
  - **! Tätmassetuben får endast användas med patronhållare B**

  Att infoga:
  - Kapa av spetsen på röret i en 45° vinkel vid behov ⑫a
  - **! Små munstyckshål kräver mer kraft för att trycka på fogmaterialet**
  - vrid spettet C framåt för att bryta den inre tätningen på röret ⑫b
  - **! Misslyckande med att bryta den inre tätningen kan orsaka att material läcker ut från baksidan av röret**
  - grepp fast verktyget och dra i kolvstångshandtaget G bak ⑫c
  - Sätt in den platta änden av röret i patronhållaren B, och sänk sedan ned munstycket
  - Tryck på kolvstångshandtaget G framåt tills kolv A är mot röret
  - **! Se till att röret är helt insatt och säkrat i båda ändar**
  - Rotera patronhållaren B till önskad vinkel

  Borttagning:
  - dra ut kolvstångshandtaget G bakåt
  - Lyft upp röret och ta bort det
- Installera/ta bort den 544 mm långa kolven ⑬
  - **! Ta bort batteripaketet innan du byter ut kolvstången**
  - **! 544 mm kolvstång Q får endast användas med kolv P 50 mm**

  Installation:
  - Sätt in kolvstången Q helt i hålet
  - Vrid 50 mm-kolven P medurs för att säkra den

  Borttagning:
  - Vrid 50 mm-kolven P moturs för att ta bort den
  - dra ut kolven helt ur hålet
- Installera/ta bort aluminiumröret ⑭
  - **! Ta bort batteripaketet innan du tar bort eller installerar aluminiumröret**
  - **! 600 ml aluminiumrör T får endast användas med kolvstång Q på 544 mm**
  - Sätt in aluminiumröret T i monteringskragen E
  - vrid aluminiumröret T medurs för att installera det och dra åt ordentligt
  - Vrid aluminiumröret T moturs för att ta bort det
- Korvpaket (inte inkluderat)
  - **! Håll kolvstången och aluminiumröret fria från rester av tätningmaterial**
  - **! Ta bort batteripaketet innan du sätter i eller tar ut korvpaketet**
  - **! Korvpaketet får endast användas med aluminiumrör T**
  - Ta bort munstyckshatten S och munstycke R om det behövs
  - Greppa verktyget stadigt och dra i kolvstångshandtaget G bakåt
  - sätt in korvpaketet i röret och skär skalet ⑮a
  - Sätt munstycke R i munstyckshuvudet S med munstyckspetsen vänd utåt ⑮b

- Skruva på munstyckshatten S på röret T
- Trimma munstyckshuvud för lämplig tillämpning
- Tryck framåt på kolvstångshandtaget G tills kolv P är mot korvpaketet

- Hålla och styra verktyget ⑯
  ! under arbetet, håll alltid verktyget i det grå greppområdet
  - håll ventilationsöppningarna M ej övertäckta

UNDERHÅLL/SERVICE

- Håll alltid verktyget rent (särskilt ventilationsspringorna M ②)
  ! Ta bort batteriet från verktyget före rengöring
  - Rengör verktyget med en torr, mjuk trasa
  - Ta bort tätningsmaterialet helt från kolvstången, patronhållaren och röret
- Förvaring
  ! ta bort batteriet från verktyget innan du förvarar det
  - Rengör verktyget noga innan förvaring
- Om maskinen skulle sluta fungera trots noggrann tillverkning och testning, bör reparation utföras av en kundserviceverkstad för SKIL -maskiner
  - skicka verktyget odemonterat tillsammans med inköpsbevis till försäljaren eller till närmaste SKIL serviceverkstad (adresser samt sprängskisser av verktyget finns på www.skil.com)
- Var medveten om att skada till följd av överbelastning eller felaktig hantering inte täcks av garantin (för SKIL garantivillkor gå till www.skil.com eller fråga återförsäljaren)

MILJÖ

Endast för EU-länder

- Elektriska verktyg, tillbehör och förpackning får inte kastas i hushållssoporna
  - enligt europeiska direktivet 2012/19/EG avseende avfall från elektrisk och elektronisk utrustning och dess tillämpning enligt nationell lagstiftning ska uttjänta elektriska maskiner sorteras separat och lämnas till miljövänlig återvinning
  - symbolen ⑥ kommer att påminna om detta när det är dags att för avyttring
  ! före avyttring av batterierna, tejpa kontaktytorna med kraftig tejp för att undvika kortslutning

BULLER/VIBRATION

- Ljudtrycksnivå L_{pA}, ljudeffektnivå L_{WA}, vibrationsvärden a_h (kontinuerliga vibrationer), p_F (upprepade stötvibrationer) och osäkerhet K fastställda enligt EN 62841-1:2015/A1:2025:

Buller	
ljudtrycksnivå (L_{pA})	L_p= 58 dB(A) K=3 dB
Ljudeffektnivå (L_{WA})	L_{wa}=66 dB(A) K =3 dB
Vibration	
kontinuerliga vibrationer (a_h)	a_h=0,1 m/s² K=1,5 m/s²
upprepade stötvibrationer (p_F)	P_F=7 m/s² K=0,3 m/s²

- Det deklarerade totala vibrationsvärdet och det deklarerade bulleremissionsvärdet har uppmätts i enlighet med en standardtestmetod som tillhandahålls av EN62841 och kan användas för att jämföra ett verktyg med ett annat.
  Att de deklarerade totalvärdena för vibrationer och de deklarerade värdena för bulleremissioner också kan användas i en preliminär bedömning av exponeringen.
  VARNING! Vibrations- och bulleremissionerna vid faktisk användning av elverktyget kan skilja sig från det deklarerade värdet för vilket verktyget används.
  Vibrationsnivån kan öka över den angivna nivån.
  Vid bedömning av vibrationsexponering för att fastställa säkerhetsåtgärder som krävs enligt 2002/44/EG för att skydda personer som regelbundet använder elverktyg i arbetet, bör en uppskattning av vibrationsexponeringen beakta de faktiska användningsförhållandena och det sätt på vilket verktyget används, inklusive hänsyn till alla delar av driftscykeln, t.ex. de tider då verktyget stängs av och när det går på tomgång utöver utlösningstiden.

DK

Fugepistol 3172

INTRODUKTION

- Værktøjet er beregnet til at forsegle huller og revner
- Sørg for, at alle delene følger med i pakken, som vist på billedet ②
- Kontakt venligst din forhandler, hvis dele mangler eller er beskadiget
- Læs denne brugsvejledning og behold den ③
- Vær særlig opmærksom på sikkerhedsinstruktionerne og advarslerne; gøres dette ikke, kan det medføre alvorlige skader

TEKNISKE DATA ①

[1] Vægt uden batteripakke (batteripakkens vægt kan findes på www.skil.com)
med:
A 40 mm stempel
B Patronholder
D 411 mm stempelstang
G Håndtag til stempelstang

[2] Vægt uden batteripakke (batteripakkens vægt kan findes på www.skil.com)
med:
P 50 mm stempel
Q 544 mm stempelstang
R Dyse (3)
S Dysehætte
T 600 ml aluminiumsrør

VÆRKTØJETS DELE ②

A 40 mm stempel
B Patronholder
C Hulstift
D 411 mm stempelstang

E Monteringsring
F Hængekrog
G Håndtag til stempelstang
H Hastighedsvalgshjul
J Aftrækker
K Hovedhåndtag
L Batteristrømindikator
M Ventilationshuller
N Skrue
P *50 mm stempel
Q *544 mm stempelstang
R *Dyse (3)
S *Dysehætte
T *600 ml aluminiumsrør
***MEDFØLGER IKKE SOM STANDARD**

SIKKERHED

GENERALLE SIKKERHEDSADVARSLER OM ELEKTRISKE APPARATER

⚠ **Advarsel! Læs alle sikkerhedsadvarsler, anvisninger, billeder og specifikationer, der følger med dette elværktøj. Hvis anvisningerne nedenfor ikke følges, kan det føre til elektrisk stød, brand og/eller alvorlig personskade.**

BEHOLD ALLE ADVARSLER OG VEJLEDNINGER TIL FREMTIDIG REFERENCE.

Udtrykket "elværktøj" i advarslerne henviser til eldrevet (ledningsforbundet) og batteridrevet (ledningsfrit) elværktøj.

1) SIKKERHED PÅ ARBEJDSPLADSEN

a) Sørg for at arbejdsområdet er rent og godt belyst. Et rodet eller mørkt område kan føre til ulykker.

b) Brug ikke elværktøj i eksplosive atmosfærer, såsom ved tilstedeværelse af brændbare væsker, gasser eller støv. Elværktøj kan slå gnister og antænde støv og dampe.

c) Hold børn og tilskuere på afstand, når et elværktøj er i brug. Distraktioner kan medføre, at du mister kontrollen.

2) SIKKERHED OMKRING ELEKTRICITET

a) Stikket på elværktøjet skal passe i stikkontakten. Stikket må på ingen måde ændres. Brug ikke adapterstik sammen med jordede (jordforbundne) elværktøj. Uændrede stik, der passer til stikkontakterne, nedsætter risikoen for elektrisk stød.

b) Undgå kropskontakt med jordforbundne overflader, såsom rør, radiatorer, komfurer og køleskabe. Der er øget risiko for elektrisk stød, hvis din krop er jordforbundet.

c) Udsæt ikke elværktøj for regn eller våde forhold. Vand kommer ind et elværktøj øger risikoen for elektrisk stød

d) Ledningen må ikke mishandles. Brug aldrig ledningen til at bære eller trække elværktøjet eller til at trække stikket ud af stikkontakten. Hold ledningen væk fra varme, olie, skarpe kanter og bevægelige dele. Beskadigede eller sammenfiltrede ledninger, øger risikoen for elektrisk stød.

e) Når et elværktøj bruges udendørs, skal der bruges en forlængerledning, der er egnet til udendørs brug. Brug af en egnet ledning til udendørs brug, reducerer risikoen for elektrisk stød.

f) Hvis et elværktøj skal bruges på et fugtigt sted, skal du bruge en strømforsyning med et fejlstrømsrelæ (GFCI). Brug af et fejlstrømsrelæ, reduceres risikoen for elektrisk stød.

3) PERSONLIG SIKKERHED

a) Vær forsigtig, hold øje med hvad du laver, og brug din sunde fornuft, når du bruger et elværktøj. Brug ikke apparatet, hvis du er træt eller er påvirket af narkotika, alkohol eller medicin. Et øjebliks uopmærksomhed, kan føre til alvorlige personskader.

b) Brug personligt beskyttelsesudstyr. Brug altid beskyttelsesbriller. Værnemidler, såsom støvmaske, skridsikre sikkerhedssko, hjelm eller høreværn, der anvendes under passende betingelser, nedsætter risikoen for personskade.

c) Undgå utilsigtet start. Sørg for, at tænd/sluk-knappen er slukket, inden apparatet sluttes til strømkilden eller batteripakken, samt inden det løftes op eller bæres rundt. Hvis elværktøjer bæres med fingeren på kontakten, eller oplades med tænd/sluk-knappen tændt, øger det risikoen for ulykker.

d) Fjern indstillingsværktøj eller skruenøgler, før elværktøjet startes. En skruenøgle eller en nøgle sidder i en roterende del af elektrisk værktøj, kan resultere i personskade.

e) Undgå at række for langt frem. Sørg altid for at stå ordentligt fast og i god balance. Dette giver bedre kontrol af det elektriske værktøj når uventede situationer.

f) Brug passende tøj. Brug ikke løstsiddende tøj eller smykker. Hold hår og tøj væk fra bevægelige dele. Løstsiddende tøj, smykker eller langt hår kan komme i klemme i bevægelige dele.

g) Hvis der monteres tilbehør til opsamling af støv eller andet, skal det sikres at disse monteres og bruges rigtigt. Anvendelse af støvanordninger kan mindske støvrelaterede risici.

h) Selvom du ofte bruger og har et godt kendskab til værktøjer, må du ikke være overmodig eller glemme sikkerhedsprincipperne. En uagtsom handling kan forårsage alvorlig skade i en brøkdel af et sekund.

4) BRUG OG PLEJE AF ELVÆRKTØJET

a) Elværktøjet må ikke tvinges under brug. Brug det korrekte elværktøj til formålet. Det rigtige elværktøj gør arbejdet bedre og mere sikkert, da det er beregnet til formålet.

b) Brug ikke elværktøjet, hvis tænd/sluk-knappen ikke kan tænde og slukke. Alt elværktøj, hvor tænd/sluk-kontakten ikke dur, er farligt og skal repareres.

c) Tag stikket ud af strømkilden og/eller tag batteriet ud af elværktøjet (hvis det kan tages ud), før du foretager justeringer, skifter tilbehør eller opbevarer elværktøj. Sådanne forebyggende sikkerhedsforanstaltninger mindsker risikoen for at starte elværktøjet utilsigtet.

d) Opbevar elværktøj, der ikke bruges, utilgængeligt for børn, og tillad ikke personer, der ikke kender elværktøjet eller disse anvisninger, at bruge elværktøjet. Elværktøj er farligt i hænderne på brugere, der ikke ved, hvordan det skal bruges.

e) Vedligehold elværktøj og tilbehør. Kontroller, at de

bevægelige dele ikke er fejljusterede eller binder eller er i en tilstand, der kan påvirke elværktøjets drift. Få beskadigede elværktøjet repareret før brug. Mange ulykker er forårsaget af dårligt vedligeholdt elværktøj.

f) **Hold skæreværktøj skarpe og rene.** Skæreværktøjer med skarpe kanter, der vedligeholdes ordentligt, er mindre tilbøjelige til at binde og er lettere at styre.

g) **Elværktøjet, tilbehør og bits osv. skal bruges i overensstemmelse med disse instruktioner, hvor arbejdsforholdene og arbejdet, der skal udføres, skal tages i betragtning.** Anvendelse af elværktøj til andre formål end dem, de er beregnet til, kan medføre en farlig situation.

h) **Hold håndtag og gribeflader tørre, rene og fri for olie og fedt.** Glatte håndtag og glatte overflader, der holdes i, gør værktøjet farligt at bruge i uventede situationer.

5) BATTERIVÆRKTØJETS BRUG OG PLEJE

a) **Produktet må kun oplades med opladeren, der er godkendt af fabrikanten.** Hvis en oplader, der er egnet til én slags batteri, bruges med en anden slags batteri, kan det føre til brand.

b) **Anvend kun elektrisk værktøj med særligt udpegede batteripakker.** Brug af andre batterier kan skabe risiko for personskade og brand.

c) **Når batteripakken ikke er i brug, skal den holdes væk fra andre metalgenstande som papirclips, mønter, nøgler, søm, skruer eller andre små metalgenstande, der kan skabe forbindelse fra en pol til en anden.** Shorting batteripolerne sammen kan forårsage forbrændinger eller brand.

d) **Ved forkert anvendelse kan der slippe væske ud af batteriet: Undgå kontakt. Hvis det alligevel skulle ske, skal området skylles med vand. Hvis væsken kommer i øjnene, skal man søge læge.** Væske fra batteriet kan forårsage irritation eller forbrændinger.

e) **Brug ikke et batteri eller et værktøj, der er beskadiget eller modificeret.** Beskadigede eller modificerede batterier kan opføre sig uforudsigeligt og forårsage brand, eksplosion eller risiko for personskade.

f) **Udsæt ikke et batteri eller et værktøj for ild eller for høj temperatur.** Udsættelse for ild eller temperaturer over 130 °C kan føre til eksplosion.

g) **Følg alle vejledningerne til opladningen. Batteriet eller værktøjet må ikke oplades uden for temperaturområdet, der står i vejledningerne.** Forkert opladning eller temperaturer uden for det angivne område kan beskadige batteriet og øge risikoen for brand.

6) SERVICE

a) **Dit elværktøj skal repareres af en kvalificeret person, og der må kun bruges identiske reservedele.** På denne måde sikrer man, at elværktøjet forbliver sikkert at bruge.

b) **Udfør aldrig selv service på beskadigede batterier.** Beskadigede batterier må kun repareres af producenten eller godkendte servicecentre.

SIKKERHEDSINSTRUKTIONER FOR BATTERIDREVET FUGEPISTOL

- **Hold hænderne væk fra fugepistolens stempel og stempelstang.** Fingre kan komme i klemme mellem patronholderen og stemplet.
- **Når du bruger fugepistolen over hovedet, må stempelstangen ikke være rettet mod dine øjne eller dit hoved.** Stempelstangen kan glide tilbage mod brugeren, hvis der ved et uheld trykkes på udløserknappen til stempelstangen. Brug altid øjenbeskyttelse, når du bruger fugepistolen.
- **Sørg altid for at arbejde i et ordentligt ventileret område og iført passende åndedrætsbeskyttelse, hvis nødvendigt.** Dampe fra nogle fugemasser og klæbemidler kan være skadelige.
- **For at undgå fare fra dele, der slynges rundt, skal du sørge for, at værktøjet aldrig bruges med en løs dysehætte.** Hvis dysen bliver tilstoppet under brug, skal den udskiftes.
- Ret aldrig værktøjet mod dig selv eller andre under brug.
- **Sørg for, at udløserkontakten slukkes, når værktøjet ikke er i brug, for at undgå, at materiale løber ud ved et uheld.**
- **Brug kun tilbehør, som producenten anbefaler til din model.** Brug af forkert tilbehør kan medføre risiko for personskade.

BATTERIER

- **Det medfølgende batteri er delvist opladet** (for at sikre fuld kapacitet af batteriet skal det oplades helt i batteriopladeren, før apparatet tages i brug for første gang)
- **Brug kun de følgende batterier og batteriopladere, der følger med apparatet**
  - SKIL-batteri: BR1*31****
  - SKIL-oplader: CR1*31****
- Brug ikke batteriet, hvis det er beskadiget. Det skal udskiftes
- Adskil ikke batteriet
- Maskinen/batteriet må ikke udsættes for regn
- Tilladt omgivelsestemperatur (maskinen/opladeren/batteriet):
  - ved opladning 4...40°C
  - under drift –20...+50°C
  - ved opbevaring –20...+50°C

FORKLARING AF SYMBOLERNE PÅ MASKINEN/BATTERIET

③ Læs instruktionen inden brug
④ Batterier kan eksplodere, hvis de brændes. Derfor må batterier under ingen omstændigheder brændes
⑤ Produktet/opladeren/batteriet skal opbevares i et lokale, hvor temperaturen ikke kommer over 50 °C
⑥ Elektriske produkter og batterier må ikke bortskaffes som almindeligt affald

BRUG

- Oplader batteri
  ! Læs sikkerhedsadvarslerne og anvisningerne, der følger med opladeren
- Montering/fjernelse af batteriet ②
- Batteristrømindikator ⑦
  - Tryk på knappen L til batteriindikatoren for at se det aktuelle batteriniveau ⑦a
  ! Når det laveste niveau på batteriindikatoren begynder at blinke, når du trykker på knappen L ⑦b, er batteriet løbet tør for strøm
  ! Når 2 niveauer af batteriindikatoren begynder

at blinke, når du trykker på knappen L ⑦c, er batteriet ikke inden for det tilladte driftstemperaturområde

- Batteribeskyttelse
  Maskinen slukker pludselig eller den kan ikke tændes, når
  - **Belastning er for høj** --> fjern belastningen og start værktøjet igen
  - **batteritemperaturen er ikke inden for det tilladte område på -20 to +50°C** --> 2 af trinene på batteri-indikatoren begynder at blinke, når der trykkes på knappen L ⑦c. Vent, indtil batteriet er tilbage inden for det tilladte temperaturområde
  - **batteriet er næsten tomt (for at beskytte mod dyb afladning)** --> batteri-indikatoren viser et lavt batteriniveau eller blinkende lavt batteriniveau ⑦b, når der trykkes på knappen J. Oplad batteriet

  ! Tryk ikke på tænd/sluk-knappen, hvis maskinen automatisk slukker, da det kan beskadige batteriet
- Hastighedsknap ⑧
  - Juster materialestrømmen med hastighedshjulet H
  - Indstilling »1« er laveste hastighed, og indstilling »6« er højeste hastighed

  ! Hvis værktøjet ikke virker ved hastighed 1, skal du vælge en højere hastighed eller bruge en større åbning på dysen
- Tænd/sluk ⑨
  - Tryk på udløserkontakten J for at tænde værktøjet
  - Slip udløserkontakten J for at slukke værktøjet
- Sådan afmonteres og monteres stempelstangen på 411 mm ⑩

  ! Fjern batteripakken, før du skifter stempelstangen

  ! 411 mm stempelstang D må kun bruges med 40 mm stempel A

  Sådan afmonteres:
  - Drej skruen N mod uret for at fjerne den
  - Træk 40 mm-stemplet A fremad, og fjern det
  - Træk stempelstangen D helt tilbage og ud af hullet

  Sådan monteres:
  - Sæt stempelstangen D helt ind i hullet
  - Sæt 40 mm-stemplet A og skruen N i
  - Drej skruen N med uret for at fastgøre stemplet A
- Sådan afmonteres og monteres patronholderen

  ! Fjern batteripakken, før du fjerner eller monterer patronholderen

  ! Patronholder B må kun bruges med 411 mm stempelstang D

  Sådan afmonteres ⑪a:
  - Drej patronholderen B mod uret for at fjerne den

  Sådan monteres ⑪b:
  - Sæt patronholderen B ind i monteringsringen E
  - Drej patronholderen B med uret for at montere den, og spænd den godt fast
  - Drej monteringsringen E for at justere patronholderen B, så den kan bruges i flere vinkler over 360°
- Fugemasserør (medfølger ikke)

  ! Hold stempelstangen og patronholderen fri for rester af fugemasse

  ! Fjern batteripakken, før du isætter eller fjerner fugemasserøret

  ! Fugemasserøret må kun anvendes med patronholder B

  Sådan indsættes:
  - Skær spidsen af røret i en vinkel på 45˚, hvis nødvendigt ⑫a

  ! Små dyseåbninger kræver mere kraft for at skubbe fugemassen
  - Drej hulstiften C fremad for at bryde rørets indre forsegling ⑫b

  ! Hvis den indre forsegling ikke brydes, kan det medføre, at materiale lækker ud fra bagsiden af røret
  - Tag godt fat i værktøjet, og træk håndtaget G på stempelstangen tilbage ⑫c
  - Sæt den flade ende af røret ind i patronholderen B, og sænk derefter dysen
  - Tryk håndtaget G på stempelstangen fremad, indtil stemplet A ligger an mod røret

  ! Sørg for, at røret sidder helt fast og er fastgjort i begge ender
  - Drej patronholderen B til den ønskede vinkel

  Sådan afmonteres:
  - Træk håndtaget G på stempelstangen tilbage
  - Løft røret op, og tag det ud
- Sådan monteres og afmonteres stempelstangen på 544 mm ⑬

  ! Fjern batteripakken, før du skifter stempelstangen

  ! 544 mm stempelstang Q må kun bruges med 50 mm stempel P

  Sådan monteres:
  - Sæt stempelstangen Q helt ind i hullet
  - Drej 50 mm-stemplet P med uret for at fastgøre det

  Sådan afmonteres:
  - Drej 50 mm-stemplet P mod uret for at fjerne det
  - Træk stempelstangen Q helt ud af hullet
- Sådan monteres og afmonteres aluminiumsrøret ⑭

  ! Fjern batteripakken, før du fjerner eller monterer aluminiumsrøret

  ! 600 ml aluminiumsrør T må kun bruges med 544 mm stempelstang Q
  - Sæt aluminiumsrøret T ind i monteringsringen E
  - Drej aluminiumsrøret T med uret for at montere det, og spænd det godt fast
  - Drej aluminiumsrøret T mod uret for at fjerne det
- Pølsepakke (medfølger ikke)

  ! Hold stempelstangen og aluminiumsrøret fri for rester af fugemasse

  ! Fjern batteripakken, før du isætter eller fjerner pølsepakken

  ! Pølsepakken må kun bruges med aluminiumsrør T
  - Fjern dysehætten S og dysen R, hvis nødvendigt
  - Tag godt fat i værktøjet, og træk håndtaget G på stempelstangen tilbage
  - Sæt pølsepakken ned i røret, og skær emballagen over ⑮a
  - Sæt dysen R ind i dysehætten S med dysespidsen udad ⑮b
  - Skru dysehætten S på røret T
  - Skær dysespidsen til, så den passer til opgaven
  - Skub håndtaget G på stempelstangen fremad, indtil stemplet P ligger an mod pølsepakken
- Sådan holdes og styrers værktøjet ⑯

  ! under arbejde, hold altid om værktøjet på de grå markerede grebsområde(r)
  - Ventilationsåbningerne M må ikke tildækkes

VEDLIGEHOLDELSE/SERVICE

- Hold altid værktøjet rent (især ventilationsåbningerne M ②)
  ! Tag batteriet ud af værktøjet, inden det rengøres
  - rengør værktøjet med en tør, blød klud
  - Fjern fugemasse fra stempelstangen, patronholderen og røret fuldstændigt
- Opbevaring
  ! Tag batteriet ud af værktøjet, før det gemmes væk
  - Rengør værktøjet grundigt, før det lægges væk
- Skulle maskinen, trods omhyggelig fabrikation og kontrol, holde op med at virke, skal maskinen repareres på et serviceværksted, der er autoriseret til reparation af el-maskiner fra SKIL
  - Send maskinen helt samlet med et købsbevis til forhandleren eller nærmeste SKIL-serviceværksted (adresser og reservedelstegning af maskinen findes på www.skil.com)
- Husk, at beskadigelse som følge af overbelastning eller forkert håndtering af maskinen ikke er omfattet af garantien (se wwwl.skil.com vedrørende SKIL-garantibetingelserne, eller spørg din forhandler)

MILJØ

Kun for EU-lande

- Elektriske maskiner, tilbehør og emballage må ikke bortskaffes som almindeligt affald
  - i henhold til det europæiske direktiv 2012/19/EF om bortskaffelse af elektriske og elektroniske produkter og gældende national lovgivning, skal brugte elektriske maskiner indsamles separat og bortskaffes på en måde, der skåner miljøet mest muligt
  - symbolet ⑥ påminder dig om dette, når produktet skal bortskaffes

  ! Beskyt batteri terminaler med bredt tape for at undgå kortslutning

STØJ/VIBRATION

- Lydtryksniveau L_{pA}, lydeffektniveau L_{WA}, vibrationsværdier a_h (vedvarende vibrationer), p_F (gentagne stødvibrationer) og usikkerhed K bestemt i henhold til EN 62841-1:2015/A1:2025:

Støj	
lydtryk (L_{pA})	L_{pA}=58 dB(A) K=3 dB
lydeffektniveau (L_{WA})	L_{WA}=66 dB(A) K=3 dB
Vibration	
uafbrudt vibrationer (a_{time})	a_h=0,1 m/s² K=1,5 m/s²
gentagne stødvibrationer (p_F)	p_F=7 m/s² K=0,3 m/s²

- Den erklærede vibrationsværdi og støjemissionsværdi, der er angivet i de tekniske data og overensstemmelseserklæringen, er målt i overensstemmelse med en standard testmetode fra EN62841, og den kan bruges til at sammenligne et værktøj med et andet.
  Den erklærede vibrationsværdi og støjemissionsværdi kan også bruges i en foreløbig vurdering af eksponeringen.
  ADVARSEL! vibrations- og støjemissionsværdien under den faktiske brug af elværktøjet er muligvis ikke ens med den angivne værdi, afhængig af hvor elværktøjet bruges. Vibrationsstyrken kan komme over det angivne styrke. Ved vurdering af, hvor meget brugeren udsættes for vibrationer for at bestemme, hvilke sikkerhedsforanstaltninger, der skal tages i brug i henhold til 2002/44/EC for at beskytte brugeren, hvis brugeren regelmæssigt bruger elværktøjet, skal der under vurderingen tages hensyn til de faktiske brugsforhold og måden, værktøjet bruges på. Dette gælder for hele brugsforløbet, f.eks. når værktøjet er slukket, og når det kører i tomgang, samt driftstiden.

N

Fugepistol 3172

INTRODUKSJON

- Verktøyet er beregnet på å tette åpninger og sprekker
- Sjekk om emballasjen inneholder alle delene som vist på tegning ②.
- Når deler mangler eller er skadet, vennligst kontakt forhandleren din.
- Les og lagre denne bruksanvisningen ③
- Vær spesielt oppmerksom på sikkerhetsinstruksjonene og advarslene. Unnlatelse av å følge disse kan føre til alvorlig skade

TEKNISKE DATA ①

[1] Vekt uten batteripakke (batteripakkens vekt finner du på www.skil.com)
inkludert:

A 40 mm stempel
B Patronholder
D 411 mm stempelstang
G Stempelstanghåndtak

[2] Vekt uten batteripakke (batteripakkens vekt finner du på www.skil.com)
inkludert:

P 50 mm stempel
Q 544 mm stempelstang
R Munnstykke (3)
S Munnstykkehette
T 600 ml aluminiumsrør

VERKTØYELEMENTER ②

A 40 mm stempel
B Patronholder
C Poker
D 411 mm stempelstang
E Monteringskrage
F Opphengskrok
G Stempelstanghåndtak
H Hastighetsvalghjul

J Utløserbryter
K Hovedhåndtak
L Batterinivåindikator
M Ventilasjonsåpninger
N Skrue
P *50 mm stempel
Q *544 mm stempelstang
R *Munnstykke (3)
S *Munnstykkehette
T *600 ml aluminiumsrør
***IKKE STANDARD INKLUDERT**

SIKKERHET

GENERELLE SIKKERHETSADVARSLER FOR ELEKTROVERKTØY

⚠ **Advarsel! Les alle sikkerhetsadvarsler, instruksjoner, illustrasjoner og spesifikasjoner som følger med dette elektroverktøyet. Hvis du ikke følger alle instruksjonene nedenfor, kan det føre til elektrisk støt, brann og/eller alvorlig personskade.**

LAGRE ALLE ADVARSLER OG INSTRUKSJONER FOR FREMTIDIG REFERANSE.

Begrepet «elektroverktøy» i advarslene refererer til ditt nettdrevne (med ledning) elektroverktøy eller batteridrevne (trådløse) elektroverktøy.

1) SIKKERHET PÅ ARBEIDSOMRÅDET

a) Hold arbeidsområdet rent og godt opplyst. Rotete eller mørke områder inviterer til ulykker.

b) Ikke bruk elektroverktøy i eksplosive atmosfærer, for eksempel i nærvær av brennbare væsker, gasser eller støv. Elektroverktøy lager gnister som kan antenne støv eller gasser.

c) Hold barn og tilskuere unna når du bruker et elektroverktøy. Distraksjoner kan føre til at du mister kontrollen.

2) ELEKTRISK SIKKERHET

a) Støpselet til elektroverktøyet må passe inn i stikkontakten. Aldri modifiser støpselet på noen måte. Ikke bruk adapterplugger med jordet elektroverktøy. Umodifiserte støpsler og matchende stikkontakter vil redusere risikoen for elektrisk støt.

b) Unngå kroppskontakt med jordede eller jordede overflater, som rør, radiatorer, komfyrer og kjøleskap. Det er en økt risiko for elektrisk støt hvis kroppen din er jordet eller jordet.

c) Ikke utsett elektroverktøy for regn eller våte forhold. Vann som kommer inn i et elektroverktøy vil øke risikoen for elektrisk støt

d) Ikke misbruk ledningen. Bruk aldri ledningen til å bære, trekke eller koble fra elektroverktøyet. Hold ledningen unna varme, olje, skarpe kanter eller bevegelige deler. Skadede eller sammenfiltrede ledninger øker risikoen for elektrisk støt.

e) Når du bruker et elektroverktøy utendørs, bruk en skjøteledning som er egnet for utendørs bruk. Bruk av en ledning egnet for utendørs bruk reduserer risikoen for elektrisk støt.

f) Hvis det er uunngåelig å bruke et elektrisk verktøy på et fuktig sted, må du bruke en jordet kretsbryter (GFCI)" beskyttet forsyning. Bruk av GFCI reduserer risikoen for elektrisk støt.

3) PERSONLIG SIKKERHET

a) Vær årvåken, se hva du gjør og bruk sunn fornuft når du bruker et elektroverktøy. Ikke bruk elektroverktøy når du er trøtt eller er påvirket av narkotika, alkohol eller medikamenter. Et øyeblikks uoppmerksomhet ved bruk av elektroverktøy kan føre til alvorlig personskade.

b) Bruk personlig verneutstyr. Bruk alltid øyebeskyttelse. Verneutstyr som støvmaske, sklisikre vernesko, hjelm eller hørselsvern som brukes under passende forhold, vil redusere personskader.

c) Forhindre utilsiktet start. Sørg for at bryteren er i av-posisjon før du kobler til strømkilden og/eller batteripakken, plukker opp eller bærer verktøyet. Bærer du elektroverktøy med fingeren på bryteren eller kobler det til strømkilden mens bryteren står i på-posisjon, vil det øke faren for ulykker.

d) Fjern eventuelle justeringsnøkler eller skiftenøkler før du slår på elektroverktøyet. En skiftenøkkel eller nøkkel som blir liggende igjen festet til en roterende del av elektroverktøyet kan føre til personskade.

e) Ikke overanstreng deg. Hold riktig fotfeste og balanse til enhver tid. Dette gir bedre kontroll over elektroverktøyet i uventede situasjoner.

f) Kle deg ordentlig. Ikke bruk løse klær eller smykker. Hold håret, klærne unna bevegelige deler. Løse klær, smykker eller langt hår kan sette seg fast i bevegelige deler.

g) Hvis det finnes utstyr for tilkobling av støvavsug og -oppsamling, må du sørge for at disse er tilkoblet og brukes riktig. Bruk av støvavvisere kan redusere støvrelaterte farer.

h) Ikke la kjennskap til verktøy fra hyppig bruk føre til at du blir selvtilfreds og ignorerer sikkerhetsprinsipper for verktøy. En uforsiktig handling kan forårsake alvorlig personskade med en brøkdel av et sekund.

4) BRUK OG VEDLIKEHOLD AV ELEKTROVERKTØY

a) Ikke bruk makt på elektroverktøyet. Bruk riktig elektroverktøy til ditt bruk. Riktig elektroverktøy vil gjøre jobben bedre og sikrere med den hastigheten den ble designet for.

b) Ikke bruk elektroverktøyet hvis bryteren ikke slår det på og av. Alle elektroverktøy som ikke kan styres med bryteren er farlige og må repareres.

c) Trekk ut støpselet fra strømkilden og/eller batteripakken, hvis den er avtakbar, fra elektroverktøyet før du foretar justeringer, bytter tilbehør eller oppbevarer elektroverktøy. Slike forebyggende sikkerhetstiltak reduserer risikoen for å starte elektroverktøyet ved et uhell.

d) Oppbevar inaktivt elektroverktøy utilgjengelig for barn og la ikke personer som ikke er kjent med elektroverktøyet eller disse instruksjonene bruke elektroverktøyet. Elektroverktøy er farlige i hendene på utrente brukere.

e) Vedlikehold elektroverktøy og tilbehør. Sjekk for feiljustering eller binding av bevegelige deler, brudd på deler og andre forhold som kan påvirke elektroverktøyets funksjon. Hvis det er skadet, må

elektroverktøyet repareres før bruk. Mange ulykker forårsakes av dårlig vedlikeholdte elektroverktøy.

f) Hold skjæreverktøy skarpe og rene. Riktig vedlikeholdte skjæreverktøy med skarpe skjærekanter har mindre sannsynlighet for å sette seg fast og er lettere å kontrollere.

g) Bruk elektroverktøyet, tilbehøret og verktøybitsene osv. i samsvar med disse instruksjonene, og ta hensyn til arbeidsforholdene og arbeidet som skal utføres. Bruk av elektroverktøyet til andre formål enn det som er tiltenkt, kan føre til en farlig situasjon.

h) Hold håndtak og gripeflater tørre, rene og fri for olje og fett. Glatte håndtak og gripeflater gir ikke sikker håndtering og kontroll av verktøyet i uventede situasjoner.

5) BRUK OG STELL AV BATTERIVERKTØY

a) Lad kun opp med laderen som er spesifisert av produsenten. En lader som er egnet for én type batteripakke kan forårsake brannfare når den brukes med en annen batteripakke.

b) Bruk kun elektroverktøy med spesifikt utpekte batteripakker. Bruk av andre batteripakker kan føre til skade og brannfare.

c) Når batteripakken ikke er i bruk, må du holde den borte fra andre metallgjenstander som binders, mynter, nøkler, spiker, skruer eller andre små metallgjenstander som kan opprette forbindelse fra en terminal til en annen. Kortslutning av batteripolene kan forårsake brannskader eller brann.

d) Under uønskede forhold kan væske sprute ut av batteriet; unngå kontakt. Hvis kontakt oppstår ved et uhell, skyll med vann. Får du væske i øynene, skal det i tillegg søkes medisinsk hjelp. Væske som blir slynget ut av batteriet, kan forårsake irritasjon eller brannsår.

e) Ikke bruk en batteripakke eller et verktøy som er skadet eller modifisert. Skadede eller modifiserte batterier kan oppføre seg uforutsigbart og føre til brann, eksplosjon eller risiko for skade.

f) Ikke utsett en batteripakke eller et verktøy for ild eller høy temperatur. Eksponering for brann eller temperatur over 130°C kan forårsake eksplosjon.

g) Følg alle ladeinstruksjoner, og ikke lad batteripakken eller verktøyet utenfor temperaturområdet som er angitt i instruksjonene. Feil lading eller ved temperaturer utenfor det angitte området kan skade batteriet og øke brannfaren.

6) SERVICE

a) Få elektroverktøyet ditt utført av en kvalifisert reparatør, og bruk kun identiske reservedeler. Dette vil sikre at elektroverktøyets sikkerhet opprettholdes.

b) Utfør aldri service på skadede batteripakker. Service av batteripakker skal kun utføres av produsenten eller autoriserte tjenesteleverandører.

SIKKERHETSINSTRUKSJONER FOR BATTERIDREVET FUGEPISTOL

- **Hold hendene unna stempelet og stempelstangområdet på fugepistolen.** Fingrene kan komme i klem mellom patronholderen og stempelet.
- **Når du bruker fugepistolen over hodet, ikke ha stempelstangen i veien for øynene eller hodet.** Stempelstangen kan skli tilbake i retning av brukeren hvis stempelstangens utløserknapp trykkes inn ved et uhell. Bruk alltid øyevern når du bruker fugepistolen.
- **Arbeid alltid i et godt ventilert område og bruk passende åndedrettsvern om nødvendig.** Dampene fra noen tetningsmidler og lim kan være skadelige.
- **For å unngå farer som skyldes deler som slynges ut, må du aldri bruke verktøyet med løs munnstykkehette.** Hvis munnstykket blir tilstoppet under bruk, må du bytte det ut.
- Rett aldri verktøyet mot deg selv eller andre under bruk.
- **Sørg for at utløserbryteren er i AV-posisjon når verktøyet ikke er i bruk for å unngå utilsiktet utslipp av materiale.**
- **Bruk kun tilbehør som er anbefalt av produsenten for din modell.** Bruk av uegnet tilbehør kan medføre fare for personskade.

BATTERIER

- **Det medfølgende batteriet, hvis det finnes et, er delvis ladet** (For å sikre full batterikapasitet, lad batteriet helt opp i batteriladeren før du bruker maskinen for første gang)
- **Bruk kun følgende batterier og ladere med denne maskinen**
  - SKIL-batteri: BR1*31****
  - SKIL-lader: CR1*31****
- Ikke bruk batteriet hvis det er skadet; det bør byttes ut
- Ikke demonter batteriet
- Ikke utsett maskinen/batteriet for regn
- Tillatt omgivelsestemperatur (maskin/lader/batteri):
  - ved lading 4...40 °C
  - under drift –20...+50 °C
  - under lagring –20...+50 °C

FORKLARING AV SYMBOLER PÅ MASKIN/BATTERI

③ Les bruksanvisningen før bruk
④ Batterier kan eksplodere når de kastes i ild, så ikke brenn batteriet uansett årsak
⑤ Oppbevar produkt/lader/batteri på steder der temperaturen ikke overstiger 50 °C
⑥ Ikke kast elektrisk verktøy og batterier sammen med husholdningsavfall

BRUK

- Lader batteriet
  ! les sikkerhetsadvarslene og instruksjonene som følger med laderen
- Ta ut/installere batteriet ②
- Batterinivåindikator⑦
  - Trykk på batterinivåindikatorknappen L for å vise gjeldende batterinivå ⑦a
  ! Når det laveste nivået på batteriindikatoren begynner å blinke etter at du har trykket på knapp L ⑦b, er batteriet tomt
  ! Når 2 nivåer av batteriindikatoren begynner å blinke etter at du har trykket på knapp L ⑦c, er ikke batteriet innenfor det tillatte driftstemperaturområdet
- Batteribeskyttelse
  Maskinen blir plutselig slått av eller forhindret fra å slås på, når
  - **belastningen er for høy** --> fjern lasten og start på nytt
  - **Batteritemperaturen er ikke innenfor det tillatte**

driftstemperaturområdet på -20 til +50 °C --> 2 nivåer på batterinivåindikatoren begynner å blinke når du trykker på knapp L ⑦c;, vent til batteriet har kommet tilbake innenfor det tillatte driftstemperaturområdet
- **batteriet er nesten tomt (for å beskytte mot dyputlading)** --> lavt batterinivå eller blinkende lavt batterinivå ⑦b vises av batterinivåindikatoren når du trykker på knapp L; lad batteriet

! ikke fortsett å trykke på av/på-bryteren etter at maskinen er slått av automatisk; batteriet kan være skadet

- Hastighetskontroll ⑧
  - juster materialets strømningshastighet med hastighetsvalghjulet H
  - innstilling «1» er den laveste hastigheten, og innstilling «6» er den høyeste hastigheten

  ! hvis verktøyet ikke fungerer på hastighet 1, velger du en høyere hastighet eller bruker en større åpning på munnstykket
- Av/på ⑨
  - trykk på utløserbryteren J]for å slå på verktøyet
  - slipp utløserbryteren J for å slå av verktøyet
- Ta ut/installere stempelstangen på 411 mm ⑩

  ! ta ut batteripakken før du bytter stempelstangen

  ! stempelstangen D på 411 mm må kun brukes med stempelet A på 40 mm

  Slik fjerner du:
  - vri skruen N mot klokken for å fjerne den
  - trekk stempelet A på 40 mm fremover og fjern det
  - trekk stempelstangen D helt bakover og ut av hullet

  Slik installerer du:
  - før stempelstangen D helt inn i hullet
  - sett inn stempelet A på 40 mm og skruen N
  - vri skruen N med klokken for å feste stempelet A
- Ta ut/installere patronholderen

  ! ta ut batteripakken før du tar ut eller installerer patronholderen

  ! patronholderen B må kun brukes med stempelstangen D på 411 mm

  Slik fjerner du ⑪a:
  - vri patronholderen B mot klokken for å fjerne den

  Slik installerer du ⑪b:
  - sett patronholderen B inn i monteringskragen E
  - vri patronholderen B med klokken for å installere den, og stram godt til
  - roter monteringskragen E for å justere patronholderen B for bruk i ulike vinkler over 360°
- Fugemassepatron (medfølger ikke)

  ! hold stempelstangen og patronholderen fri for rester av fugemasse

  ! ta ut batteripakken før du setter inn eller tar ut fugemassepatronen

  ! fugemassepatronen må kun brukes med patronholderen B

  Slik setter du inn:
  - skjær om nødvendig av spissen på patronen i en vinkel på 45° ⑫a

  ! små munnstykkeåpninger krever mer kraft for å skyve tetningsmaterialet
  - sving stikkpinnen C fremover for å bryte den indre forseglingen i patronen ⑫b

  ! hvis den indre forseglingen ikke brytes, kan materiale lekke ut fra baksiden av patronen
  - hold verktøyet godt fast og trekk stempelstanghåndtaket G bakover ⑫c
  - sett den flate enden av patronen inn i patronholderen B, og senk deretter munnstykket
  - skyv stempelstanghåndtaket G fremover til stempelet A ligger an mot patronen

  ! sørg for at patronen sitter helt på plass og er festet i begge ender
  - roter patronholderen B til ønsket vinkel

  Slik fjerner du:
  - trekk stempelstanghåndtaket G bakover
  - Løft røret opp og fjern det
- Installere/ta ut stempelstangen på 544 mm ⑬

  ! ta ut batteripakken før du bytter stempelstangen

  ! stempelstangen Q på 544 mm må kun brukes med stempelet P på 50 mm

  Slik installerer du:
  - før stempelstangen Q helt inn i hullet
  - vri stempelet P på 50 mm med klokken for å feste det

  Slik fjerner du:
  - vri stempelet P på 50 mm mot klokken for å fjerne det
  - trekk stempelstangen Q helt ut av hullet
- Installere/ta ut aluminiumsrøret ⑭

  ! ta ut batteripakken før du tar ut eller installerer aluminiumsrøret

  ! aluminiumsrøret T på 600 ml må kun brukes med stempelstangen Q på 544 mm
  - sett aluminiumsrøret T inn i monteringskragen E
  - vri aluminiumsrøret T med klokken for å installere det, og stram godt til
  - vri aluminiumsrøret T mot klokken for å fjerne det
- Fugemassepose (medfølger ikke)

  ! hold stempelstangen og aluminiumsrøret fri for rester av fugemasse

  ! ta ut batteripakken før du setter inn eller tar ut fugemasseposen

  ! fugemasseposen må kun brukes med aluminiumsrøret T
  - fjern munnstykkehetten S og munnstykket R om nødvendig
  - hold verktøyet godt fast og trekk stempelstanghåndtaket G bakover
  - sett fugemasseposen inn i røret og skjær opp emballasjen ⑮a
  - sett munnstykket R inn i munnstykkehetten S med spissen vendt utover ⑮b
  - skru munnstykkehetten S på røret T
  - skjær til spissen på munnstykket slik at den passer til bruksområdet
  - skyv stempelstanghåndtaket G fremover til stempelet P ligger an mot fugemasseposen
- Holde og føre verktøyet ⑯

  ! under arbeid, hold verktøyet alltid i grått (gråe) grepsområde(r)
  - hold ventilasjonsåpningene M utildekket

VEDLIKEHOLD/SERVICE

- Hold alltid verktøyet rent (spesielt ventilasjonsåpningene M ②)

  ! Fjern batteriet fra verktøyet før rengjøring
  - rengjør verktøyet med en tørr, myk klut
  - fjern all fugemasse fra stempelstangen, patronholderen og røret

- Lagring
  ! fjern batteriet fra verktøyet før du oppbevarer det
  - rengjør verktøyet grundig før du lagrer det
- Hvis maskinen skulle svikte til tross for nøye produksjons- og testprosedyrer, bør reparasjonen utføres av et kundeservicesenter for SKIL-motorer.
  - Send maskinen udemontert sammen med kjøpsbevis til forhandleren eller nærmeste SKIL-servicestasjon (adresser samt serviceskjema for maskinen finner du på www.skil.com)
- Vær oppmerksom på at skade på grunn av overbelastning eller feil håndtering av maskinen vil bli ekskludert fra garantien (for SKILs garantibetingelser se www.skil.com eller spør din forhandler)

MILJØ

Kun for EU-land.

- Ikke kast elektriske maskiner, tilbehør og emballasje sammen med husholdningsavfall.
  - i henhold til det europeiske direktivet 2012/19/EC om avfall av elektrisk og elektronisk utstyr og implementering av dette i samsvar med nasjonal lovgivning, må elektriske maskiner som har nådd slutten av levetiden samles inn separat og returneres til et miljøvennlig resirkuleringsanlegg.
  - symbol ⑥ vil minne deg på dette når behovet for avhending oppstår

  ! Beskytt batteripolene med tykk tape før avhending for å forhindre kortslutning

STØY / VIBRASJON

- Lydtrykksnivå L_{pA}, lydeffektnivå L_{WA}, vibrasjonsverdier a_h (kontinuerlige vibrasjoner), p_F (gjentatte støtvibrasjoner) og usikkerhet K fastsatt i henhold til EN 62841-1:2015/A1:2025:

støy	
lydtrykknivå (L_{pA})	L_{pA}=58 dB(A) K=3 dB
lydeffektnivå (L_{WA})	L_{WA}=66 dB(A) K=3 dB
vibrasjon	
kontinuerlige vibrasjoner (a_h)	a_h=0,1 m/s² K=1,5 m/s²
gjentatte støtvibrasjoner (p_F)	P_F=7 m/s² K=0,3 m/s²

- De oppgitte vibrasjonsutslippsverdiene og de oppgitte støyutslippsverdiene som er angitt i de tekniske dataene og samsvarserklæringen, er målt i samsvar med en standardtekstmetode gitt av EN62841 og kan brukes til å sammenligne ett verktøy med et annet.
  Den oppgitte vibrasjonsutslippsverdien og den/de oppgitte støyutslippsverdien(e) kan også brukes i en foreløpig vurdering av eksponering.
  ADVARSEL! Vibrasjons- og støyutslippsverdiene under faktisk bruk av elektroverktøyet kan avvike fra den oppgitte verdien, avhengig av hvordan verktøyet brukes. Vibrasjonsnivået kan øke over det angitte nivået.
  Når man vurderer vibrasjonseksponering for å bestemme sikkerhetstiltak som kreves i henhold til 2002/44/EF for å beskytte personer som regelmessig bruker elektroverktøy i arbeid, bør man ved et estimat av vibrasjonseksponering ta hensyn til de faktiske bruksforholdene og måten verktøyet brukes på, inkludert å ta hensyn til alle deler av driftssyklusen, for eksempel tidspunktene når verktøyet er slått av og når det går på tomgang i tillegg til utløsertiden.

FIN

Tiivistyspistooli 3172

ESITTELY

- Työkalu on tarkoitettu rakojen ja halkeamien tiivistämiseen
- Varmista, että pakkaus sisältää kaikki osat, jotka näkyvät piirroksessa ②
- Jos osia puuttuu tai on vioittunut, ota yhteyttä jälleenmyyjään
- Lue ja säilytä tämä käyttöopas ③
- Kiinnitä erityistä huomiota turvallisuutta koskeviin ohjeisiin ja varoituksiin. Niiden laiminlyönti voi aiheuttaa vakavan loukkaantumisen

TEKNISET TIEDOT ①

[1)] Paino ilman akkua (akun paino löytyy osoitteesta www.skil.com)
mukaan lukien:

A 40 mm:n mäntä
B Patruunan pidike
D 411 mm:n männänvarsi
G Männänvarren kahva

[2)] Paino ilman akkua (akun paino löytyy osoitteesta www.skil.com)
mukaan lukien:

P 50 mm:n mäntä
Q 544 mm:n männänvarsi
R Suutin (3)
S Suuttimen korkki
T 600 ml:n alumiiniputki

TYÖKALUN OSAT ②

A 40 mm:n mäntä
B Patruunan pidike
C Puhkaisupiikki
D 411 mm:n männänvarsi
E Asennuskaulus
F Ripustuskoukku
G Männänvarren kahva
H Nopeudensäätöpyörä
J Liipaisinkytkin
K Pääkahva
L Akun varaustason ilmaisin
M Tuuletusaukot
N Ruuvi
P *50 mm:n mäntä
Q *544 mm:n männänvarsi
R *Suutin (3)
S *Suuttimen korkki
T *600 ml:n alumiiniputki

***EI SISÄLLY VAKIOTOIMITUKSEEN**

TURVALLISUUS

YLEISET SÄHKÖTYÖKALUJEN TURVALLISUUSVAROITUKSET

⚠ Varoitus! Lue kaikki tämän sähkötyökalun mukana tulleet turvallisuusvaroitukset, ohjeet, piirustukset ja tekniset tiedot. Jos kaikkia alla olevia ohjeita ei noudateta, seurauksena saattaa olla sähköisku, tulipalo ja/tai vakava loukkaantuminen.

SÄILYTÄ KAIKKI VAROITUKSET JA OHJEET MYÖHEMPÄÄ TARVETTA VARTEN.

Varoituksissa käytetty termi ”sähkötyökalu” tarkoittaa joko verkkovirtakäyttöistä (johdollista) sähkötyökalua tai akkukäyttöistä (johdotonta) sähkötyökalua.

1) TYÖALUEEN TURVALLISUUS

a) Pidä työskentelyalue siistinä ja hyvin valaistuna. Sotkuiset tai pimeät alueet aiheuttavat onnettomuuksia.

b) Älä käytä sähkötyökaluja räjähdysherkässä ympäristössä, kuten syttyvien nesteiden, kaasujen tai pölyn läheisyydessä. Sähkötyökalut saattavat aiheuttaa kipinöitä, jotka voivat sytyttää tomun tai höyryjä.

c) Älä päästä lapsia tai sivullisia lähelle, kun käytät sähkötyökaluja. Häiriötekijät voivat aiheuttaa hallinnan menettämisen.

2) SÄHKÖTURVALLISUUS

a) Sähkötyökalun pistotulpan on vastattava pistorasiaa. Älä ikinä muokkaa pistoketta millään tavalla. Älä käytä minkäänlaisia sovitinpistotulppia maadoitettujen sähkötyökalujen kanssa. Muokkaamattomat pistokkeet ja niihin sopivat pistorasiat vähentävät sähköiskun vaaraa.

b) Vältä koskemasta vartalollasi maadoitettuihin pintoihin, kuten putkiin, lämmityspattereihin, liesiin ja jääkaappeihin. Sähköiskun vaara kasvaa, jos kehosi on maadoitettu.

c) Älä altista sähkötyökaluja sateelle tai kosteudelle. Sähkötyökaluun pääsevä vesi lisää sähköiskun vaaraa

d) Älä väärinkäytä johtoa. Älä koskaan kanna tai vedä laitetta johdosta tai irrota pistoketta pistorasiasta johdosta vetämällä. Pidä johto poissa tulen, öljyn, terävien reunojen tai liikkuvien osien läheltä. Vahingoittuneet tai sotkeutuneet johdot lisäävät sähköiskun vaaraa.

e) Kun käytät sähkötyökalua ulkona, käytä ulkokäyttöön tarkoitettua jatkojohtoa. Ulkokäyttöön tarkoitetun johdon käyttö vähentää sähköiskun vaaraa.

f) Jos et voi välttää sähkötyökalun käyttöä kosteissa olosuhteissa, käytä vikavirtasuojakytkimellä (vvsk) varustettua pistorasiaa. Vikavirtasuojakytkimen käyttö vähentää sähköiskun vaaraa.

3) HENKILÖKOHTAINEN TURVALLISUUS

a) Ole valpas, tarkkaavainen ja käytä maalaisjärkeä, kun käytät sähkötyökalua. Älä käytä sähkötyökalua, kun olet väsynyt tai kun olet huumeiden, alkoholin tai lääkityksen vaikutuksen alaisena. Hetkellinenkin huomion herpaantuminen sähkötyökalua käytettäessä saattaa aiheuttaa vakavan henkilökohtaisen vamman.

b) Käytä henkilönsuojaimia. Käytä aina silmäsuojaimia. Suojavarusteiden, kuten hengityssuojaimen, luistamattomien turvakenkien, suojakypärän tai kuulosuojaimien, käyttö tarvittaessa vähentää loukkaantumisvaaraa.

c) Estä vahingossa käynnistyminen. Varmista, että kytkin on off-asennossa, ennen kuin liität virtalähteen ja/tai akun, nostat työkalun tai kannat sitä. Sähkötyökalujen kantaminen niin, että sormesi on kytkimellä, tai sähkötyökaluihin virran kytkeminen kytkin päällä voi aiheuttaa onnettomuuksia.

d) Poista kaikki säätöön käytetyt avaimet tai kiintoavaimet ennen kuin käynnistät sähkötyökalun. Sähkötyökalun pyörivään osaan jätetty avain tai kiintoavain saattaa aiheuttaa henkilövamman.

e) Älä kurkottele. Säilytä aina tukeva asento ja hyvä tasapaino. Näin hallitset sähkötyökalun parhaalla mahdollisella tavalla odottamattomissa tilanteissa.

f) Pukeudu asianmukaisesti. Älä käytä väljiä vaatteita tai koruja. Pidä hiukset ja vaatteet etäällä liikkuvista osista. Väljät vaatteet, korut tai pitkät hiukset voivat tarttua kiinni liikkuviin osiin.

g) Jos laitteissa on liitännät pölynpoistolaitteille ja keräilylaitteille, varmista, että ne on liitetty ja niitä käytetään oikein. Pölynpoistolaitteiden käyttö voi vähentää pölyyn liittyviä vaaroja.

h) Älä anna tuotteen tuttuuden toistuvan käytön takia tehdä sinua liian itsevarmaksi, äläkä jätä työkalun turvallisuusohjeita noudattamatta. Huolimaton toiminta voi aiheuttaa vakavan henkilövahingon sekunnin murto-osassa.

4) SÄHKÖTYÖKALUJEN KÄYTTÖ JA KUNNOSSAPITO

a) Älä pakota sähkötyökalua. Käytä omaan käyttötarkoitukseesi soveltuvaa sähkötyökalua. Oikea sähkötyökalu suoriutuu parhaiten ja turvallisimmin tehtävästä sille tarkoitetulla nopeudella.

b) Älä käytä sähkötyökalua, jos sitä ei saa käynnistettyä ja suljettua kytkimellä. Sähkötyökalun, jota ei voida hallita kytkimellä, käyttö on vaarallista ja laite on korjattava.

c) Irrota pistoke virtalähteestä ja/tai akku sähkötyökalusta, jos irrotettavissa, ennen kuin teet mitään säätöjä, vaihdat lisävarusteita tai laitat sähkötyökalun varastoon. Nämä estävät turvallisuustoimenpiteet vähentävät sähkötyökalun vahingossa käynnistämisen riskiä.

d) Säilytä käyttämättömiä sähkötyökaluja lasten ulottumattomissa, äläkä anna henkilöiden, jotka eivät tunne sähkötyökalua tai näitä ohjeita, käyttää sähkötyökalun. Sähkötyökalut ovat vaarallisia kokemattomien käyttäjien käsissä.

e) Huolla sähkötyökalut ja lisävarusteet. Tarkista, että liikkuvat osat ovat kunnolla paikallaan, että osat ovat ehjiä, ja että sähkötyökalussa ei ole muita ongelmia, jotka saattaisivat vaikuttaa sen toimintaan. Jos sähkötyökalu on vahingoittunut, korjauta se ennen käyttöä. Monet onnettomuudet johtuvat huonosti huolletuista sähkötyökaluista.

f) Pidä leikkuutyökalut terävinä ja puhtaina. Oikein huolletut leikkuutyökalut, joissa on terävät leikkuureunat, eivät todennäköisesti jumiudu, ja niitä on helpompi hallita.

g) Käytä sähkötyökaluja, lisävarusteita ja teriä ym. näiden ohjeiden mukaisesti ja siten, että otat huomioon käyttöolosuhteet ja tehtävän työn. Sähkötyökalujen käyttö muihin kuin niille suunniteltuihin

tarkoituksiin saattaa aiheuttaa vaaratilanteen.

h) **Pidä kahvat ja tartuntapinnat kuivina, puhtaina, öljyttöminä ja rasvattomina.** Liukkaat kahvat ja tartuntapinnat eivät mahdollista työkalun turvallista käsittelyä ja hallintaa odottamattomissa tilanteissa.

5) AKKUTYÖKALUN KÄYTTÖ JA KUNNOSSAPITO

a) **Lataa vain valmistajan määrittelemällä laturilla.** Laturi, joka sopii yhdentyyppiselle akulle voi aiheuttaa tulipalovaaran, jos sitä käytetään toisenlaisen akun kanssa.

b) **Käytä sähkötyökaluissa vain erityisesti niihin tarkoitettuja akkuja.** Muunlaisten akkujen käyttö saattaa aiheuttaa henkilövahingon tai tulipalon vaaran.

c) **Kun akku ei ole käytössä, pidä se erillään metalliesineistä, kuten paperiliittimet, kolikot, avaimet, naulat, ruuvit ja muut pienet metalliesineet, jotka voivat yhdistää akun navat toisiinsa.** Akun napojen oikosulku voi aiheuttaa palovammoja tai tulipalon.

d) **Akusta voi valua nestettä väärästä käytöstä johtuen. Vältä kosketusta nesteeseen. Jos kosket nesteeseen vahingossa, huuhtele vedellä. Jos nestettä pääsee silmiin, hakeudu lääkärin hoitoon.** Akusta valuva neste voi aiheuttaa ärsytystä tai palovammoja.

e) **Älä käytä akkua tai työkalua, joka on vaurioitunut tai jota on muutettu.** Vaurioituneet tai muutetut akut voivat käyttäytyä arvaamattomasti ja aiheuttaa tulipalon, räjähdyksen tai henkilövahingon vaaran.

f) **Älä altista akkua tai työkalua tulelle tai äärimmäisille lämpötiloille.** Altistaminen tulelle tai yli 130 °C:n lämpötilalle voi aiheuttaa räjähdyksen.

g) **Noudata kaikkia latausohjeita, äläkä lataa akkua tai työkalua lämpötilassa, joka ei ole ohjeissa ilmoitetun lämpötila-alueen sisällä.** Virheellinen lataaminen tai lataaminen ilmoitetun lämpötila-alueen ulkopuolella olevassa lämpötilassa voi vaurioittaa akkua ja lisätä palovaaraa.

6) HUOLTO

a) **Huollata sähkötyökalusi asiantuntevalla korjaajalla, joka käyttää vain identtisiä varaosia.** Näin taataan sähkötyökalun turvallisuuden säilyminen.

b) **Älä koskaan huolla vaurioituneita akkuja.** Akkujen huollon saa tehdä vain valmistaja tai sen valtuuttamat huoltoliikkeet.

AKKUKÄYTTÖISEN TIIVISTYSPISTOOLIN TURVALLISUUSOHJEET

- **Pidä kädet poissa tiivistyspistoolin männän ja männänvarren alueelta.** Sormet voivat jäädä puristuksiin patruunan pidikkeen ja männän väliin.
- **Kun käytät tiivistyspistoolia pääsi yläpuolella, älä pidä männänvartta silmiesi tai pääsi reitillä.** Männänvarsi voi liukua takaisin käyttäjän suuntaan, jos männänvarren vapautuspainiketta painetaan vahingossa. Käytä aina suojalaseja, kun käytät tiivistyspistoolia.
- **Työskentele aina kunnolla ilmastoidulla alueella ja käytä tarvittaessa asianmukaista hengityssuojainta.** Joidenkin tiivisteiden ja liimojen höyryt voivat olla haitallisia.
- **Vältä lentävien osien aiheuttamat vaarat varmistamalla, ettei työkalua käytetä koskaan suuttimen korkin ollessa löysällä.** Jos suutin tukkeutuu käytön aikana, se täytyy vaihtaa.
- Älä koskaan suuntaa työkalua itseäsi tai ketään muita kohti käytön aikana.
- **Varmista, että liipaisinkytkin on OFF-asennossa, kun sitä ei käytetä, materiaalin tahattoman vapautumisen välttämiseksi.**
- **Käytä vain valmistajan mallille suosittelemia lisävarusteita.** Vääränlaisten lisävarusteiden käyttö voi aiheuttaa henkilövahinkojen vaaran.

AKUT

- **Akku toimitetaan osittain ladattuna** (varmista akun suoritusteho lataamalla akku aivan täyteen akkulaturilla ennen sähkötyökalun ensimmäistä käyttökertaa)
- **Käytä koneen kanssa vain seuraavia akkuja ja latureita**
  - SKIL-akku: BR1*31****
  - SKIL-laturi: CR1*31****
- Älä käytä vahingoittunutta akkua, vaan vaihda se
- Älä pura akkua
- Älä altista konetta/akkua sateelle
- Sallittu ympäristön lämpötila (kone/laturi/akku):
  - ladattaessa 4...40 °C
  - käytön aikana -20...+50 °C
  - varastoinnin aikana -20...+50 °C

KONEESSA/AKUSSA OLEVIEN SYMBOLIEN SELITYS

③ Lue käyttöopas ennen käyttöä
④ Akut räjähtävät, jos ne hävitetään polttamalla, joten älä missään tapauksessa polta niitä
⑤ Säilytä tuote/laturi/akku paikassa, jossa lämpötila ei ole yli 50 °C
⑥ Älä hävitä sähkötuotteita ja akkuja tavallisen kotitalousjätteen mukana

KÄYTTÄMINEN

- Akun lataaminen
  ! lue kaikki laturin mukana tulevat turvallisuusvaroitukset ja -ohjeet
- Akun irrottaminen/asentaminen ②
- Akun varaustason ilmaisin ⑦
  - paina akun varaustason ilmaisinpainiketta L, jotta näet akun nykyisen varaustason ⑦a
  ! kun akun ilmaisimen alin taso vilkkuu painikkeen L ⑦b painamisen jälkeen, akku on tyhjä
  ! kun akun ilmaisimen 2 tasoa vilkkuu painikkeen L ⑦c painamisen jälkeen, akku ei ole sallitulla käyttölämpötila-alueella
- Akun suojaus
  Kone sammuu automaattisesti tai sitä ei voi kytkeä päälle, jos
  - **kuormitus on liian suuri** --> poista kuormitus ja käynnistä uudelleen
  - **akun lämpötila ei ole sallitulla käyttölämpötila-alueella -20...+50 °C** --> akun varaustason ilmaisimen 2 tasoa vilkkuu painikkeen L ⑦c painamisen jälkeen; odota, kunnes akku on sallitulla käyttölämpötila-alueella uudelleen
  - **akku on lähes tyhjä (suojaus syväpurkautumista vastaan)** --> akun alhainen varaustaso tai vilkkuva akun alhainen varaustaso ⑦b näkyy akun varaustason ilmaisimessa, painikkeen L painamisen jälkeen; lataa

akku

! älä jatka virtakytkimen painamista sen jälkeen, kun kone on kytkeytynyt pois päältä automaattisesti; akku voi vaurioitua

- Nopeuden säädin ⑧
  - säädä materiaalin virtausnopeutta nopeudensäätöpyörällä H
  - asetus ”1” on hitain nopeus ja asetus ”6” on nopein nopeus

! jos työkalu ei toimi nopeudella 1, valitse suurempi nopeus tai käytä suutinta, jossa on suurempi aukko

- Päälle/pois ⑨
  - käynnistä työkalu painamalla liipaisinkytkintä J
  - pysäytä työkalu vapauttamalla liipaisinkytkin J
- 411 mm:n männänvarren ⑩ irrottaminen/asentaminen

! poista akku ennen kuin vaihdat männänvarren

! 411 mm:n männänvartta D saa käyttää vain 40 mm:n männän A kanssa

Irrottaminen:
- irrota ruuvi N kääntämällä vastapäivään
- vedä 40 mm:n mäntää A eteenpäin ja irrota se
- vedä männänvartta D taaksepäin kokonaan ulos reiästä

Asentaminen:
- työnnä männänvarsi D kokonaan reikään
- aseta 40 mm:n mäntä A ja ruuvi N
- käännä ruuvia N myötäpäivään männän A kiinnittämiseksi

- Patruunan pidikkeen irrottaminen/asentaminen

! poista akku ennen patruunan pidikkeen irrottamista tai asentamista

! patruunan pidikettä B saa käyttää vain 411 mm:n männänvarren D kanssa

Irrottaminen ⑪a:
- käännä patruunan pidikettä B vastapäivään sen irrottamiseksi

Asentaminen ⑪b:
- työnnä patruunan pidike B asennuskaulukseen E
- käännä patruunan pidikettä B myötäpäivään sen asentamiseksi ja kiristä se kunnolla
- kierrä asennuskaulusta E säätääksesi patruunan pidikkeen B 360° monikulmakäyttöä varten

- Tiivisteputki (ei sisälly toimitukseen)

! pidä männänvarsi ja patruunan pidike puhtaina tiivistemateriaalin jäämistä

! poista akku ennen tiivisteputken asettamista tai irrottamista

! tiivisteputkea saa käyttää vain patruunan pidikkeen B kanssa

Asettaminen:
- leikkaa putken kärki 45˚ kulmaan tarvittaessa ⑫a

! pienet suuttimen aukot vaativat enemmän voimaa tiivistemateriaalin työntämiseen
- käännä puhkaisupiikki C eteenpäin putken sisätiivisteen rikkomiseksi ⑫b

! sisätiivisteen rikkomatta jättäminen voi aiheuttaa materiaalin vuotamisen putken takaosasta
- tartu työkalusta tukevasti ja vedä männänvarren kahvaa G taaksepäin ⑫c
- aseta putken litteä pää patruunan pidikkeeseen B ja laske sitten suutin alas
- työnnä männänvarren kahvaa G eteenpäin, kunnes mäntä A on putkea vasten

! varmista, että putki on täysin paikoillaan ja kiinnitetty molemmista päistä
- käännä patruunan pidike B haluttuun kulmaan

Irrottaminen:
- vedä männänvarren kahvaa G taaksepäin
- nosta putki ylös ja irrota se

- 544 mm:n männänvarren asentaminen/irrottaminen ⑬

! poista akku ennen kuin vaihdat männänvarren

! 544 mm:n männänvartta Q saa käyttää vain 50 mm:n männän P kanssa

Asentaminen:
- työnnä männänvarsi Q kokonaan reikään
- asenna 50 mm:n mäntä P kiertämällä myötäpäivään

Irrottaminen:
- irrota 50 mm:n mäntä P kiertämällä sitä vastapäivään
- vedä männänvarsi Q kokonaan ulos reiästä

- Alumiiniputken asentaminen/irrottaminen ⑭

! poista akku ennen alumiiniputken irrottamista tai asentamista

! 600 ml:n alumiiniputkea T saa käyttää vain 544 mm:n männänvarren Q kanssa
- aseta alumiiniputki T asennuskaulukseen E
- asenna alumiiniputki T kiertämällä myötäpäivään ja kiristämällä se tukevasti
- irrota alumiiniputki T kiertämällä sitä vastapäivään

- Kalvopakkaus (ei sisälly toimitukseen)

! pidä männänvarsi ja alumiiniputki puhtaana tiivistemateriaalin jäämistä

! poista akku ennen kalvopakkauksen asettamista tai poistamista

! kalvopakkausta saa käyttää vain alumiiniputken T kanssa
- poista suuttimen korkki S ja suutin R tarvittaessa
- ota työkalusta tukeva ote ja vedä männänvarren kahva G taaksepäin
- aseta kalvopakkaus putkeen ja leikkaa kuori ⑮a
- aseta suutin R suuttimen korkkiin S siten, että suuttimen kärki osoittaa ulospäin ⑮b
- kierrä suuttimen korkki S putkeen T
- leikkaa suuttimen kärki sopivaksi kyseistä käyttöä varten
- työnnä männänvartta G eteenpäin, kunnes mäntä P on kalvopakkausta vasten

- Työkalun pitäminen ja ohjaaminen ⑯

! pidä työkalusta kiinni aina työskentelyn aikana harmaanvärisestä tartuntapinnasta
- älä peitä tuuletusaukkoja M

KUNNOSSAPITO/HUOLTO

- Pidä työkalu aina puhtaana (erityisesti tuuletusaukot M ②)

! irrota akku työkalusta ennen puhdistamista
- puhdista työkalu kuivalla, pehmeällä liinalla
- poista tiivistysmateriaali kokonaan männän varresta, patruunan pidikkeestä ja putkesta

- Varastointi

! poista akku työkalusta ennen sen varastoimista
- puhdista työkalu perusteellisesti ennen varastoon laittamista

- Jos kone vikaantuu valmistus- ja testausmenettelyistä huolimatta, korjaus on suoritettava SKIL-sähkötyökalujen huoltoliikkeessä
  - toimita kone sitä osiin purkamatta ja ostotodiste

mukaan liitettynä jälleenmyyjällesi tai lähimpään SKIL-huoltoon (osoitteet sekä koneen huoltokaavio löytyvät verkko-osoitteesta www.skil.com)
- Ota huomioon, että takuu ei kata koneen ylikuormituksesta tai väärästä käsittelystä johtuvia vahinkoja (katso SKIL-takuuehdot osoitteesta www.skil.com tai kysy jälleenmyyjältä)

YMPÄRISTÖ

Koskee vain EU-maita
- Älä hävitä sähkökoneita, lisävarusteita tai pakkausta tavallisen kotitalousjätteen mukana
  - Vanhoja sähkö- ja elektroniikkalaitteita koskevan eurooppalaisen direktiivin 2012/19/EY ja sen maakohtaisten sovellusten mukaisesti käytetyt sähkökoneet on toimitettava ongelmajätteen keräyspisteeseen ja ohjattava ympäristöystävälliseen kierrätykseen
  - symboli ⑥ muistuttaa tästä, kun käytöstä poisto tulee ajankohtaiseksi
  - **! poistaessasi akun käytöstä peitä plus- ja miinusnapa sähköteipillä oikosulun estämiseksi**

MELU/TÄRINÄ

- Äänenpainetaso L_{pA}, äänitehotaso L_{WA}, tärinäarvot a_h (jatkuva tärinä), p_F (toistuvat iskutärinät) ja epävarmuus K on määritetty standardien EN 62841-1:2015/A1:2025 mukaisesti:

Melu	
äänenpainetaso (L_{pA})	L_{pA}=58 dB(A) K=3 dB
äänitehotaso (L_{WA})	L_{WA}=66 dB(A) K=3 dB
Tärinä	
jatkuvat tärinät (a_h)	a_h=0,1 m/s² K=1,5 m/s²
toistuvat iskutärinät (p_F)	p_F=7 m/s² K=0,3 m/s²

- Teknisissä tiedoissa ja vaatimustenmukaisuusvakuutuksessa ilmoitetut tärinän päästöarvot ja ilmoitetut melupäästöarvot on mitattu standardin EN 62841 vakiotestausmenetelmän mukaisesti, ja niitä voidaan käyttää työkalujen keskinäiseen vertailuun.
  Ilmoitettua tärinän päästöarvoa ja ilmoitettuja melupäästöarvoja voidaan käyttää myös altistumisen alustavaan arviointiin.
  Varoitus! Tärinä- ja melupäästöt sähkötyökalun todellisen käytön aikana voivat poiketa ilmoitetuista arvoista riippuen siitä, millä tavoin työkalua käytetään. Tärinätaso saattaa nousta ilmoitettua tasoa korkeammaksi.
  Kun arvioidaan tärinäaltistusta turvallisuustoimenpiteiden määrittämiseksi, joita 2002/44/EY edellyttää henkilöille, jotka käyttävät säännöllisesti sähkötyökaluja työssään, tärinäaltistuksen arvioinnissa tulisi ottaa huomioon todelliset käyttöolosuhteet ja työkalun käyttötapa, mukaan lukien koko käyttösyklin kaikki osat, kuten ajat, jolloin työkalu on kytketty pois päältä ja kun se käy tyhjäkäynnillä, lisäksi liipaisinaika.

E

Pistola de calafateo 3172

INTRODUCCIÓN

- La herramienta está prevista para sellar huecos y grietas.
- Compruebe si el envase contiene todas las piezas que se muestran en la figura ②.
- Si falta alguna pieza o está dañada, póngase en contacto con su distribuidor.
- Lea y conserve este manual de instrucciones ③
- Preste mucha atención a las instrucciones y advertencias de seguridad; en caso contrario, pueden producirse lesiones graves

DATOS TÉCNICOS ①

[1] Peso sin batería (el peso de la batería se puede consultar en www.skil.com)
incluyendo:
A Émbolo de 40 mm
B Soporte del cartucho
D Varilla del émbolo de 411 mm
G Mango de la varilla del émbolo
[2] Peso sin batería (el peso de la batería se puede consultar en www.skil.com)
incluyendo:
P Émbolo de 50 mm
Q Varilla del émbolo de 544 mm
R Boquilla (3)
S Tapón de la boquilla
T Tubo de aluminio de 600 ml

ELEMENTOS DE LA HERRAMIENTA ②

A Émbolo de 40 mm
B Soporte del cartucho
C Varilla perforadora
D Varilla del émbolo de 411 mm
E Collarín de montaje
F Gancho para colgar
G Mango de la varilla del émbolo
H Rueda de selección de velocidad
J Gatillo interruptor
K Empuñadura principal
L Indicador del nivel de la batería
M Ranuras de ventilación
N Tornillo
P *Émbolo de 50 mm
Q *Varilla del émbolo de 544 mm
R *Boquilla (3)
S *Tapón de la boquilla
T *Tubo de aluminio de 600 ml
***NO INCLUIDO DE SERIE**

SEGURIDAD

MEDIDAS DE SEGURIDAD GENERALES PARA HERRAMIENTAS ELÉCTRICAS

⚠ ¡Advertencia! Lea todas las advertencias

de seguridad, instrucciones, ilustraciones y especificaciones incluidas con esta herramienta eléctrica. Si no se cumplen todas las instrucciones que se enumeran a continuación, pueden producirse descargas eléctricas, incendios o lesiones graves.

CONSERVE TODAS LAS INSTRUCCIONES Y ADVERTENCIAS PARA PODER CONSULTARLAS EN EL FUTURO.

El término «herramientas eléctricas» que aparece en las advertencias se refiere tanto a aquellas herramientas que funcionan conectadas a la red eléctrica (mediante cable) como a aquellas otras que funcionan con batería (inalámbricas).

1) SEGURIDAD EN LA ZONA DE TRABAJO

a) Mantenga la zona de trabajo limpia y bien iluminada. Las áreas de trabajo desordenadas y oscuras favorecen los accidentes.

b) No ponga en funcionamiento las herramientas eléctricas en entornos explosivos como, por ejemplo, donde haya líquidos inflamables, gases o polvo. Las herramientas eléctricas generan chispas que podrían actuar como detonante de vapores y partículas de polvo inflamables.

c) Mantenga a los niños y las demás personas alejados cuando esté utilizando una herramienta eléctrica. Las distracciones podrían hacerle perder el control de la herramienta.

2) SEGURIDAD ELÉCTRICA

a) El enchufe de la herramienta eléctrica debe corresponder con la toma de corriente. No modifique nunca el enchufe de ningún modo. No utilice nunca enchufes adaptadores o ladrones de corriente con herramientas eléctricas equipadas con conexión a tierra. Si no se modifican los enchufes y estos corresponden con las tomas de corriente, se reducirán enormemente los riesgos de electrocución.

b) Evite cualquier contacto corporal con superficies conectadas a tierra, como tuberías, radiadores, hornillos eléctricos y frigoríficos. Existe un mayor riesgo de descarga eléctrica si su cuerpo tiene conexión a tierra.

c) No exponga las herramientas eléctricas a la lluvia ni a la humedad. Si penetra agua en una herramienta eléctrica, aumentará el riesgo de descarga eléctrica

d) No maltrate el cable. Nunca utilice el cable para transportar, arrastrar o desenchufar la herramienta eléctrica. Mantenga el cable alejado del calor, el aceite, los bordes afilados o las piezas móviles. Los cables dañados o enredados aumentan el riesgo de descarga eléctrica.

e) Cuando use una herramienta eléctrica al aire libre, utilice un cable alargador adecuado para uso en exteriores. El uso de un cable adecuado para exteriores reducirá el riesgo de descarga eléctrica.

f) Si es inevitable usar una herramienta eléctrica en un entorno húmedo, utilice una alimentación con un interruptor de protección diferencial (GFCI, por sus siglas en inglés). La utilización de un interruptor de protección diferencial reducirá el riesgo de descarga eléctrica.

3) SEGURIDAD PERSONAL

a) Manténgase alerta, preste atención a lo que está haciendo y aplique el sentido común durante el uso de una herramienta eléctrica. No utilice herramientas eléctricas cuando esté cansado o si se encuentra bajo los efectos de drogas, alcohol o fármacos. Cuando se están usando herramientas eléctricas, cualquier falta de atención, aunque sea por un instante, puede provocar lesiones graves.

b) Utilice equipo de protección personal. Utilice siempre protección ocular. El equipo de protección, como máscaras antipolvo, calzado de seguridad antideslizante, casco protector o protección auditiva, cuando se utiliza adecuadamente, reduce las lesiones personales.

c) Evite la puesta en marcha accidental. Asegúrese de que el interruptor de encendido se encuentra en la posición de apagado antes de enchufar la herramienta a la red eléctrica y/o de acoplar la batería, así como al agarrar o transportar la herramienta. Si lleva una herramienta eléctrica con el dedo puesto sobre el interruptor, o si enchufa una herramienta eléctrica con el interruptor encendido, pueden producirse accidentes.

d) Retire cualquier llave de ajuste o llave inglesa de la herramienta antes de encenderla. Una llave inglesa o una llave de ajuste enganchada a una parte giratoria de la herramienta puede producir lesiones.

e) No se estire demasiado para alcanzar lugares de difícil acceso. Mantenga una posición firme y equilibrada en todo momento. De este modo podrá controlar mejor la herramienta eléctrica en situaciones inesperadas.

f) Utilice ropa adecuada. No lleve ropa holgada ni joyas. Mantenga el pelo y la ropa alejados de las piezas móviles. La ropa holgada, así como las joyas o el pelo largo podrían engancharse en las partes móviles.

g) Si se proporcionan dispositivos para la conexión de instalaciones de extracción y recolección de polvo, asegúrese de que estén conectados y se utilicen correctamente. El uso de dispositivos para el polvo puede reducir los peligros relacionados con el polvo.

h) El hecho de haberse familiarizado con la herramienta por el uso frecuente no debe hacer que se descuide e ignore los principios de seguridad. Una distracción puede provocar lesiones graves en una fracción de segundo.

4) UTILIZACIÓN Y CUIDADO DE LAS HERRAMIENTAS ELÉCTRICAS

a) No fuerce la herramienta eléctrica. Utilice la herramienta eléctrica adecuada para la tarea que vaya a realizar. La herramienta correcta funcionará mejor y con más seguridad a la velocidad para la que ha sido diseñada.

b) No use la herramienta si el interruptor no funciona para encenderla y apagarla. Toda herramienta que no se puede controlar con el interruptor es peligrosa y debe repararse.

c) Desconecte el enchufe de la toma de corriente y/o la batería, si se puede extraer de la herramienta, antes de realizar algún ajuste, cambiar de accesorios o guardarla. Estas medidas de seguridad reducen el riesgo de que la herramienta se ponga en marcha por

accidente.

d) Guarde las herramientas eléctricas apagadas fuera del alcance de niños y no deje que las usen personas que no estén familiarizadas con estas instrucciones o con las herramientas. Las herramientas eléctricas son peligrosas si las usan personas sin experiencia.

e) Cuide las herramientas eléctricas y sus accesorios. Compruebe si hay elementos móviles desalineados o trabados, piezas rotas u otra circunstancia que pueda afectar al funcionamiento de la herramienta. Si la herramienta eléctrica está dañada, llévela a reparar antes de usarla. Muchos accidentes se deben a un mantenimiento deficiente de las herramientas eléctricas.

f) Mantenga las herramientas de corte afiladas y limpias. Las herramientas de corte bien afiladas tienen menos probabilidades de atascarse y son más fáciles de controlar.

g) Use la herramienta eléctrica, los accesorios, las brocas, etc., siguiendo las instrucciones y teniendo en cuenta las condiciones de trabajo y la tarea a realizar. El uso de las herramientas eléctricas para fines diferentes a los previstos podría provocar situaciones de peligro.

h) Mantenga las empuñaduras y las superficies de agarre secas, limpias y libres de aceite y grasa. Si las asas y las superficies de agarre están resbaladizas no se puede manejar la herramienta de forma segura ni mantener el control en las situaciones inesperadas.

5) UTILIZACIÓN Y MANTENIMIENTO DE HERRAMIENTAS A BATERÍA

a) Recargue únicamente con el cargador especificado por el fabricante. Un cargador que es adecuado para un tipo de batería podría ocasionar un incendio si se utiliza con una batería distinta.

b) Utilice herramientas eléctricas solamente con las baterías diseñadas específicamente para ellas. El uso de cualquier otro tipo de batería puede provocar riesgo de lesiones e incendio.

c) Cuando no se esté utilizando la batería, manténgala apartada de objetos metálicos como clips para papeles, monedas, llaves, clavos, tornillos, o cualquier otro objeto metálico pequeño que pudiera provocar un cortocircuito en sus terminales de corriente. Si se provoca el cortocircuito en los terminales de la batería, podrían producirse quemaduras o incendios.

d) En condiciones de uso intensivo, es posible que se produzca una fuga de líquido de la batería; evite el contacto. Enjuague con agua si se produce un contacto accidental. Si el líquido entra en contacto con los ojos, solicite también atención médica. El líquido que emana de la batería puede provocar irritaciones o quemaduras.

e) No utilice una batería o una herramienta que haya sido modificada o que esté dañada. Las baterías dañadas o modificadas pueden tener un comportamiento impredecible y provocar un incendio, explosión o riesgo de lesiones.

f) No exponga la batería ni la herramienta al fuego ni a una temperatura excesiva. La exposición al fuego o a una temperatura superior a 130 ºC podría provocar una explosión.

g) Siga todas las instrucciones de carga y no cargue la batería ni la herramienta fuera del rango de temperatura especificado en las instrucciones. Una carga incorrecta o a temperaturas fuera del rango especificado puede dañar la batería y aumentar el riesgo de incendio.

6) SERVICIO TÉCNICO

a) Las reparaciones de las herramientas eléctricas debe realizarlas un técnico cualificado, utilizando solo piezas de recambio idénticas. De este modo, podrá garantizarse la seguridad de uso de la herramienta eléctrica.

b) No repare nunca baterías que estén dañadas. Las baterías solo debe repararlas el fabricante o un centro de servicio técnico autorizado.

INSTRUCCIONES DE SEGURIDAD PARA PISTOLA DE CALAFATEO INALÁMBRICA

- **Mantenga las manos fuera del área del émbolo y la varilla del émbolo de la pistola de calafateo.** Los dedos pueden quedar atrapados entre el soporte del cartucho y el émbolo.
- **Cuando utilice la pistola de calafateo por encima de la cabeza, no coloque la varilla del émbolo en la línea de los ojos o la cabeza.** La varilla del émbolo puede deslizarse hacia el usuario si se presiona accidentalmente el botón de liberación de la varilla del émbolo. Use siempre protección ocular cuando utilice la pistola de calafateo.
- **Trabaje siempre en un área bien ventilada y use protección respiratoria adecuada si es necesario.** Los vapores de algunos selladores y adhesivos pueden ser nocivos.
- **Para evitar peligros causados por piezas que salen despedidas, asegúrese de no utilizar nunca la herramienta con el tapón de la boquilla suelto.** Si la boquilla se obstruye durante el uso, debe sustituirla.
- No apunte nunca la herramienta hacia usted mismo ni hacia otras personas durante el uso.
- **Bloquee el gatillo interruptor en la posición de APAGADO cuando no esté en uso para evitar la liberación inadvertida de material.**
- **Utilice solo los accesorios recomendados por el fabricante para su modelo.** El uso de accesorios no adecuados puede causar riesgo de lesiones a las personas.

BATERÍAS

- **Si se incluye una batería, se entrega parcialmente cargada** (para poder aprovechar toda la capacidad de la batería, cárguela por completo en el cargador antes de utilizar la máquina eléctrica por primera vez)
- **Utilice únicamente los siguientes cargadores y baterías con esta máquina**
  - Batería SKIL: BR1*31****
  - Cargador SKIL: CR1*31****
- No utilice la batería si está deteriorada, es necesario cambiarla
- No desmonte la batería
- No exponga la máquina ni la batería a la lluvia.
- Temperatura ambiente permitida (máquina/cargador/

batería):
- durante la carga: 4...40 °C
- durante el funcionamiento -20...+50 °C
- durante el almacenamiento -20...+50 °C

EXPLICACIÓN DE LOS SÍMBOLOS EN LA MÁQUINA/ BATERÍA

③ Lea el manual de instrucciones antes de utilizarla
④ Las baterías pueden explotar si se tiran al fuego; por tanto, que no las queme por ningún motivo
⑤ Guarde el producto/cargador/batería en un lugar donde la temperatura no exceda los 50 °C
⑥ No deseche los productos eléctricos y las baterías junto con los residuos domésticos

USO

- Carga de la batería
  ! Lea las instrucciones y la advertencias de seguridad incluidas con el cargador.
- Desmontaje/instalación de la batería ②
- Indicador del nivel de la batería ⑦
  - Pulse el botón indicador del nivel de carga de la batería L para ver el nivel actual de carga ⑦a
  ! Cuando empiece a parpadear el nivel inferior del indicador de la batería después de pulsar el botón L ⑦b, significa que la batería está descargada
  ! Cuando empiecen a parpadear 2 niveles del indicador de la batería después de pulsar el botón L ⑦c, significa que la batería no está dentro del rango de temperatura de funcionamiento permitido
- Protección de la batería
  La máquina se apaga repentinamente o no se puede encender cuando:
  - **la carga es demasiado alta** --> retire la carga y vuelva a ponerla en marcha
  - **la temperatura de la batería no está dentro del rango de temperatura de funcionamiento permitido de -20 a +50 °C** --> al pulsar el botón L ⑦c, 2 niveles del indicador de nivel de la batería comienzan a parpadear; espere hasta que la batería haya vuelto al rango de temperatura de funcionamiento permitido
  - **la batería está casi descargada (como protección contra una descarga intensa)** --> el indicador del nivel de la batería señala un nivel bajo de carga o un nivel bajo de carga intermitente ⑦b cuando se pulsa el botón L; cargue la batería
  ! No siga pulsando el interruptor de encendido/ apagado después de que la máquina se apague automáticamente; la batería podría dañarse.
- Control de la velocidad ⑧
  - Ajuste la velocidad de flujo del material usando la rueda de selección de velocidad H
  - El ajuste «1» es la velocidad más baja y el ajuste «6» es la velocidad más alta
  ! Si la herramienta no funciona a la velocidad 1, seleccione una velocidad más alta o use una abertura más grande en la boquilla
- Encender/apagar ⑨
  - Apriete el gatillo interruptor J para encender la herramienta
  - Suelte el gatillo interruptor J para apagar la herramienta
- Retirar/instalar la varilla de émbolo de 411 mm ⑩
  ! Quite la batería antes de cambiar la varilla del émbolo
  ! La varilla del émbolo de 411 mm D debe usarse únicamente con el émbolo A de 40 mm
  Para retirarla:
  - Gire el tornillo N en sentido antihorario para quitarlo
  - Tire del émbolo de 40 mm hacia delante y quítelo
  - Saque completamente la varilla del émbolo D hacia atrás del orificio

  Para instalarla:
  - Inserte la varilla del émbolo D completamente en el orificio
  - Inserte el émbolo de 40 mm A y el tornillo N
  - Gire el tornillo N en sentido horario para fijar el émbolo A
- Retirar/instalar el soporte del cartucho
  ! Quite la batería antes de retirar o instalar el soporte del cartucho
  ! El soporte de cartucho B solo debe usarse con la varilla del émbolo D de 411 mm
  Para retirarlo ⑪a:
  - Gire el soporte del cartucho B en sentido antihorario para quitarlo

  Para instalarlo ⑪b:
  - Inserte el soporte del cartucho B en el collarín de montaje E
  - Gire el soporte del cartucho B en sentido horario para instalarlo y apriete firmemente
  - Gire el collarín de montaje E para ajustar el soporte del cartucho B para un uso multiángulo de 360°
- Tubo de masilla (no incluido)
  ! Mantenga la varilla del émbolo y el soporte del cartucho libres de cualquier residuo de material de calafateo
  ! Quite la batería antes de insertar o retirar el tubo de masilla
  ! El tubo de masilla solo debe usarse con el soporte del cartucho B
  Para insertarlo:
  - Corte la punta del tubo en un ángulo de 45˚ en caso necesario ⑫a.

  ! Las aberturas de boquilla pequeñas requieren más fuerza para empujar el material de calafateo
  - Gire la varilla perforadora C hacia delante para romper el sello interior del tubo ⑫b

  ! Si no se rompe el sello interior puede suceder que el material escape por la parte trasera del tubo
  - Sujete firmemente la herramienta y tire del mango de la varilla del émbolo G hacia atrás ⑫c
  - Inserte el extremo plano del tubo en el soporte del cartucho B y, a continuación, baje la boquilla
  - Empuje el mango de la varilla del émbolo G hacia delante hasta que el émbolo A esté contra el tubo

  ! Asegúrese de que el tubo esté bien colocado y sujeto en ambos extremos
  - Gire el soporte del cartucho B al ángulo deseado.

  Para retirarlo:
  - Tire hacia atrás del mango de la varilla del émbolo G
  - Levante el tubo y quítelo.
- Instalar/retirar la varilla de émbolo de 544 mm ⑬
  ! Quite la batería antes de cambiar la varilla del émbolo
  ! La varilla del émbolo de 544 mm Q debe usarse

únicamente con el émbolo P de 50 mm
Para instalarla:
- Inserte la varilla del émbolo Q completamente en el orificio
- Gire el émbolo de 50 mm en sentido horario para fijarlo

Para retirarla:
- Gire el émbolo de 50 mm P en sentido antihorario para retirarlo
- Saque completamente la varilla del émbolo Q del orificio

- Instalar/retirar el tubo de aluminio ⑭
  ! Quite la batería antes de retirar o instalar el tubo de aluminio
  ! El tubo de aluminio de 600 ml T debe usarse únicamente con la varilla del émbolo Q de 544 mm
  - Inserte el tubo de aluminio T en el collarín de montaje E
  - Gire el tubo de aluminio T en sentido horario para instalarlo y apriete firmemente
  - Gire el tubo de aluminio T en sentido antihorario para retirarlo
- Cartucho tipo salchicha (no incluido)
  ! Mantenga la varilla del émbolo y el tubo de aluminio libres de residuos de material de calafateo
  ! Quite la batería antes de insertar o retirar el cartucho tipo salchicha
  ! El cartucho tipo salchicha solo debe usarse con el tubo de aluminio T
  - Quite el tapón de la boquilla S y la boquilla R si es necesario
  - Sujete firmemente la herramienta y tire del mango de la varilla del émbolo G hacia atrás
  - Inserte el cartucho tipo salchicha en el tubo y corte la funda ⑮a.
  - Inserte la boquilla R en el tapón de la boquilla S con la punta de la boquilla mirando hacia fuera ⑮b
  - Enrosque el tapón de la boquilla S al tubo T
  - Recorte la punta de la boquilla para una aplicación adecuada
  - Empuje el mango de la varilla del émbolo G hacia delante hasta que el émbolo P esté contra el cartucho tipo salchicha
- Sujetar y guiar la herramienta ⑯
  ! Durante el trabajo, sujete siempre la herramienta por la(s) zona(s) de empuñadura de color gris.
  - Mantenga libres las ranuras de ventilación M

MANTENIMIENTO / SERVICIO TÉCNICO

- Mantenga siempre limpia la herramienta (especialmente las ranuras de ventilación M ②)
  ! Quite la batería de la herramienta antes de la limpieza.
  - Limpie la herramienta con un paño seco y suave
  - Elimine completamente el material de calafateo de la varilla del émbolo, el soporte del cartucho y el tubo
- Almacenamiento
  ! Quite la batería de la herramienta antes de guardarla
  - Limpie a fondo la herramienta antes de guardarla
- Si la máquina falla a pesar del cuidado puesto en los procedimientos de fabricación y comprobación, la reparación debe ser llevada a cabo por un centro de servicio postventa de máquinas eléctricas SKIL
  - Envíe la máquina sin desmontar junto con una prueba de compra a su distribuidor o al centro de servicio técnico más cercano de SKIL (las direcciones y el diagrama de despiece de la máquina están en www.skil.com)
- Tenga en cuenta que los daños debido a sobrecarga o a un manejo inadecuado de la máquina estarán excluidos de la garantía (consulte las condiciones de garantía de SKIL en www.skil.com o consulte a su distribuidor)

MEDIO AMBIENTE

Solo para países de la UE

- No deseche las máquinas eléctricas, los accesorios ni los embalajes junto con los residuos domésticos.
  - De conformidad con la Directiva Europea 2012/19/CE sobre residuos de aparatos eléctricos y electrónicos y su aplicación de acuerdo con la legislación nacional, las máquinas eléctricas cuya vida útil haya llegado a su fin deberán recogerse por separado y trasladarse a una instalación de reciclaje respetuosa con el medio ambiente.
  - El símbolo ⑥ llamará su atención cuando sea necesaria la eliminación
  ! Antes de desecharla, proteja los terminales de la batería con cinta aislante para evitar un cortocircuito.

RUIDOS / VIBRACIONES

- Nivel de presión acústica L_{pA}, nivel de potencia acústica L_{WA}, valores de vibración a_h (vibraciones continuas), p_F (vibraciones por impactos repetidos) e incertidumbre K, determinados de conformidad con las normas EN 62841-1:2015/A1:2025:

Ruido	
Nivel de presión acústica (L_{pA})	L_{pA}=58 dB(A) K=3 dB
Nivel de potencia acústica (L_{WA})	L_{WA}=66 dB(A) K=3 dB
Vibración	
Vibraciones continuas (a_h)	a_h=0,1 m/s^2 K=1,5 m/s^2
Vibraciones por impactos repetidos (p_F)	p_F=7 m/s^2 K=0,3 m/s^2

- Los valores de emisión de vibraciones declarados y los valores de emisión de ruido declarados que se indican en los datos técnicos y en la declaración de conformidad se han medido de acuerdo con un método de prueba estándar proporcionado por la norma EN62841 y pueden utilizarse para comparar una herramienta con otra.
  El valor de emisión de vibraciones declarado y el valor o valores de emisión de ruido declarados también pueden

utilizarse en una evaluación preliminar de la exposición.
¡Advertencia! El valor de emisión de vibraciones y ruido durante el uso real de la herramienta eléctrica puede diferir del valor declarado dependiendo del modo en que se utilice la herramienta. El nivel de vibración puede aumentar por encima del nivel indicado.
Al evaluar la exposición a las vibraciones para determinar las medidas de seguridad requeridas por la Directiva 2002/44/CE para proteger a las personas que utilizan regularmente herramientas eléctricas en el trabajo, una estimación de la exposición a las vibraciones debe tener en cuenta las condiciones reales de uso y la forma en que se utiliza la herramienta, incluyendo la toma en consideración de todas las partes del ciclo operativo, como los periodos en los que la herramienta está apagada y cuando está funcionando en vacío, además del tiempo de activación.

(P)

Pistola de calafetar 3172

INTRODUÇÃO

- A ferramenta foi criada para selar fendas e fissuras.
- Verifique se a caixa contém todas as peças ilustradas na Imagem ②.
- Se houver peças em falta ou danificadas, contacte o seu revendedor.
- Leia e guarde este manual de instruções ③.
- Preste especial atenção às instruções de segurança e avisos. Se não os seguir, pode sofrer ferimentos sérios.

CARACTERÍSTICAS TÉCNICAS ①

1) Peso sem bateria (o peso da bateria pode ser consultado em www.skil.com), incluindo:
A Êmbolo de 40 mm
B Suporte do cartucho
D Haste do êmbolo de 411 mm
G Pega da haste do êmbolo
2) Peso sem bateria (o peso da bateria pode ser consultado em www.skil.com), incluindo:
P Êmbolo de 50 mm
Q Haste do êmbolo de 544 mm
R Bocal (3)
S Tampa do bocal
T Tubo de alumínio de 600 ml

ELEMENTOS DA FERRAMENTA ②

A Êmbolo de 40 mm
B Suporte do cartucho
C Pino perfurador
D Haste do êmbolo de 411 mm
E Manga de fixação
F Gancho de suspensão
G Pega da haste do êmbolo
H Disco de seleção da velocidade
J Gatilho do interruptor
K Pega principal
L Indicador do nível da bateria
M Ranhuras de ventilação
N Parafuso
P *Êmbolo de 50 mm
Q *Haste do êmbolo de 544 mm
R *Bocal (3)
S *Tampa do bocal
T *Tubo de alumínio de 600 ml
***NÃO INCLUÍDO NO PACOTE PADRÃO**

SEGURANÇA

AVISOS DE SEGURANÇA GERAIS DA FERRAMENTA ELÉTRICA

⚠ Aviso! Leia todos os avisos de segurança, instruções, ilustrações e especificações fornecidas com esta ferramenta elétrica. Não seguir todas as instruções apresentadas abaixo pode dar origem a choque elétrico e/ou ferimentos sérios.

GUARDE TODOS OS AVISOS E INSTRUÇÕES PARA FUTURAS REFERÊNCIAS.

O termo "ferramenta elétrica" nos avisos diz respeito à sua ferramenta alimentada pela rede (com fio) ou com bateria (sem fio).

1) SEGURANÇA NA ÁREA DE TRABALHO
a) Mantenha a área de trabalho limpa e bem iluminada. Áreas desarrumadas ou escuras são propícias a acidentes.
b) Não ligue ferramentas elétricas em atmosferas explosivas, tal como na presença de líquidos inflamáveis, gases ou pó. As ferramentas elétricas produzem faíscas que podem dar origem à ignição de pós e de gases.
c) Mantenha crianças e terceiros afastados durante a utilização de uma ferramenta elétrica. As distrações podem fazer com que perca o controlo.
2) SEGURANÇA ELÉTRICA
a) As fichas da ferramenta elétrica têm de corresponder à tomada. Nunca modifique uma ficha de forma alguma. Não utilize qualquer adaptador com ferramentas elétricas com ligação à terra. Fichas não modificadas e tomadas correspondentes reduzirão o risco de choque elétrico.
b) Evite o contacto do corpo com superfícies ligadas à terra, tais como tubos, radiadores, bases e frigoríficos. Existe um risco acrescido de choque elétrico se o seu corpo estiver ligado à terra.
c) Não exponha ferramentas elétricas à chuva ou a condições de humidade. A entrada da água na ferramenta elétrica aumentará o risco de choque elétrico.
d) Não abuse do fio. Nunca utilize o fio para transportar, puxar ou desligar a ferramenta elétrica. Mantenha o fio afastado do calor, óleo, arestas afiadas ou peças móveis. Fios danificados ou emaranhados aumentam o risco de choque elétrico.
e) Quando estiver a trabalhar com uma ferramenta elétrica ao ar livre, utilize uma extensão adequada para a utilização no exterior. A utilização de um fio adequado ao exterior reduz o risco de choque elétrico.
f) Se for inevitável trabalhar com uma ferramenta elétrica num local húmido, use um Interruptor de Circuito de Falha de Ligação à Terra (GFCI). A

utilização deste interruptor reduz o risco de choque elétrico.

3) **SEGURANÇA PESSOAL**

a) **Mantenha-se alerta, observe o que está a fazer e use o senso comum quando estiver a trabalhar com uma ferramenta elétrica. Não utilize uma ferramenta elétrica enquanto estiver cansado ou sob o efeito de drogas, álcool ou medicação.** Um momento de falta de atenção enquanto trabalha com ferramentas elétricas pode dar origem a ferimentos graves.

b) **Use equipamento de proteção individual. Use sempre proteção ocular.** O equipamento de segurança, tal como máscara respiratória, calçado de segurança antiderrapante, capacete de segurança ou proteção auditiva, utilizado nas condições adequadas, reduzirá a hipótese de ferimentos.

c) **Evite os arranques sem intenção. Certifique-se de que o interruptor se encontra na posição de desligado antes de ligar à alimentação e/ou bateria e antes de pegar ou transportar a ferramenta.** Transportar ferramentas elétricas com o dedo no interruptor ou alimentar ferramentas elétricas com o interruptor na posição de ligado convida a acidentes.

d) **Retire qualquer chave de ajuste ou chave de fendas antes de ligar a ferramenta elétrica.** Uma chave de porcas ou uma chave deixada ligada a uma peça rotativa da ferramenta elétrica pode provocar ferimentos.

e) **Não se estique. Mantenha sempre uma posição e equilíbrio adequados.** Isso proporciona um melhor controlo da ferramenta elétrica em situações inesperadas.

f) **Vista-se adequadamente. Não use roupa larga nem joias. Mantenha o seu cabelo e roupa afastados das peças móveis.** Roupas largas, joias ou cabelo comprido podem ser apanhados pelas peças em movimento.

g) **Se forem fornecidos dispositivos para a ligação de extração de pó e facilidades de recolha, certifique-se de que estes estão ligados e de que são devidamente utilizados.** A utilização de dispositivos de recolha de pó pode reduzir os perigos relacionados com o pó.

h) **Não permita que a familiarização ganha com a utilização de ferramentas o torne mais complacente e ignore os princípios de segurança da ferramenta.** Uma ação descuidada pode causar graves ferimentos numa fração de segundo.

4) **UTILIZAÇÃO E CUIDADOS DA FERRAMENTA ELÉTRICA**

a) **Não force a ferramenta elétrica. Utilize a ferramenta elétrica correta para a sua aplicação.** A ferramenta elétrica correta fará o trabalho melhor e de forma mais segura ao ritmo para o qual foi concebida.

b) **Não utilize a ferramenta elétrica se o interruptor não a ligar ou desligar.** Qualquer ferramenta elétrica que não possa ser controlada pelo interruptor torna-se perigosa e tem de ser reparada.

c) **Desligue a ficha da alimentação e/ou retire a bateria da ferramenta elétrica, se amovível, antes de fazer quaisquer ajustes, mudar de acessórios ou armazenar a ferramenta elétrica.** Estas medidas de segurança preventiva ajudam a reduzir os riscos de ligar inadvertidamente a ferramenta elétrica.

d) **Guarde ferramentas elétricas sem carga fora do alcance de crianças e não permita que pessoas estranhas às ferramentas elétricas ou a estas instruções trabalhem com a ferramenta elétrica.** As ferramentas elétricas são perigosas nas mãos de utilizadores sem formação.

e) **Proceda à manutenção das ferramentas elétricas e acessórios. Verifique desalinhamentos ou bloqueios das peças móveis, fracionamento de peças e quaisquer outras condições que possam afetar o funcionamento das ferramentas elétricas. Caso a ferramenta apresente danos, esta deverá ser entregue para reparação antes de voltar a ser utilizada.** Muitos acidentes são provocados pela fraca manutenção das ferramentas elétricas.

f) **Mantenha as ferramentas de corte afiadas e limpas.** Ferramentas de corte devidamente mantidas e com arestas de corte afiadas têm uma menor probabilidade de prender e são mais fáceis de controlar.

g) **Use a ferramenta elétrica, acessórios e brocas, etc., de acordo com estas instruções, tendo em conta as condições de trabalho e o trabalho a ser efetuado.** A utilização da ferramenta elétrica para operações diferentes daquelas para que foi criada pode dar origem a uma situação perigosa.

h) **Mantenha as pegas e superfícies de preensão secas, limpas e sem óleo ou gordura.** Pegas e superfícies de preensão escorregadias não permitem o manuseamento seguro nem o controlo da ferramenta em situações inesperadas.

5) **UTILIZAÇÃO E CUIDADOS DA FERRAMENTA COM A BATERIA**

a) **Recarregue apenas com o carregador especificado pelo fabricante.** Um carregador que seja adequado para um tipo de bateria pode criar um risco de incêndio quando usado com outra bateria.

b) **Utilize as ferramentas elétricas apenas com as baterias especificamente designadas.** A utilização de outras baterias pode criar um risco de ferimentos e incêndio.

c) **Quando não usar a bateria, mantenha-a afastada de outros objetos de metal, como clipes de papel, moedas, chaves, pregos, parafusos ou outros pequenos objetos de metal que possam fazer a ligação entre os dois terminais.** Colocar os terminais da bateria em curto-circuito pode dar origem a queimaduras ou fogo.

d) **Sob condições abusivas, pode ser ejetado líquido da bateria. Evite o contacto. Se ocorrer um contacto acidental, lave com água abundante. Se o líquido entrar em contacto com os olhos, procure ajuda médica.** O líquido ejetado da bateria pode provocar irritação ou queimaduras.

e) **Não use a bateria nem a ferramenta se estiverem danificadas ou modificadas.** Baterias danificadas ou modificadas podem apresentar comportamentos imprevisíveis, dando origem a fogo, explosão ou risco de ferimentos.

f) **Não exponha a bateria ou a ferramenta ao fogo ou temperatura excessiva.** A exposição ao fogo ou a temperaturas acima dos 130 °C pode causar uma explosão.

g) **Siga todas as instruções de carregamento e não carregue a bateria nem a ferramenta a uma**

temperatura fora dos parâmetros especificados nas instruções. Carregar incorretamente ou a temperaturas fora dos parâmetros especificados pode danificar a bateria e aumentar o risco de fogo.

6) **REPARAÇÃO**

a) **A reparação da sua ferramenta elétrica deverá ser sempre efetuada por pessoas qualificadas, utilizando apenas peças sobresselentes idênticas.** Tal irá assegurar que a segurança da ferramenta elétrica é mantida.

b) **Nunca tente reparar uma bateria danificada.** A reparação das baterias só deverá ser efetuada pelo fabricante ou por um reparador autorizado.

INSTRUÇÕES DE SEGURANÇA DA PISTOLA DE CALAFETAR

- **Mantenha as mãos afastadas do êmbolo e da área da haste do êmbolo da pistola de calafetar.** Os dedos podem ficar esmagados entre o suporte do cartucho e o êmbolo.
- **Quando utilizar a pistola de calafetar sobre a cabeça, não mantenha a haste do êmbolo na direção dos seus olhos ou cabeça.** A haste do êmbolo pode escorregar para trás na direção do utilizador caso o botão de libertação da haste do êmbolo seja pressionado acidentalmente. Use sempre proteção ocular quando usar a pistola de calafetar.
- **Trabalhe sempre numa área bem ventilada e, se necessário, use proteção respiratória adequada.** Fumos de alguns materiais de calafetagem e adesivos podem ser nocivos.
- **Para evitar perigos causados pela projeção de peças, certifique-se de que a ferramenta nunca é utilizada com a tampa do bocal solta.** Se o bocal ficar obstruído durante a utilização, tem de o substituir.
- Nunca aponte a ferramenta para si ou para outras pessoas durante a utilização.
- **Quando a ferramenta não estiver a ser utilizada, certifique-se de que o gatilho do interruptor está na posição de desligado, para evitar a libertação inesperada do material.**
- **Utilize apenas acessórios recomendados pelo fabricante para o seu modelo.** A utilização de acessórios inadequados pode provocar ferimentos.

BATERIAS

- **A bateria fornecida vem parcialmente carregada.** Para garantir a capacidade completa da bateria, carregue por completo a bateria no carregador antes de usar a sua máquina elétrica pela primeira vez.
- **Use apenas as seguintes baterias e carregadores com esta máquina**
  - Bateria SKIL: BR1*31****
  - Carregador SKIL: CR1*31****
- Não use a bateria danificada. Esta deverá ser substituída.
- Não desmonte a bateria.
- Não exponha a máquina/bateria à chuva.
- Temperatura ambiente permitida (máquina/carregador/bateria):
  - A carregar: 4 - 40 °C
  - Durante o funcionamento: -20 - 50 °C
  - Durante o armazenamento: -20 - 50 °C

EXPLICAÇÃO DOS SÍMBOLOS NA MÁQUINA/BATERIA

③ Leia o manual de instruções antes da utilização.
④ As baterias podem explodir quando atiradas para o fogo, por isso, nunca queime uma bateria.
⑤ Guarde o produto/carregador/bateria num local onde a temperatura não exceda os 50 °C.
⑥ Não elimine produtos elétricos nem baterias juntamente com o lixo doméstico comum.

UTILIZAÇÃO

- Carregar a bateria
  ! Leia os avisos de segurança e as instruções fornecidas com o carregador.
- Retirar/Instalar a bateria ②
- Indicador do nível da bateria ⑦
  - Prima o botão do indicador do nível da bateria L para ver o atual nível da bateria ⑦a.

  ! Quando o nível mais baixo do indicador da bateria começar a piscar após premir o botão L ⑦b, a bateria está descarregada.

  ! Quando 2 níveis do indicador da bateria começarem a piscar após premir o botão L ⑦c, a bateria não se encontra dentro da temperatura de funcionamento permitida.
- Proteção da bateria
  A máquina desliga-se de repente ou é impossível ligá-la quando
  - **A carga é muito grande** --> retire a carga e reinicie.
  - **A temperatura da bateria não se encontra dentro do intervalo da temperatura de funcionamento permitida de -20 a +50 °C** --> 2 níveis do indicador do nível da bateria começam a piscar quando prime o botão L ⑦c. Espere que a bateria volte ao raio da temperatura de funcionamento permitida.
  - **A bateria está quase gasta (para proteger contra grandes descargas)** --> é apresentado um baixo nível da bateria ou a piscar ⑦b no indicador do nível da bateria quando prime o botão L. Carregue a bateria.

  ! Não continue a premir o interruptor de ligar/desligar após a máquina se desligar automaticamente. A bateria pode ficar danificada.
- Controlo da velocidade ⑧
  - Ajuste a taxa do fluxo do material utilizando o disco de seleção da velocidade H.
  - A posição "1" corresponde à velocidade mais baixa e a posição "6" à velocidade mais alta.

  ! Se a ferramenta não funcionar na velocidade 1, selecione uma velocidade superior ou utilize um bocal com uma abertura maior.
- Ligar/desligar ⑨
  - Pressione o gatilho do interruptor J para ligar a ferramenta.
  - Liberte o gatilho do interruptor J para desligar a ferramenta.
- Remoção/instalação da haste do êmbolo de 411 mm ⑩

  ! Retire a bateria antes de substituir a haste do êmbolo.

  ! A haste do êmbolo D de 411 mm só pode ser utilizada com o êmbolo A de 40 mm.

  Para retirar:
  - Rode o parafuso N no sentido inverso ao dos ponteiros do relógio para o retirar.
  - Puxe o êmbolo A de 40 mm para a frente e retire-o.

- Puxe a haste do êmbolo D totalmente para trás, retirando-a do orifício.

Para instalar:

- Insira a haste do êmbolo D totalmente no orifício.
- Coloque o êmbolo A de 40 mm e o parafuso N.
- Rode o parafuso N no sentido dos ponteiros do relógio para fixar o êmbolo A.

• Remoção/instalação do suporte do cartucho

! Retire a bateria antes de retirar ou instalar o suporte do cartucho.

! O suporte do cartucho B só pode ser utilizado com a haste do êmbolo D de 411 mm.

Para retirar ⑪a:

- Rode o suporte do cartucho B no sentido inverso ao dos ponteiros do relógio para o retirar.

Para instalar ⑪b:

- Insira o suporte do cartucho B na manga de fixação E.
- Rode o suporte do cartucho B no sentido dos ponteiros do relógio para o instalar e aperte-o firmemente.
- Rode a manga de fixação E para ajustar o suporte do cartucho B, permitindo a utilização em vários ângulos, num intervalo de 360°.

• Tubo de calafetagem (não incluído)

! Mantenha a haste do êmbolo e o suporte do cartucho livres de resíduos de material de calafetagem.

! Retire a bateria antes de inserir ou retirar o tubo de calafetagem.

! O tubo de calafetagem só pode ser utilizado com o suporte do cartucho B.

Para inserir:

- Se necessário, corte a extremidade do tubo num ângulo de 45° ⑫a.

! As aberturas mais pequenas do bocal exigem mais força para fazer sair o material de calafetagem.

- Rode o pino perfurador C para a frente para romper o selo interior do tubo ⑫b.

! Se o selo interior não for rompido, o material pode sair pela parte traseira do tubo.

- Segure firmemente a ferramenta e puxe a pega da haste do êmbolo G para trás ⑫c.
- Insira a extremidade plana do tubo no suporte do cartucho B e, de seguida, baixe o bocal.
- Empurre a pega da haste do êmbolo G para a frente até o êmbolo A encostar ao tubo.

! Certifique-se de que o tubo está totalmente encaixado e fixo em ambas as extremidades.

- Rode o suporte do cartucho B até ao ângulo desejado.

Para retirar:

- Puxe a pega da haste do êmbolo G para trás.
- Levante o tubo e retire-o.

• Instalação/remoção da haste do êmbolo de 544 mm ⑬

! Retire a bateria antes de substituir a haste do êmbolo.

! A haste do êmbolo Q de 544 mm só pode ser utilizada com o êmbolo P de 50 mm.

Para instalar:

- Insira a haste do êmbolo Q totalmente no orifício.
- Rode o êmbolo P de 50 mm no sentido dos ponteiros do relógio para o fixar.

Para retirar:

- Rode o êmbolo P de 50 mm no sentido inverso ao dos ponteiros do relógio para o retirar.
- Retire completamente a haste do êmbolo Q do orifício.

• Instalação/remoção do tubo de alumínio ⑭

! Retire a bateria antes de remover ou instalar o tubo de alumínio.

! O tubo de alumínio de 600 ml T só pode ser utilizado com a haste do êmbolo de 544 mm Q.

- Insira o tubo de alumínio T na manga de fixação E.
- Rode o tubo de alumínio T no sentido dos ponteiros do relógio para o instalar, e aperte-o firmemente.
- Rode o tubo de alumínio T no sentido inverso ao dos ponteiros do relógio para o retirar.

• Embalagem tipo salsicha (não incluída)

! Mantenha a haste do êmbolo e o tubo de alumínio livres de resíduos de material de calafetagem.

! Retire a bateria antes de inserir ou retirar a embalagem tipo salsicha.

! A embalagem tipo salsicha só pode ser utilizada com o tubo de alumínio T.

- Se necessário, retire a tampa do bocal S e o bocal R.
- Segure firmemente a ferramenta e puxe a pega da haste do êmbolo G para trás.
- Insira a embalagem tipo salsicha no tubo e corte o invólucro ⑮a.
- Insira o bocal R na tampa do bocal S, com a ponta do bocal virada para fora ⑮b.
- Enrosque a tampa do bocal S no tubo T.
- Corte a ponta do bocal de acordo com a aplicação pretendida.
- Empurre a pega da haste do êmbolo G para a frente até o êmbolo P encostar à embalagem tipo salsicha.

• Segurar e orientar a ferramenta ⑯

! Durante o trabalho, segure sempre a ferramenta pelas áreas de preensão cinzentas.

- Mantenha as ranhuras de ventilação M desobstruídas.

MANUTENÇÃO / REPARAÇÃO

• Mantenha sempre a ferramenta limpa, especialmente as ranhuras de ventilação M ②.

! Retire a bateria da ferramenta antes de proceder à limpeza.

- Limpe a ferramenta com um pano suave e seco.
- Retire completamente os resíduos de material de calafetagem da haste do êmbolo, do suporte do cartucho e do tubo.

• Armazenamento

! Retire a bateria da ferramenta antes de a guardar.

- Limpe bem a ferramenta antes de a guardar.

• Se a máquina falhar apesar dos cuidados de fabrico e procedimentos de teste, a reparação deverá ser efetuada por um centro de reparação pós-venda autorizado para ferramentas elétricas SKIL.

- Envie a máquina montada, juntamente com a prova de compra, para o seu representante ou ponto de reparação SKIL mais próximo (os endereços e também os esquemas de reparação da máquina estão listados em www.skil.com).

• Tenha em conta que danos devido a sobrecarga ou manuseamento inadequado da máquina não são abrangidos pela garantia (para saber as condições da garantia SKIL, consulte www.skil.com ou informe-se com o seu revendedor).

AMBIENTE

Apenas para países da UE

- Não elimine máquinas elétricas, acessórios nem a embalagem juntamente com o lixo doméstico comum.
  - Em conformidade com a Diretiva Europeia 2012/19/CE relativa aos resíduos de equipamento elétrico e eletrónico e respetiva implementação em conformidade com as leis nacionais, máquinas elétricas que tenham atingido o final do seu ciclo de vida devem ser recolhidas separadamente e entregues em instalações de reciclagem ambientalmente compatíveis.
  - O símbolo ⑥ serve para lembrar isto quando for necessária a eliminação.

  ! Antes da eliminação, proteja os terminais da bateria com fita resistente, para evitar um curto-circuito.

RUÍDO/VIBRAÇÃO

- Nível de pressão sonora L_{pA}, nível de potência sonora L_{WA}, valores de vibração a_h (vibrações contínuas), p_F (vibrações de choque repetidas) e incerteza K determinados de acordo com a norma EN 62841-1:2015/A1:2025:

Ruído	
Nível de pressão sonora (L_{pA})	L_{pA}=58 dB(A) K=3 dB
Nível de potência sonora (L_{WA})	L_{WA}=66 dB(A) K=3 dB
Vibração	
Vibração contínua (a_h)	a_h=0,1 m/s² K=1,5 m/s²
Vibrações de choque repetidas (p_F)	p_F=7 m/s² K=0,3 m/s²

- Os valores de emissão de vibração e valores de emissão de ruídos declarados nos dados técnicos e na declaração de conformidade foram medidos de acordo com um método de teste padrão fornecido pela norma EN 62841 e podem ser usados para comparar duas ferramentas.
  O valor declarado da vibração e os valores declarados de emissão de ruído também podem ser usados numa avaliação preliminar da exposição.
  Aviso! A emissão de vibrações e ruído durante a utilização atual da ferramenta elétrica pode diferir do valor total declarado, dependendo dos modos como a ferramenta é usada. O nível de vibração pode aumentar acima do nível indicado.
  Quando identificar a exposição à vibração, para determinar as medidas de segurança exigidas pela norma 2002/44/CE, para proteger as pessoas que usam ferramentas elétricas regularmente, uma estimativa de exposição de vibração deverá ter em conta as condições reais de utilização e o modo como a ferramenta é usada, tendo em conta todos os componentes do ciclo de funcionamento, como as alturas em que a ferramenta se encontra desligada ou inativa, para além do tempo de ativação.

Ⓘ

Pistola per sigillante a batteria 3172

INTRODUZIONE

- L'utensile è progettato per sigillare fessure e fenditure.
- Assicurarsi che l'imballaggio contenga tutte le parti illustrate in figura ②.
- In caso di parti mancanti o danneggiate, contattare il rivenditore.
- Leggere e conservare questo manuale di istruzioni. ③
- Prestare particolare attenzione alle avvertenze e istruzioni di sicurezza. Il mancato rispetto comporta il rischio di lesioni gravi.

SPECIFICHE TECNICHE ①

[1] Peso senza gruppo batteria (il peso del gruppo batteria è riportato sul sito web www.skil.com)
con:
A Disco di spinta da 40 mm
B Portacartuccia
D Asta di spinta da 411 mm
G Impugnatura dell'asta di spinta

[2] Peso senza gruppo batteria (il peso del gruppo batteria è riportato sul sito web www.skil.com)
con:
P Disco di spinta da 50 mm
Q Asta di spinta da 544 mm
R Beccuccio (3)
S Ghiera del beccuccio
T Tubo in alluminio da 600 ml

COMPONENTI DELL'UTENSILE ②

A Disco di spinta da 40 mm
B Portacartuccia
C Ago perforatore
D Asta di spinta da 411 mm
E Ghiera di fissaggio
F Gancio
G Impugnatura dell'asta di spinta
H Selettore della velocità
J Interruttore a grilletto
K Impugnatura principale
L Indicatore di carica della batteria
M Aperture di ventilazione
N Vite
P *Disco di spinta da 50 mm
Q *Asta di spinta da 544 mm
R *Beccuccio (3)
S *Ghiera del beccuccio
T *Tubo in alluminio da 600 ml
*** NON INCLUSO DI SERIE**

SICUREZZA

AVVERTENZE DI SICUREZZA COMUNI A TUTTI GLI UTENSILI ELETTRICI

⚠ Avvertenza! Consultare tutte le avvertenze di

sicurezza, le istruzioni, le illustrazioni e le specifiche fornite insieme a questo utensile elettrico. Il mancato rispetto delle istruzioni elencate di seguito comporta il rischio di scossa elettrica, incendio e/o lesioni gravi.

CONSERVARE TUTTE LE AVVERTENZE E LE ISTRUZIONI PER FUTURO RIFERIMENTO.

Il termine "utensile elettrico" utilizzato nelle avvertenze indica un utensile elettrico con alimentazione a rete (con cavo) o a batteria (senza cavo).

1) SICUREZZA DELL'AREA DI LAVORO

a) Mantenere l'area di lavoro pulita e ben illuminata. Il disordine e la scarsa illuminazione favoriscono gli incidenti.

b) Non utilizzare gli utensili elettrici in atmosfere esplosive, ad esempio in presenza di liquidi, gas o polveri infiammabili. Gli utensili elettrici creano scintille che possono incendiare polveri o fumi.

c) Durante l'uso di un utensile elettrico, tenere a distanza i bambini e le persone presenti. Le distrazioni possono causare la perdita di controllo.

2) SICUREZZA ELETTRICA

a) Le spine degli utensili elettrici devono essere adatte al tipo di presa. Non modificare la spina in alcun modo. Non utilizzare adattatori con gli utensili elettrici dotati di messa a terra (collegati a massa). L'uso di spine originali corrispondenti al tipo di presa riduce il rischio di scossa elettrica.

b) Evitare il contatto del corpo con superfici collegate a terra come tubi, radiatori, fornelli elettrici e frigoriferi. Il rischio di scossa elettrica aumenta se il proprio corpo è collegato a terra.

c) Non esporre gli utensili elettrici a pioggia o umidità. L'infiltrazione di acqua all'interno di un utensile elettrico aumenta il rischio di scossa elettrica.

d) Non utilizzare il cavo in modo improprio. Non utilizzare il cavo per trasportare, tirare o scollegare l'utensile elettrico. Tenere il cavo al riparo da calore, olio, bordi taglienti o parti in movimento. La presenza di cavi danneggiati o aggrovigliati aumenta il rischio di scossa elettrica.

e) Durante l'uso di un utensile elettrico all'aperto, utilizzare una prolunga idonea per ambienti esterni. L'uso di un cavo idoneo riduce il rischio di scossa elettrica.

f) Se è necessario lavorare in un luogo umido, utilizzare un circuito elettrico dotato di interruttore differenziale. L'uso di un interruttore differenziale riduce il rischio di scossa elettrica.

3) SICUREZZA PERSONALE

a) Durante l'uso di un utensile elettrico, prestare sempre la massima attenzione e utilizzare il buon senso. Non utilizzare gli utensili elettrici se si è stanchi o sotto l'effetto di droghe, alcol o farmaci. Anche un solo momento di disattenzione durante l'uso dell'utensile elettrico comporta il rischio di lesioni gravi.

b) Indossare dispositivi di protezione individuale. Indossare dispositivi di protezione per gli occhi. I dispositivi di protezione individuale come maschere antipolvere, calzature antiscivolo, caschi e cuffie per le orecchie, se utilizzati quando le circostanze lo richiedono, riducono il rischio di infortuni.

c) Prevenire l'avviamento accidentale. Assicurarsi che l'interruttore sia in posizione di disattivazione prima di sollevare, trasportare o collegare l'utensile elettrico alla presa di corrente e/o alla batteria. Per ridurre il rischio di incidenti, non trasportare gli utensili elettrici tenendo le dita sull'interruttore e non collegarli all'alimentazione elettrica se l'interruttore è in posizione di attivazione.

d) Rimuovere eventuali chiavi di regolazione o avvitamento prima di avviare l'utensile elettrico. Una chiave rimasta inserita in un elemento mobile dell'utensile elettrico comporta il rischio di infortuni.

e) Non allungarsi eccessivamente. Mantenere sempre un buon equilibrio evitando posizioni instabili. Ciò assicura un miglior controllo dell'utensile elettrico in situazioni impreviste.

f) Vestirsi in modo adeguato. Non indossare indumenti ampi o gioielli. Tenere capelli e indumenti lontani dalle parti in movimento. Indumenti ampi, gioielli e capelli lunghi possono impigliarsi nelle parti in movimento.

g) Se sono disponibili dei dispositivi per l'aspirazione e la raccolta della polvere, assicurarsi che siano collegati e utilizzati correttamente. L'uso di tali dispositivi può ridurre i rischi connessi alle polveri.

h) Non lasciare che la familiarità con gli utensili (derivata da un uso frequente) abbassi il livello di attenzione. Anche una minima distrazione può causare gravi infortuni.

4) USO E MANUTENZIONE DEGLI UTENSILI ELETTRICI

a) Non forzare l'utensile elettrico. Utilizzare l'utensile più adatto all'operazione da effettuare. L'utensile elettrico è più sicuro ed efficace se utilizzato alla velocità per la quale è stato progettato.

b) Non utilizzare l'utensile elettrico se l'interruttore non funziona correttamente. Un utensile elettrico che non può essere controllato dall'interruttore è pericoloso e deve essere riparato.

c) Rimuovere il gruppo batteria, se removibile, e/o scollegare l'utensile elettrico dalla rete elettrica prima di regolarlo, riporlo o sostituire gli accessori. Tali misure preventive riducono il rischio di avviamento accidentale dell'utensile elettrico.

d) Riporre gli utensili elettrici fuori dalla portata dei bambini e non permetterne l'uso a persone che non hanno familiarità con l'utensile elettrico o le istruzioni per l'uso. Gli utensili elettrici sono pericolosi se utilizzati da persone non competenti.

e) Mantenere gli utensili elettrici e gli accessori in buono stato. Verificare che le parti mobili non siano disallineate o inceppate, che i componenti non siano danneggiati e che non siano presenti altri problemi che potrebbero pregiudicare il corretto funzionamento dell'utensile elettrico. Se l'utensile elettrico è danneggiato, farlo riparare prima di utilizzarlo nuovamente. Molti incidenti sono provocati da utensili elettrici in cattive condizioni.

f) Mantenere gli accessori puliti e affilati. Un'adeguata manutenzione e affilatura degli accessori riduce il rischio di inceppamento e ne facilita il controllo.

g) Utilizzare l'utensile elettrico, gli accessori, le punte ecc. conformemente a queste istruzioni, tenendo

conto delle condizioni dell'area di lavoro e del tipo di operazione da svolgere. L'uso dell'utensile elettrico per operazioni diverse da quelle per cui è progettato può comportare situazioni di pericolo.

h) Mantenere le impugnature e le superfici di presa asciutte, pulite e prive di olio o grasso. Impugnature e superfici di presa scivolose non garantiscono l'uso sicuro e il controllo dell'utensile in situazioni impreviste.

5) USO E MANUTENZIONE DEGLI UTENSILI A BATTERIA

a) Ricaricare la batteria esclusivamente con il caricabatterie specificato dal produttore. Un caricabatterie adatto a un certo tipo di gruppo batteria può comportare il rischio di incendio se utilizzato con un altro gruppo batteria.

b) Utilizzare esclusivamente gruppi batteria progettati specificamente per questo utensile elettrico. L'uso di altri gruppi batteria comporta il rischio di incendio e infortunio.

c) Quando il gruppo batteria non è in uso, tenerlo lontano da piccoli oggetti metallici, come graffette, monete, chiavi, chiodi e viti, perché potrebbero creare un collegamento tra i due terminali. Il cortocircuito dei terminali della batteria comporta il rischio di incendio o ustioni.

d) L'uso improprio può causare fuoriuscite di liquido dalla batteria; evitare il contatto con tale liquido. In caso di contatto accidentale, lavare l'area interessata con acqua. Se il liquido entra a contatto con gli occhi, consultare un medico. Il liquido fuoriuscito dalla batteria può causare irritazioni o ustioni.

e) Non utilizzare gruppi batteria o utensili danneggiati o modificati. Le batterie danneggiate o modificate possono manifestare comportamenti imprevisti, con il rischio di incendio, esplosione o lesioni.

f) Non esporre il gruppo batteria o l'utensile a fiamme o temperature eccessive. L'esposizione a fiamme o temperature superiori a 130 °C comporta il rischio di esplosione.

g) Rispettare tutte le istruzioni relative alla ricarica e non ricaricare il gruppo batteria o l'utensile a temperature diverse da quelle specificate nelle istruzioni. Una ricarica eseguita in modo improprio o a temperature diverse da quelle specificate può danneggiare la batteria e aumentare il rischio di incendio.

6) RIPARAZIONI

a) Affidare la riparazione dell'utensile elettrico a personale qualificato e utilizzare esclusivamente parti di ricambio identiche. Ciò garantisce la sicurezza dell'utensile elettrico.

b) Non riparare gruppi batteria danneggiati. La riparazione dei gruppi batteria deve essere effettuata esclusivamente dal produttore o da un centro di assistenza autorizzato.

ISTRUZIONI DI SICUREZZA PER PISTOLE PER SIGILLANTE A BATTERIA

- **Tenere le mani distanti dal disco e dall'asta di spinta della pistola.** Le dita potrebbero rimanere incastrate tra il portacartuccia e il disco di spinta.
- **Durante l'uso della pistola sopra il livello della propria testa, non tenere l'asta di spinta in linea con gli occhi o la testa.** L'asta di spinta potrebbe scivolare in direzione dell'operatore in caso di pressione accidentale del pulsante di rilascio dell'asta di spinta. Durante l'uso della pistola, indossare sempre protezioni per gli occhi.
- **Lavorare in un'area sufficientemente ventilata e indossare adeguate protezioni respiratorie, se necessario.** I fumi prodotti da alcuni sigillanti e adesivi possono essere nocivi.
- **Per evitare pericoli dovuti alla proiezione di frammenti, utilizzare mai l'utensile con la ghiera del beccuccio allentata.** Se il beccuccio si ostruisce durante l'uso, sostituirlo.
- Non orientare l'utensile verso se stessi o altre persone durante l'uso.
- **Quando la pistola non è in uso, assicurarsi che l'interruttore sia in posizione di arresto per evitare l'erogazione accidentale del materiale.**
- **Utilizzare esclusivamente gli accessori raccomandati dal produttore per questo modello.** L'uso di accessori impropri comporta il rischio di lesioni.

BATTERIE

- **Se inclusa, la batteria è parzialmente carica.** Per garantire la piena capacità della batteria, ricaricarla completamente con il caricabatterie prima di utilizzare l'apparecchio per la prima volta.
- **Questa macchina deve essere utilizzata esclusivamente con le batterie e i caricabatterie elencati di seguito.**
  - Batteria SKIL: BR1*31****
  - Caricabatterie SKIL: CR1*31****
- Non utilizzare la batteria se è danneggiata. Sostituirla.
- Non disassemblare la batteria.
- Non esporre la macchina o la batteria alla pioggia.
- Temperature ambientali (macchina/caricabatterie/batteria):
  - Durante la ricarica: da 4 °C a 40 °C
  - Durante l'uso: da –20 °C a +50 °C
  - Durante lo stoccaggio: da –20 °C a +50 °C

SIGNIFICATO DEI SIMBOLI SULLA MACCHINA E SULLA BATTERIA

③ Leggere il manuale di istruzioni prima dell'uso.
④ Le batterie possono esplodere a contatto con il fuoco. Pertanto, non bruciarle per alcun motivo.
⑤ Riporre il prodotto, il caricabatterie e la batteria in ambienti la cui temperatura non supera i 50°C.
⑥ Non smaltire le apparecchiature elettriche e le batterie insieme ai rifiuti domestici.

UTILIZZO

- Ricarica della batteria
  ! Leggere le istruzioni e le avvertenze di sicurezza fornite insieme al caricabatterie.
- Rimozione/installazione della batteria ②
- Indicatore di carica della batteria ⑦
  - Premere il pulsante dell'indicatore di carica della batteria L per visualizzare il livello di carica corrente della batteria. ⑦a
  ! Quando l'ultima barra dell'indicatore di carica della batteria inizia a lampeggiare dopo aver premuto il pulsante L, la batteria è scarica. ⑦b
  ! Quando 2 barre dell'indicatore di carica della

batteria iniziano a lampeggiare dopo aver premuto il pulsante L, la temperatura della batteria è fuori dai valori che ne consentono il funzionamento. ⑦**c**

- Protezione della batteria
  La macchina si arresta automaticamente, o non si avvia, nei seguenti casi.
  - **Il carico è eccessivo.** --> Rimuovere il carico e riavviare la macchina.
  - **La temperatura della batteria è inferiore a –20 °C o superiore a +50 °C.** --> 2 barre dell'indicatore del livello della batteria iniziano a lampeggiare dopo aver premuto il pulsante L. Attendere che la batteria raggiunga la temperatura di funzionamento corretta. ⑦c
  - **La batteria è quasi scarica (protezione contro lo scaricamento profondo).** --> Il livello di carica della batteria è indicato da una barra lampeggiante dopo aver premuto il pulsante L. Ricaricare la batteria. ⑦b

  ! Per evitare di danneggiare la macchina, non riavviarla dopo l'arresto automatico.
- Regolazione della velocità ⑧
  - Per regolare la velocità di erogazione del materiale, utilizzare il selettore H.
  - La posizione "1" corrisponde alla velocità minima mentre la posizione "6" corrisponde alla velocità massima.

  ! Se l'utensile non funziona alla velocità 1, selezionare una velocità superiore o utilizzare un beccuccio con un'apertura più grande.
- Avvio/arresto ⑨
  - Premere l'interruttore J per avviare l'utensile.
  - Rilasciare l'interruttore J per arrestare l'utensile.
- Rimozione/installazione dell'asta di spinta da 411 mm ⑩

  ! Rimuovere sempre il gruppo batteria prima di sostituire l'asta di spinta.

  ! L'asta di spinta da 411 mm D deve essere utilizzata esclusivamente con il disco di spinta da 40 mm A.

  Rimozione
  - Ruotare la vite N in senso orario e rimuoverla.
  - Tirare il disco di spinta da 40 mm A in avanti e rimuoverlo.
  - Tirare l'asta di spinta D completamente all'indietro e sfilarla dalla fessura.

  Installazione
  - Inserire l'asta di spinta D nella fessura fino in fondo.
  - Inserire il disco di spinta da 40 mm A e la vite N.
  - Ruotare la vite N in senso orario per fissare il disco di spinta A.
- Rimozione/installazione del portacartuccia

  ! Rimuovere il gruppo batteria prima di rimuovere o installare il portacartuccia.

  ! Il portacartuccia B deve essere utilizzato esclusivamente con l'asta di spinta da 411 mm D.

  Rimozione ⑪**a**
  - Ruotare il portacartuccia B in senso antiorario e rimuoverlo.

  Installazione ⑪**b**
  - Inserire il portacartuccia B nella ghiera di fissaggio E.
  - Ruotare il portacartuccia B in senso orario per installarlo e serrarlo saldamente.
  - Ruotare la ghiera di fissaggio E per orientare il portacartuccia B a 360°, in qualsiasi direzione.
- Cartuccia di sigillante (non inclusa)

  ! Tenere l'asta di spinta e il portacartuccia privi di residui di sigillante.

  ! Rimuovere il gruppo batteria prima di inserire o rimuovere la cartuccia.

  ! La cartuccia deve essere utilizzata esclusivamente con il portacartuccia B.

  Inserimento
  - Se necessario, tagliare la punta della cartuccia a un angolo di 45°. ⑫a

  ! Con un beccuccio più stretto, è necessaria una maggiore forza per erogare il sigillante.
  - Ruotare in avanti l'ago C per rompere il sigillo interno della cartuccia. ⑫b

  ! Se il sigillo interno non viene rotto, il sigillante potrebbe fuoriuscire dalla parte posteriore della cartuccia.
  - Impugnare saldamente l'utensile e tirare l'impugnatura dell'asta di spinta G all'indietro. ⑫c
  - Inserire la cartuccia nel portacartuccia B iniziando dall'estremità piatta, quindi abbassare il beccuccio.
  - Spingere l'impugnatura dell'asta di spinta G in avanti finché il disco di spinta A non è a contatto con la cartuccia.

  ! Assicurarsi che la cartuccia sia inserita correttamente e fissata a entrambe le estremità.
  - Ruotare il portacartuccia B fino all'angolazione desiderata.

  Rimozione
  - Tirare l'impugnatura dell'asta di spinta G all'indietro.
  - Sollevare la cartuccia ed estrarla.
- Installazione/rimozione dell'asta di spinta da 544 mm ⑬

  ! Rimuovere sempre il gruppo batteria prima di sostituire l'asta di spinta.

  ! L'asta di spinta da 544 mm Q deve essere utilizzata esclusivamente con il disco di spinta da 50 mm P.

  Installazione
  - Inserire l'asta di spinta Q nella fessura fino in fondo.
  - Ruotare il disco di spinta da 50 mm P in senso orario per fissarlo.

  Rimozione
  - Ruotare il disco di spinta da 50 mm P in senso antiorario per rimuoverlo.
  - Tirare l'asta di spinta Q completamente all'indietro e sfilarla dalla fessura.
- Installazione/rimozione del tubo in alluminio ⑭

  ! Rimuovere il gruppo batteria prima di rimuovere o installare il tubo in alluminio.

  ! Il tubo in alluminio da 600 ml deve essere utilizzato esclusivamente con l'asta di spinta da 544 mm Q.
  - Inserire il tubo in alluminio T nella ghiera di fissaggio E.
  - Ruotare il tubo in alluminio T in senso orario per installarlo e serrarlo saldamente.
  - Ruotare il tubo in alluminio T in senso antiorario per rimuoverlo.
- Sigillante in sacchetto (non incluso)

  ! Tenere l'asta di spinta e il tubo in alluminio privi di residui di sigillante.

  ! Rimuovere il gruppo batteria prima di inserire o rimuovere il sigillante in sacchetto.

  ! Il sigillante in sacchetto deve essere utilizzato esclusivamente con il tubo in alluminio T.
  - Rimuovere la ghiera del beccuccio S e il beccuccio R,

se presenti.
- Impugnare saldamente l'utensile e tirare l'impugnatura dell'asta di spinta G all'indietro.
- Inserire il sigillante in sacchetto nel tubo e tagliare l'estremità del sacchetto. ⑮a
- Inserire il beccuccio R nella ghiera del beccuccio S, con la punta del beccuccio rivolta verso l'esterno. ⑮b
- Avvitare la ghiera del beccuccio S sul tubo T.
- Tagliare la punta del beccuccio in base all'applicazione.
- Spingere l'asta di spinta G in avanti finché il disco di spinta P non è a contatto con il sacchetto.

• Manipolazione e controllo dell'utensile ⑯
! Durante l'uso, tenere l'utensile afferrando le aree evidenziate in grigio.
- Non coprire le aperture di ventilazione M.

MANUTENZIONE / RIPARAZIONI

• Mantenere l'utensile sempre pulito (in particolare le aperture di ventilazione M ②).
! Rimuovere la batteria dall'utensile prima di pulirlo.
- Pulire il prodotto con un panno morbido e asciutto.
- Rimuovere tutti i residui di materiale dall'asta di spinta, dal portacartuccia e dal tubo.

• Stoccaggio
! Rimuovere la batteria dall'utensile prima di riporlo.
- Pulire accuratamente l'utensile prima di riporlo.

• Se la macchina presenta malfunzionamenti nonostante l'attenzione durante la fabbricazione e il collaudo, deve essere riparata da un centro di assistenza autorizzato SKIL.
- Portare la macchina senza disassemblarla insieme a una prova di acquisto presso il rivenditore o a un centro di assistenza SKIL (gli indirizzi e la vista esplosa dell'apparecchio sono riportati sul sito web www.skil.com).

• Nota: i danni causati dal sovraccarico o da un utilizzo improprio della macchina non sono coperti dalla garanzia (le condizioni della garanzia SKIL sono consultabili sul sito web www.skil.com o presso il rivenditore).

PROTEZIONE AMBIENTALE

Solo per i Paesi UE

• Non smaltire gli apparecchi elettrici, gli accessori e gli imballaggi insieme ai rifiuti domestici.
- Ai sensi della direttiva europea 2012/19/EC sui rifiuti di apparecchiature elettriche ed elettroniche e alla sua implementazione nella legislazione nazionale, gli apparecchi elettrici devono essere raccolti separatamente e portati presso un'apposita struttura di riciclaggio.
- Il simbolo ⑥ indica tale obbligo.

! Prima dello smaltimento, proteggere i terminali della batteria con del nastro isolante per evitare il rischio di corto circuito.

EMISSIONI ACUSTICHE E VIBRAZIONI

• Il livello di pressione sonora L_{pA}, il livello di potenza sonora L_{WA}, i valori di emissione delle vibrazioni a_h (vibrazioni continue) e p_F (vibrazioni da impatti ripetuti) e l'incertezza K sono stati determinati secondo la norma EN 62841-1:2015/A1:2025.

Emissioni acustiche	
Livello di pressione sonora (L_{pA})	L_{pA} = 58 dB(A) K = 3 dB
Livello di potenza sonora (L_{WA})	L_{WA} = 66 dB(A) K = 3 dB
Vibrazioni	
Vibrazioni continue (a_h)	a_h = 0,1 m/s² K = 1,5 m/s²
Vibrazioni da impatti ripetuti (p_F)	p_F = 7 m/s² K = 0,3 m/s²

• I valori di emissione acustica e delle vibrazioni riportati nelle specifiche tecniche e nella dichiarazione di conformità sono stati misurati tramite il metodo di collaudo standard stabilito da EN62841 e possono essere utilizzati per confrontare l'utensile con altri prodotti analoghi.
I valori di emissione acustica e delle vibrazioni dichiarati possono essere utilizzati anche per una valutazione preliminare dei livelli di esposizione.
Avvertenza! I valori di emissione acustica e delle vibrazioni durante l'uso effettivo dell'utensile elettrico possono variare rispetto ai valori dichiarato in base alla modalità di utilizzo dell'utensile. Il livello di vibrazioni può superare il valore indicato.
Ai sensi della direttiva 2002/44/CE sulle misure di sicurezza relative alla protezione dei lavoratori dai rischi derivanti dagli agenti fisici, adottare adeguate misure di sicurezza per proteggere l'operatore in base alla stima dell'esposizione nelle condizioni di utilizzo effettive (tenendo in considerazione tutte le fasi del ciclo di utilizzo: tempo di arresto, di funzionamento a vuoto e di avvio).

H

Tömítőpisztoly 3172

BEVEZETÉS

• A szerszám rések és repedések tömítésére szolgál
• Ellenőrizze, hogy a csomag tartalmazza-e az összes alkatrészt a rajznak megfelelően ②
• Hiányzó vagy sérült alkatrész esetén forduljon a kereskedőhöz
• Olvassa el és őrizze meg ezt a használati utasítást ③
• Fordítson különös figyelmet a biztonsági utasításokra és figyelmeztetésekre; ezek figyelmen kívül hagyása súlyos sérüléseket eredményezhet

MŰSZAKI ADATOK ①

[1] Akkumulátor nélküli súly (az akkumulátor súlyát a www.skil.com oldalon találja), az alábbiakkal együtt:
A 40 mm dugattyú
B Patrontartó
D 411 mm dugattyúrúd
G Dugattyúrúd fogantyú
[2] Akkumulátor nélküli súly (az akkumulátor súlyát a www.skil.com oldalon találja), az alábbiakkal együtt:
P 50 mm dugattyú

Q 544 mm dugattyúrúd
R Fúvóka (3)
S Fúvóka sapka
T 600 ml alumíniumcső

A SZERSZÁM RÉSZEI ②

A 40 mm dugattyú
B Patrontartó
C Rúd
D 411 mm dugattyúrúd
E Rögzítő gyűrű
F Akasztókampó
G Dugattyúrúd fogantyú
H Sebességválasztó kerék
J Indítókapcsoló
K Fő fogantyú
L Akkumulátor töltésszintjelző
M Szellőzőnyílások
N Csavar
P * 50 mm dugattyú
Q * 544 mm dugattyúrúd
R * Fúvóka (3)
S * Fúvóka sapka
T * 600 ml alumíniumcső
***NEM STANDARD TARTOZÉK**

BIZTONSÁG

AZ ELEKTROMOS SZERSZÁMOKRA VONATKOZÓ ÁLTALÁNOS BIZTONSÁGI FIGYELMEZTETÉSEK

⚠ **Figyelmeztetés! Olvassa el az elektromos szerszámhoz mellékelt összes biztonsági figyelmeztetést, utasítást, ábrát és specifikációt. Az alább felsorolt utasítások be nem tartása áramütést, tűzveszélyt és/vagy súlyos sérülést idézhet elő.**

ŐRIZZEN MEG MINDEN FIGYELMEZTETÉST ÉS UTASÍTÁST, HOGY KÉSŐBB IS ELŐ TUDJA MAJD VENNI.

Az „elektromos kéziszerszám" megnevezés a figyelmeztetésekben egyaránt vonatkozik a hálózati feszültségről meghajtott elektromos kéziszerszámokra (hálózati vezetékkel rendelkező elektromos kéziszerszámok), valamint az akkumulátorról működtetett elektromos kéziszerszámokra (hálózati vezeték nélküli elektromos kéziszerszámok).

1) A MUNKATERÜLET BIZTONSÁGA

a) Tartsa tisztán és világítsa meg jól a munkaterületet. A munkahelyen uralkodó rendetlenségnek vagy a rossz megvilágításnak baleset lehet a következménye.

b) Ne használjon elektromos szerszámokat robbanásveszélynek kitett környezetben, például olyan helyen, ahol éghető folyadékok, gázok vagy porok találhatók. Az elektromos szerszámok szikrákat képeznek, amelyek meggyújthatják a porokat vagy gázokat.

c) Tartsa távol a gyermekeket és az illetéktelen személyeket, amikor elektromos szerszámmal dolgozik. Ha megzavarják, elveszítheti uralmát a készülék felett.

2) ELEKTROMOS BIZTONSÁG

a) Az elektromos szerszám hálózati csatlakozódugójának illeszkednie kell az elektromos aljzathoz. Soha és semmiképpen se módosítsa a csatlakozódugót. Ne használjon adapteres csatlakozódugókat a földelt elektromos szerszámokhoz. Az eredeti csatlakozódugó és megfelelő hálózati aljzat alkalmazásával megelőzi az áramütés veszélyét.

b) Ne érjen földelt felületekhez, ilyenek pl. a csövek, fűtőtestek, tűzhelyek vagy hűtőszekrények. Az áramütés kockázata nagyobb, ha a teste le van földelve.

c) Ne tegye ki az elektromos szerszámot esőnek vagy nedves környezetnek. Az elektromos szerszámba bekerülő víz megnöveli az áramütés kockázatát

d) Ne használja helytelen módon a hálózati vezetéket. Soha ne használja a kábelt az elektromos szerszám hordozására, húzására vagy lecsatlakoztatására. Tartsa távol a vezetéket hőtől, olajtól, éles szegélyektől és mozgó alkatrészektől. A sérült vagy összegabalyodott hálózati kábelek megnövelik az áramütés veszélyét.

e) Az elektromos szerszám kültéri üzemeltetéséhez alkalmazzon kültéren használható hosszabbító kábelt. A szabadtéren használható kábel alkalmazása csökkenti az áramütés kockázatát.

f) Ha elkerülhetetlen az elektromos kéziszerszám használata nedves helyen, használjon földelő áramköri megszakítóval (GFCI) ellátott tápellátást. A GFCI használata csökkenti az áramütés veszélyét.

3) SZEMÉLYES BIZTONSÁG

a) Legyen figyelmes, ügyeljen arra, amit csinál, és józan ésszel fogjon a munkához, ha elektromos szerszámot használ. Ne használjon elektromos kéziszerszámot, ha fáradt, illetve kábítószer, alkohol vagy gyógyszer hatása alatt áll. Az elektromos szerszám üzemeltetése közben egy pillanatnyi figyelmetlenség is súlyos személyi sérülést okozhat.

b) Használjon egyéni védőfelszerelést. Mindig viseljen védőszemüveget. A védőfelszerelések – mint például porvédő maszk, csúszásmentes lábbeli, sisak és hallásvédő – rendeltetésszerű használata révén elkerüli a személyi sérüléseket.

c) Akadályozza meg a véletlen indítást. Ügyeljen arra, hogy a kapcsoló kikapcsolt állásban legyen, mielőtt az áramforráshoz és/vagy az akkumulátoregységhez csatlakoztatja, felveszi vagy viszi a szerszámot. Balesetekre vezethet, ha a hálózatra csatlakoztatott szerszámot úgy viszi, hogy közben az ujja a bekapcsoló gombon van, vagy ha a hálózati csatlakozódugót olyankor dugja be az aljzatba, amikor a szerszám be van kapcsolva.

d) Vegye ki a csavarkulcsot vagy a beállító szerszámot, mielőtt az elektromos szerszámot bekapcsolná. Az elektromos szerszám mozgó alkatrészén felejtett csavarkulcs vagy eszköz személyi sérülést okozhat.

e) Ne hajoljon a készülék fölé. Vegyen fel stabil testhelyzetet, és mindig tartsa meg az egyensúlyát. Ezáltal jobban tudja irányítani az elektromos szerszámot a legváratlanabb helyzetben is.

f) Viseljen megfelelő ruházatot. Ne hordjon laza, bő ruhát, és ne viseljen ékszert. A haj, a ruházat ne érjen a mozgó részekhez. A laza ruházatot, az ékszert

vagy a hosszú hajat becsíphetik a mozgó alkatrészek.

g) **Ha a gépet porelszívó vagy porfelfogó eszközzel szerelik fel, akkor győződjön meg arról, hogy ezek előírásszerűen vannak-e csatlakoztatva, és használja őket a rendeltetésüknek megfelelően.** Porgyűjtő használata csökkentheti a porral járó veszélyeket.

h) **Ne hagyja, hogy a rendszeres használat során megszerzett tapasztalat miatt túl magabiztossá váljon, és emiatt figyelmen kívül hagyja a biztonsági irányelveket.** Egy óvatlan cselekedet a másodperc töredéke alatt súlyos sérülést okozhat.

4) AZ ELEKTROMOS SZERSZÁM ÜZEMELTETÉSE ÉS GONDOZÁSA

a) **Ne terhelje túl az elektromos szerszámot. A munkájához használja az arra alkalmas elektromos kéziszerszámot.** A megfelelő elektromos szerszámmal jobban és biztonságosabban dolgozhat a megadott teljesítményhatárokon belül.

b) **Ne használja az elektromos szerszámot, ha nem lehet a bekapcsoló gomb segítségével be- vagy kikapcsolni.** Az olyan elektromos szerszám, amely nem irányítható a kapcsolóval, veszélyes és javításra szorul.

c) **Húzza ki a hálózati csatlakozót az aljzatból és/ vagy az akkumulátoregységet (ha kivehető) az elektromos szerszámból, mielőtt beállításokat végezne, tartozékot cserélne vagy az elektromos szerszámot eltenné.** Az ilyen megelőző biztonsági óvintézkedések csökkentik az elektromos szerszám véletlen beindításának kockázatát.

d) **A használaton kívüli elektromos szerszámokat gyermekektől távol tárolja, és ne engedje meg, hogy olyan személyek használják az elektromos szerszámot, akik nem ismerik azt, vagy nincsenek tisztában ezekkel a biztonsági utasításokkal.** Az elektromos szerszámok veszélyt jelentenek a gyakorlatlan felhasználó kezében.

e) **Gondosan tartsa karban az elektromos szerszámot és tartozékait. Ellenőrizze a mozgó részek beállítását és rögzítését, vizsgáljon meg minden részt, nem sérült-e, és ellenőrizze, nem állnak-e fenn olyan körülmények, amelyek befolyásolhatják az elektromos kéziszerszámok helyes működtetését. Használat előtt javíttassa meg a sérült elektromos szerszámot.** A rosszul karbantartott elektromos szerszámok sok balesetet okoznak.

f) **A vágószerszámok legyenek mindig élesek és tiszták.** A megfelelően karbantartott és kiélezett vágóélekkel rendelkező vágószerszámok kevésbé hajlamosak az elgörbülésre, valamint könnyebben kezelhetők.

g) **Az elektromos kéziszerszámot, tartozékot, vágófeltéteket, stb. mindig ezen biztonsági utasításoknak megfelelően használja, mindig vegye figyelembe a munkakörülményeket, és legyen tekintettel a megmunkálandó munkadarabra.** Az elektromos kéziszerszám előírt rendeltetési céltól eltérő használata veszélyes helyzetet eredményezhet.

h) **Tartsa szárazon, tisztán, olajtól és zsírtól mentesen a fogantyúkat és a tartófelületeket.** A csúszós fogantyúk és tartófelületek miatt a szerszám kezelése és vezérlése váratlan helyzetekben nem biztonságos.

5) AZ AKKUMULÁTORRAL MŰKÖDŐ SZERSZÁM ÜZEMELTETÉSE ÉS GONDOZÁSA

a) **Csak a gyártó által meghatározott töltőt használja.** Az olyan töltő, amely egy típusú akkumulátoregységhez alkalmas, tűzveszélyt okozhat, ha más típusú akkumulátoregységhez használja.

b) **Az elektromos szerszámokat csak speciálisan meghatározott akkumulátoregységekkel használja.** Bármely más akkumulátoregység használata sérülés- vagy tűzveszélyt okozhat.

c) **Amikor nem használja az akkumulátoregységet, tartsa távol más fémtárgyaktól, például gemkapcsoktól, érméktől, kulcsoktól, szögektől, csavaroktól vagy más kis fémtárgyaktól, amelyek kapcsolatba léphetnek vele.** Az akkumulátorok kapcsainak rövidzárlata égési sérülést vagy tüzet okozhat.

d) **Nem megfelelő körülmények között folyadék szivároghat az akkumulátorból; ügyeljen rá, hogy ne kerüljön érintkezésbe vele. Amennyiben véletlenül hozzáérne, mossa le vízzel. Ha ez a folyadék szembe kerül, forduljon orvoshoz is.** Az akkumulátorból kiszivárgó folyadék irritációt vagy égési sérülést okozhat.

e) **Ne használjon sérült vagy módosított akkumulátoregységet vagy szerszámot.** A sérült vagy módosított akkumulátorok előre nem látható módon viselkedhetnek, aminek eredménye tűz, robbanás vagy sérülésveszély lehet.

f) **Ne tegye ki az akkumulátoregységet és a szerszámot tűznek vagy túl magas hőmérsékletnek.** Ha tűznek, vagy 130 °C feletti hőmérsékletnek teszi ki, akkor felrobbanhat.

g) **Tartsa be a töltési utasításokat, és ne töltse az akkumulátoregységet vagy a szerszámot az utasításokban meghatározott hőmérséklet-tartományon kívül.** A nem megfelelő vagy a meghatározott hőmérséklet-tartományon kívüli töltés károsíthatja az akkumulátort, és növeli a tűzveszélyt.

6) SZERVIZ

a) **Az elektromos kéziszerszám szervizelését szakképzett szerelő végezze, csak az eredetivel megegyező cserealkatrészek felhasználásával.** Ezzel biztosítja az elektromos szerszám biztonságának fenntartását.

b) **Soha ne szervizeljen sérült akkumulátoregységeket.** Az akkumulátoregységek szervizelését csak a gyártó vagy a felhatalmazott szerviz szolgáltató végezheti.

A VEZETÉK NÉLKÜLI TÖMÍTŐPISZTOLYRA VONATKOZÓ BIZTONSÁGI UTASÍTÁSOK

- **Tartsa távol a kezét a tömítőpisztoly dugattyújától és a dugattyúrúd területétől.** Az ujjak zúzódhatnak a patrontartó és a dugattyú között.
- **Amikor a tömítőpisztolyt fej felett működteti, a dugattyúrúd ne legyen a szeme vagy a feje közelében.** A dugattyúrúd visszacsúszhat a felhasználó irányába, ha véletlenül megnyomják a dugattyúrúd kioldógombját. A tömítőpisztoly használatakor mindig viseljen védőszemüveget.
- **Mindig jól szellőző helyen dolgozzon, és szükség esetén viseljen megfelelő légzésvédelmet.** Bizonyos tömítőanyagokból és ragasztókból származó füst

mérgező lehet.
- **A szétrepülő alkatrészek által okozott veszélyek elkerülése érdekében ügyeljen arra, hogy a szerszámot soha ne működtesse laza fúvóka sapkával.** Ha a fúvóka használat közben eltömődik, cserélje ki.
- Használat közben soha ne irányítsa a szerszámot magára vagy másra.
- **Ügyeljen arra, hogy az indítókapcsoló OFF (ki) helyzetben legyen, amikor nem használja, hogy elkerülje az anyag véletlen kibocsátását.**
- **Csak olyan tartozékokat használjon, amelyeket a gyártó javasol a modellhez.** A nem megfelelő tartozékok használata a személyek sérülésének kockázatát okozhatja.

AKKUMULÁTOROK

- **A tartozék akkumulátor, ha van, részlegesen van feltöltve** (az akkumulátor teljes kapacitásának biztosítása érdekében az elektromos szerszám első használata előtt töltse fel teljesen az akkumulátort az akkumulátortöltőben)
- **Csak a következő akkumulátorokkal és töltőkkel használja a szerszámot**
  - SKIL akkumulátor: BR1*31****
  - SKIL töltő: CR1*31****
- A hibás akkumulátor ne használja, hanem cserélje ki
- Ne szerelje szét az akkumulátort
- Ne tegye ki a gépet/akkumulátort esőnek
- Megengedett környezeti hőmérséklet (szerszám/töltő/akkumulátor):
  - a töltés során 4...40°C
  - a használat során –20...+50 °C
  - a tárolás során –20...+50 °C

A SZERSZÁMON/AKKUMULÁTORON SZEREPLŐ SZIMBÓLUMOK MAGYARÁZATA

③ Használat előtt olvassa el a használati utasítást
④ Ha az akkumulátorok tűzbe kerülnek, akkor felrobbanhatnak, ezért semmilyen okból ne égesse el az akkumulátorokat
⑤ Ne tárolja a terméket/töltőt/akkumulátort 50 °C feletti helyiségben
⑥ Ne dobja az elektromos termékeket és akkumulátorokat a háztartási hulladékok közé

KEZELÉS

- Az akkumulátor töltése
  ! olvassa el a töltővel kapott biztonsági figyelmeztetéseket és utasításokat
- Az akkumulátor kivétele/berakása ②
- Akkumulátor töltésszintjelző ⑦
  - Nyomja meg az akkumulátor töltésszintjelző L gombot, hogy megmutassa az aktuális akkumulátor töltésszintet ⑦a
  ! Amikor az akkumulátor töltésszintjelző a legalacsonyabb szinten villogni kezd a gomb megnyomása után L ⑦b, az akkumulátor lemerült
  ! Amikor az akkumulátor töltésszintjelző két szintje villogni kezd a gomb megnyomása után L ⑦c, az akkumulátor nem a megengedett üzemi hőmérsékleti tartományban van
- Az akkumulátor védelme
  A szerszám hirtelen kikapcsol vagy nem lehet bekapcsolni, ha
  - **túl nagy a terhelés** --> távolítsa el a terhelést és kezdje újra
  - **az akkumulátor hőmérséklete nem a megengedett -20 és +50 °C** közötti működési hőmérséklet-tartományon belül van --> az akkumulátor töltésszintjének 2 szintje villogni kezd az L ⑦c gomb megnyomásakor; várjon, amíg az akkumulátor visszaáll a megengedett működési hőmérséklet-tartományba
  - **az akkumulátor majdnem lemerült (a mélykisülés elleni védelem érdekében)** --> alacsony akkumulátor töltésszintet vagy villogó alacsony akkumulátor töltésszintet ⑦b jelez a töltésszintjelző az L gomb megnyomásakor; töltse fel az akkumulátort

  ! ha a készülék automatikusan kikapcsolt, ne nyomkodja tovább a be-/kikapcsoló gombot, mert az akkumulátor megsérülhet
- Sebességszabályozó ⑧
  - állítsa be az anyagáramlás sebességét a H sebességválasztó kerékkel
  - az „1” beállítás a legalacsonyabb sebesség, a „6” beállítás pedig a legnagyobb sebesség

  ! ha a szerszám nem működik 1-es sebességgel, válasszon nagyobb sebességet, vagy használja a fúvóka nagyobb nyílását
- Be/ki ⑨
  - nyomja meg az indítókapcsolót J a szerszám bekapcsolásához
  - a szerszám kikapcsolásához engedje el az indítókapcsolót J
- a 411 mm dugattyúrúd levétele/felszerelése ⑩

  ! a dugattyúrúd cseréje előtt vegye ki az akkumulátort
  ! a 411 mm dugattyúrúd D csak 40 mm dugattyúval A használható

  Levétel:
  - a levételhez fordítsa el a csavart N az óramutató járásával ellentétes irányba
  - húzza előre a 40 mm dugattyút A, és vegye le
  - húzza ki teljesen hátrafelé a dugattyúrudat D a furatból

  Felhelyezés:
  - helyezze be teljesen a dugattyúrudat D a lyukba
  - helyezze be a 40 mm dugattyút A és a csavart N
  - a dugattyú A rögzítéséhez forgassa el a csavart N az óramutató járásával megegyező irányba
- A patrontartó eltávolítása/behelyezése

  ! vegye ki az akkumulátort a patrontartó eltávolítása vagy behelyezése előtt
  ! a patrontartót B csak 411 mm dugattyúrúddal D szabad használni

  A ⑪a eltávolítása:
  - a kivételhez fordítsa el a patrontartót B az óramutató járásával ellentétes irányba

  A ⑪b behelyezése:
  - helyezze be a patrontartót B a rögzítőkarimába E
  - fordítsa el a patrontartót B az óramutató járásával megegyező irányba, és szorosan húzza meg
  - forgassa el a rögzítőkarimát E a patrontartó B beállításához, hogy 360°-ban, több szögben tudja használni
- Tömítőcső (nem tartozék)

  ! tartsa a dugattyúrudat és a patrontartót tömítőanyag-maradványoktól mentesen

! a tömítőcső behelyezése vagy eltávolítása előtt távolítsa el az akkumulátort
! a tömítőcsövet csak patrontartóval B szabad használni
Behelyezés:
- szükség esetén vágja le a cső hegyét 45°-os szögben ⑫a
! a kis fúvókanyílások esetén nagyobb erő szükséges a tömítőanyag kitolásához
- forgassa előre a rudat C, hogy beszakítsa a cső belső tömítését ⑫b
! ha ne szakítja be a belső tömítést az anyag kiszivároghat a cső hátuljából
- szorosan fogja meg a szerszámot, és húzza vissza a dugattyúrúd fogantyúját G ⑫c
- helyezze be a cső lapos végét a patrontartóba B, majd engedje le a fúvókát
- nyomja előre a dugattyúrúd fogantyúját G, amíg a dugattyú A a csőhöz nem ér
! ellenőrizze, hogy a cső teljesen le van-e helyezve, és mindkét végén rögzítve van-e
- forgassa el a patrontartót B a kívánt szögbe
Levétel:
- húzza vissza dugattyúrúd fogantyúját a G
- emelje fel a csövet, és távolítsa el

• Az 544 mm dugattyúrúd felhelyezése/eltávolítása ⑬
! a dugattyúrúd cseréje előtt vegye ki az akkumulátort
! az 544 mm dugattyúrúd Q csak 50 mm dugattyúval P használható
Felhelyezés:
- helyezze be teljesen a dugattyúrudat Q a lyukba
- a rögzítéshez fordítsa el az 50 mm dugattyút P az óramutató járásával megegyező irányba
Levétel:
- a levételhez fordítsa el az 50 mm dugattyút P az óramutató járásával ellentétes irányba a
- húzza ki teljesen a dugattyúrudat Q a lyukból

• Az alumínium cső felszerelése/eltávolítása ⑭
! vegye ki az akkumulátort az alumínium cső eltávolítása vagy behelyezése előtt
! a 600 ml alumínium csövet T csak 544 mm dugattyúrúddal Q szabad használni
- helyezze be az alumínium csövet T a rögzítőkarimába E
- a felszereléshez fordítsa el az alumínium csövet az óramutató járásával megegyező irányba, és biztonságosan húzza meg
- a levételhez fordítsa el az alumínium csövet T az óramutató járásával ellentétes irányba

• Kolbász csomag (nem tartozék)
! tartsa a dugattyúrudat és az alumínium csövet tömítőanyag-maradványoktól mentesen
! a kolbász csomag behelyezése vagy eltávolítása előtt távolítsa el az akkumulátort
! a kolbász csomagot csak alumínium csővel T szabad használni
- szükség esetén távolítsa el a fúvóka kupakját S és a fúvókát R
- szorosan fogja meg a szerszámot, és húzza vissza a dugattyúrúd fogantyúját G
- helyezze be a kolbász csomagot a csőbe, és vágja le a végét⑮a
- helyezze be a fúvókát R a fúvóka sapkába S úgy, hogy a fúvóka hegye kifelé nézzen ⑮b
- csavarja rá a fúvóka S sapkáját a csőre T
- vágja le a fúvóka hegyét a megfelelő alkalmazáshoz
- nyomja előre a dugattyúrúd fogantyúját G, amíg a dugattyú P a kolbász csomaghoz nem ér

• A szerszám tartása és irányítása ⑯
! munka közben mindvégig tartsa gépet a szürke színű markolati terület(ek)en
- a szellőzőnyílások M ne legyenek lefedve

KARBANTARTÁS/SZERVIZ

• Mindig tartsa tisztán a szerszámot (különösen a szellőzőnyílásokat M ②)
! távolítsa el az akkumulátort a tisztítás előtt
- tisztítsa meg a szerszámot száraz, puha törlőkendővel
- teljesen távolítsa el a dugattyúrúdból, a patrontartóból és a csőből a tömítőanyagot

• Tárolás
! vegye ki az akkumulátort a szerszámból, mielőtt eltárolja
- tárolás előtt alaposan tisztítsa meg a készüléket

• Ha a gép a gondos gyártási és ellenőrzési eljárások ellenére egyszer mégis meghibásodna, akkor a javítást a SKIL elektromos szerszámok vevőszolgálati központjának kell elvégezni
- megbontás nélküli állapotban küldje a gépet a vásárlást igazoló számlával együtt a márkakereskedő vagy a legközelebbi SKIL szakszerviz címére (a címlista, valamin a gép szervizdiagramja a www.skil.com oldalon található)

• Vegye figyelembe, hogy a termék túlterheléséből vagy helytelen kezeléséből eredő károk nem tartoznak a garancia hatálya alá (a SKIL garanciális feltételeit lásd a www.skil.com oldalon, vagy kérdezze meg a márkakereskedőt)

KÖRNYEZET

Csak az EU országaiban

• Az elektromos szerszámokat, tartozékokat és csomagolást ne a háztartási hulladékkal együtt kezelje
- az elektromos és elektronikus berendezések hulladékairól szóló 2012/19/EK európai irányelv és annak a nemzeti joggal összhangban történő végrehajtása értelmében az elhasználódott elektromos szerszámokat külön kell gyűjteni, és környezetbarát létesítményben újra kell hasznosítani
- erre emlékeztet a ⑥-es szimbólum, amikor szükségessé válik a hulladékkezelés
! az akkumulátor hatástalanítása előtt az akkumulátor végeit erős szalaggal biztosítsuk, hogy a kúszóáramokat kiküszöbölhessük

ZAJ / REZGÉS

• Az EN 62841-1:2015/A1:2025 szabvány szerint meghatározott hangnyomásszint L_{pA}, hangteljesítményszint L_{WA}, rezgésértékek a_h (folyamatos rezgés), p_F (ismétlődő lökésszerű rezgés) és bizonytalanság (K):

Zaj	
Hangnyomásszint (L_{pA})	L_{pA}=58 dB(A) K=3 dB
Hangteljesítményszint (L_{WA})	L_{WA}=66 dB(A) K=3 dB
Vibráció	
folyamatos rezgések (a_h)	a_h=0,1 m/s² K=1,5 m/s²
ismétlődő ütőrezgések (p_F)	p_F=7 m/s² K=0,3 m/s²

- A műszaki adatokban és a megfelelőségi nyilatkozatban jelzett névleges rezgéskibocsátási értékek és a névleges zajkibocsátási érték(ek) EN62841 szerinti vizsgálati módszerrel lettek megmérve, és felhasználhatók a szerszám másikkal való összehasonlítására.
  A névleges rezgésérték és a névleges zajkibocsátási érték(ek) az expozíció előzetes értékeléséhez is felhasználhatók.
  Figyelmeztetés! az elektromos szerszám tényleges használata során a rezgés- és zajkibocsátás eltérhet a bejelentett értéktől attól függően, hogy milyen módon használják a szerszámot. A rezgésszint a megadott szint fölé emelkedhet.
  A rezgésnek való kitettség értékelése során a 2002/44/EK irányelvben az elektromos szerszámokat rendszeresen használó személyek védelmére megkövetelt biztonsági intézkedések meghatározásakor figyelembe kell venni a rezgési expozíció becslését, a tényleges használati feltételeket és a szerszám használati módját, beleértve a működési ciklus minden részét, például azt az időt, amikor a szerszám ki van kapcsolva, és amikor az alapjáraton működik a kioldási időn felül.

CZ

Těsnicí pistole 3172

ÚVOD

- Nářadí je určeno k utěsňování mezer a prasklin
- Zkontrolujte, zda balení obsahuje všechny části zobrazené na obrázku ②
- Pokud některé součásti chybí nebo jsou poškozené, obraťte se na prodejce
- Přečtěte si a uložte tento návod k použití ③
- Zvláštní pozornost věnujte bezpečnostním pokynům a výstrahám; při jejich nedodržení se vystavujete nebezpečí vážného úrazu

TECHNICKÁ DATA ①

[1)] Hmotnost bez akumulátoru (hmotnost akumulátoru najdete na stránkách www.skil.com), včetně:

A 40 mm píst
B Držák tuby
D 411 mm pístnice
G Rukojeť pístnice

[2)] Hmotnost bez akumulátoru (hmotnost akumulátoru najdete na stránkách www.skil.com), včetně:

P 50 mm píst
Q 544 mm pístnice
R Tryska (3)
S Víčko trysky
T 600 ml hliníková tuba

SOUČÁSTI NÁŘADÍ ②

A 40 mm píst
B Držák tuby
C Propichovač
D 411 mm pístnice
E Montážní límec
F Závěsný hák
G Rukojeť pístnice
H Kolečko pro výběr rychlosti
J Spínač
K Hlavní rukojeť
L Indikátor stavu akumulátoru
M Větrací štěrbiny
N Šroub
P *50 mm píst
Q *544 mm pístnice
R *Tryska (3)
S *Víčko trysky
T *600 ml hliníková tuba

*** NENÍ STANDARDNÍ SOUČÁSTÍ**

BEZPEČNOST

OBECNÁ BEZPEČNOSTNÍ VAROVÁNÍ PRO PRÁCI S ELEKTRICKÝM NÁŘADÍM

⚠ Varování! Přečtěte si všechny bezpečnostní výstrahy, pokyny, ilustrace a technické údaje dodané s tímto elektrickým nářadím. Nedodržení všech níže uvedených pokynů může vést k úrazu elektrickým proudem, požáru a/nebo vážnému úrazu.

VŠECHNA VAROVÁNÍ A POKYNY USCHOVEJTE PRO BUDOUCÍ POUŽITÍ.

Termín „elektrické nářadí" ve varováních odkazuje na vaše elektrické nářadí (s kabelem) nebo akumulátorové nářadí (bez kabelu).

1) BEZPEČNOST NA PRACOVIŠTI

a) Udržujte pracovní prostor čistý a dobře osvětlený. Nepřehledné nebo tmavé prostory jsou místem nehod.

b) Nepracujte s elektrickým nářadím ve výbušném prostředí, například v přítomnosti hořlavých kapalin, plynů nebo prachu. Elektrické nářadí je zdrojem jiskření, které může zapálit prach nebo výpary.

c) Při práci s elektrickým nářadím udržujte děti a přihlížející osoby v bezpečné vzdálenosti. Nesoustředěnost může způsobit ztrátu kontroly.

2) ELEKTRICKÁ BEZPEČNOST

a) Zástrčky elektrického nářadí musí odpovídat zásuvkám. V žádném případě nikdy neupravujte zástrčku. S uzemněným elektrickým nářadím nepoužívejte žádné rozbočovací zásuvky. Neupravené zástrčky a vhodné zásuvky snižují riziko

úrazu elektrickým proudem.

b) Zabraňte kontaktu těla s uzemněnými povrchy, jako jsou potrubí, radiátory, sporáky a ledničky. Existuje zvýšené riziko úrazu elektrickým proudem, pokud je vaše tělo uzemněno.

c) Nevystavujte elektrické nářadí dešti ani vlhkosti. Vniknutí vody do elektrického nářadí zvyšuje riziko úrazu elektrickým proudem

d) Nepoužívejte kabel nevhodným způsobem. Nikdy nepoužívejte napájecí kabel k přenášení nářadí, tahání nebo vytahování zástrčky ze zásuvky. Udržujte kabel daleko od tepla, oleje, ostrých hran nebo pohyblivých částí. Poškozené nebo spletené kabely zvyšují riziko úrazu elektrickým proudem.

e) Při práci s nářadím venku používejte prodlužovací kabel vhodný pro venkovní použití. Použití kabelu vhodného pro venkovní použití snižuje riziko úrazu elektrickým proudem.

f) Pokud musíte s elektrickým nářadím pracovat ve vlhkém prostředí, použijte přerušovač zemního spojení (GFCI). Použití přerušovače zemního obvodu (GFCI) snižuje riziko úrazu elektrickým proudem.

3) BEZPEČNOST OSOB

a) Při práci s elektrickým nářadím buďte stále pozorní, sledujte, co děláte a používejte zdravý rozum. Nepoužívejte elektrické nářadí, jste-li unaveni nebo pod vlivem drog, alkoholu nebo léků. Chvilka nepozornosti při práci s nářadím může vést k vážnému zranění.

b) Používejte osobní ochranné pracovní prostředky. Vždy používejte ochranu očí. Ochranné pomůcky, jako např. respirátor, protiskluzová bezpečnostní obuv, pevná přilba nebo chrániče sluchu používané ve vhodném prostředí sníží riziko úrazu.

c) Zabraňte náhodnému spuštění. Před připojením ke zdroji napětí anebo akumulátoru, zvedáním nebo přenášením nářadí se ujistěte, že spínač je ve vypnuté poloze. Přenášení elektrického nářadí s prstem na spínači nebo zapojování elektrického nářadí, které má zapnutý spínač, může snadno způsobit nehodu či úraz.

d) Před zapnutím elektrického nářadí odstraňte seřizovací klíče nebo klíče. Nářadí nebo klíč, který zůstane upevněn k otáčející se části elektrického nářadí, může způsobit zranění.

e) Příliš se nenatahujte. Vždy udržujte pevný postoj a rovnováhu. To umožní lepší ovládání elektrického nářadí v nečekaných situacích.

f) Používejte vhodný oděv. Nenoste volný oděv ani šperky. Udržujte vlasy a oděv mimo dosah pohyblivých částí. Volný oděv, šperky nebo dlouhé vlasy se mohou zachytit do pohybujících se částí.

g) Pokud je zařízení vybaveno adaptérem pro připojení odsávání prachu a sběrnými zařízeními, zajistěte jejich správné připojení a řádnou funkci. Použití zařízení k odsávání prachu může snížit rizika spojená s prachem.

h) Nedovolte, abyste se po získaní zkušeností častým používáním nářadí stali neobezřetnými a ignorovali zásady bezpečnosti. Nedbalá činnost může způsobit vážné zranění za zlomek sekundy.

4) POUŽITÍ A PÉČE O ELEKTRICKÉ NÁŘADÍ

a) Netlačte příliš na nářadí. Používejte správný typ nářadí pro vaše použití. Správné elektrické nářadí bude pracovat lépe a bezpečněji rychlostí, pro kterou bylo navrženo.

b) Nepoužívejte elektrické nářadí v případě, že vypínač nefunguje. Jakékoliv elektrické nářadí, které nelze ovládat spínačem, je nebezpečné a musí se opravit.

c) Před prováděním jakýchkoli seřizovacích prací, výměnou příslušenství nebo uložením elektrického nářadí odpojte zástrčku od napájecího zdroje a/nebo akumulátoru, je-li odnímatelný, od elektrického nářadí. Tato preventivní bezpečnostní opatření snižují riziko náhodného spuštění elektrického nářadí.

d) Nepoužívané elektrické nářadí uchovávejte mimo dosah dětí a nenechte s elektrickým nářadím pracovat osoby, které se neseznámily s elektrickým nářadím nebo těmito pokyny. Elektrické nářadí je v rukou nekvalifikované obsluhy nebezpečné.

e) Udržujte elektrické nářadí a příslušenství. Zkontrolujte vychýlení či uváznutí pohyblivých částí, poškození jednotlivých dílů a jiné okolnosti, které mohou ovlivnit provoz elektrického nářadí. Je-li nářadí poškozeno, nechejte ho před použitím opravit. Mnoho nehod je způsobeno nedostatečnou údržbou nářadí.

f) Udržujte řezné nářadí ostré a čisté. Řádně udržované řezné nářadí s ostrými řeznými hranami nemají tendenci se ohýbat a lépe se ovládají.

g) Používejte elektrické nářadí, příslušenství a nástrojové hroty atd. v souladu s těmito pokyny s přihlédnutím k pracovním podmínkám a práci, která má být provedena. Použití elektrického nářadí na činnosti jiné, než je určující použití, může vést k nebezpečným situacím.

h) Udržujte rukojeti a uchopovací plochy suché, čisté, bez oleje a maziva. Kluzké rukojeti a uchopovací plochy neumožňují bezpečnou manipulaci s nářadím a jeho ovládání v nečekaných situacích.

5) POUŽITÍ A PÉČE O AKUMULÁTOROVÉ NÁŘADÍ

a) K nabíjení používejte pouze nabíječku doporučenou výrobcem. Nabíječka vhodná pro jeden typ akumulátoru může způsobit riziko požáru při použití s jiným akumulátorem.

b) Používejte elektrické nářadí pouze se specifikovanými akumulátory. Použití jiných akumulátorů může způsobit riziko úrazu a požáru.

c) Pokud akumulátor nepoužíváte, držte jej z dosahu kovových předmětů, jako jsou kancelářské sponky na papír, mince, klíče, hřebíky, šroubky nebo další drobné kovové předměty, které mohou propojit kontakty akumulátoru. Zkratování kontaktů akumulátoru může způsobit spáleniny nebo požár.

d) V nevhodných podmínkách může z akumulátoru unikat kapalina. Zabraňte kontaktu. Při náhodném kontaktu opláchněte zasažené místo vodou. Při zasažení očí kapalinou vyhledejte lékařskou pomoc. Unikající kapalina z akumulátoru může způsobit podráždění pokožky nebo popáleniny.

e) Nepoužívejte akumulátor nebo nářadí, které je poškozeno nebo upraveno. Poškozené nebo upravené akumulátory se mohou chovat nepředvídatelně, což může vést k požáru, výbuchu nebo nebezpečí zranění.

f) Nevystavujte akumulátor ani nářadí ohni nebo příliš vysoké teplotě. Při vystavení ohni nebo teplotě nad 130

°C může dojít k výbuchu.

g) **Dodržujte všechny pokyny pro nabíjení a nenabíjejte akumulátor nebo nářadí mimo rozsah teplot uvedených v pokynech.** Nesprávné nabíjení nebo nabíjení při teplotách mimo stanovený rozsah může poškodit akumulátor a zvýšit riziko požáru.

6) **SERVIS**

a) **Svěřte opravu vašeho elektrického nářadí kvalifikované osobě používající pouze shodné náhradní díly.** Tím zajistíte bezpečnost elektrického nářadí.

b) **Nikdy neopravujte poškozené akumulátory.** Servis akumulátorů může provádět pouze výrobce nebo autorizovaní poskytovatelé služeb.

BEZPEČNOSTNÍ POKYNY PRO AKUMULÁTOROVOU TĚSNICÍ PISTOLI

- **Nepřibližujte ruce k pístu a pístnici těsnicí pistole.** Prsty mohou být sevřeny mezi držákem tuby a pístem.
- **Při práci s těsnicí pistolí nad hlavou nesmíte mít pístnici v dosahu očí nebo hlavy.** Při náhodném stisknutí tlačítka pro uvolnění pístnice může pístnice sklouznout zpět ve směru pohybu uživatele. Při používání těsnicí pistole vždy používejte ochranu očí.
- **Vždy pracujte v řádně větraném prostoru a v případě potřeby používejte vhodnou ochranu dýchacích cest.** Výpary z některých tmelů a lepidel mohou být škodlivé.
- **Abyste předešli nebezpečí způsobenému odlétajícími částmi, zajistěte, aby nářadí nikdy nebylo provozováno s uvolněným víčkem trysky.** Pokud se tryska během používání ucpe, musíte ji vyměnit.
- Během používání nikdy nemiřte nářadím na sebe ani na nikoho jiného.
- **Pokud nástroj nepoužíváte, zajistěte spouštěcí spínač ve vypnuté poloze, aby nedošlo k neúmyslnému uvolnění materiálu.**
- **Používejte pouze příslušenství, které je pro váš model doporučeno výrobcem.** Použití nevhodného příslušenství může způsobit riziko zranění osob.

AKUMULÁTORY

- **Dodaný akumulátor, pokud je součástí dodávky, je částečně nabitý** (aby byla zajištěna plná kapacita akumulátoru, před prvním použitím elektrického stroje akumulátor zcela nabijte v nabíječce)
- **S tímto strojem používejte pouze následující akumulátory a nabíječky**
  - Akumulátor SKIL: BR1*31****
  - Nabíječka SKIL: CR1*31****
- Poškozený akumulátor nepoužívejte, nahraďte jej novým
- Akumulátor nerozebírejte
- Nevystavujte stroj/akumulátor dešti
- Povolená teplota prostředí (stroj/nabíječka/akumulátor):
  - při nabíjení 4 až 40 °C
  - při provozu –20 až +50 °C
  - při skladování –20 až +50 °C

VYSVĚTLENÍ SYMBOLŮ NA STROJI / AKUMULÁTORU

③ Před použitím si přečtěte návod k použití

④ Akumulátory mohou při likvidaci v ohni explodovat, proto je v žádném případě nespalujte

⑤ Skladujte výrobek/nabíječku/akumulátor na místech, kde teplota nepřekročí 50 °C

⑥ Nevyhazujte elektrické výrobky a akumulátory společně s domovním odpadem

POUŽITÍ

- Nabíjení akumulátoru
  ! Přečtěte si bezpečnostní upozornění a pokyny, které byly dodány spolu s nabíječkou
- Vyjmutí/instalace akumulátoru ②
- Indikátor nabití akumulátoru ⑦
  - Stiskněte tlačítko indikátoru stavu akumulátoru L pro zobrazení aktuálního stavu akumulátoru ⑦a
  ! Na nejnižší úrovni nabití začne indikátor nabití po stisknutí tlačítka L ⑦b blikat, akumulátor je vybitý
  ! Když po stisknutí tlačítka L ⑦c začnou blikat 2 úrovně indikátoru nabití, akumulátor není v povoleném rozsahu provozní teploty
- Ochrana akumulátoru
  Stroj se najednou vypne nebo mu je zabráněno v zapnutí, když
  - **je zátěž příliš vysoká** --> odstraňte zátěž a proveďte restart
  - **teplota akumulátoru není v povoleném rozsahu provozních teplot -20 až +50 °C** --> 2 úrovně indikátoru stavu akumulátoru začnou blikat po stisknutí tlačítka L ⑦c; počkejte, dokud se akumulátor nevrátí do povoleného rozsahu provozních teplot
  - **akumulátor je téměř vybitý (pro ochranu před hlubokým vybitím)** --> na indikátoru stavu akumulátoru se zobrazí nízký stav nabití nebo blikající symbol nízkého stavu nabití ⑦b po stisknutí tlačítka L; nabijte akumulátor

  ! po automatickém vypnutí stroje netiskněte hlavní vypínač; mohlo by dojít k poškození akumulátoru
- Ovládání rychlosti ⑧
  - nastavte průtok materiálu pomocí kolečka pro volbu rychlosti H
  - nastavení „1“ je nejnižší rychlost a nastavení „6“ je nejvyšší rychlost

  ! pokud nářadí nefunguje při rychlosti 1, zvolte vyšší rychlost nebo použijte větší otvor trysky
- Zapnuto/vypnuto ⑨
  - stiskněte spouštěcí spínač J pro zapnutí nářadí
  - uvolněte spouštěcí spínač J pro vypnutí nářadí
- Vyjmutí/instalace 411 mm pístnice ⑩

  ! Před výměnou pístnice vyjměte akumulátor
  ! 411 mm pístnice D se smí používat pouze se 40 mm pístem A

  Odstranění:
  - otočením šroubu N proti směru hodinových ručiček jej vyjměte
  - zatáhněte za 40 mm píst A směrem dopředu a vyjměte jej
  - Vytáhněte pístnici D zcela dozadu z otvoru

  Instalace:
  - Vložte pístnici D zcela do otvoru
  - vložte 40 mm píst A a šroub N
  - otočením šroubu N po směru hodinových ručiček zajistěte píst A
- Vyjmutí/instalace držáku tuby

  ! Před vyjmutím nebo instalací držáku tuby vyjměte akumulátor
  ! Držák tuby B se smí používat pouze s 411 mm

pístní tyčí D

Vyjmutí ⑪a:

- Otočením držáku tuby B proti směru hodinových ručiček jej vyjměte

Instalace ⑪b:

- Vložte držák tuby B do montážní objímky E
- Otočením držáku tuby B po směru hodinových ručiček jej nainstalujte a pevně utáhněte
- Otáčením montážní objímky E nastavte držák tuby B pro použití v úhlu 360°

• Tuba s tmelem (není součástí dodávky)

! Udržujte pístní tyč a držák tuby bez zbytků tmelu

! Před vložením nebo vyjmutím tuby s tmelem vyjměte akumulátor

! Tuba s tmelem se smí používat pouze s držákem tuby B

Vložení:

- V případě potřeby odřízněte špičku tuby pod úhlem 45° ⑫a

! Malé otvory v trysce vyžadují větší sílu pro vytlačení těsnicí hmoty

- Otočte propichovačem C směrem dopředu, abyste porušili vnitřní těsnění tuby ⑫b

! Neporušení vnitřního těsnění může způsobit únik materiálu ze zadní části tuby

- Pevně uchopte nástroj a zatáhněte za rukojeť pístnice G směrem dozadu ⑫c
- Vložte plochý konec tuby do držáku tuby B a poté sklopte trysku
- Zatlačte rukojeť pístnice G směrem dopředu, dokud píst A nedolehne k tubě

! Ujistěte se, že je tuba plně usazena a zajištěna na obou koncích

- Otočte držák tuby B do požadovaného úhlu

Odstranění:

- Zatáhněte za rukojeť pístnice G směrem dozadu
- Zvedněte tubu a vyjměte ji

• Instalace/demontáž 544 mm pístnice ⑬

! Před výměnou pístnice vyjměte akumulátor

! 544 mm pístnice Q se smí používat pouze s 50 mm pístem P

Instalace:

- Zasuňte pístnici Q zcela do otvoru
- Otočením 50 mm pístu P ve směru hodinových ručiček jej zajistěte

Odstranění:

- Otočením 50 mm pístu P proti směru hodinových ručiček jej vyjměte
- Vytáhněte pístnici Q zcela z otvoru

• Instalace/demontáž hliníkové tuby ⑭

! Před demontáží nebo instalací hliníkové tuby vyjměte akumulátor

! 600 ml hliníková tuba T se smí používat pouze s 544 mm pístnicí Q

- Vložte hliníkovou tubu T do montážní objímky E
- Otočte hliníkovou tubu T ve směru hodinových ručiček, abyste ji nainstalovali, a pevně ji utáhněte
- Otočte hliníkovou tubu T proti směru hodinových ručiček, abyste ji odstranili

• Salámové balení (není součástí dodávky)

! Udržujte pístnici a hliníkovou tubu bez zbytků tmelu

! před vložením nebo vyjmutím salámového balení vyjměte akumulátor

! Salámové balení se smí používat pouze s hliníkovou tubou T

- V případě potřeby odstraňte víčko trysky S a trysku R
- Pevně uchopte nářadí a zatáhněte za rukojeť pístnice G směrem dozadu
- Vložte salámové balení do tuby a odřízněte obal ⑮a
- Vložte trysku R do víčka trysky S tak, aby špička trysky směřovala ven ⑮b
- Našroubujte víčko trysky S na tubu T
- seřízněte špičku trysky pro odpovídající aplikaci
- Zatlačte rukojeť pístnice G dopředu, dokud píst P nebude přiléhat k salámovému balení

• Držení a vedení nástroje ⑯

! při práci vždy držte nástroj v šedě zabarvené oblasti rukojeti

- udržujte větrací štěrbiny M volné

ÚDRŽBA / SERVIS

• Vždy udržujte nářadí čisté (zejména větrací štěrbiny M ②)

! před čištěním vyjměte akumulátor z nářadí

- čistěte nářadí suchým, měkkým hadříkem
- Zcela odstraňte tmel z pístnice, držáku tuby a tuby

• Skladování

! před uskladněním nástroje vyjměte akumulátor

- nářadí před uskladněním řádně vyčistěte

• Pokud by stroj selhal i přes péči věnovanou výrobním a testovacím postupům, měla by být oprava provedena poprodejním servisním střediskem pro elektrické stroje SKIL

- zašlete nerozmontovaný stroj spolu s dokladem o koupi svému prodejci nebo nejbližšímu servisnímu středisku SKIL (adresy a servisní schéma stroje najdete na www.skil.com)

• Uvědomte si, že na poškození způsobené přetížením nebo nesprávným zacházením se strojem se nevztahuje záruka (záruční podmínky společnosti SKIL najdete na adrese www.skil.com nebo se obraťte na prodejce)

ŽIVOTNÍ PROSTŘEDÍ

Pouze pro země EU

• Elektrické stroje, doplňky a balení nevyhazujte do komunálního odpadu

- podle evropské směrnice 2012/19/ES o nakládání s použitými elektrickými a elektronickými zařízeními a odpovídajících ustanovení právních předpisů jednotlivých zemí se použité elektrické stroje, musí sbírat odděleně od ostatního odpadu a podrobit ekologicky šetrnému recyklování
- symbol ⑥ vám to připomene, když nastane potřeba likvidace

! u vyřazených akumulátorů zakryjte kontakty izolační páskou, zabráníte tím zkratu

HLUČNOST / VIBRACE

• Hladina akustického tlaku L_{pA}, hladina akustického výkonu L_{WA}, hodnoty vibrací a_h (nepřetržité vibrace), p_F (opakované rázové vibrace) a nejistota K stanovené podle EN 62841-1:2015/A1:2025:

Hluk	
úroveň akustického tlaku (L_{pA})	L_{pA} = 58 dB(A) K = 3 dB
úroveň akustického výkonu (L_{WA})	L_{WA} = 66 dB(A) K = 3 dB
Vibrace	
trvalé vibrace (a_h)	a_h = 0,1 m/s² K = 1,5 m/s²
opakované rázové vibrace (p_F)	p_F = 7 m/s² K = 0,3 m/s²

- Deklarované hodnoty emisí vibrací a deklarované hodnoty emisí hluku uvedené v technických údajích a prohlášení o shodě byly naměřeny v souladu se standardní textovou metodou stanovenou normou EN62841 a lze je použít k porovnání jednoho nářadí s druhým.
  Deklarované hodnoty emisí vibrací a deklarované hodnoty emisí hluku lze rovněž použít při předběžném posouzení expozice.
  Varování! Hodnota emisí vibrací a hluku při skutečném používání elektrického nářadí se může lišit od deklarované hodnoty v závislosti na způsobu používání nářadí. Úroveň vibrací se může zvýšit nad uvedenou úroveň.
  Při posuzování expozice vibracím za účelem stanovení bezpečnostních opatření požadovaných směrnicí 2002/44/ES k ochraně osob pravidelně používajících elektrické nářadí při práci by se při odhadu expozice vibracím měly zohlednit skutečné podmínky používání a způsob používání nářadí, včetně zohlednění všech částí pracovního cyklu, jako je doba, kdy je nářadí vypnuto a kdy běží naprázdno, kromě doby spuštění.

TR

Silikon Tabancası 3172

GİRİŞ

- Bu alet, boşlukları ve çatlakları kapatmak için tasarlanmıştır.
- Ambalajın şekilde gösterilen tüm parçaları içerip içermediğini kontrol edin ②
- Parçaların eksik veya hasarlı olması durumunda bayinizle temasa geçin
- Bu kullanım kılavuzunu okuyun ve saklayın ③
- Güvenlik talimatlarına ve uyarılarına özellikle dikkat edin, bu talimatlara/uyarılara uyulmaması halinde ciddi yaralanmalar meydana gelebilir

TEKNİK VERİLER ①

[1] Akü takımı hariç ağırlık (akü takımının ağırlığına www.skil.com adresinden ulaşabilirsiniz) şunları içerir:
A 40 mm itici piston
B Kartuş tutucu
D 411 mm itici piston çubuğu
G İtici piston çubuğu tutma kolu

[2] Akü takımı hariç ağırlık (akü takımının ağırlığına www.skil.com adresinden ulaşabilirsiniz) şunları içerir:
P 50 mm itici piston
Q 544 mm itici piston çubuğu
R Uç (3)
S Uç kapağı
T 600 ml alüminyum tüp

ALETİN PARÇALARI ②

A 40 mm itici piston
B Kartuş tutucu
C Delme çubuğu
D 411 mm itici piston çubuğu
E Montaj bileziği
F Asma kancası
G İtici piston çubuğu tutma kolu
H Hız seçimi tekerleği
J Tetik
K Ana tutma kolu
L Akü seviyesi göstergesi
M Havalandırma delikleri
N Vida
P *50 mm itici piston
Q *544 mm itici piston çubuğu
R *Uç (3)
S *Uç kapağı
T *600 ml alüminyum tüp
***STANDART OLARAK DAHİL DEĞİLDİR**

GÜVENLİK

ELEKTRİKLİ ALETLER İÇİN GENEL GÜVENLİK UYARILARI

⚠ Uyarı! Bu elektrikli alet ile birlikte verilen tüm güvenlik uyarılarını, talimatları, çizimleri ve teknik özellikleri okuyun. Aşağıdaki talimatların tamamına uyulmaması elektrik çarpması, yangın ve/veya ciddi yaralanma ile sonuçlanabilir.

TÜM UYARI VE TALİMATLARI GELECEKTE BAŞVURU AMACIYLA SAKLAYIN.

Uyarılarda geçen "elektrikli alet" terimi ile elektrik prizinden beslenen (kablolu) elektrikli alet veya akü/batarya ile çalışan (kablosuz) elektrikli alet kastedilmektedir.

1) ÇALIŞMA ALANI GÜVENLİĞİ
a) Çalışma alanını temiz tutun ve iyi aydınlatın. Karışık veya karanlık alanlar kazalara yol açar.
b) Elektrikli aletleri yanıcı sıvı, gaz veya toz içeren patlayıcı ortamlarda çalıştırmayın. Elektrikli aletlerden çıkan kıvılcımlar toz veya gazları tutuşturabilir.
c) Bir elektrikli aleti kullanırken çocukların ve etraftaki kişilerin aletten uzakta olduğundan emin olun. Dikkatinizin dağılması kontrolü kaybetmenize neden olabilir.
2) ELEKTRİK GÜVENLİĞİ
a) Elektrikli aletin fişi prize uygun olmalıdır. Fiş üzerinde asla değişiklik yapmayın. Topraklı (topraklamalı) elektrikli aletler için herhangi bir adaptör fişi kullanmayın. Üzerinde değişiklik yapılmamış fişler ve uygun prizler elektrik çarpması riskini

azaltır.

b) Boru, radyatör, fırınlı ocak ve buzdolabı gibi topraklanmış yüzeylerle temastan kaçının. Topraklanmış yerlerle temas etmeniz halinde elektrik çarpması riski artar.

c) Elektrikli aletleri yağmura veya ıslak koşullara maruz bırakmayın. Elektrikli alet içine giren su, elektrik çarpması riskini artırır.

d) Kabloyu hatalı kullanmayın. Kabloyu elektrikli aleti taşımak, çekmek veya prizden çıkarmak için kullanmayın. Kabloyu sıcaktan, yağdan, keskin kenarlardan veya hareketli parçalardan uzak tutun. Hasarlı veya birbirine dolaşmış kablolar elektrik çarpması riskini artırır.

e) Bir elektrikli aleti açık havada kullanırken, uygun bir dış mekan uzatma kablosu kullanın. Dış mekan için uygun bir kablonun kullanılması elektrik çarpması riskini azaltır.

f) Elektrikli aletin rutubetli bir ortamda kullanılması gerekirse topraklama arızası devre şalteri (GFCI) bulunan bir şebeke kullanın. GFCI kullanmak elektrik çarpması riskini azaltır.

3) KİŞİSEL GÜVENLİK

a) Elektrikli aletleri kullanırken daima dikkatli olun, yaptığınız işe yoğunlaşın ve sağduyulu davranın. Yorgunken, uyuşturucu, alkol veya ilaçlı bir tedavi etkisi altındayken elektrikli aleti kullanmayın. Elektrikli aletleri kullanırken bir anlık dikkatsizlik ciddi yaralanmalara yol açabilir.

b) Kişisel koruyucu ekipman kullanın. Daima koruyucu gözlük takın. Koşullara uygun toz maskesi, kaymaz emniyet ayakkabıları, kask veya işitme koruması gibi koruyucu ekipman kullanılması yaralanmaları azaltır.

c) Yanlışlıkla çalıştırmaktan kaçının. Aletin güç kaynağı ve/veya akü/batarya ile bağlantısını yapmadan, kaldırmadan veya taşımadan önce açma/kapatma düğmesinin kapalı olduğundan emin olun. Aleti, parmağınız açma/kapatma düğmesinin üzerindeyken taşımak veya alet açıkken fişi prize takmak kazalara davetiye çıkartır.

d) Elektrikli alete takılı herhangi bir alyan veya anahtar varsa aleti çalıştırmadan önce bunları çıkarın. Elektrikli aletin döner parçalarına takılı bir alyan veya anahtar yaralanmalara neden olabilir.

e) Dengesiz bir duruşla çalışma yapmayın. Çalışma süresince ayaklarınızı sağlam basın ve dengenizi koruyun. Bu sayede beklenmedik durumlarda elektrikli alet daha iyi kontrol edilebilir.

f) Uygun bir şekilde giyinin. Bol giysiler giymeyin veya takı takmayın. Saçınızı, kıyafetlerinizi hareketli parçalardan uzak tutun. Bol giysiler, takılar veya uzun saçlar hareketli parçalara takılabilir.

g) Toz emme ve toplama araçlarının bağlantısı için sağlanan cihazlar varsa bunların takılı olduğundan ve düzgün bir biçimde kullanıldığından emin olun. Toz tutucu cihazların kullanımı tozdan kaynaklanabilecek tehlikeleri azaltabilir.

h) Aletleri sık kullanarak edindiğiniz alışkanlık rahat olmanıza ve aletin güvenlik ilkelerini göz ardı etmenize neden olmamalıdır. Dikkatsiz bir hareket, saniyenin binde birindeki bir sürede ağır yaralanmalara neden olabilir.

4) ELEKTRİKLİ ALET KULLANIMI VE BAKIMI

a) Elektrikli aleti zorlamayın. Yaptığınız işe uygun elektrikli aleti kullanın. Doğru elektrikli alet, tasarımına uygun değerlerde kullanıldığında daha iyi ve daha güvenli çalışır.

b) Açma/kapatma düğmesi çalışmıyorsa elektrikli aleti kullanmayın. Açma/kapatma düğmesi ile kontrol edilemeyen bir elektrikli alet tehlikelidir ve onarılması gerekir.

c) Herhangi bir ayar işlemi, aksesuar değişimi veya elektrikli aletlerin depolanması öncesinde fişi prizden çekin ve/veya çıkarılabiliyorsa akü takımını elektrikli aletten çıkarın. Bu tür önleyici güvenlik önlemleri, elektrikli aletin yanlışlıkla çalışması riskini azaltır.

d) Kullanılmayan elektrikli aletleri çocukların erişemeyeceği yerlerde saklayın ve elektrikli alet veya bu talimatlar hakkında bilgi sahibi olmayan kişilerin elektrikli aleti kullanmasına izin vermeyin. Elektrikli aletler eğitimsiz kullanıcıların elinde tehlikelidir.

e) Elektrikli aletlere ve aksesuarlara bakım yapın. Hareketli parçaların hizalanmasının veya bağlanmasının doğru yapılıp yapılmadığını, parçalarda hasar olup olmadığını ve elektrikli aletin çalışmasını etkileyebilecek tüm diğer koşulları kontrol edin. Elektrikli alet hasarlı ise kullanmadan önce onarılmasını sağlayın. Kazaların çoğu, elektrikli alet bakımının yeterli şekilde yapılmamasından kaynaklanır.

f) Kesici aletleri keskin ve temiz tutun. Keskin kesim kenarlarına sahip, bakımı düzgün yapılmış kesim aletleri daha az sorun çıkarır ve kontrolü kolaydır.

g) Elektrikli aleti, aksesuarlarını ve alet uçlarını vb. çalışma şartlarını ve yapılacak işi dikkate alarak bu talimatlara uygun şekilde kullanın. Elektrikli aletin kullanım amacı dışındaki işlerde kullanılması tehlikeli durumlara neden olabilir.

h) Tutma saplarını/kollarını ve kavrama yüzeylerini kuru, temiz, benzin ve yağdan uzak tutun. Kaygan tutma sapları/kolları ve kavrama yüzeyleri, aletin beklenmeyen durumlarda güvenli bir şekilde tutulmasına ve kontrol edilmesine izin vermez.

5) AKÜ/BATARYA İLE ÇALIŞAN ALETLERİNİN KULLANIMI VE BAKIMI

a) Sadece üretici tarafından belirtilen şarj cihazı ile şarj edin. Bir akü/batarya takımı türü için uygun olan şarj cihazı, başka bir akü/batarya ile kullanıldığında yangın riski oluşturabilir.

b) Elektrikli aletleri sadece özel olarak üretilmiş akü/batarya takımları kullanın. Başka akü/batarya takımlarının kullanımı yaralanma ve yangın tehlikesi oluşturabilir.

c) Akünün/bataryanın kullanımda olmadığı durumlarda aküyü/bataryayı ataş, bozuk para, anahtar, çivi, vida veya batarya kutupları arasında kısa devre yapabilecek diğer metal nesnelerden uzak tutun. Akü/batarya kutuplarının kısa devre yapılması yangın veya yanıklara neden olabilir.

d) Kötü şartlar altında aküden/bataryadan sıvı akışı olabilir; bu sıvı ile temas etmekten kaçının. Yanlışlıkla temas edilirse etkilenen bölgeyi su ile yıkayın. Sıvı göze temas ederse ayrıca tıbbi yardım alın. Aküden/bataryadan akan sıvı tahriş veya yanıklara neden olabilir.

e) Hasarlı veya üzerinde değişiklik yapılmış bir akü/ batarya takımını veya aleti kullanmayın. Hasarlı veya üzerinde değişiklik yapılmış aküler/bataryalar yangın, patlama veya yaralanma riskine neden olacak şekilde beklenmeyen davranışlar gösterebilir.

f) Aküyü/bataryayı veya aleti ateşe veya aşırı sıcaklıklara maruz bırakmayın. Ateşe veya 130 °C'nin üzerindeki sıcaklıklara maruz kalması patlamaya neden olabilir.

g) Tüm şarj talimatlarına uyun ve akü/batarya takımını veya aleti talimatlarda belirtilen sıcaklık aralığının dışındaki sıcaklıklarda şarj etmeyin. Hatalı veya belirtilen sıcaklık aralığının dışındaki sıcaklıklarda şarj etmek, aküye/bataryaya zarar verebilir ve yangın riskini artırır.

6) SERVİS

a) Elektrikli aletinizin bakımını, sadece orijinal yedek parça kullanan yetkili bir tamirciye yaptırın. Bu sayede elektrikli aletin emniyetinin korunmasını sağlanır.

b) Asla hasarlı akü/batarya takımlarına bakım-onarım yapmayın. Akü/batarya takımlarının bakımı sadece üretici veya yetkili servisler tarafından yapılmalıdır.

AKÜLÜ SİLİKON TABANCASI İÇİN GÜVENLİK TALİMATLARI

- **Silikon tabancasının itici piston ve itici piston çubuğu bölgesinden ellerinizi uzak tutun.** Parmaklarınız kartuş tutucu ile piston arasına sıkışabilir.
- **Silikon tabancasını baş üstü yüksekliğinde kullanırken, piston çubuğunun gözlerinizin veya başınızın önünde olmamasına dikkat edin.** Piston çubuğu serbest bırakma düğmesine yanlışlıkla basılması halinde, piston çubuğu kullanıcı yönüne geri kayabilir. Silikon tabancasını kullanırken daima göz koruması takın.
- **Her zaman iyi havalandırılan bir alanda çalışın ve gerekirse uygun solunum koruması kullanın.** Bazı dolgu malzemeleri ve yapıştırıcılardan çıkan dumanlar zararlı olabilir.
- **Etrafa fırlayan parçaların neden olabileceği tehlikeleri önlemek için aleti uç kapağı gevşekken kesinlikle çalıştırmayın.** Kullanım sırasında uç tıkanırsa ucu değiştirmeniz gerekir.
- Kullanım sırasında aleti asla kendinize veya başka birine doğrultmayın.
- **Alet kullanılmadığı zaman tetiği KAPALI konumda tutarak malzemenin yanlışlıkla dışarı çıkmasını önleyin.**
- **Sadece üretici tarafından modeliniz için önerilen aksesuarları kullanın.** Uygun olmayan aksesuarların kullanılması kişilerin yaralanma riskine neden olabilir.

AKÜLER

- **Ürünle birlikte verilen akü (varsa) kısmen şarj edilmiştir** (akünün tam kapasiteyle çalışmasını sağlamak için makinenizi ilk kez kullanmadan önce aküyü, akü şarj cihazında tamamen şarj edin)
- **Bu makineyle sadece aşağıdaki aküleri ve şarj cihazlarını kullanın**
  - SKIL akü: BR1*31****
  - SKIL şarj cihazı: CR1*31****
- Hasarlı aküleri kullanmayın ve yenileyin
- Aküleri sökmeyin
- Makineyi/aküyü yağmura maruz bırakmayın
- İzin verilen ortam sıcaklığı (makine/şarj cihazı/akü):
  - şarj sırasında 4...40°C
  - çalışırken -20 ile +50 °C arasında
  - depolama sırasında –20...+50°C

MAKİNE/AKÜ ÜZERİNDEKİ SEMBOLLERİN AÇIKLAMASI

③ Kullanmadan önce kullanım kılavuzunu okuyun

④ Ateşe atılan aküler patlayabilir, bu yüzden hiçbir nedenle bir aküyü yakmayın

⑤ Ürünü, şarj cihazını ve aküyü sıcaklığın 50 °C'yi aşmadığı yerlerde depolayın

⑥ Elektrikli ürünleri ve aküleri evsel atık malzemelerle birlikte çöpe atmayın

KULLANIM

- Aküyü şarj etme
  ! şarj cihazıyla birlikte verilen güvenlik uyarılarını ve talimatları okuyun
- Aküyü çıkarma/takma ②
- Akü seviyesi göstergesi ⑦
  - mevcut akü seviyesini görmek için akü seviyesi göstergesi düğmesine (L) basın ⑦a
  ! akü seviyesi göstergesi düğmesine (L) bastıktan sonra akü göstergesinin en alt seviyesi yanıp sönmeye başladığında (⑦b), akü boşalmıştır
  ! akü seviyesi göstergesi düğmesine (L) bastıktan sonra akü göstergesinin 2 seviyesi yanıp sönmeye başladığında (⑦c), akü izin verilen çalışma aralığında değildir
- Akü koruması
  Aşağıdaki durumlarda makine aniden kapanır veya tekrar çalıştırılamaz
  - **yük çok fazla olduğunda** -> yükü kaldırın ve yeniden çalıştırın
  - **akü sıcaklığı, -20 ile +50 °C arasındaki izin verilen çalışma sıcaklığı aralığında olmadığında** --> akü seviyesi göstergesi düğmesine (L) bastığınızda akü seviyesi göstergesinin 2 seviyesi yanıp sönmeye başlar (⑦c); akünün izin verilen çalışma sıcaklığı aralığına dönmesini bekleyin
  - **akü bitmeye yakınken (aşırı boşalmaya karşı korumak için)** --> L düğmesine bastığınızda akü seviyesi göstergesi tarafından düşük akü seviyesi veya yanıp sönen düşük akü seviyesi gösterilir ⑦b; aküyü şarj edin
  ! makine otomatik olarak kapandıktan sonra açma/ kapatma düğmesine basmayın; akü/batarya hasar görebilir
- Hız kontrolü ⑧
  - hız seçimi tekerleğini (H) kullanarak malzeme akış hızını ayarlayın
  - "1" ayarı en düşük hız, "6" ayarı ise en yüksek hızdır
  ! alet 1. hızda çalışmıyorsa, daha yüksek bir hız seçin veya uç açıklığını büyütün
- Açma/kapatma ⑨
  - aleti açmak için tetiğe (J) basın
  - aleti kapatmak için tetiği (J) bırakın
- 411 mm itici piston çubuğunun (D) çıkarılması/takılması ⑩
  ! itici piston çubuğunu değiştirmeden önce akü takımını çıkarın
  ! 411 mm itici piston çubuğu (D) yalnızca 40 mm itici piston (A) ile birlikte kullanılmalıdır

Çıkarmak için:
- vidayı (N) saat yönünün tersine çevirerek çıkarın
- 40 mm itici pistonu (A) öne doğru çekerek çıkarın
- itici piston çubuğunu (D) delikten tamamen geriye doğru çekin

Takmak için:
- itici piston çubuğunu (D) deliğe tamamen yerleştirin
- 40 mm itici pistonu (A) yerleştirin ve vidayı (N) takın
- itici pistonu (A) sabitlemek için vidayı (N) saat yönünde çevirin

• Kartuş tutucunun çıkarılması/takılması
! kartuş tutucuyu çıkarmadan veya takmadan önce akü takımını çıkarın
! kartuş tutucu (B) yalnızca 411 mm itici piston çubuğu (D) ile birlikte kullanılmalıdır
Çıkarmak için ⑪a:
- kartuş tutucuyu (B) çıkarmak için saat yönünün tersine çevirin

Takmak için ⑪b:
- kartuş tutucuyu (B), montaj bileziğine (E) yerleştirin
- kartuş tutucuyu (B) takmak ve sıkıca sabitlemek için saat yönünde çevirin
- 360° çok açılı kullanım için kartuş tutucuyu (B) ayarlamak üzere montaj bileziğini (E) döndürün

• Silikon/Dolgu tüpü (dahil değildir)
! itici piston çubuğunu ve kartuş tutucuyu silikon/dolgu malzemesi kalıntılarından arındırılmış durumda tutun
! silikon/dolgu malzemesi tüpünü takmadan veya çıkarmadan önce akü takımını çıkarın
! silikon/dolgu malzemesi tüpü yalnızca kartuş tutucu (B) ile birlikte kullanılmalıdır
Takmak için:
- gerekirse tüpün ucunu 45° açıyla kesin ⑫a
! uçtaki küçük açıklıklar, silikon/dolgu malzemesini sıkmak için daha fazla kuvvet gerektirir
- tüpün iç mührünü açmak için delme çubuğunu (C) ileri doğru döndürün ⑫b
! iç mührün açılmaması, malzemenin tüpün arka kısmından sızmasına neden olabilir
- aleti sıkıca kavrayın ve itici piston çubuğu tutma kolunu (G) geriye çekin ⑫c
- tüpün düz ucunu kartuş tutucuya (B) yerleştirin, ardından ucu aşağı indirin
- itici piston (A) tüpe dayanana kadar itici piston çubuğu tutma kolunu (G) ileri itin
! tüpün her iki ucundan da tam olarak oturduğundan ve sabitlendiğinden emin olun
- kartuş tutucuyu (B) istediğiniz açıya döndürün

Çıkarmak için:
- itici piston çubuğu tutma kolunu (G) geriye çekin
- tüpü yukarı kaldırarak çıkarın

• 544 mm itici piston çubuğunun takılması/çıkarılması ⑬
! itici piston çubuğunu değiştirmeden önce akü takımını çıkarın
! 544 mm itici piston çubuğu (Q) yalnızca 50 mm itici piston (P) ile birlikte kullanılmalıdır
Takmak için:
- itici piston çubuğunu (Q) deliğe tamamen yerleştirin
- 50 mm itici pistonu (P) sabitlemek için saat yönünde çevirin

Çıkarmak için:
- 50 mm itici pistonu (P) çıkarmak için saat yönünün tersine çevirin
- itici piston çubuğunu (Q) delikten tamamen çekerek çıkarın

• Alüminyum tüpün takılması/çıkarılması ⑭
! alüminyum tüpü takmadan veya çıkarmadan önce akü takımını çıkarın
! 600 ml alüminyum tüp (T) yalnızca 544 mm itici piston çubuğu (Q) ile birlikte kullanılmalıdır
- alüminyum tüpü (T) montaj bileziğine (E) yerleştirin
- alüminyum tüpü (T) takmak ve sıkıca sabitlemek için saat yönünde çevirin
- alüminyum tüpü (T) çıkarmak için saat yönünün tersine çevirin

• Sosis tipi ambalaj (dahil değildir)
! itici piston çubuğunu ve alüminyum tüpü silikon/dolgu malzemesi kalıntılarından arındırılmış durumda tutun
! sosis tipi ambalajı takmadan veya çıkarmadan önce akü takımını çıkarın
! sosis tipi ambalaj yalnızca alüminyum tüp (T) ile birlikte kullanılmalıdır
- gerekirse uç kapağını (S) ve ucu (R) çıkarın
- aleti sıkıca kavrayın ve itici piston çubuğu tutma kolunu (G) geriye çekin
- sosis tipi ambalajı tüpe yerleştirin ve ambalaj kılıfını kesin ⑮a
- uç kısmı dışarı bakacak şekilde ucu (R), uç kapağına (S) yerleştirin ⑮b
- uç kapağını (S) tüpe (T) vidalayın
- uç kısmını uygun uygulamaya göre kesin
- itici piston (P) sosis tipi ambalaja dayanana kadar itici piston çubuğu tutma kolunu (G) ileri itin

• Aleti tutma ve yönlendirme ⑯
! çalışma esnasında, aleti daima gri renkli bölge(ler) den tutun
- havalandırma deliklerinin (M) üzerini kapatmayın

BAKIM / SERVİS

• Aleti her zaman temiz tutun (özellikle havalandırma deliklerini (M) ②)
! temizlik yapmadan önce aküyü aletten çıkarın
- aleti kuru, yumuşak bir bezle temizleyin
- itici piston çubuğundaki, kartuş tutucudaki ve tüpteki silikon/dolgu malzemesi kalıntılarını tamamen temizleyin

• Depolama
! aleti depolamadan önce aküyü çıkarın
- aleti depolamadan önce tamamen temizleyin

• Dikkatli biçimde yürütülen üretim ve test prosedürlerine rağmen makine arızalanırsa onarım işlemleri SKIL elektrikli makinelerine yönelik bir satış sonrası servis merkezinde yapılmalıdır
- makineyi sökülmemiş olarak satın alma belgesiyle birlikte satıcınıza veya en yakın SKIL servisine gönderin (servis adresleri ve makinenin servis çizelgesi www.skil.com adresinde listelenmiştir)

• Aşırı yüklenme ve yanlış kullanımın makineyi garanti kapsamından çıkaracağını unutmayın (SKIL garanti koşulları için www.skil.com adresine bakın veya satıcınıza başvurun)

ÇEVRE

Yalnızca AB ülkeleri için

- Elektrikli makineleri, aksesuarları ve ambalajları evsel atık malzemelerle birlikte çöpe atmayın
  - atık elektrikli ve elektronik eşyalarla ilgili 2012/19/EC sayılı Avrupa Birliği Direktifi ve bu direktifin uyarlandığı ulusal yasalar gereğince kullanım ömrünün sonuna ulaşan elektrikli makineler ayrı olarak toplanmalı ve çevreye uyumlu bir geri dönüşüm tesisine gönderilmelidir
  - sembol ⑥, bertaraf etme ihtiyacı meydana geldiğinde size bunu hatırlatması içindir

  ! aküyü bertaraf etmeden önce kısa devre oluşmasını önlemek için akü kutuplarını kalın bantla sarın

GÜRÜLTÜ / TİTREŞİM

- EN 62841-1:2015/A1:2025 standartlarına göre belirlenen ses basıncı seviyesi L_{pA}, ses gücü seviyesi L_{WA}, titreşim değerleri a_h (sürekli titreşimler), p_F (tekrarlanan şok titreşimleri) ve belirsizlik K:

Gürültü	
ses basıncı seviyesi (L_{pA})	L_{pA}=58 dB(A) K=3 dB
ses gücü seviyesi (L_{WA})	L_{WA}=66 dB(A) K=3 dB
Titreşim	
sürekli titreşimler (a_h)	a_h=0,1 m/sn.^{2} K=1,5 m/sn.^{2}
tekrarlanan şok titreşimleri (p_F)	p_F=7 m/sn.^{2} K=0,3 m/sn.^{2}

- Teknik verilerde ve uyumluluk beyanında belirtilen titreşim emisyonu değerleri ve gürültü emisyon değerleri, EN62841 ile sağlanan standart bir test yöntemine göre ölçülmüştür ve bir ürünü diğeri ile karşılaştırmak için kullanılabilir.
  Beyan edilen toplam emisyon değerleri ve beyan edilen gürültü emisyonu değer(ler)i maruz kalma seviyesinin ilk değerlendirmesi için de kullanılabilir.
  UYARI! elektrikli aletin gerçek kullanımı sırasında titreşim ve gürültü emisyon değeri, aletin kullanım şekline bağlı olarak beyan edilen değerden farklılık gösterebilir.
  Titreşim seviyesi belirtilen seviyenin üstüne çıkabilir.
  2002/44/EC yönetmeliğine göre işyerinde düzenli olarak elektrikli alet kullanan kişileri korumak için gerekli güvenlik önlemlerini belirlemek amacıyla titreşime maruz kalmayı değerlendirirken, titreşime maruz kalma tahmini, aletin gerçek kullanım koşullarını ve kullanım şeklini dikkate almalı, tetikleme süresine ek olarak aletin kapalı ve boşta çalıştığı zamanlar gibi çalışma döngüsünün tüm bölümlerini hesaba katmalıdır.

PL

Pistolet uszczelniający 3172

WPROWADZENIE

- Narzędzie jest przeznaczone do uszczelniania szczelin i pęknięć
- Prosimy sprawdzić, czy w opakowaniu znajdują się wszystkie części pokazane na rysunku ②
- Jeżeli którejś części brakuje lub jeżeli jakaś część jest uszkodzona, należy skontaktować się z dystrybutorem
- Prosimy przeczytać i zachować niniejszą instrukcję ③
- Szczególną uwagę należy zwrócić na instrukcje i ostrzeżenia dotyczące bezpieczeństwa; zlekceważenie ich może doprowadzić do ciężkich urazów

DANE TECHNICZNE ①

[1] Waga bez akumulatora (wagę akumulatora można sprawdzić na stronie www.skil.com), wliczając:

A Tłok 40 mm
B Uchwyt wkładu
D Trzonek tłoka 411 mm
G Uchwyt trzonka tłoka

[2] Waga bez akumulatora (wagę akumulatora można sprawdzić na stronie www.skil.com), wliczając:

P Tłok 50 mm
Q Trzonek tłoka 544 mm
R Dysza (3)
S Nasadka dyszy
T Tuba aluminiowa 600 ml

ELEMENTY NARZĘDZIA ②

A Tłok 40 mm
B Uchwyt wkładu
C Nakłuwacz
D Trzonek tłoka 411 mm
E Kołnierz montażowy
F Hak do zawieszania
G Uchwyt trzonka tłoka
H Pokrętło wyboru prędkości
J Włącznik spustowy
K Uchwyt główny
L Wskaźnik poziomu naładowania akumulatora
M Szczeliny wentylacyjne
N Śruba
P *Tłok 50 mm
Q *Trzonek tłoka 544 mm
R *Dysza (3)
S *Nasadka dyszy
T *Tuba aluminiowa 600 ml

*** ELEMENT NIEDOSTĘPNY W STANDARDZIE**

BEZPIECZEŃSTWO

OGÓLNE OSTRZEŻENIA DOTYCZĄCE BEZPIECZEŃSTWA UŻYWANIA ELEKTRONARZĘDZI

⚠ Ostrzeżenie! Prosimy przeczytać wszystkie ostrzeżenia i instrukcje oraz przestudiować specyfikację i ilustracje dostarczone wraz z elektronarzędziem. Niestosowanie się do wszystkich podanych niżej instrukcji może doprowadzić do porażenia prądem, pożaru i/lub poważnych obrażeń.

WSZYSTKIE OSTRZEŻENIA I INSTRUKCJE NALEŻY ZACHOWAĆ NA PRZYSZŁOŚĆ.

Termin „elektronarzędzie" występujący w ostrzeżeniach dotyczy narzędzia elektrycznego o zasilaniu sieciowym

(przewodowego) lub akumulatorowym (bezprzewodowego).

1) BEZPIECZEŃSTWO W MIEJSCU PRACY

a) W miejscu pracy należy dbać o czystość i dobre oświetlenie. Nieporządek lub źle oświetlone obszary sprzyjają wypadkom.

b) Nie należy używać elektronarzędzi w miejscach zagrożonych wybuchem, np. w obecności łatwopalnych cieczy, gazów lub pyłu. Elektronarzędzia wytwarzają iskry, które mogą zapalić opary lub pył.

c) W czasie pracy elektronarzędzie należy trzymać z dala od dzieci i osób postronnych. Chwila nieuwagi może spowodować utratę kontroli nad urządzeniem.

2) BEZPIECZEŃSTWO ELEKTRYCZNE

a) Wtyczki elektronarzędzi muszą pasować do gniazdek. Nigdy w jakikolwiek sposób nie wolno przerabiać wtyczki. Do elektronarzędzi wymagających uziemienia nie należy używać przejściówek. Oryginalne wtyczki i pasujące do nich gniazdka zmniejszają ryzyko porażenia prądem.

b) Należy unikać dotykania ciałem powierzchni uziemionych, takich jak np. rury, kaloryfery, kuchenki i lodówki. Uziemienie ciała zwiększa ryzyko porażenia prądem.

c) Nie wystawiać elektronarzędzi na działanie deszczu lub wilgoci. Woda dostająca się do wnętrza elektronarzędzia zwiększa ryzyko porażenia prądem.

d) Nie należy nadwyrężać przewodu. Nigdy nie należy używać przewodu do noszenia lub ciągnięcia elektronarzędzia; nie należy chwytać za przewód, aby wyjąć wtyczkę z kontaktu. Przewód należy chronić przed gorącem, ropą, olejem, ostrymi krawędziami i poruszającymi się częściami. Splątane lub uszkodzone przewody zwiększają ryzyko porażenia prądem.

e) Podczas używania elektronarzędzia na zewnątrz należy stosować przedłużacz nadający się do używania na zewnątrz. Używanie przewodu przeznaczonego do stosowania na dworze zmniejsza ryzyko porażenia prądem.

f) Jeżeli użycie elektronarzędzia w miejscu o dużej wilgotności jest nieuniknione, należy stosować zasilanie zabezpieczone wyłącznikiem różnicowoprądowym. Używanie wyłącznika różnicowoprądowego zmniejsza ryzyko porażenia prądem.

3) BEZPIECZEŃSTWO OSOBISTE

a) Podczas pracy narzędziem należy zachowywać czujność, patrzeć, co się robi i kierować się zdrowym rozsądkiem. Nie należy używać elektronarzędzia, gdy użytkownik jest zmęczony, albo jest pod wpływem narkotyków, alkoholu lub leków. Chwila nieuwagi w czasie posługiwania się elektronarzędziami może spowodować poważne obrażenia.

b) Należy używać środków ochrony osobistej. Należy zawsze nosić okulary ochronne. Stosowanie w odpowiednich warunkach sprzętu ochronnego takiego jak np. maska przeciwpyłowa, obuwie ochronne z podeszwami antypoślizgowymi, kask lub ochronniki słuchu zmniejszy ewentualne obrażenia.

c) Nie należy dopuszczać do przypadkowego włączenia. Należy pilnować, aby przed podłączeniem narzędzia do zasilania i/lub baterii akumulatorowej oraz przed podniesieniem i przenoszeniem przełącznik był ustawiony w pozycji „wyłączone". Trzymanie palca na przełączniku włączającym w czasie przenoszenia elektronarzędzi lub podłączanie ich do zasilania, gdy przełącznik ustawiony jest w pozycji „włączone", może doprowadzić do wypadku.

d) Przed włączeniem elektronarzędzia należy usunąć wszystkie klucze regulacyjne i inne narzędzia. Klucz zaczepiony o obracającą się część elektronarzędzia może spowodować obrażenia.

e) Nie należy sięgać za daleko. Należy zawsze dbać o utrzymanie równowagi i pewne podparcie nóg. W nieprzewidzianych sytuacjach zapewnia to lepszą kontrolę nad elektronarzędziem.

f) Należy nosić odpowiednią odzież. Nie powinno się nosić luźnych ubrań ani biżuterii. Włosy i odzież należy trzymać w bezpiecznej odległości od poruszających się części. Luźne ubrania, biżuteria lub długie włosy mogą zaczepić się o poruszające się części.

g) Jeżeli urządzenie jest przystosowane do podłączania do odsysacza pyłu i urządzenia zbierającego, należy dopilnować, aby systemy te były podłączone i właściwie stosowane. Używanie urządzeń służących do pochłaniania pyłu może zmniejszyć zagrożenia związane z pyłem.

h) Nie wolno dopuścić do tego, aby poczucie znajomości narzędzia wynikające z jego częstego używania doprowadziło do lekceważenia i ignorowania zasad bezpieczeństwa. Jedno lekkomyślne działanie może w ułamku sekundy doprowadzić do poważnych urazów.

4) UŻYWANIE I KONSERWOWANIE ELEKTRONARZĘDZI

a) Elektronarzędzia nie należy forsować. Należy używać elektronarzędzia dostosowanego do wykonywanej pracy. Odpowiednie elektronarzędzie wykona pracę lepiej i bezpieczniej, gdy pozwoli mu się pracować z prędkością/obrotami do jakich zostało zaprojektowane.

b) Nie należy używać elektronarzędzia, jeżeli przełącznik zasilania nie włącza go lub nie wyłącza. Elektronarzędzie, którego nie da się kontrolować przełącznikiem, jest potencjalnie niebezpieczne i wymaga naprawy.

c) Przed przystąpieniem do jakichkolwiek regulacji, wymiany akcesoriów lub przechowywania elektronarzędzia należy odłączyć je od źródła zasilania i/lub odłączyć akumulator (jeśli jest on wyjmowalny). Tego typu zapobiegawcze środki ostrożności zmniejszają ryzyko przypadkowego włączenia się elektronarzędzia.

d) Nieużywane elektronarzędzia należy przechowywać w miejscu niedostępnym dla dzieci. Osobom, które nie znają narzędzia lub nie zapoznały się z instrukcją nie należy pozwalać go używać. W rękach nieprzeszkolonych użytkowników elektronarzędzia mogą stanowić zagrożenie.

e) Elektronarzędzia i akcesoria należy utrzymywać w dobrym stanie. Należy kontrolować, czy części ruchome nie są odchylone od osi, nie zacinają się

i nie są pęknięte lub uszkodzone w inny sposób, który mógłby wpłynąć na działanie elektronarzędzia. W razie uszkodzenia, przed użyciem narzędzie należy oddać do naprawy. Wiele wypadków wynika ze złej konserwacji elektronarzędzi.

f) **Należy dbać o czystość i naostrzenie narzędzi tnących.** Odpowiednio utrzymane narzędzia tnące z ostrymi krawędziami tnącymi są mniej narażone na zakleszczanie się i łatwiej jest je kontrolować.

g) **Elektronarzędzi, akcesoriów, wierteł, itp. należy używać zgodnie z niniejszą instrukcją, z uwzględnieniem warunków i rodzaju wykonywanej pracy.** Korzystanie z elektronarzędzi niezgodnie z przeznaczeniem może prowadzić do niebezpiecznych sytuacji.

h) **Należy dbać o to, aby uchwyty i powierzchnie do trzymania były suche, czyste i niezaplamione olejem lub smarem.** Śliskie uchwyty nie pozwalają w bezpieczny sposób kontrolować narzędzia w nieprzewidzianych sytuacjach.

5) **UŻYWANIE I KONSERWOWANIE NARZĘDZI AKUMULATOROWYCH**

a) **Do ładowania należy używać wyłącznie ładowarki wskazanej przez producenta.** Użycie ładowarki pochodzącej od jednego akumulatora do ładowania innego akumulatora grozi pożarem.

b) **Elektronarzędzi należy używać wyłącznie z dedykowanymi do nich akumulatorami.** Użycie jakichkolwiek innych akumulatorów grozi obrażeniami i pożarem.

c) **Jeżeli akumulator nie jest używany, należy go przechowywać z dala od innych przedmiotów metalowych, np. spinaczy, monet, kluczy, gwoździ, śrub, wkrętów i innych drobnych przedmiotów metalowych, które mogłyby spowodować zwarcie wyprowadzeń akumulatora.** Zwarcie wyprowadzeń akumulatora może doprowadzić do oparzeń lub pożaru.

d) **W niesprzyjających warunkach może dojść do wycieku cieczy z akumulatora. Należy wtedy unikać wszelkiego kontaktu z tą cieczą. W razie przypadkowego kontaktu ze skórą, zabrudzone miejsce należy obficie przemyć wodą. Jeżeli płyn dostanie się do oczu, należy dodatkowo zasięgnąć porady lekarza.** Płyn wyciekający z akumulatora może powodować podrażnienie lub oparzenia.

e) **Nie należy używać akumulatorów lub narzędzi, które są uszkodzone lub zostały poddane przeróbkom.** Uszkodzone lub poddane przeróbkom akumulatory mogą zachowywać się w sposób nieprzewidywalny, co może doprowadzić do pożaru lub wybuchu lub stwarzać ryzyko urazów.

f) **Nie należy narażać akumulatora lub narzędzia na kontakt z ogniem lub zbyt wysokimi temperaturami.** Ogień lub temperatury przekraczające 130°C mogą doprowadzić do wybuchu.

g) **Należy przestrzegać wszystkich instrukcji ładowania. Nie należy ładować akumulatora lub narzędzia poza przedziałem temperatur podanym w instrukcji.** Ładowanie w sposób nieprawidłowy lub w temperaturze wykraczającej poza określony zakres może doprowadzić do uszkodzenia akumulatora i zwiększa ryzyko pożaru.

6) **SERWISOWANIE**

a) **Serwisowanie elektronarzędzia należy powierzać wykwalifikowanemu serwisantowi, a do naprawy używać wyłącznie części zamiennych identycznych z oryginalnymi.** Zapewni to bezpieczeństwo eksploatacji elektronarzędzia.

b) **Uszkodzonych akumulatorów nie należy nigdy naprawiać.** Jakiekolwiek czynności serwisowe przy akumulatorach powinny być wykonywane wyłącznie przez producenta lub pracowników autoryzowanego serwisu.

INSTRUKCJE BEZPIECZEŃSTWA DLA AKUMULATOROWEGO PISTOLETU USZCZELNIAJĄCEGO

- **Ręce należy trzymać z dala od tłoka i trzonka tłoka pistoletu uszczelniającego.** Między uchwytem wkładu a tłokiem może dojść do zmiażdżenia palców.
- **Podczas używania pistoletu uszczelniającego nad głową, nie należy trzymać trzonka tłoka w pobliżu oczu lub głowy.** Jeśli przycisk zwalniający tłok zostanie przypadkowo naciśnięty, trzonek tłoka może ześlizgnąć się do tyłu w stronę użytkownika. Podczas używania pistoletu uszczelniającego należy zawsze nosić okulary ochronne.
- **Należy zawsze pracować w odpowiednio wentylowanym pomieszczeniu i w razie potrzeby zakładać odpowiednie środki ochrony dróg oddechowych.** Opary wydzielane przez niektóre materiały uszczelniające i kleje mogą być szkodliwe.
- **Aby zapobiec zagrożeniom spowodowanym przez wyrzucane części, należy upewnić się, że narzędzie nigdy nie jest używane z poluzowaną nasadką dyszy.** Jeśli podczas używania dysza zostanie zablokowana, należy ją wymienić.
- Podczas używania nigdy nie należy kierować narzędzia na siebie ani na inne osoby.
- **Gdy narzędzie nie jest używane, aby uniknąć przypadkowego wyciśnięcia materiału, należy upewnić się, że włącznik spustowy znajduje się w pozycji wyłączonej (OFF).**
- **Używać wyłącznie akcesoriów zalecanych przez producenta dla danego modelu.** Używanie niewłaściwych akcesoriów może spowodować ryzyko obrażeń ciała.

AKUMULATORY

- **O ile z urządzeniem jest dostarczony akumulator, jest on częściowo naładowany** (aby zapewnić pełne naładowanie akumulatora, przed użyciem urządzenia po raz pierwszy akumulator należy całkowicie naładować ładowarką)
- **Do urządzenia należy stosować wyłącznie następujące akumulatory i ładowarki**
  - Akumulator SKIL: BR1*31****
  - Ładowarka SKIL: CR1*31****
- Uszkodzony akumulator należy wymienić; nie należy używać go do pracy
- Zabrania się rozmontowywania akumulatora
- Maszynę/akumulator należy chronić przed deszczem
- Dopuszczalna temperatura otoczenia (urządzenie/ładowarka/akumulator):
  - podczas ładowania 4...40°C
  - podczas pracy -20...+50°C

- podczas przechowywania -20...+50°C

WYJAŚNIENIE SYMBOLI NA URZĄDZENIU/ AKUMULATORZE

③ Przed użyciem należy przeczytać instrukcję
④ Akumulatory w kontakcie z ogniem mogą eksplodować, więc nie wolno ich pod żadnym pozorem spalać
⑤ Produkt/ładowarkę/akumulator należy przechowywać w miejscach o temperaturze nie przekraczającej 50°C
⑥ Produktów elektrycznych oraz baterii/akumulatorów nie należy wyrzucać razem ze zwykłymi odpadami z gospodarstw domowych

UŻYTKOWANIE

- Ładowanie akumulatora
  ! Prosimy przeczytać ostrzeżenia dotyczące bezpieczeństwa oraz instrukcje dostarczone wraz z ładowarką
- Wyjmowanie/zakładanie akumulatora ②
- Wskaźnik poziomu naładowania akumulatora ⑦
  - aby wyświetlić aktualny poziom naładowania akumulatora, należy nacisnąć przycisk wskaźnika poziomu naładowania akumulatora L ⑦a
  ! gdy po wciśnięciu przycisku L ⑦b miga pasek najniższego poziomu wskaźnika naładowania akumulatora, wówczas oznacza to, że akumulator jest rozładowany
  ! gdy po wciśnięciu przycisku L ⑦c migają 2 paski wskaźnika poziomu naładowania akumulatora, wówczas oznacza to, że temperatura akumulatora nie mieści się w dozwolonym przedziale pracy
- Ochrona akumulatora
  Maszyna nagle wyłącza się lub nie można jej włączyć, gdy:
  - **Obciążenie jest zbyt duże** -> należy usunąć obciążenie i włączyć narzędzie ponownie.
  - **temperatura akumulatora nie mieści się w dopuszczalnym zakresie temperatur roboczych od -20 do +50°C** --> po naciśnięciu przycisku L ⑦c zaczynają migać 2 poziomy wskaźnika poziomu naładowania akumulatora; należy odczekać, aż akumulator powróci do dopuszczalnego zakresu temperatur roboczych
  - **akumulator jest prawie całkowicie rozładowany (zabezpieczenie przed głębokim rozładowaniem)** --> naciśnięcie przycisku L powoduje wyświetlenie lub miganie na wskaźniku paska niskiego poziomu akumulatora ⑦b; należy naładować akumulator
  ! po automatycznym wyłączeniu maszyny nie należy naciskać włącznika („wł./wył."), ponieważ może to doprowadzić do uszkodzenia akumulatora
- Regulacja prędkości ⑧
  - wyregulować natężenie przepływu materiału za pomocą pokrętła wyboru prędkości H
  - ustawienie „1" oznacza najniższą prędkość a ustawienie „6" oznacza najwyższą prędkość
  ! jeśli narzędzie nie działa przy prędkości 1, należy wybrać wyższą prędkość lub użyć większego otworu dyszy
- WŁ./WYŁ.⑨
  - nacisnąć włącznik spustowy J , aby włączyć narzędzie
  - zwolnić włącznik spustowy J, aby wyłączyć narzędzie
- Demontaż/montaż trzonka tłoka 411 mm ⑩
  ! przed wymianą trzonka tłoka należy wyjąć akumulator
  ! trzonek tłoka 411 mm D może być używany wyłącznie z tłokiem 40 mm A

  Wyjmowanie:
  - obróć śrubę N w kierunku przeciwnym do ruchu wskazówek zegara, aby ją wyjąć
  - pociągnij tłok 40 mm A do przodu i wyjmij go
  - pociągnij całkowicie do tyłu trzonek tłoka D z otworu

  Instalacja:
  - wsuń trzonek tłoka D całkowicie do otworu
  - włóż tłok 40 mm A i śrubę N
  - obróć śrubę N w kierunku zgodnym z ruchem wskazówek zegara, aby zabezpieczyć tłok A
- Wyjmowanie/instalowanie uchwytu wkładu
  ! wyjmij akumulator przed wyjęciem lub zainstalowaniem uchwytu wkładu
  ! uchwyt wkładu B może być używany wyłącznie z trzonkiem tłoka 411 mm D

  Wyjmowanie ⑪a:
  - obróć uchwyt wkładu B w kierunku przeciwnym do ruchu wskazówek zegara, aby go wyjąć

  Instalacja ⑪b:
  - włóż uchwyt wkładu B do kołnierza montażowego E
  - obróć uchwyt wkładu B zgodnie z ruchem wskazówek zegara, aby go zainstalować i mocno dokręcić
  - obróć kołnierz montażowy E, aby ustawić uchwyt wkładu B pod dowolnym kątem w zakresie 360°
- Tuba z masą uszczelniającą (brak w zestawie)
  ! utrzymuj trzonek tłoka i uchwyt wkładu w czystości, wolne od pozostałości masy uszczelniającej
  ! wyjmij akumulator przed włożeniem lub wyjęciem tuby z masą uszczelniającą
  ! tuba z masą uszczelniającą może być używana wyłącznie z uchwytem wkładu B

  Wkładanie:
  - w razie potrzeby odciąć końcówkę tuby pod kątem 45˚ ⑫a
  ! aby wypchnąć materiał uszczelniający przez małe otwory dyszy, potrzebna jest większa siła
  - obrócić nakłuwacz C do przodu, aby przebić wewnętrzne uszczelnienie tuby ⑫b
  ! nieprzebicie wewnętrznego uszczelnienia może spowodować wyciek materiału z tylnej części tuby
  - mocno chwycić narzędzie i pociągnąć uchwyt trzonka tłoka G do tyłu ⑫c
  - włożyć płaski koniec tuby do uchwytu wkładu B, a następnie opuścić dyszę
  - pchnąć uchwyt trzonka tłoka G do przodu, aż tłok A oprze się o tubę
  ! upewnić się, że tuba jest całkowicie osadzona i zabezpieczona na obu końcach
  - obrócić uchwyt wkładu B pod żądanym kątem

  Wyjmowanie:
  - pociągnąć uchwyt trzonka tłoka G do tyłu
  - podnieść i wyjąć tubę
- Montaż/demontaż trzonka tłoka 544 mm ⑬
  ! przed wymianą trzonka tłoka należy wyjąć akumulator
  ! Trzonek tłoka 544 mm Q może być używany wyłącznie z tłokiem 50 mm P

  Instalacja:
  - wsunąć trzonek tłoka Q całkowicie do otworu

- obrócić tłok 50 mm P zgodnie z ruchem wskazówek zegara, aby go zamocować

Wyjmowanie:

- obrócić tłok 50 mm P przeciwnie do ruchu wskazówek zegara, aby go wyjąć
- wyciągnąć trzonek tłoka Q całkowicie z otworu

• Montaż/demontaż tuby aluminiowej ⑭

! przed przystąpieniem do demontażu lub montażu tuby aluminiowej wyjąć akumulator

! tuba aluminiowa 600 ml T może być używana wyłącznie z trzonkiem tłoka 544 mm Q

- wsunąć tubę aluminiową T do kołnierza montażowego E
- aby zamontować aluminiową tubę T, wystarczy ją dokręcić w prawo (zgodnie z ruchem wskazówek zegara) i mocno zacisnąć
- aby zdemontować aluminiową tubę T, należy ją odkręcić w lewo (przeciwnie do kierunku ruchu wskazówek zegara)

• Opakowanie typu kiełbasa (do dokupienia osobno)

! pręt trzonka tłoka i aluminiowa tuba powinny być wolne od wszelkich pozostałości masy uszczelniającej

! przed włożeniem lub wyjęciem opakowania typu kiełbasa należy wyjąć akumulator

! opakowanie typu kiełbasa może być używane wyłącznie z aluminiową tubą T

- w razie potrzeby zdjąć nasadkę dyszy S i dyszę R
- mocno chwycić narzędzie i pociągnąć uchwyt trzonka tłoka G do tyłu
- włożyć opakowanie typu kiełbasa do tuby i odciąć końcówkę opakowania ⑮a
- włożyć dyszę R do nasadki dyszy S tak, aby końcówka dyszy była skierowana na zewnątrz ⑮b
- nakręcić nasadkę dyszy S na rurę T
- przyciąć końcówkę dyszy odpowiednio do zastosowania
- pchnąć uchwyt trzonka tłoka G do przodu, aż tłok P oprze się o opakowanie typu kiełbasa

• Trzymanie i prowadzenie narzędzia ⑯

! podczas pracy zawsze trzymać narzędzie za uchwyt(y) ograniczone szarym kolorem

- szczeliny wentylacyjne M powinny być odkryte

KONSERWACJA/SERWIS

• Należy zawsze dbać o czystość narzędzia (a szczególnie szczelin wentylacyjnych M ②)

! przed rozpoczęciem czyszczenia należy wyjąć z narzędzia akumulator

- czyścić narzędzie suchą, miękką szmatką
- całkowicie usunąć pozostałości masy uszczelniającej z trzonka tłoka, uchwytu wkładu i tuby

• Przechowywanie

! przed przechowywaniem narzędzia należy wyjąć z niego akumulator

- przed schowaniem dokładnie wyczyścić narzędzie

• Jeśli mimo staranności w procesie produkcji i testowania urządzenie ulegnie awarii, naprawę powinno przeprowadzić centrum serwisowe zajmujące się obsługą posprzedażową urządzeń elektrycznych marki SKIL

- odesłać nierozmontowane urządzenie, wraz z dowodem zakupu, do dystrybutora lub do najbliższego punktu serwisowego SKIL(adresy oraz schemat serwisowy maszyny są podane na stronie www.skil.com)

• Prosimy pamiętać, że uszkodzenia spowodowane przeciążeniem lub niewłaściwym użytkowaniem maszyny nie podlegają gwarancji (warunki gwarancji SKIL znajdują się na stronie www.skil.com, ewentualnie można też o nie zapytać swojego dystrybutora).

OCHRONA ŚRODOWISKA

Dotyczy tylko krajów UE

• Maszyn, akcesoriów i opakowania nie należy wyrzucać do odpadów zmieszanych

- Zgodnie z Europejską Dyrektywą 2012/19/WE w sprawie zużytego sprzętu elektrotechnicznego i elektronicznego oraz dostosowaniem jej do prawa krajowego, zużyte maszyny elektryczne należy segregować i utylizować w sposób przyjazny dla środowiska
- w przypadku konieczności pozbycia się narzędzia, akcesoriów i opakowania – przypomina o tym symbol ⑥

! aby nie dopuścić do zwarcia, przed utylizacją należy zabezpieczyć wyprowadzenia akumulatora grubą taśmą

HAŁAS/DRGANIA

• Poziom ciśnienia akustycznego L_{pA}, poziom mocy akustycznej L_{WA}, wartości drgań a_h (drgania ciągłe), p_F (powtarzające się drgania uderzeniowe) i niepewność K wyznaczone zgodnie z normą EN 62841-1:2015/A1:2025:

Hałas	
Poziom ciśnienia akustycznego (L_{pA})	L_{pA}=58 dB(A) K=3 dB
Poziom mocy akustycznej (L_{WA})	L_{WA}=66 dB(A) K=3 dB
Drgania	
ciągłe drgania (a_h)	a_h=0,1 m/s^2 K=1,5 m/s^2
powtarzające się drgania uderzeniowe (p_F)	p_F=7 m/s^2 K=0,3 m/s^2

• Deklarowane wartości emisji drgań i emisji hałasu podane w „danych technicznych", a także parametry deklaracji zgodności, zostały zmierzone zgodnie ze standardową metodą badawczą określoną w normie EN62841 i mogą służyć do porównywania jednego narzędzia z drugim.
Deklarowana wartość emisji drgań i deklarowany poziom emisji hałasu mogą również służyć do wstępnej oceny narażenia na drgania i hałas.
OSTRZEŻENIE! w zależności od sposobu eksploatacji, emisja wibracji i hałasu podczas faktycznego użytkowania elektronarzędzia może się różnić od wartości deklarowanej. Poziom wibracji może przekroczyć podany poziom.
Oceniając narażenie na drgania w celu określenia środków bezpieczeństwa wymaganych przez

dyrektywę 2002/44/WE w celu ochrony osób regularnie używających elektronarzędzi w miejscu pracy, należy wziąć pod uwagę rzeczywiste warunki użytkowania oraz sposób korzystania z narzędzia, w tym wszystkie części cyklu pracy, takie jak czas, w którym narzędzie jest wyłączone i pracuje bez obciążenia, a także czas uruchamiania.

RU

Пистолет для герметизации 3172

В состав эксплуатационных документов, предусмотренных изготовителем для продукции, могут входить настоящее руководство по эксплуатации, а также приложения.
Информация о подтверждении соответствия содержится в приложении.

Срок службы изделия
Срок службы изделия составляет 7 лет. Не рекомендуется к эксплуатации по истечении 5 лет хранения с даты изготовления без предварительной проверки (дату изготовления см. на этикетке).
Перечень критических отказов и ошибочные действия персонала или пользователя
- не использовать с поврежденной рукояткой или поврежденным защитным кожухом
- не использовать при появлении дыма непосредственно из корпуса изделия
- не использовать с перебитым или оголенным электрическим кабелем
- не использовать на открытом пространстве во время дождя (в распыляемой воде)
- не включать при попадании воды в корпус
- не использовать при сильном искрении
- не использовать при появлении сильной вибрации

Критерии предельных состояний
- перетёрт или повреждён электрический кабель
- поврежден корпус изделия

Тип и периодичность технического обслуживания
Рекомендуется очистить инструмент от пыли после каждого использования.
Хранение
- необходимо хранить в сухом месте
- необходимо хранить вдали от источников повышенных температур и воздействия солнечных лучей
- при хранении необходимо избегать резкого перепада температур
- хранение без упаковки не допускается
- подробные требования к условиям хранения смотрите в ГОСТ 15150 (Условие 1)

Транспортировка
- категорически не допускается падение и любые механические воздействия на упаковку при транспортировке
- при разгрузке/погрузке не допускается использование любого вида техники, работающей по принципу зажима упаковки
- подробные требования к условиям транспортировки смотрите в ГОСТ 15150 (Условие 5)

ВНИМАНИЕ!

В случае возникновения перебоя в работе электроинструмента вследствие полного или частичного прекращения энергоснабжения или повреждения цепи управления энергоснабжением установите выключатель в положение Выкл., убедившись, что он не заблокирован (при его наличии) и отключите сетевую вилку от розетки или отсоедините съёмный аккумулятор (этим предотвращается неконтролируемый повторный запуск)

ВВЕДЕНИЕ

- Данный инструмент предназначен для заделки щелей и трещин.
- Убедитесь, что упаковка содержит все детали, указанные на Рис. ②.
- Если какой-либо компонент отсутствует или поврежден, свяжитесь с поставщиком.
- Изучите и сохраните данное руководство по эксплуатации ③.
- Обратите особое внимание на инструкции по технике безопасности и предупреждения — их несоблюдение может привести к серьезным травмам.

ТЕХНИЧЕСКИЕ ХАРАКТЕРИСТИКИ ①

СТРАНА ИЗГОТОВЛЕНИЯ
Сделано в Китае
[1)] Масса без аккумулятора (массу аккумулятора см. на сайте www.skil.com), в том числе:
A Плунжер 40 мм
B Держатель картриджа
D Шток плунжера 411 мм
G Рукоятка штока плунжера
[2)] Масса без аккумулятора (массу аккумулятора см. на сайте www.skil.com), в том числе:
P Плунжер 50 мм
Q Шток плунжера 544 мм
R Насадка (3 шт.)
S Фиксатор насадки
T Алюминиевая трубка 600 мл

КОМПОНЕНТЫ УСТРОЙСТВА ②

A Плунжер 40 мм
B Держатель картриджа
C Спица
D Шток плунжера 411 мм
E Монтажное кольцо
F Крючок для подвешивания
G Рукоятка штока плунжера
H Регулятор скорости
J Курковый переключатель
K Основная рукоятка
L Индикатор уровня заряда
M Вентиляционные отверстия
N Винт
P * Плунжер 50 мм
Q * Шток плунжера 544 мм
R * Насадка (3 шт.)
S * Фиксатор насадки
T * Алюминиевая трубка 600 мл

*** НЕ ВХОДИТ В СТАНДАРТНЫЙ КОМПЛЕКТ.**

БЕЗОПАСНОСТЬ

ОБЩИЕ ПРАВИЛА ТЕХНИКИ БЕЗОПАСНОСТИ ПРИ РАБОТЕ С ЭЛЕКТРОИНСТРУМЕНТАМИ

⚠ Предупреждение! Прочитайте все правила безопасности, инструкции, иллюстрации и спецификации, прилагаемые к этому электроинструменту. Невыполнение изложенных ниже инструкций может привести к поражению электрическим током, пожару и (или) тяжелым травмам.

СОХРАНИТЕ ВСЕ ПРЕДУПРЕЖДЕНИЯ И ИНСТРУКЦИИ ДЛЯ ИСПОЛЬЗОВАНИЯ В БУДУЩЕМ.

Термин «электроинструмент» в предупреждениях означает электрический инструмент с питанием от сети (с кабелем) или электрический инструмент с питанием от аккумулятора (без кабеля).

1) БЕЗОПАСНОСТЬ РАБОЧЕГО МЕСТА

a) Обеспечьте чистоту и освещенность рабочего места. Загроможденные и плохо освещенные места служат причиной несчастных случаев.

b) Не используйте электроинструменты во взрывоопасных местах, например вблизи горючих жидкостей, газов или пыли. Электроинструменты генерируют искры, которые могут воспламенить пыль или испарения.

c) Не позволяйте детям и посторонним людям находиться вблизи работающего электроинструмента. Отвлекающие факторы могут привести к потере контроля.

2) ЭЛЕКТРОБЕЗОПАСНОСТЬ

a) Вилка электроинструмента должна соответствовать розетке. Никогда не переделывайте вилку. Не используйте никакие переходники для вилок электроинструментов с заземлением. Использование оригинальных вилок и соответствующих им розеток уменьшает риск поражения электрическим током.

b) Избегайте прикосновений к заземленным объектам, таким как трубы, радиаторы, плиты и холодильники. Риск поражения электрическим током выше, когда тело заземлено.

c) Не подвергайте электроинструменты воздействию дождя или влаги. При попадании воды в электроинструмент увеличивается риск поражения электрическим током.

d) Обращайтесь с кабелем аккуратно. Никогда не переносите, не тяните и не выключайте электроинструмент за кабель. Держите кабель подальше от источников тепла, масла, острых предметов или движущихся частей. Поврежденные или запутанные кабели повышают риск поражения электрическим током.

e) Для работы с электроинструментом вне помещения используйте предназначенный для этого удлинительный кабель. Использование кабеля, подходящего для использования вне помещения, снижает риск поражения электрическим током.

f) Если использование электроинструмента в сыром месте неизбежно, подключайте его через выключатель короткого замыкания на землю (ВКЗЗ). Использование ВКЗЗ уменьшает риск поражения электрическим током.

3) ЛИЧНАЯ БЕЗОПАСНОСТЬ

a) При использовании электроинструмента будьте бдительны, следите за своими действиями и следуйте здравому смыслу. Не пользуйтесь электроинструментом, если вы устали или находитесь под воздействием наркотиков, алкоголя или медикаментов. Даже кратковременная невнимательность при работе с электроинструментом может привести к тяжелым травмам.

b) Используйте средства индивидуальной защиты. Всегда используйте защитные средства для глаз. Защитное оборудование, такое как противопылевая маска, нескользкая предохранительная обувь, жесткая каска или устройства защиты органов слуха в соответствующих условиях уменьшает риск травмирования.

c) Не допускайте непредвиденных запусков. Перед подключением инструмента к сети питания (или аккумулятору) и перед его переноской убедитесь, что выключатель находится в выключенном положении. Не держите палец на выключателе при переноске электроинструментов и не включайте вилку в розетку, если электроинструмент включен. Это может привести к несчастному случаю.

d) Перед включением электроинструмента снимите с него регулировочные инструменты и гаечные ключи. Регулировочный инструмент или гаечный ключ, оставленный на вращающейся части электроинструмента, может стать причиной травмы.

e) Не тянитесь. Всегда сохраняйте устойчивое положение и равновесие. Это позволит лучше контролировать электроинструмент в непредвиденных ситуациях.

f) Одевайтесь надлежащим образом. Не надевайте свободную одежду и украшения. Держите волосы и одежду подальше от движущихся частей. Свободная одежда, украшения и длинные волосы могут попасть в движущиеся части.

g) При наличии устройств для отвода и сбора пыли убедитесь, что они подключены и правильно работают. Использование пылеулавливающих устройств снижает вред, причиняемый пылью.

h) Не допускайте небрежности, которая может возникнуть из-за частого использования инструмента и повлечь за собой самоуверенность и игнорирование правил безопасности. Неосторожное действие может причинить серьезную травму за доли секунды.

4) ИСПОЛЬЗОВАНИЕ И ОБСЛУЖИВАНИЕ ЭЛЕКТРОИНСТРУМЕНТА

a) Не прикладывайте к электроинструменту чрезмерных усилий. Используйте подходящий для ваших задач электроинструмент. Правильно выбранный электроинструмент более эффективен и

безопасен при номинальной нагрузке.

b) **Не используйте электроинструмент, если его выключатель неисправен.** Электроинструменты с неисправным выключателем опасны и подлежат ремонту.

c) **Перед регулировкой, сменой аксессуаров или хранением отключите электроинструмент от сети питания и (или) извлеките аккумулятор, если это возможно.** Такие меры предосторожности уменьшают риск случайного запуска электроинструмента.

d) **Храните неиспользуемые электроинструменты в местах, недоступных для детей, и не доверяйте электроинструмент лицам, не знакомым с ним и с этими инструкциями.** Электроинструменты опасны в руках неподготовленных пользователей.

e) **Выполняйте техническое обслуживание электроинструментов и принадлежностей. Проверьте выравнивание и сцепление подвижных деталей, наличие поломок и прочие условия, которые могут повлиять на работу электроинструмента. Если электроинструмент поврежден, перед использованием его необходимо отремонтировать.** Недостаточный уход за электроинструментом является причиной многих несчастных случаев.

f) **Храните режущие инструменты в чистоте и заточенном состоянии.** Правильно обслуживаемые и хорошо заточенные режущие инструменты меньше заклинивают и лучше контролируются.

g) **Используйте электроинструмент, аксессуары, насадки и т. п. в соответствии с этими инструкциями, учитывая условия и специфику выполняемой работы.** Использование электроинструмента для выполнения непредусмотренных операций может привести к опасным ситуациям.

h) **Следите за тем, чтобы рукоятки и поверхности захвата были сухими и чистыми и на них не было масла или смазочного материала.** Скользкие рукоятки и поверхности захвата не позволяют безопасно использовать инструмент и контролировать его в непредвиденных ситуациях.

5) **ЭКСПЛУАТАЦИЯ И ОБСЛУЖИВАНИЕ АККУМУЛЯТОРНОГО ИНСТРУМЕНТА**

a) **Заряжайте аккумуляторы только с помощью зарядного устройства, указанного изготовителем.** Зарядное устройство, предназначенное для одного типа аккумуляторных батарей, может стать причиной пожара при использовании с другим типом батарей.

b) **Используйте электроинструмент только со специально предназначенными для него аккумуляторами.** Использование любого другого вида аккумуляторных батарей может стать причиной несчастных случаев или пожара.

c) **Когда аккумулятор не используется, храните его отдельно от металлических предметов — канцелярских скрепок, монет, ключей, гвоздей, винтов и др. они могут соединить контакты.** Короткое замыкание контактов аккумуляторной батареи может стать причиной ожогов или пожара.

d) **При неблагоприятных обстоятельствах из аккумулятора может потечь электролит; избегайте контакта с ним. При случайном контакте промойте водой. Если жидкость попала в глаза, обратитесь к врачу.** Жидкость из аккумуляторной батареи может вызвать раздражение и ожоги.

e) **Не используйте аккумулятор и инструмент, если они повреждены или подвергались модификациям.** Поведение поврежденных или модифицированных аккумуляторов может быть непредсказуемым, что приведет к возгоранию, взрыву и риску получения травм.

f) **Не подвергайте аккумуляторную батарею и инструмент воздействию огня и высокой температуры.** Воздействие огня или температуры выше 130 °C может привести к взрыву.

g) **Следуйте всем инструкциям по зарядке и не заряжайте аккумулятор и инструмент при температуре, выходящей за пределы указанного диапазона.** Если зарядка выполняется неправильно или в условиях неподходящей температуры, это может привести к повреждению аккумулятора и возгоранию.

6) **ОБСЛУЖИВАНИЕ**

a) **Ремонт электроинструмента должен выполняться квалифицированным специалистом с использованием только идентичных запасных частей.** Это обеспечит безопасную работу электроинструмента.

b) **Никогда не выполняйте обслуживание поврежденного аккумулятора.** Обслуживание аккумуляторов должно выполняться только производителем или в авторизованном сервисном центре.

ПРАВИЛА ТЕХНИКИ БЕЗОПАСНОСТИ ПРИ ИСПОЛЬЗОВАНИИ АККУМУЛЯТОРНОГО ПИСТОЛЕТА ДЛЯ ГЕРМЕТИЗАЦИИ

- **Держите руки подальше от плунжера и штока плунжера пистолета.** Пальцы могут быть зажаты между держателем картриджа и плунжером.
- **Если в процессе работы необходимо удерживать пистолет над головой, не располагайте шток плунжера на пути глаз или головы.** При случайном нажатии кнопки фиксации штока плунжера он может соскользнуть назад в направлении пользователя. Всегда надевайте средства защиты глаз при использовании этого пистолета.
- **Всегда работайте в хорошо проветриваемом помещении и при необходимости используйте соответствующие средства защиты органов дыхания.** Пары некоторых герметиков и клеев могут быть ядовитыми.
- **Во избежание опасности, связанной с разлетающимися частями, никогда не работайте с незакрепленным фиксатором насадки.** Если во время работы насадка засорилась, ее необходимо заменить.
- Во время работы никогда не направляйте инструмент на себя или других.
- **Если инструмент не используется, убедитесь, что курковый переключатель находится в**

выключенном положении, чтобы избежать непреднамеренной подачи материала.

- **Используйте только принадлежности, рекомендованные производителем для данной модели устройства.** Использование неподходящих принадлежностей может представлять опасность.

АККУМУЛЯТОРЫ

- **Аккумулятор (при наличии) поставляется частично заряженным**. Чтобы обеспечить полную емкость аккумулятора, перед первым использованием устройства полностью зарядите аккумулятор с помощью зарядного устройства.
- **Используйте с этим устройством только указанные далее аккумуляторы и зарядные устройства.**
  - Аккумулятор SKIL: BR1*31****
  - Зарядное устройство SKIL: CR1*31****
- Не используйте поврежденный аккумулятор, его необходимо заменить.
- Не разбирайте аккумулятор.
- Не оставляйте устройство и аккумулятор под дождем.
- Допустимая температура окружающей среды (инструмент/зарядное устройство/аккумулятор):
  - при зарядке от 4 до 40 °C
  - при эксплуатации от –20 до +50 °C
  - при хранении: от –20 до +50 °C

ПОЯСНЕНИЯ К ОБОЗНАЧЕНИЯМ НА УСТРОЙСТВЕ И АККУМУЛЯТОРЕ

③ Перед использованием ознакомьтесь с инструкциями.

④ При попадании в огонь аккумулятор может взорваться. Ни в коем случае не сжигайте аккумуляторы.

⑤ Храните устройство, зарядное устройство и аккумулятор в таких местах, где температура не превышает 50 °C.

⑥ Не выбрасывайте электроприборы и аккумуляторы вместе с бытовыми отходами.

ИСПОЛЬЗОВАНИЕ

- Зарядка аккумулятора
  ! Прочитайте все предупреждения и инструкции по технике безопасности, прилагаемые к зарядному устройству.
- Извлечение и установка аккумулятора ②
- Индикатор уровня заряда ⑦
  - Нажмите кнопку индикатора уровня заряда аккумулятора L, чтобы отобразить текущий уровень заряда аккумулятора ⑦a.
  ! Если после нажатия кнопки L ⑦b начинает мигать самый нижний индикатор уровня заряда, то аккумулятор разряжен.
  ! Если после нажатия кнопки L ⑦c начинают мигать 2 индикатора заряда, то температура аккумулятора находится за пределами допустимого диапазона рабочих температур.
- Защита аккумулятора
  Устройство внезапно выключается или не включается в следующих случаях.
  - **Нагрузка слишком высока** --> уменьшите нагрузку и выполните перезапуск.
  - **Температура аккумулятора вышла за пределы допустимого диапазона рабочих температур от –20 до +50 °C** --> при нажатии кнопки L ⑦c начинают мигать 2 индикатора уровня заряда. Дождитесь, пока температура аккумулятора вернется в допустимый диапазон рабочих температур.
  - **Аккумулятор почти разряжен (для защиты от глубокого разряда)** --> низкий уровень заряда аккумулятора или мигающий низкий уровень заряда аккумулятора ⑦b отображается индикатором уровня заряда при нажатии кнопки L. Зарядите аккумулятор.
  ! Не пытайтесь включить инструмент после автоматического выключения, в противном случае это может привести к повреждению аккумулятора.
- Регулировка скорости ⑧
  - Отрегулируйте расход материала с помощью регулятора скорости H.
  - Положение 1 соответствует минимальной скорости, а положение 6 — максимальной.
  ! Если инструмент не работает на скорости 1, выберите более высокую скорость или используйте насадку большего диаметра.
- Включение и выключение ⑨
  - Нажмите на курковый переключатель J , чтобы включить инструмент.
  - Отпустите курковый переключатель J, чтобы выключить инструмент.
- Снятие и установка штока плунжера 411 мм ⑩
  ! Перед заменой штока плунжера извлеките аккумулятор.
  ! Шток плунжера D длиной 411 мм следует использовать только с плунжером A длиной 40 мм.
  Снятие
  - Выкрутите винт N против часовой стрелки.
  - Потяните плунжер A длиной 40 мм и снимите его.
  - Полностью вытяните шток плунжера D из отверстия.

  Установка
  - Полностью вставьте шток плунжера D в отверстие.
  - Вставьте плунжер A длиной 40 мм и винт N.
  - Закрутите винт N по часовой стрелке, чтобы закрепить плунжер A.
- Снятие и установка держателя картриджа
  ! Перед снятием или установкой держателя картриджа извлеките аккумулятор.
  ! Держатель картриджа B следует использовать только с штоком плунжера D длиной 411 мм.
  Снятие ⑪a
  - Поверните держатель картриджа B против часовой стрелки и снимите.

  Установка ⑪b
  - Вставьте держатель картриджа B в монтажное кольцо E.
  - Поверните держатель картриджа B по часовой стрелке и надежно затяните.
  - Поверните монтажное кольцо E, чтобы отрегулировать держатель картриджа B для использования под любым углом в пределах 360°.
- Тюбик с уплотнительным материалом (не входит в

комплект)

! Следите за тем, чтобы на штоке плунжера и держателе картриджа не оставался уплотнительный материал.

! Перед установкой и извлечением тюбика с уплотнительным материалом извлеките аккумулятор.

! Тюбик с уплотнительным материалом следует использовать только с держателем картриджа B.

Установка

- При необходимости отрежьте кончик под углом 45° ⑫a.

! Маленькие отверстия требуют большего усилия для проталкивания уплотнительного материала.

- Поверните спицу C вперед, чтобы проткнуть внутреннюю защитную мембрану тюбика ⑫b.

! Если не проткнуть защитную мембрану, материал может вытечь из задней части тюбика.

- Крепко возьмите инструмент и потяните рукоятку штока плунжера G назад ⑫c.
- Вставьте плоский конец тюбика с уплотнительным материалом в держатель картриджа B, затем опустите насадку.
- Протолкните рукоятку штока плунжера G вперед, пока плунжер A не упрется в тюбик.

! Убедитесь, что тюбик полностью установлен и надежно закреплен с обоих концов.

- Поверните держатель картриджа B под нужным углом.

Извлечение

- Потяните рукоятку штока плунжера G назад.
- Поднимите тюбик вверх и снимите.

• Установка и снятие штока плунжера 544 мм ⑬

! Перед заменой штока плунжера извлеките аккумулятор.

! Шток плунжера Q длиной 544 мм следует использовать только с плунжером P длиной 50 мм.

Установка

- Полностью вставьте шток плунжера Q в отверстие.
- Поверните плунжер P длиной 50 мм по часовой стрелке, чтобы зафиксировать его.

Снятие

- Поверните плунжер P длиной 50 мм против часовой стрелки и снимите.
- Полностью вытяните шток плунжера Q из отверстия.

• Установка и снятие алюминиевой трубки ⑭

! Перед снятием или установкой алюминиевой трубки извлеките аккумулятор.

! Алюминиевую трубку T объемом 600 мл следует использовать только с штоком плунжера Q длиной 544 мм.

- Вставьте алюминиевую трубку T в монтажное кольцо E.
- Поверните алюминиевую трубку T по часовой стрелке и надежно затяните.
- Чтобы снять алюминиевую трубку T, поверните ее против часовой стрелки.

• Мягкая туба (не входит в комплект)

! Следите за тем, чтобы на штоке плунжера и алюминиевой трубке не оставался уплотнительный материал.

! Перед установкой и извлечением мягкой тубы извлеките аккумулятор.

! Мягкая туба должна использоваться только с алюминиевой трубкой T.

- При необходимости снимите фиксатор насадки S и насадку R.
- Крепко возьмите инструмент и потяните рукоятку штока плунжера G назад.
- Вставьте мягкую тубу в трубку и обрежьте край ⑮a.
- Вставьте насадку R в фиксатор насадки S так, чтобы кончик насадки был направлен наружу ⑮b.
- Накрутите фиксатор насадки S на трубку T.
- Обрежьте наконечник насадки для соответствующего применения.
- Протолкните рукоятку штока плунжера G вперед, пока плунжер P не упрется в мягкую тубу.

• Удерживание и направление инструмента ⑯

! Во время работы всегда держите инструмент за места правильного хвата, обозначенные серым цветом.

- Вентиляционные отверстия M должны быть открыты.

ТЕХНИЧЕСКОЕ ОБСЛУЖИВАНИЕ И УХОД

• Всегда содержите инструмент в чистоте, особенно вентиляционные отверстия M ②.

! Перед очисткой извлеките из инструмента аккумулятор.

- Очистите инструмент сухой мягкой тканью.
- Полностью удалите уплотнительный материал со штока плунжера, держателя картриджа и трубки.

• Хранение

! Перед уборкой на хранение извлеките из инструмента аккумулятор.

- Тщательно очистите устройство перед хранением.

• Если несмотря на тщательность изготовления и испытаний устройство выйдет из строя, его ремонт должен осуществляться в центре послепродажного обслуживания электроприборов SKIL.

- Отправьте устройство в собранном виде вместе с документом, подтверждающим покупку, вашему дилеру или в ближайший сервисный центр SKIL. Адреса и сервисная схема инструмента приведены на сайте www.skil.com.

• Имейте ввиду, что на повреждения, вызванные перегрузкой или неправильным обращением с устройством, гарантия не распространяется (условия гарантии SKIL см. на сайте www.skil.com или уточните у дилера).

ЗАЩИТА ОКРУЖАЮЩЕЙ СРЕДЫ

Только для стран ЕС.

• Не выбрасывайте устройство, принадлежности и упаковку вместе с бытовыми отходами.

- В соответствии с Европейской директивой 2012/19/ЕС об отходах электрического и электронного оборудования и ее выполнением в соответствии с национальным законодательством электрические

устройства, отслужившие свой срок, должны собираться отдельно и доставляться на перерабатывающее предприятие, не наносящее ущерба окружающей среде.
- Символ ⑥ напомнит об этом, когда возникнет необходимость в утилизации.

! Перед утилизацией аккумулятора защитите его клеммы плотной изоляционной лентой для предотвращения короткого замыкания.

УРОВЕНЬ ШУМА И ВИБРАЦИИ

- Уровень звукового давления L_{pA}, уровень звуковой мощности L_{WA}, уровни вибрации a_h (постоянная вибрация), p_F (повторяющиеся ударные колебания) и погрешность K определены в соответствии со стандартом EN 62841-1:2015/A1:2025.

Шум	
Уровень звукового давления (L_{pA})	L_{pA} = 58 дБ (A) K = 3 дБ
Уровень звуковой мощности (L_{WA})	L_{WA} = 66 дБ(A) K = 3 дБ
Вибрация	
Непрерывные вибрации (a_h)	a_h = 0,1 м/с^2 K = 1,5 м/с^2
Повторяющиеся ударные колебания (p_F)	P_F = 7 м/с^2 K = 0,3 м/с^2

- Заявленные значения вибрации и шума, указанные в технических характеристиках и декларации соответствия, определены с помощью стандартного теста согласно EN 62841 и могут использоваться для сравнения одного инструмента с другим.
  Указанные значения вибрации и шума также могут использоваться для предварительной оценки уровня воздействия.
  Предупреждение! В зависимости от характера использования электроинструмента фактические уровни вибрации и шума могут отличаться от заявленных. Уровень вибрации может превышать указанный.
  При оценке воздействия вибрации для определения мер безопасности, требуемых в соответствии с 2002/44/ЕС для защиты лиц, регулярно использующих электроинструменты на рабочем месте, при оценке воздействия вибрации следует учитывать фактические условия эксплуатации и способ использования инструмента, учитывая все периоды рабочего цикла — время, когда устройство выключено и когда оно работает вхолостую, а также время запуска.

UA

Пістолет для герметика 3172

ВСТУП

- Інструмент призначений для герметизації щілин і тріщин
- Переконайтеся, що упаковка містить усі деталі, як показано на рисунку ②
- Якщо деталі відсутні або пошкоджені, зверніться до свого дилера
- Прочитайте та збережіть цю інструкцію з експлуатації ③
- Зверніть особливу увагу на правила та попередження з техніки безпеки; їх недотримання може призвести до серйозної травми

ТЕХНІЧНІ ДАНІ ①

[1] Вага без акумуляторної батареї (вагу акумуляторної батареї можна знайти на сайті www.skil.com), сюди входить:

A Поршень 40 мм
B Тримач картриджа
D Шток поршня 411 мм
G Ручка штока поршня

[2] Вага без акумуляторної батареї (вагу акумуляторної батареї можна знайти на сайті www.skil.com), сюди входить:

P Поршень 50 мм
Q Шток поршня 544 мм
R Насадка (3)
S Ковпачок насадки
T Алюмінієвий циліндр 600 мл

ЕЛЕМЕНТИ ІНСТРУМЕНТА ②

A Поршень 40 мм
B Тримач картриджа
C Проколювач
D Шток поршня 411 мм
E Монтажне кільце
F Гачок для підвішування
G Ручка штока поршня
H Коліщатко вибору швидкості
J Курок
K Головна рукоятка
L Індикатор рівня заряду акумулятора
M Вентиляційні отвори
N Гвинт
P *Поршень 50 мм
Q *Шток поршня 544 мм
R *Насадка (3)
S *Ковпачок насадки
T *Алюмінієвий циліндр 600 мл

***СТАНДАРТНО В КОМПЛЕКТ НЕ ВКЛЮЧАЄТЬСЯ**

БЕЗПЕКА

ЗАГАЛЬНІ ПОПЕРЕДЖЕННЯ ЩОДО ТЕХНІКИ БЕЗПЕКИ РОБОТИ З ЕЛЕКТРОІНСТРУМЕНТАМИ

⚠ Попередження! Прочитайте всі попередження безпеки, інструкції, ілюстрації та характеристики, надані з цим електроінструментом. Недотримання наведених нижче інструкцій може спричинити ураження електричним струмом, пожежу та/або серйозні травми.

ЗБЕРІГАЙТЕ ВСІ ПОПЕРЕДЖЕННЯ ТА ІНСТРУКЦІЇ ДЛЯ ВИКОРИСТАННЯ В МАЙБУТНЬОМУ.

Термін «електроінструмент» у попередженнях стосується електричного інструмента, що працює від електромережі (через шнур) або від акумулятора (без шнура).

1) БЕЗПЕКА В РОБОЧІЙ ЗОНІ

a) Робоче місце має бути чистим і гарно освітленим. Неприбрана або погано освітлена робоча зона може стати причиною нещасного випадку.

b) Не працюйте з інструментом у вибухонебезпечному середовищі, наприклад за наявності легкозаймистих рідин, газів або пилу. Під час роботи електроприладу утворюються іскри, від яких можуть зайнятися пил або випари.

c) Дітям і спостерігачам заборонено перебувати поруч з електроінструментом, що працює. Це може відволікати вас і призвести до втрати контролю.

2) ЕЛЕКТРОБЕЗПЕКА

a) Штепсельні вилки електроінструмента мають підходити до розеток. Заборонено модифікувати вилку будь-яким чином. Не використовуйте жодні перехідники для роботи із заземленими електроінструментами. Використання штепселів і розеток, у які не вносилися зміни, зменшує ризик ураження електричним струмом.

b) Уникайте контакту частин тіла із заземленими поверхнями, такими як труби, батареї, плити й холодильники. У разі заземлення тіла збільшується ризик ураження електричним струмом.

c) Не залишайте електроінструменти під дощем і не використовуйте їх у вологому середовищі. Вода, що потрапила в електроінструмент, підвищує ризик ураження електричним струмом

d) Поводьтесь обережно зі шнуром живлення. Не використовуйте шнур живлення для перенесення чи перетягування інструмента та виймання вилки з розетки. Бережіть шнур живлення від джерел тепла, мастил, гострих країв та рухомих частин. Пошкоджені або заплутані шнури живлення підвищують ризик ураження електричним струмом.

e) Під час роботи з електроінструментом надворі використовуйте подовжувач, призначений для зовнішніх робіт. Використання подовжувача, призначеного для зовнішніх робіт, зменшує ризик ураження електричним струмом.

f) Якщо роботи з електроінструментом у вологому середовищі не уникнути, скористайтеся живленням, захищеним пристроєм захисного вимкнення (ПЗВ). Використання ПЗВ зменшує ризик ураження електричним струмом.

3) ІНДИВІДУАЛЬНА ТЕХНІКА БЕЗПЕКИ

a) Під час роботи з електроінструментом будьте уважними, слідкуйте за своїми діями та мисліть розсудливо. Не працюйте з електроінструментом, якщо ви втомлені або перебуваєте під дією наркотичних речовин, алкоголю або ліків. Навіть миттєва втрата пильності під час роботи з електроінструментами може стати причиною важкої травми.

b) Використовуйте засоби особистого захисту. Завжди надягайте засоби захисту очей. Використання у відповідних умовах таких захисних засобів, як протипиловий респіратор, неслизьке захисне взуття, шолом-каска і навушники допоможе зменшити ризик травмування.

c) Уникайте випадкового запуску інструмента. Перш ніж підключати інструмент до мережі живлення чи акумулятора, брати чи переносити його, перевірте, чи встановлено перемикач у положення «вимкнено». Якщо переносити електроінструмент, тримаючи палець на перемикачі живлення, або підключати його до джерела живлення, коли перемикач живлення перебуває в положенні «увімкнено», це може призвести до травмування.

d) Перш ніж вмикати електроінструмент, слід зняти всі регулювальні клинці або гайкові ключі. Якщо залишити такий ключ на рухомій частині електроінструмента, це може призвести до травмування.

e) Не дотягуйтесь. Завжди міцно стійте на ногах і втримуйте рівновагу. Це дає змогу краще керувати електроінструментом у разі виникнення непередбачуваних ситуацій.

f) Одягайтеся належним чином. Не носіть вільний одяг або біжутерію. Стежте за тим, щоб волосся та одяг не потрапили на рухомі частини. Вільний одяг, біжутерія або довге волосся можуть потрапити в рухомі частини.

g) Якщо пристрої обладнано системою видалення пилу, переконайтеся, що її правильно підключено та що ви використовуєте її належним чином. Використання пристрою для збирання пилу може зменшити небезпеку, пов'язану з пилом.

h) Не дозволяйте навичкам, отриманим після частого використання інструментів, змусити вас стати самовпевненими та ігнорувати принципи безпеки інструмента. Недбала дія може спричинити серйозну травму протягом долі секунди.

4) ВИКОРИСТАННЯ ТА ДОГЛЯД ЗА ЕЛЕКТРОІНСТРУМЕНТОМ

a) Не застосовуйте силу до електроінструмента. Використовуйте належний електроінструмент відповідно до потреби. Правильно підібраний електроінструмент допоможе краще і безпечніше зробити роботу зі швидкістю, яка для неї передбачена.

b) Не використовуйте електроінструмент, якщо перемикач не вмикає або не вимикає його. Усі електроінструменти, якими неможливо керувати за допомогою перемикача, становлять небезпеку й підлягають ремонту.

c) Перш ніж виконувати будь-які налаштування, замінювати приладдя або відкладати електроінструмент на зберігання, від'єднайте від нього вилку від джерела живлення та/або зніміть акумулятор, якщо він знімний. Такі запобіжні заходи техніки безпеки зменшують ризик випадкового запуску електроінструмента.

d) Зберігайте інструменти, що не використовуються, подалі від дітей і не дозволяйте особам, які не мають досвіду роботи з такими інструментами або не знайомі з цією інструкцією, користуватись

електроінструментом. Електроінструменти становлять небезпеку в руках недосвідчених користувачів.

e) **Доглядайте за електроінструментами та аксесуарами. Перевіряйте їх на предмет розладнання чи блокування рухомих частин, а також будь-яких обставин, які можуть вплинути на роботу електроінструмента. У разі пошкодження електроінструмент слід здати в ремонт, перш ніж користуватися ним.** Часто нещасні випадки трапляються внаслідок неналежного технічного обслуговування електроінструментів.

f) **Тримайте різальні інструменти гострими й чистими.** Належним чином доглянуті ріжучі інструменти з гострими ріжучими краями рідше блокуються, і ними легше керувати.

g) **Користуйтесь електроінструментом, аксесуарами та бітами для інструмента згідно з цією інструкцією, зважаючи на робочі умови та роботу, яку слід виконати.** Використання електроінструмента не за призначенням може стати причиною виникнення небезпечних ситуацій.

h) **Підтримуйте ручки та захватні поверхні сухими, чистими, без жиру та бруду.** Слизькі ручки та захватні поверхні не дають змоги безпечно тримати та керувати інструментом у непередбачених ситуаціях.

5) **КОРИСТУВАННЯ І ДОГЛЯД ЗА АКУМУЛЯТОРНИМ ІНСТРУМЕНТОМ**

a) **Заряджайте лише за допомогою зарядного пристрою, вказаного виробником.** Зарядний пристрій, який підходить для акумуляторів одного виду, може спричинити ризик пожежі у випадку його використання з іншим акумулятором.

b) **З електроінструментами слід використовувати лише призначені для них акумуляторні батареї.** Використання будь-яких інших акумуляторних батарей може призвести до травми або пожежі.

c) **Коли батарея не використовується, її слід тримати окремо від металевих предметів – затискачів паперу, монет, ключів, цвяхів, шурупів та інших дрібних предметів, які можуть замкнути клеми.** Коротке замикання клем акумулятора може стати причиною опіків чи пожежі.

d) **У надто важких умовах експлуатації з акумулятора може витікати рідина; не доторкайтесь до неї. Якщо випадково ви все ж торкнулися її, слід промити це місце водою. Якщо рідина потрапила в очі, слід також звернутися до лікаря.** Рідина, яка виступає з акумулятора, може спричинити подразнення або опіки.

e) **Не використовуйте акумуляторну батарею або інструмент, які пошкоджено або змінено.** Пошкоджені або змінені батареї можуть мати непередбачувану поведінку, що може спричинити пожежу, вибух або ризик травмування.

f) **Не піддавайте акумуляторну батарею або інструмент дії вогню або високих температур.** Вогонь або температура вище 130°C може спричинити вибух.

g) **Дотримуйтесь усіх інструкцій щодо заряджання та не заряджайте акумуляторну батарею або інструмент за межами температурного діапазону, зазначеного в інструкціях.** Заряджання неналежним чином або при температурах за межами вказаного діапазону може пошкодити акумулятор і збільшити ризик виникнення пожежі.

6) **СЕРВІС**

a) **Обслуговування електроінструмента повинен виконувати кваліфікований ремонтник із використанням лише ідентичних запасних частин.** Це забезпечить нормальну роботу електроінструмента.

b) **Ніколи не ремонтуйте пошкоджені акумулятори.** Сервісне обслуговування акумуляторних батарей має виконувати лише виробник або авторизовані постачальники послуг.

ПРАВИЛА ТЕХНІКИ БЕЗПЕКИ ПІД ЧАС РОБОТИ З АКУМУЛЯТОРНИМ ПІСТОЛЕТОМ ДЛЯ ГЕРМЕТИКА

- **Не тримайте руки в зоні поршня та штока поршня пістолета для герметика.** Можна затиснути пальці між тримачем картриджа та поршнем.
- **Під час роботи пістолетом для герметика над головою не розташовуйте шток поршня на рівні очей або голови.** У разі випадкового натискання кнопки розблокування штока поршня шток може зісковзнути назад у напрямку користувача. Під час роботи з пістолетом для герметика завжди надягайте засоби захисту очей.
- **Завжди працюйте в приміщенні з належною вентиляцією та за потреби використовуйте відповідні засоби захисту органів дихання.** Випари деяких герметиків і клеїв можуть бути шкідливими.
- **Щоб уникнути небезпеки, спричиненої розльотом деталей, ніколи не працюйте з інструментом, якщо ковпачок насадки не затягнуто.** Якщо під час роботи насадка засмітилася, її необхідно замінити.
- Під час роботи ніколи не спрямовуйте інструмент на себе чи на інших людей.
- **Коли інструмент не використовується, переконайтеся, що курок перебуває в положенні «вимкнено», щоб уникнути випадкового видавлювання матеріалу.**
- **Використовуйте лише приладдя, рекомендоване виробником для вашої моделі.** Використання невідповідного приладдя може призвести до травмування людей.

АКУМУЛЯТОРИ

- **Акумулятор, який постачається в комплекті (якщо такий є), частково заряджений** (повністю зарядіть акумулятор у зарядному пристрої перед першим використанням свого електроінструмента, щоб забезпечити повну потужність акумулятора)
- **Використовуйте з інструментом тільки такі акумулятори і зарядні пристрої**
  - Акумулятор SKIL: BR1*31****
  - Зарядний пристрій SKIL: CR1*31****
- Не використовуйте пошкоджений акумулятор; його потрібно замінити

- Не розбирайте акумулятор
- Виключіть можливість потрапляння дощу на інструмент або акумулятор
- Допустима температура навколишнього середовища (інструмент/зарядний пристрій/акумулятор):
  - під час зарядження +4…+40°C
  - під час роботи –20 … +50°C
  - під час зберігання –20...+50°C

ПОЯСНЕННЯ СИМВОЛІВ НА ІНСТРУМЕНТІ/ АКУМУЛЯТОРІ

③ Перед використанням прочитайте інструкцію з використання

④ Акумулятори можуть вибухнути в разі потрапляння у вогонь, тому в жодному разі не спалюйте акумулятори

⑤ Зберігайте прилад/зарядний пристрій/акумулятор при температурі не більше 50°C

⑥ Не викидайте електроприлади та акумулятори разом зі звичайним побутовим сміттям

ВИКОРИСТАННЯ

- Зарядження акумулятора
  ! Ознайомтеся з попередженнями та інструкціями з техніки безпеки, які надаються із зарядним пристроєм
- Зняття / установлення акумулятора ②
- Індикатор рівня заряду акумулятора ⑦
  - натисніть кнопку індикатора рівня заряду акумулятора L, щоб відобразити поточний рівень заряду ⑦a
  ! якщо після натискання кнопки L ⑦b починає блимати нижній сегмент індикатора заряду, акумулятор розряджений
  ! якщо після натискання кнопки L ⑦c починають блимати 2 сегменти індикатора заряду, температура акумулятора виходить за межі допустимого робочого діапазону
- Захист акумулятора
  Інструмент раптово вимикається або його не можна увімкнути, коли
  - **навантаження занадто високе** --> зніміть навантаження та перезапустіть
  - **температура акумулятора виходить за межі допустимого робочого діапазону від –20 до +50°C** --> під час натискання кнопки L ⑦c починають блимати 2 сегменти індикатора рівня заряду; зачекайте, доки температура акумулятора не повернеться в межі допустимого робочого діапазону
  - **акумулятор майже розряджений (захист від глибокого розряду)** --> під час натискання кнопки L індикатор рівня заряду показує низький рівень заряду або блимає сегмент низького рівня ⑦b; зарядіть акумулятор
  ! Не продовжуйте натискати перемикач on/off після автоматичного вимкнення інструмента; акумулятор може бути пошкоджений
- Регулятор швидкості ⑧
  - регулюйте витрату матеріалу за допомогою коліщатка вибору швидкості H
  - положення «1» відповідає найнижчій швидкості, а положення «6» — найвищій
  ! якщо інструмент не працює на швидкості 1, виберіть вищу швидкість або збільште отвір насадки
- Увімкнення/вимкнення ⑨
  - натисніть курок J , щоб увімкнути інструмент
  - відпустіть курок J, щоб вимкнути інструмент
- Зняття / установлення штока поршня 411 мм ⑩
  ! перед заміною штока поршня зніміть акумулятор
  ! шток поршня 411 мм D можна використовувати лише з поршнем 40 мм A
  Зняття:
  - поверніть гвинт N проти годинникової стрілки та викрутіть його
  - потягніть поршень 40 мм A вперед і зніміть його
  - повністю витягніть шток поршня D назад з отвору

  Установлення:
  - вставте шток поршня D в отвір до упору
  - установіть поршень 40 мм A і гвинт N
  - поверніть гвинт N за годинниковою стрілкою, щоб закріпити поршень A
- Зняття / установлення тримача картриджа
  ! перед зняттям або встановленням тримача картриджа зніміть акумулятор
  ! тримач картриджа B можна використовувати лише зі штоком поршня 411 мм D
  Зняття ⑪a:
  - поверніть тримач картриджа B проти годинникової стрілки та зніміть його

  Установлення ⑪b:
  - вставте тримач картриджа B у монтажне кільце E
  - поверніть тримач картриджа B за годинниковою стрілкою, щоб установити його, і надійно затягніть
  - повертаючи монтажне кільце E, установіть тримач картриджа B під потрібним кутом (у межах 360°)
- Картридж із герметиком (не входить у комплект)
  ! не допускайте залишків герметика на штоку поршня та тримачі картриджа
  ! перед установленням або вийманням картриджа з герметиком зніміть акумулятор
  ! картридж із герметиком можна використовувати лише з тримачем картриджа B
  Вставлення:
  - за потреби відріжте кінчик картриджа під кутом 45° ⑫a

  ! що менший отвір насадки, то більше зусилля потрібно для видавлювання герметика
  - поверніть проколювач C вперед, щоб проколоти внутрішню мембрану картриджа ⑫b

  ! якщо не проколоти внутрішню мембрану, матеріал може витікати із задньої частини картриджа
  - міцно утримуючи інструмент, відтягніть ручку штока поршня G назад ⑫c
  - вставте плаский кінець картриджа в тримач картриджа B, а потім опустіть насадку
  - просуньте ручку штока поршня G вперед, доки поршень A не впреться в картридж

  ! переконайтеся, що картридж повністю встановлено та зафіксовано з обох кінців
  - поверніть тримач картриджа B під потрібним кутом

  Зняття:
  - відтягніть ручку штока поршня G назад

- підніміть картридж і вийміть його
- Установлення / зняття штока поршня 544 мм ⑬
  ! перед заміною штока поршня зніміть акумулятор
  ! шток поршня 544 мм Q можна використовувати лише з поршнем 50 мм P
  Установлення:
  - вставте шток поршня Q в отвір до упору
  - поверніть поршень 50 мм P за годинниковою стрілкою, щоб закріпити його

  Зняття:
  - поверніть поршень 50 мм P проти годинникової стрілки та зніміть його
  - повністю витягніть шток поршня Q з отвору
- Установлення / зняття алюмінієвого циліндра ⑭
  ! перед зняттям або встановленням алюмінієвого циліндра зніміть акумулятор
  ! алюмінієвий циліндр 600 мл T можна використовувати лише зі штоком поршня 544 мм Q
  - вставте алюмінієвий циліндр T у монтажне кільце E
  - поверніть алюмінієвий циліндр T за годинниковою стрілкою, щоб установити його, і надійно затягніть
  - поверніть алюмінієвий циліндр T проти годинникової стрілки та зніміть його
- Фольгований пакет із герметиком (не входить у комплект)
  ! не допускайте залишків герметика на штоку поршня та алюмінієвому циліндрі
  ! перед установленням або вийманням фольгованого пакета зніміть акумулятор
  ! фольгований пакет можна використовувати лише з алюмінієвим циліндром T
  - за потреби зніміть ковпачок насадки S і насадку R
  - міцно утримуючи інструмент, відтягніть ручку штока поршня G назад
  - вставте фольгований пакет у циліндр і розріжте оболонку ⑮a
  - вставте насадку R у ковпачок насадки S кінчиком назовні ⑮b
  - накрутіть ковпачок насадки S на циліндр T
  - обріжте кінчик насадки залежно від виконуваних робіт
  - просуньте ручку штока поршня G вперед, доки поршень P не впреться у фольгований пакет
- Утримування та ведення інструмента ⑯
  ! Під час роботи завжди тримайте інструмент за частини захвату сірого кольору
  - не закривайте вентиляційні отвори M

ДОГЛЯД / ОБСЛУГОВУВАННЯ

- Завжди тримайте інструмент у чистоті (особливо вентиляційні отвори M ②)
  ! перед очищенням вийміть акумулятор з інструмента
  - очистьте інструмент сухою м'якою тканиною
  - повністю видаліть залишки герметика зі штока поршня, тримача картриджа та циліндра
- Зберігання
  ! перед зберіганням вийміть акумулятор з інструмента
  - перед зберіганням ретельно очистьте інструмент
- Якщо інструмент вийшов з ладу, незважаючи на дотримання всіх правил виготовлення й перевірки, ремонт має виконуватися в авторизованому сервісному центрі SKIL
  - надішліть машину в нерозібраному вигляді разом із підтвердженням покупки своєму дилеру або в найближчий сервісний центр SKIL(адреси, а також схему для ремонту машини наведено на сайті www.skil.com)
- Майте на увазі, що пошкодження через перевантаження або неправильне поводження з інструментом будуть виключені з гарантії (умови гарантії SKIL див. на сайті www.skil.com або зверніться до свого дилера)

ОХОРОНА ДОВКІЛЛЯ

Тільки для країн ЄС

- Не викидайте електричні інструменти, приладдя та упаковку разом з побутовими відходами
  - Відповідно до Європейської директиви 2012/19/ЕС щодо утилізації старих електричних та електронних приладів, згідно з місцевим законодавством, електроінструмент, який перебував в експлуатації, має бути утилізований окремо, безпечним для довкілля шляхом
  - Символ ⑥ нагадуватиме вам про це, коли виникне необхідність в утилізації
  ! Перед тим як позбутись акумулятора: заклейте грубою клейкою стрічкою клеми, щоб запобігти короткому замиканню

ШУМ / ВІБРАЦІЯ

- Рівень звукового тиску L_{pA}, рівень звукової потужності L_{WA}, значення вібрації a_h (тривала вібрація), p_F (повторювані ударні вібрації) та похибку K визначено згідно з EN 62841-1:2015/A1:2025:

Шум	
рівень звукового тиску (L_{pA})	L_{pA}=58 дБ(A) K=3 дБ
рівень звукової потужності (L_{WA})	L_{WA}=66 дБ(A) K=3 дБ
Вібрація	
тривала вібрація (a_h)	a_h=0,1 м/с^2 K=1,5 м/с^2
повторювані ударні вібрації (p_F)	p_F=7 м/с^2 K=0,3 м/с^2

- Заявлені значення вібрації та шуму, зазначені в технічних даних і декларації про відповідність, виміряні відповідно до стандартного методичного підходу, передбаченого EN62841, і можуть використовуватися для порівняння одного інструмента з іншим.
  Заявлені значення вібрації та шуму також можуть бути використані для попередньої оцінки впливу.
  Попередження! Значення вібрації та шуму під час фактичного використання електроінструмента може відрізнятися від заявленого значення залежно від способів використання інструмента. Рівень вібрації може перевищувати заявлений рівень.
  Під час оцінки впливу вібрації для визначення

заходів безпеки, що вимагаються 2002/44/ЄС для захисту осіб, які регулярно використовують електроінструменти на роботі, оцінка впливу вібрації має враховувати фактичні умови використання та спосіб використання інструмента, зокрема враховувати всі частини робочого циклу, як-от час, коли інструмент вимкнений і коли він працює вхолосту, на додаток до часу спрацьовування пускового механізму.

GR

Πιστόλι σιλικόνης 3172

ΕΙΣΑΓΩΓΗ

- Το εργαλείο προορίζεται για σφράγιση κενών και ρωγμών
- Βεβαιωθείτε ότι η συσκευασία περιέχει όλα τα εξαρτήματα, όπως απεικονίζονται στο σχέδιο ②
- Όταν λείπουν μέρη του ηλεκτρικού εργαλείου ή παρουσιάζουν φθορές, επικοινωνήστε με το κατάστημα από το οποίο το αγοράσατε
- Διαβάστε και φυλάξτε αυτό το εγχειρίδιο οδηγιών ③
- Δώστε ιδιαίτερη προσοχή στις οδηγίες ασφαλείας και στις προειδοποιήσεις - η μη τήρηση αυτών των οδηγιών και προειδοποιήσεων θα μπορούσε να προκαλέσει σοβαρούς τραυματισμούς

ΤΕΧΝΙΚΑ ΧΑΡΑΚΤΗΡΙΣΤΙΚΑ ①

[1] Βάρος χωρίς συστοιχία μπαταριών (μπορείτε να δείτε το βάρος συστοιχίας μπαταριών στο www.skil.com) συμπεριλαμβανομένων:

A Έμβολο 40 mm
B Βάση φυσιγγίου
D Ράβδος εμβόλου 411 mm
G Λαβή ράβδου εμβόλου

[2] Βάρος χωρίς συστοιχία μπαταριών (μπορείτε να δείτε το βάρος συστοιχίας μπαταριών στο www.skil.com) συμπεριλαμβανομένων:

P Έμβολο 50 mm
Q Ράβδος εμβόλου 544 mm
R Ακροφύσιο (3)
S Καπάκι ακροφυσίου
T Σωλήνας αλουμινίου 600 ml

ΜΕΡΗ ΤΟΥ ΗΛΕΚΤΡΙΚΟΥ ΕΡΓΑΛΕΙΟΥ ②

A Έμβολο 40 mm
B Βάση φυσιγγίου
C Ένθετο πίεσης
D Ράβδος εμβόλου 411 mm
E Κολλάρο τοποθέτησης
F Άγκιστρο ανάρτησης
G Λαβή ράβδου εμβόλου
H Τροχίσκος επιλογής ταχύτητας
J Διακόπτης-σκανδάλη
K Κύρια λαβή
L Ένδειξη κατάστασης μπαταρίας
M Σχισμές εξαερισμού
N Βίδα
P *Έμβολο 50 mm
Q *Ράβδος εμβόλου 544 mm
R *Ακροφύσιο (3)
S *Καπάκι ακροφυσίου
T Σωλήνας αλουμινίου 600 ml

*** ΔΕΝ ΠΕΡΙΛΑΜΒΑΝΕΤΑΙ ΩΣ ΣΤΑΝΤΑΡ ΠΑΡΕΛΚΟΜΕΝΟ**

ΑΣΦΑΛΕΙΑ

ΓΕΝΙΚΕΣ ΠΡΟΕΙΔΟΠΟΙΗΣΕΙΣ ΑΣΦΑΛΕΙΑΣ ΓΙΑ ΗΛΕΚΤΡΙΚΑ ΕΡΓΑΛΕΙΑ

⚠ Προειδοποίηση! Μελετήστε όλες τις προειδοποιήσεις ασφάλειας, τις οδηγίες, τις εικόνες και τις προδιαγραφές που συνοδεύουν αυτό το ηλεκτρικό εργαλείο. Εάν δεν τηρηθούν όλες οι οδηγίες που αναφέρονται παρακάτω, μπορεί να προκληθεί ηλεκτροπληξία, πυρκαγιά και/ή σοβαρός τραυματισμός.

ΦΥΛΑΞΤΕ ΟΛΕΣ ΤΙΣ ΠΡΟΕΙΔΟΠΟΙΗΣΕΙΣ ΚΑΙ ΤΙΣ ΟΔΗΓΙΕΣ ΓΙΑ ΜΕΛΛΟΝΤΙΚΗ ΑΝΑΦΟΡΑ.

Ο όρος «ηλεκτρικό εργαλείο» στις προειδοποιήσεις αναφέρεται στο ηλεκτρικό σας εργαλείο που λειτουργεί είτε με σύνδεση σε πρίζα (ενσύρματα) είτε με μπαταρίες (ασύρματα).

1) ΑΣΦΑΛΕΙΑ ΣΤΟ ΧΩΡΟ ΕΡΓΑΣΙΑΣ

a) Διατηρείτε το χώρο εργασίας καθαρό και καλά φωτισμένο. Οι ακατάστατοι και οι σκοτεινοί χώροι ευνοούν τα ατυχήματα.

b) Μην χρησιμοποιείτε ηλεκτρικά εργαλεία σε εκρηκτική ατμόσφαιρα, για παράδειγμα, παρουσία εύφλεκτων υγρών, αερίων ή σκόνης. Τα ηλεκτρικά εργαλεία δημιουργούν σπινθήρες που μπορεί να αναφλέξουν τη σκόνη ή τις αναθυμιάσεις.

c) Διατηρείτε τα παιδιά και τους παρευρισκόμενους μακριά, όταν χρησιμοποιείτε το ηλεκτρικό εργαλείο. Εάν κάτι αποσπάσει την προσοχή σας, μπορεί να χάσετε τον έλεγχο.

2) ΗΛΕΚΤΡΙΚΗ ΑΣΦΑΛΕΙΑ

a) Το φις του ηλεκτρικού εργαλείου πρέπει να ταιριάζει στην πρίζα. Μην τροποποιήσετε ποτέ και με κανέναν τρόπο το φις. Μη χρησιμοποιείτε κανενός είδους βύσματα προσαρμογέων με γειωμένα ηλεκτρικά εργαλεία. Τα μη τροποποιημένα φις και οι κατάλληλες πρίζες μειώνουν τον κίνδυνο ηλεκτροπληξίας.

b) Αποφεύγετε την επαφή με γειωμένες επιφάνειες, όπως σωλήνες, θερμαντικά σώματα, εστίες και ψυγεία. Υπάρχει αυξημένος κίνδυνος ηλεκτροπληξίας όταν το σώμα σας είναι γειωμένο.

c) Μην εκθέτετε τα ηλεκτρικά εργαλεία σε βροχή ή υγρασία. Εάν εισχωρήσει νερό στο ηλεκτρικό εργαλείο αυξάνεται ο κίνδυνος ηλεκτροπληξίας.

d) Μην κακομεταχειρίζεστε το καλώδιο. Μη χρησιμοποιείτε ποτέ το καλώδιο για να μεταφέρετε, να τραβήξετε ή να αποσυνδέσετε το ηλεκτρικό εργαλείο από την πρίζα. Διατηρείτε το καλώδιο μακριά από θερμότητα, λάδια, αιχμηρές γωνίες ή κινούμενα εξαρτήματα. Τα κατεστραμμένα ή μπλεγμένα καλώδια αυξάνουν τον κίνδυνο ηλεκτροπληξίας.

e) Όταν χρησιμοποιείτε ένα ηλεκτρικό εργαλείο σε εξωτερικό χώρο, χρησιμοποιείτε καλώδιο προέκτασης κατάλληλο για χρήση σε εξωτερικούς χώρους. Τα καλώδια που είναι κατάλληλα για εξωτερικούς χώρους περιορίζουν τον κίνδυνο ηλεκτροπληξίας.

f) Εάν δεν μπορείτε να αποφύγετε τη χρήση του ηλεκτρικού εργαλείου σε χώρο με υγρασία, χρησιμοποιήστε πρίζα με διακόπτη κυκλώματος βλάβης γείωσης (GFCI). Η χρήση ενός διακόπτη κυκλώματος βλάβης γείωσης περιορίζει τον κίνδυνο ηλεκτροπληξίας.

3) ΠΡΟΣΩΠΙΚΗ ΑΣΦΑΛΕΙΑ

a) Να βρίσκεστε πάντα σε εγρήγορση, να προσέχετε τι κάνετε και να εφαρμόζετε κοινή λογική όταν χρησιμοποιείτε ηλεκτρικά εργαλεία. Μη χρησιμοποιείτε ηλεκτρικά εργαλεία όταν είστε κουρασμένοι ή υπό την επήρεια ναρκωτικών, αλκοόλ ή φαρμάκων. Όταν χρησιμοποιείτε ηλεκτρικά εργαλεία, μια στιγμή απροσεξίας μπορεί να προκαλέσει σοβαρό τραυματισμό.

b) Χρησιμοποιείτε μέσα ατομικής προστασίας. Φοράτε πάντα προστασία των ματιών. Η χρήση των κατάλληλων μέσων ατομικής προστασίας, όπως, μάσκας προστασίας από τη σκόνη, αντιολισθητικών παπουτσιών ασφαλείας, κράνους ή ωτοασπίδων, μειώνει τον κίνδυνο τραυματισμού.

c) Λαμβάνετε μέτρα για να μην ενεργοποιηθεί κατά λάθος η συσκευή. Βεβαιώνεστε ότι ο διακόπτης βρίσκεται στη θέση απενεργοποίησης (OFF) προτού να συνδέσετε το ηλεκτρικό εργαλείο στο ρεύμα ή/και στη συστοιχία μπαταριών ή όταν σηκώνετε ή μεταφέρετε το εργαλείο. Μην μεταφέρετε το ηλεκτρικό εργαλείο με το δάκτυλο πάνω στο διακόπτη και μη συνδέετε το ηλεκτρικό εργαλείο στην παροχή ρεύματος με ενεργοποιημένο το διακόπτη, διότι αυξάνεται ο κίνδυνος ατυχήματος.

d) Προτού ενεργοποιήσετε το ηλεκτρικό εργαλείο, αφαιρείτε οποιοδήποτε εργαλείο ή κλειδί ρύθμισης. Εάν το εργαλείο ή το κλειδί ρύθμισης παραμείνει επάνω στο περιστρεφόμενο μέρος του ηλεκτρικού εργαλείου, μπορεί να προκληθεί τραυματισμός.

e) Μην τεντώνεστε υπερβολικά για να πραγματοποιήσετε την εργασία. Πατάτε πάντα σταθερά και διατηρείτε την ισορροπία σας. Έτσι θα ελέγχετε καλύτερα το ηλεκτρικό εργαλείο σε περίπτωση απροσδόκητων καταστάσεων.

f) Φοράτε κατάλληλα ρούχα. Μην φοράτε φαρδιά ρούχα ή κοσμήματα. Διατηρείτε τα μαλλιά και τα ρούχα σας μακριά από κινούμενα μέρη. Τα φαρδιά ρούχα, τα κοσμήματα ή τα μακριά μαλλιά ενδέχεται να εμπλακούν σε κινούμενα μέρη.

g) Εάν υπάρχει δυνατότητα σύνδεσης συσκευών απομάκρυνσης και συλλογής σκόνης, βεβαιωθείτε ότι αυτές οι συσκευές έχουν συνδεθεί και χρησιμοποιούνται σωστά. Η χρήση συσκευών συλλογής σκόνης μπορεί να μειώσει τους κινδύνους που σχετίζονται με αυτή.

h) Ακόμα κι εάν χρησιμοποιείτε συχνά ηλεκτρικά εργαλεία, μην εφησυχάζετε και μην παραβλέπετε τις βασικές αρχές ασφαλείας. Μια απρόσεκτη ενέργεια μπορεί να οδηγήσει σε σοβαρό τραυματισμό σε κλάσματα δευτερολέπτου.

4) ΧΡΗΣΗ ΚΑΙ ΦΡΟΝΤΙΔΑ ΤΟΥ ΗΛΕΚΤΡΙΚΟΥ ΕΡΓΑΛΕΙΟΥ

a) Μην ζορίζετε το ηλεκτρικό εργαλείο. Χρησιμοποιείτε το κατάλληλο ηλεκτρικό εργαλείο για την εκάστοτε εργασία. Η εργασία θα πραγματοποιηθεί καλύτερα και ασφαλέστερα, εφόσον χρησιμοποιηθεί το κατάλληλο ηλεκτρικό εργαλείο στην ταχύτητα για την οποία έχει σχεδιαστεί.

b) Μην χρησιμοποιήσετε το ηλεκτρικό εργαλείο εάν δεν μπορείτε να το ενεργοποιήσετε και να το απενεργοποιήσετε από το διακόπτη. Οποιοδήποτε ηλεκτρικό εργαλείο δεν επιδέχεται έλεγχο από το διακόπτη είναι επικίνδυνο και απαιτεί επισκευή.

c) Αποσυνδέστε το φις από την πηγή ρεύματος και/ή αφαιρείτε τη συστοιχία μπαταριών, εφόσον είναι αποσπώμενη, από το ηλεκτρικό εργαλείο προτού να κάνετε οποιαδήποτε ρύθμιση, αλλαγή παρελκόμενων ή προτού το αποθηκεύσετε. Με αυτά τα προληπτικά μέτρα ασφάλειας μειώνεται ο κίνδυνος τυχαίας εκκίνησης του ηλεκτρικού εργαλείου.

d) Αποθηκεύετε τα ηλεκτρικά εργαλεία που δεν χρησιμοποιείτε σε μέρος όπου δεν έχουν πρόσβαση τα παιδιά και μην αφήνετε άτομα που δεν είναι εξοικειωμένα με το ηλεκτρικό εργαλείο ή αυτές τις οδηγίες να το χρησιμοποιήσουν. Τα ηλεκτρικά εργαλεία είναι επικίνδυνα στα χέρια ατόμων που δεν έχουν εκπαιδευτεί στη χρήση τους.

e) Συντηρείτε τα ηλεκτρικά εργαλεία και τα παρελκόμενα. Ελέγχετε για κακή ευθυγράμμιση ή εμπλοκή των κινούμενων εξαρτημάτων, για σπασμένα εξαρτήματα και για κάθε άλλη κατάσταση που μπορεί να επηρεάσει τη λειτουργία του ηλεκτρικού εργαλείου. Εάν το ηλεκτρικό εργαλείο έχει υποστεί ζημιά, επισκευάστε το προτού να το χρησιμοποιήσετε. Πολλά ατυχήματα οφείλονται σε πλημμελώς συντηρημένα ηλεκτρικά εργαλεία.

f) Διατηρείτε τα εργαλεία κοπής αιχμηρά και καθαρά. Τα εργαλεία κοπής που έχουν συντηρηθεί σωστά και διαθέτουν αιχμηρές κόψεις είναι λιγότερο πιθανό να μπλοκάρουν, ενώ ο έλεγχός τους είναι ευκολότερος.

g) Χρησιμοποιείτε το ηλεκτρικό εργαλείο, τα παρελκόμενα, τις μύτες, κτλ., σύμφωνα με αυτές τις οδηγίες, λαμβάνοντας υπόψη τις συνθήκες εργασίας και την προς εκτέλεση εργασία. Η χρήση ενός ηλεκτρικού εργαλείου για σκοπούς διαφορετικούς από τους προβλεπόμενους μπορεί να οδηγήσει σε επικίνδυνες καταστάσεις.

h) Διατηρείτε τις λαβές και τις επιφάνειες συγκράτησης στεγνές και καθαρές, χωρίς λάδια και γράσα. Εάν γλιστρούν οι λαβές και οι επιφάνειες συγκράτησης δε θα μπορέσετε να χειριστείτε με ασφάλεια το εργαλείο, ούτε θα μπορέσετε να το ελέγξετε σε περίπτωση που προκύψει κάποια απροσδόκητη κατάσταση.

5) ΧΡΗΣΗ ΚΑΙ ΦΡΟΝΤΙΔΑ ΤΟΥ ΕΡΓΑΛΕΙΟΥ ΜΕ ΜΠΑΤΑΡΙΑ

a) Επαναφορτίζετε το ηλεκτρικό εργαλείο μόνο με το φορτιστή που έχει καθορίσει ο κατασκευαστής. Ένας φορτιστής που είναι κατάλληλος για έναν συγκεκριμένο τύπο συστοιχίας μπαταριών μπορεί να προκαλέσει πυρκαγιά εάν χρησιμοποιηθεί με κάποιον

άλλον τύπο.

b) **Χρησιμοποιείτε το ηλεκτρικό εργαλείο μόνο με τη συγκεκριμένη συστοιχία μπαταριών που προορίζεται για αυτό.** Εάν χρησιμοποιηθεί οποιαδήποτε άλλη συστοιχία μπαταριών, μπορεί να προκληθεί τραυματισμός και πυρκαγιά.

c) **Όταν η συστοιχία μπαταριών δεν χρησιμοποιείται, φυλάσσετέ την μακριά από μεταλλικά αντικείμενα, όπως, συνδετήρες, κέρματα, κλειδιά, καρφιά, βίδες ή άλλα μικρά μεταλλικά αντικείμενα, τα οποία μπορεί να δημιουργήσουν σύνδεση μεταξύ των ακροδεκτών.** Το βραχυκύκλωμα των ακροδεκτών της συστοιχίας μπαταριών μεταξύ τους ενδέχεται να προκαλέσει εγκαύματα ή πυρκαγιά.

d) **Σε συνθήκες κακής χρήσης, μπορεί να διαρρεύσει υγρό από τη συστοιχία μπαταριών. Αποφύγετε την επαφή με αυτό. Σε περίπτωση τυχαίας επαφής, ξεπλύνετε καλά με νερό. Εάν το υγρό έρθει σε επαφή με τα μάτια, απευθυνθείτε επιπρόσθετα σε γιατρό.** Το υγρό που διαρρέει από τη συστοιχία μπαταριών μπορεί να προκαλέσει ερεθισμό ή εγκαύματα.

e) **Μην χρησιμοποιείτε τη συστοιχία μπαταριών ή το εργαλείο, εάν έχουν υποστεί ζημιά ή έχουν τροποποιηθεί.** Οι συστοιχίες μπαταριών που έχουν υποστεί ζημιά ή έχουν τροποποιηθεί μπορεί να έχουν απρόβλεπτη συμπεριφορά και να προκαλέσουν πυρκαγιά, έκρηξη ή τραυματισμό.

f) **Η συστοιχία μπαταριών και το ηλεκτρικό εργαλείο δεν πρέπει να εκτίθενται σε φωτιά ή υπερβολικά υψηλές θερμοκρασίες.** Η έκθεση σε φωτιά ή θερμοκρασία πάνω από 130 °C μπορεί να προκαλέσει έκρηξη.

g) **Τηρείτε όλες τις οδηγίες φόρτισης και μη φορτίζετε τη συστοιχία μπαταριών ή το ηλεκτρικό εργαλείο εκτός του εύρους θερμοκρασίας που καθορίζεται στις οδηγίες.** Εάν η φόρτιση δε γίνει σωστά ή πραγματοποιηθεί σε θερμοκρασία εκτός του καθορισμένου εύρους, η συστοιχία μπαταριών μπορεί να υποστεί ζημιά και να αυξηθεί ο κίνδυνος πυρκαγιάς.

6) **ΣΕΡΒΙΣ**

a) **Το ηλεκτρικό εργαλείο πρέπει να επισκευάζεται μόνο από εξειδικευμένο επαγγελματία, χρησιμοποιώντας μόνο πανομοιότυπα ανταλλακτικά.** Έτσι, το ηλεκτρικό σας εργαλείο θα παραμείνει ασφαλές.

b) **Μην επιχειρήσετε ποτέ να επισκευάσετε συστοιχία μπαταριών που έχει υποστεί ζημιά.** Η συστοιχία μπαταριών πρέπει να επισκευάζεται μόνο από τον κατασκευαστή ή από εξουσιοδοτημένα κέντρα σέρβις.

ΟΔΗΓΙΕΣ ΑΣΦΑΛΕΙΑΣ ΓΙΑ ΤΟ ΑΣΥΡΜΑΤΟ ΠΙΣΤΟΛΙ ΣΙΛΙΚΟΝΗΣ

- **Κρατήστε τα χέρια σας μακριά από την περιοχή του εμβόλου και του εμβόλου του πιστολιού σιλικόνης.** Τα δάχτυλα μπορεί να συνθλιβούν ανάμεσα στη βάση της φυσιγγίου και το έμβολο.
- **Όταν χρησιμοποιείτε το πιστόλι σιλικόνης σε σημείο πιο ψηλά από το κεφάλι σας, φροντίστε ώστε η ράβδος του εμβόλου να μην είναι στην ευθεία των ματιών ή του κεφαλιού σας.** Η ράβδος εμβόλου μπορεί να γλιστρήσει προς τα πίσω, προς την κατεύθυνση του χρήστη, εάν πατηθεί κατά λάθος το κουμπί απασφάλισης της ράβδου εμβόλου. Να φοράτε πάντα προστατευτικά γυαλιά, όταν χρησιμοποιείτε το πιστόλι σιλικόνης.
- **Να εργάζεστε πάντα σε χώρο με κατάλληλο εξαερισμό και να φοράτε κατάλληλη αναπνευστική προστασία, εάν είναι απαραίτητο.** Οι αναθυμιάσεις από ορισμένα υλικά καλαφατίσματος και κόλλες μπορεί να είναι επιβλαβείς.
- **Για να αποτρέψετε κινδύνους που προκαλούνται από ακούσια εκτόξευση εξαρτημάτων, να ελέγχετε ότι το καπάκι του ακροφυσίου δεν είναι χαλαρό, κάθε φορά που χρησιμοποιείτε το εργαλείο.** Εάν το ακροφύσιο βουλώσει κατά τη χρήση, πρέπει να το αντικαταστήσετε.
- Μην στρέφετε ποτέ το εργαλείο προς τον εαυτό σας ή προς οποιονδήποτε άλλον, όταν το χρησιμοποιείτε.
- **Βεβαιωθείτε ότι η σκανδάλη είναι στη θέση απενεργοποίησης (OFF), όταν δεν χρησιμοποιείται, για να αποφύγετε την ακούσια απελευθέρωση υλικού.**
- **Να χρησιμοποιείτε μόνο αξεσουάρ που συνιστώνται από τον κατασκευαστή για το μοντέλο σας.** Η χρήση ακατάλληλων εξαρτημάτων μπορεί να προκαλέσει κίνδυνο τραυματισμού.

ΜΠΑΤΑΡΙΕΣ

- **Η παρεχόμενη μπαταρία είναι μερικώς φορτισμένη** (για να διασφαλιστεί η μέγιστη ισχύς της μπαταρίας, φορτίζετε την μπαταρία πλήρως με τον φορτιστή πριν από την πρώτη χρήση του μηχανήματος)
- **Χρησιμοποιείτε με αυτό το μηχάνημα μόνο τις μπαταρίες και τους φορτιστές που αναφέρονται κατωτέρω**
  - Μπαταρία SKIL: BR1*31****
  - Φορτιστής SKIL: CR1*31****
- Μην χρησιμοποιείτε τη συστοιχία μπαταριών όταν έχει υποστεί βλάβη. Πρέπει να την αντικαθιστάτε
- Μην αποσυναρμολογείτε τη συστοιχία μπαταριών
- Μην εκθέτετε τη μηχανή/μπαταρία σε βροχή
- Επιτρεπόμενη θερμοκρασία περιβάλλοντος (μηχάνημα/φορτιστής/μπαταρία):
  - κατά τη διάρκεια της φόρτισης 4...40°C
  - κατά τη διάρκεια της λειτουργίας -20...+50°C
  - κατά τη διάρκεια της αποθήκευσης –20...+50°C

ΕΠΕΞΗΓΗΣΗ ΤΩΝ ΣΥΜΒΟΛΩΝ ΕΠΑΝΩ ΣΤΟ ΜΗΧΑΝΗΜΑ/ΤΗΝ ΜΠΑΤΑΡΙΑ

③ Διαβάστε το εγχειρίδιο οδηγιών πριν από τη χρήση

④ Οι συστοιχίες μπαταριών εκρήγνυνται εάν απορριφθούν στη φωτιά, συνεπώς, μην καίτε τις μπαταρίες για κανένα λόγο

⑤ Αποθηκεύετε το προϊόν / το φορτιστή / την μπαταρία σε χώρους όπου η θερμοκρασία δεν θα ξεπεράσει τους 50 °C

⑥ Μην απορρίπτετε τα ηλεκτρικά προϊόντα και τις μπαταρίες μαζί με τα οικιακά απορρίμματα

ΧΡΗΣΗ

- Φόρτιση της συστοιχίας μπαταριών
  ! Διαβάστε τις προειδοποιήσεις ασφαλείας και τις οδηγίες που παρέχονται με το φορτιστή
- Αφαίρεση/τοποθέτηση της μπαταρίας ②

- Ένδειξη επιπέδου μπαταρίας ⑦
  - πατήστε το κουμπί της ένδειξης στάθμης μπαταρίας L; για να εμφανιστεί η τρέχουσα στάθμη μπαταρίας ⑦ a

  ! εάν αρχίσει να αναβοσβήνει το κατώτατο επίπεδο της ένδειξης μπαταρίας μετά το πάτημα του κουμπιού L ⑦b, τότε η μπαταρία είναι άδεια

  ! Όταν 2 επίπεδα της ένδειξης μπαταρίας αρχίσουν να αναβοσβήνουν μετά το πάτημα του κουμπιού L ⑦c, η μπαταρία δεν βρίσκεται εντός του επιτρεπόμενου εύρους θερμοκρασίας λειτουργίας.
- Προστασία μπαταρίας
  Η μηχανή απενεργοποιείται ξαφνικά ή δεν επιδέχεται ενεργοποίηση όταν
  - **Το φορτίο είναι πολύ υψηλό** --> αφαιρέστε φορτίο και θέστε ξανά σε λειτουργία
  - **Η θερμοκρασία της μπαταρίας δεν βρίσκεται εντός του επιτρεπόμενου εύρους θερμοκρασίας λειτουργίας από -20 °C έως +50 °C** --> 2 επίπεδα της ένδειξης στάθμης μπαταρίας αρχίζουν να αναβοσβήνουν όταν πατάτε το κουμπί L ⑦c. Περιμένετε μέχρι η μπαταρία να επιστρέψει εντός του επιτρεπόμενου εύρους θερμοκρασίας λειτουργίας
  - **η μπαταρία έχει σχεδόν αδειάσει (για προστασία από βαθιά εκφόρτιση)** --> ανάβει ή αναβοσβήνει χαμηλή στάθμη μπαταρίας ⑦b όπως φαίνεται δίπλα στην ένδειξη στάθμης μπαταρίας όταν πιέζεται το κουμπί L. Φορτίστε την μπαταρία.

  ! Μην συνεχίσετε να πατάτε το διακόπτη ενεργοποίησης/απενεργοποίησης μετά την αυτόματη απενεργοποίηση της μηχανής, διότι μπορεί να προκληθεί βλάβη στη συστοιχία μπαταριών
- Ρύθμιση ταχύτητας ⑧
  - Ρυθμίστε την ταχύτητα ροής υλικού, χρησιμοποιώντας τον τροχό επιλογής ταχύτητας H
  - Η ρύθμιση «1» είναι η χαμηλότερη ταχύτητα και η ρύθμιση «6» είναι η υψηλότερη ταχύτητα.

  ! Εάν το εργαλείο δεν λειτουργεί στην ταχύτητα 1, επιλέξτε υψηλότερη ταχύτητα ή χρησιμοποιήστε μεγαλύτερο άνοιγμα του ακροφυσίου.
- Ενεργοποίηση/Απενεργοποίηση ⑨
  - πατήστε τη σκανδάλη J για να ενεργοποιήσετε το εργαλείο
  - Αφήστε τη σκανδάλη J για να απενεργοποιήσετε το εργαλείο
- Αφαίρεση/τοποθέτηση της ράβδου εμβόλου 411 mm ⑩

  ! Αφαιρέστε την μπαταρία, πριν να αλλάξετε τη ράβδο εμβόλου.

  ! Η ράβδος εμβόλου D 411 mm πρέπει να χρησιμοποιείται μόνο με το έμβολο A 40 mm.

  Αφαίρεση:
  - Γυρίστε τη βίδα N αριστερόστροφα για να την αφαιρέσετε.
  - Τραβήξτε το έμβολο A 40 mm προς τα εμπρός και αφαιρέστε το.
  - Τραβήξτε τη ράβδο εμβόλου D προς τα πίσω, μέχρι το τέρμα, για να την βγάλετε έξω από το άνοιγμα.

  Τοποθέτηση:
  - Εισαγάγετε πλήρως τη ράβδο εμβόλου D στο άνοιγμα
  - Εισαγάγετε το έμβολο A 40 mm και τοποθετήστε τη βίδα N
  - Βιδώστε τη βίδα N δεξιόστροφα, για να ασφαλίσετε το έμβολο A
- Αφαίρεση/τοποθέτηση της βάσης φυσιγγίου

  ! Αφαιρέστε την μπαταρία πριν να αφαιρέσετε ή να τοποθετήσετε τη βάση φυσιγγίου

  ! Η βάση φυσιγγίου B πρέπει να χρησιμοποιείται μόνο με ράβδο εμβόλου D 411 mm

  Για να αφαιρέσετε το ⑪a:
  - Περιστρέψτε τη βάση φυσιγγίου B αριστερόστροφα, για να την αφαιρέσετε

  Για να εγκαταστήσετε το ⑪b:
  - Τοποθετήστε τη βάση φυσιγγίου B στο κολάρο τοποθέτησης E
  - Περιστρέψτε τη βάση φυσιγγίου B δεξιόστροφα, για να την τοποθετήσετε και σφίξτε την καλά
  - Περιστρέψτε το κολάρο τοποθέτησης E, για να ρυθμίσετε τη βάση φυσιγγίου B για χρήση 360 μοιρών, σε πολλαπλές γωνίες
- Κύλινδρος σιλικόνης (δεν περιλαμβάνεται)

  ! Κρατήστε τη ράβδο εμβόλου και τη βάση φυσιγγίου καθαρές από υπολείμματα υλικού στεγανοποίησης

  ! Αφαιρέστε την μπαταρία, πριν να τοποθετήσετε και πριν να αφαιρέσετε τον κύλινδρο σιλικόνης

  ! Ο κύλινδρος με το υλικό στεγανοποίησης πρέπει να χρησιμοποιείται μόνο με τη βάση φυσιγγίου B

  Για να τον εισαγάγετε:
  - Κόψτε το άκρο του κυλίνδρου υπό γωνία 45˚, εάν χρειάζεται ⑫a

  ! Αν το άνοιγμα στο ακροφύσιο είναι μικρό, θα χρειάζεται περισσότερη δύναμη ώθησης για να βγει το υλικό στεγανοποίησης
  - Περιστρέψτε το ένθετο πίεσης C προς τα εμπρός, για να σπάσετε την εσωτερική σφράγιση του κυλίνδρου ⑫b

  ! Αν δεν σπάσει η εσωτερική σφράγιση μπορεί να προκληθεί διαρροή υλικού από το πίσω μέρος του κυλίνδρου
  - Πιάστε σταθερά το εργαλείο και τραβήξτε τη λαβή του εμβόλου G προς τα πίσω ⑫c
  - Τοποθετήστε το επίπεδο άκρο του κυλίνδρου στη βάση φυσιγγίου B και, στη συνέχεια, χαμηλώστε το ακροφύσιο
  - Σπρώξτε τη λαβή της ράβδου εμβόλου G προς τα εμπρός μέχρι το έμβολο A να ακουμπήσει στον κύλινδρο

  ! Βεβαιωθείτε ότι ο κύλινδρος είναι πλήρως τοποθετημένος και ασφαλισμένος και στα δύο άκρα
  - Περιστρέψτε τη βάση του φυσιγγίου B στην επιθυμητή γωνία

  Αφαίρεση:
  - Τραβήξτε προς τα πίσω τη λαβή της ράβδου του εμβόλου G
  - Σηκώστε τον κύλινδρο προς τα επάνω και αφαιρέστε τον.
- Τοποθέτηση/αφαίρεση της ράβδου εμβόλου 544 mm ⑬

  ! Αφαιρέστε την μπαταρία, πριν να αλλάξετε τη ράβδο εμβόλου.

  ! Η ράβδος εμβόλου Q 544 mm πρέπει να χρησιμοποιείται μόνο με το έμβολο P 50 mm

  Τοποθέτηση:

- Εισαγάγετε πλήρως τη ράβδο εμβόλου Q στο άνοιγμα
- Γυρίστε το έμβολο P των 50 mm δεξιόστροφα για να το ασφαλίσετε

Αφαίρεση:

- Γυρίστε το έμβολο P 50 mm αριστερόστροφα για να το αφαιρέσετε
- Τραβήξτε τη ράβδο εμβόλου Q πλήρως έξω από το άνοιγμα

• Εγκατάσταση/αφαίρεση του σωλήνα αλουμινίου ⑭

! Αφαιρέστε την μπαταρία, πριν να αφαιρέσετε ή να τοποθετήσετε τον σωλήνα αλουμινίου

! Ο σωλήνας αλουμινίου T των 600 ml πρέπει να χρησιμοποιείται μόνο με ράβδο εμβόλου Q 544 mm

- Τοποθετήστε τον σωλήνα αλουμινίου T στο κολάρο τοποθέτησης E
- Περιστρέψτε τον σωλήνα αλουμινίου T δεξιόστροφα για να τον εγκαταστήσετε και σφίξτε τον καλά
- Περιστρέψτε τον σωλήνα αλουμινίου T αριστερόστροφα για να τον αφαιρέσετε

• Συσκευασία λουκάνικου (δεν περιλαμβάνεται)

! Κρατήστε τη ράβδο εμβόλου και τον σωλήν αλουμινίου καθαρά από υπολείμματα υλικού στεγανοποίησης

! Αφαιρέστε την μπαταρία πριν να τοποθετήσετε ή να αφαιρέσετε τη συσκευασία λουκάνικου

! Η συσκευασία λουκάνικου πρέπει να χρησιμοποιείται μόνο με σωλήνα αλουμινίου T

- Αφαιρέστε το καπάκι του ακροφυσίου S και το ακροφύσιο R, εάν χρειάζεται
- Πιάστε σταθερά το εργαλείο και τραβήξτε τη λαβή της ράβδου του εμβόλου G προς τα πίσω
- Τοποθετήστε τη συσκευασία λουκάνικου στον σωλήνα και κόψτε το περίβλημα ⑮a
- Τοποθετήστε το ακροφύσιο R στο καπάκι του ακροφυσίου S, με την άκρη του ακροφυσίου στραμμένη προς τα έξω ⑮b
- Βιδώστε το καπάκι του ακροφυσίου S στον σωλήνα T
- Κόψτε την άκρη του ακροφυσίου, για κατάλληλη εφαρμογή
- Σπρώξτε τη λαβή της ράβδου εμβόλου G προς τα εμπρός, μέχρι το έμβολο P να ακουμπήσει στη συσκευασία λουκάνικου

• Κράτημα και καθοδήγηση του εργαλείου ⑯

! Όταν εργάζεστε, να κρατάτε πάντα το εργαλείο από τις περιοχές της λαβής, με γκρι χρώμα.

- Μην καλύπτετε τις σχισμές εξαερισμού M

ΣΥΝΤΗΡΗΣΗ/ΣΕΡΒΙΣ

• Να διατηρείτε πάντα το εργαλείο καθαρό (ειδικά τις σχισμές εξαερισμού M ②)

! Να αφαιρείτε την μπαταρία από το εργαλείο πριν από τον καθαρισμό

- Καθαρίστε το εργαλείο με ένα στεγνό, μαλακό πανί
- Αφαιρέστε εντελώς το υλικό στεγανοποίησης από τη ράβδο εμβόλου, τη βάση φυσιγγίου και τον σωλήνα

• Αποθήκευση

! Αφαιρέστε την μπαταρία από το εργαλείο πριν το αποθηκεύσετε

- Καθαρίστε σχολαστικά το εργαλείο προτού το αποθηκεύσετε.

• Εάν το μηχάνημα δεν λειτουργεί παρά την προσοχή που δίδεται κατά την κατασκευή και τις διαδικασίες ελέγχου, πρέπει η επισκευή να πραγματοποιηθεί από ένα κέντρο εξυπηρέτησης μετά την πώληση για μηχανήματα ισχύος SKIL

- Αποστείλετε το μηχάνημα, χωρίς να το αποσυναρμολογήσετε, μαζί με την απόδειξη αγοράς στον αντιπρόσωπο ή στο πλησιέστερο κέντρο σέρβις της SKIL (οι διευθύνσεις καθώς και το διάγραμμα σέρβις του μηχανήματος αναφέρονται στον ιστότοπο www.skil.com)

• Λαμβάνετε υπόψη ότι οι βλάβες που προκαλούνται λόγω υπερφόρτωσης ή ακατάλληλης χρήσης της μηχανής δεν καλύπτονται από την εγγύηση (για τους όρους της εγγύησης της SKIL βλ. www.skil.com ή απευθυνθείτε στο πλησιέστερο κατάστημα πώλησης)

ΠΕΡΙΒΑΛΛΟΝ

Μόνο για τις χώρες της ΕΕ

• Μην απορρίπτετε τις ηλεκτρικές μηχανές, τα παρελκόμενα και τη συσκευασία στα οικιακά απορρίμματα

- Σύμφωνα με την ευρωπαϊκή οδηγία 2012/19/ΕΚ, σχετικά με τα απόβλητα ηλεκτρικού και ηλεκτρονικού εξοπλισμού, και την ενσωμάτωσή της στο εθνικό δίκαιο, τα άχρηστα ηλεκτρικά εργαλεία πρέπει να συλλέγονται ξεχωριστά και να επιστρέφονται σε εγκατάσταση αποβλήτων για ανακύκλωση με τρόπο φιλικό προς το περιβάλλον
- Το σύμβολο ⑥ θα σας το θυμίσει αυτό, όταν έρθει η ώρα της απόρριψης

! Πριν από την απόρριψη, καλύψτε τους ακροδέκτες της συστοιχίας μπαταριών με μονωτική ταινία για να αποτρέψετε το βραχυκύκλωμά τους

ΘΟΡΥΒΟΣ/ΔΟΝΗΣΗ

• Στάθμη ηχητικής πίεσης L_{pA}, στάθμη ηχητικής ισχύος L_{WA}, τιμές δόνησης a_h (συνεχείς δονήσεις), p_F (επαναλαμβανόμενες δονήσεις κρούσης) και αβεβαιότητα K που προσδιορίστηκαν σύμφωνα με τα 62841-1:2015/A1:2025:

Θόρυβος	
Στάθμη ηχητικής πίεσης (L_{pA})	L_{pA}=58 dB(A) K=3 dB
Στάθμη ηχητικής ισχύος (L_{WA})	L_{WA}=66 dB(A) K=3 dB
Κραδασμοί	
συνεχείς δονήσεις (a_h)	a_h=0,1 m/s^2 K=1,5 m/s^2
επαναλαμβανόμενες δονήσεις (p_F)	p_F=7 m/s^2 K=0,3 m/s^2

• Οι δηλωθείσες τιμές εκπομπής κραδασμών και οι δηλωθείσες τιμές εκπομπής θορύβου στα τεχνικά χαρακτηριστικά και τη δήλωση συμμόρφωσης έχουν μετρηθεί σύμφωνα με μια τυποποιημένη μέθοδο κειμένου που προβλέπεται από το πρότυπο EN62841 και μπορούν να χρησιμοποιηθούν για τη σύγκριση ενός εργαλείου με ένα άλλο.
Οι δηλωθείσες συνολικές τιμές δόνησης και οι δηλωθείσες τιμές εκπομπής θορύβου μπορούν επίσης

να χρησιμοποιηθούν σε μια προκαταρκτική αξιολόγηση έκθεσης.
Προειδοποίηση! η τιμή εκπομπής κραδασμών και θορύβου κατά την πραγματική χρήση του ηλεκτρικού εργαλείου μπορεί να διαφέρει από τη δηλωμένη τιμή, ανάλογα με τους τρόπους χρήσης του εργαλείου. Το επίπεδο κραδασμών μπορεί να αυξηθεί πάνω από το επίπεδο που δηλώνεται.
Κατά την αξιολόγηση της έκθεσης σε δονήσεις για τον προσδιορισμό των μέτρων ασφαλείας που απαιτούνται από την Οδηγία 2002/44/ΕΚ για την προστασία των ατόμων που χρησιμοποιούν τακτικά ηλεκτρικά εργαλεία στην εργασία, η αξιολόγηση της έκθεσης σε δονήσεις θα πρέπει να λαμβάνει υπόψη τις πραγματικές συνθήκες χρήσης και τον τρόπο χρήσης του εργαλείου, συμπεριλαμβανομένων όλων των τμημάτων του κύκλου λειτουργίας, όπως οι χρόνοι κατά τους οποίους το εργαλείο είναι απενεργοποιημένο και όταν λειτουργεί στο ρελαντί επιπρόσθετα στον χρόνο ενεργοποίησης.

RO

Pistol de etanșare 3172

INTRODUCERE

- Scula este destinată etanșării golurilor și fisurilor
- Verificați dacă ambalajul conține toate piesele, așa cum este ilustrat în desen ②
- În cazul în care lipsesc sau sunt deteriorate piese, vă rugăm să contactați distribuitorul
- Citiți și păstrați acest manual de instrucțiuni ③
- Acordați o atenție deosebită instrucțiunilor și avertismentelor de siguranță; nerespectarea acestora poate duce la vătămări grave

DATE TEHNICE ①

[1] Greutate fără pachetul de baterii (greutatea pachetului de baterii poate fi găsită pe www.skil.com) inclusiv:

A Piston împingător de 40 mm
B Suport cartuș
D Tijă de piston de 411 mm
G Mâner tijă piston

[2] Greutate fără pachetul de baterii (greutatea pachetului de baterii poate fi găsită pe www.skil.com) inclusiv:

P Piston de 50 mm
Q Tijă de piston de 544 mm
R Duză (3)
S Capac duză
T Tub de aluminiu de 600 ml

ELEMENTELE SCULEI ②

A Piston împingător de 40 mm
B Suport cartuș
C Tijă de perforare
D Tijă de piston de 411mm
E Colier de montare
F Cârlig de agățare
G Mâner tijă piston
H Rotiță de selectare a vitezei
J Comutatorul de declanșare
K Mâner principal
L Indicator nivel încărcare baterie
M Fantele de ventilație
N Șurub
P *Piston de 50mm
Q *Tijă de piston de 544mm
R *Duză (3)
S *Capac duză
T *Tub de aluminiu de 600 ml

***NU ESTE INCLUS ÎN VERSIUNEA STANDARD**

SIGURANȚĂ

AVERTISMENTE GENERALE PRIVIND SIGURANȚA SCULELOR ELECTRICE

⚠ Avertisment! Citiți toate avertismentele de siguranță, instrucțiunile, ilustrațiile și specificațiile furnizate cu această sculă electrică. Nerespectarea tuturor instrucțiunilor enumerate mai jos poate duce la șocuri electrice, incendii și/sau vătămări grave.

PĂSTRAȚI TOATE AVERTISMENTELE ȘI INSTRUCȚIUNILE PENTRU CONSULTARE ULTERIOARĂ.

Termenul „sculă electrică" din avertismente se referă la scula dvs. electrică alimentată de la rețea (cu cablu) sau la scula dvs. electrică alimentată cu baterie (fără cablu).

1) SIGURANȚA ZONEI DE LUCRU

a) Păstrați zona de lucru curată și bine luminată. Zonele aglomerate sau întunecate favorizează producerea accidentelor.

b) Nu puneți în funcțiune sculele electrice în atmosfere explozive, cum ar fi în prezența lichidelor, gazelor sau a pulberilor inflamabile. Sculele electrice creează scântei, care pot aprinde pulberile sau gazele.

c) Țineți copiii și trecătorii la distanță în timp ce folosiți o sculă electrică. Distragerile vă pot face să pierdeți controlul.

2) SIGURANȚA ELECTRICĂ

a) Ștecherele sculelor electrice trebuie să corespundă cu priza de rețea electrică. Nu modificați niciodată ștecherul în vreun fel. Nu utilizați adaptoare de priză cu scule electrice împământate. Ștecherele nemodificate și prizele adecvate vor reduce riscul de electrocutare.

b) Evitați contactul corpului cu suprafețele legate la împământare, cum sunt țevile, caloriferele, mașinile de gătit și frigiderele. Există un risc crescut de șoc electric dacă corpul dumneavoastră este legat la pământ sau împământat.

c) Nu expuneți sculele electrice la ploaie sau la condiții umede. Pătrunderea apei într-o sculă electrică va crește riscul de electrocutare

d) Nu abuzați de cablu. Nu utilizați niciodată cablul pentru a transporta, trage sau deconecta scula electrică. Țineți cablul departe de căldură, ulei, margini ascuțite sau piese în mișcare. Cablurile electrice deteriorate sau încâlcite cresc riscul de electrocutare.

e) **Atunci când folosiți o unealtă electrică în aer liber, utilizați un prelungitor adecvat pentru utilizare în aer liber.** Utilizarea unui cablu adecvat pentru utilizare în aer liber reduce riscul de electrocutare.

f) **În cazul în care este inevitabilă utilizarea unei scule electrice într-o locație umedă, utilizați o sursa cu întrerupător de circuit cu împământare (GFCI).** Utilizarea unui întrerupător GFCI reduce riscul de electrocutare.

3) SIGURANȚA PERSONALĂ

a) **Păstrați-vă vigilența, urmăriți ceea ce faceți și apelați la bunul simț când utilizați o sculă electrică. Nu utilizați o sculă electrică când sunteți obosit sau sub influența drogurilor, a alcoolului sau a medicației.** Un moment de neatenție în timp ce utilizați sculele electrice se poate solda cu vătămări grave.

b) **Utilizați echipamente individuale de protecție. Purtați întotdeauna echipament de protecție ocular㠖.** Echipamentele de protecție, cum ar fi masca de praf, bocancii de protecție antiderapanți, casca sau antifoanele utilizate în condiții corespunzătoare, vor reduce vătămările corporale.

c) **Preveniți pornirea neintenționată. Asigurați-vă că întrerupătorul este în poziția oprit înainte de a conecta scula la o sursă de alimentare și/sau set de acumulatori, înainte de a ridica sau transporta scula.** Transportul sculelor electrice cu degetul pe întrerupător sau cu alimentarea cu energie electrică pornită predispune la accidente.

d) **Îndepărtați orice cheie sau cheie de reglare înainte de a porni scula electrică.** O cheie lăsată într-o piesă rotativă a sculei electrice poate duce la accidente.

e) **Nu exagerați. Păstrați-vă stabilitatea și echilibrul în orice moment.** Astfel veți avea un control mai bun asupra sculei electrice în situații neașteptate.

f) **Îmbrăcați-vă corespunzător. Nu purtați haine largi sau bijuterii. Păstrați părul și hainele departe de părțile mobile.** Îmbrăcămintea largă, bijuteriile sau părul lung se pot prinde în piesele în mișcare.

g) **Dacă sunt prevăzute dispozitive pentru conectarea instalațiilor de aspirare și colectare a prafului, asigurați-vă că acestea sunt conectate și utilizate corespunzător.** Utilizarea dispozitivelor colectoare de praf poate reduce pericolele legate de praf.

h) **Nu lăsați familiaritatea dobândită prin utilizarea frecventă a uneltelor să vă permită să vă lăsați în voia sorții și să ignorați principiile de siguranță.** Un gest neglijent poate cauza răni grave într-o fracțiune de secundă.

4) UTILIZAREA ȘI ÎNGRIJIREA SCULELOR ELECTRICE

a) **Nu forțați scula electrică. Utilizați scula electrică corespunzătoare pentru aplicația dumneavoastră.** Scula electrică adecvată va face o treabă mai bună și mai sigură când este utilizată conform specificațiilor pentru care a fost concepută.

b) **Nu utilizați scula electrică dacă întrerupătorul nu comută pe pozițiile pornit și oprit.** Orice sculă electrică ce nu poate fi controlată de la întrerupător este periculoasă și trebuie reparată.

c) **Deconectați ștecherul de la sursa de alimentare și/ sau pachetul de baterii, dacă este detașabil, din scula electrică înainte de a face orice reglaje, de a schimba accesorii sau de a depozita uneltele electrice.** Astfel de măsuri preventive reduc riscul de pornire accidentală a sculei electrice.

d) **Depozitați sculele electrice într-un loc inaccesibil copiilor și nu permiteți utilizarea sculei electrice de persoane nefamiliarizate cu aceasta sau cu aceste instrucțiuni.** Sculele electrice sunt periculoase în mâinile utilizatorilor neinstruiți.

e) **Întrețineți sculele electrice și accesoriile. Verificați dacă există abateri de la coaxialitate sau îndoiri ale pieselor în mișcare, deteriorări ale pieselor și orice altă situație care poate afecta funcționarea sculelor electrice. În caz de deteriorare, reparați scula electrică înainte de utilizare.** Multe accidente sunt cauzate de sculele electrice prost întreținute.

f) **Păstrați uneltele de tăiere ascuțite și curate.** Sculele aşchietoare întreținute corespunzător și cu muchii de tăiere ascuțite riscă mai puțin să se îndoaie și sunt mai ușor de controlat.

g) **Utilizați scula electrică, accesoriile și biții de scule etc., în conformitate cu aceste instrucțiuni, ținând cont de condițiile de lucru și de lucrările care urmează să fie efectuate.** Utilizarea sculei electrice pentru operații diferite de cele intenționate s-ar putea solda cu o situație periculoasă.

h) **Păstrați mânerele și suprafețele de prindere uscate, curate și lipsite de ulei și grăsime.** Mânerele și suprafețele de apucare alunecoase nu permit manevrarea în siguranță și controlul asupra sculei în situații neașteptate.

5) UTILIZAREA ȘI ÎNGRIJIREA SCULEI CU BATERIE

a) **Reîncărcați numai cu încărcătorul specificat de producător.** Un încărcător adecvat pentru un tip de set de acumulatori poate prezenta risc de incendiu dacă este utilizat cu alt set de acumulatori.

b) **Utilizați sculele electrice doar cu seturile de acumulatori special menționate.** Utilizarea oricărui alt set de acumulatori prezintă risc de accidente și incendiu.

c) **Când nu se utilizează setul de acumulatori, țineți-l departe de alte obiecte metalice precum clamele de hârtie, monedele, cheile, cuiele, șuruburile sau alte obiecte metalice mici care pot realiza o conexiune între borne.** Scurtcircuitarea bornelor bateriei poate produce arsuri sau un incendiu.

d) **În condiții abuzive se poate scurge lichid din baterie; evitați contactul. Dacă are loc contactul accidental, clătiți cu apă. Dacă lichidul intră în contact cu ochii, efectuați suplimentar un consult medical.** Lichidul scurs din baterie poate produce iritări sau arsuri.

e) **Nu utilizați un set de acumulatori sau o sculă deteriorată sau modificată.** Bateriile deteriorate sau modificate pot prezenta comportament imprevizibil, care poate duce la incendiu, explozie sau risc de vătămare.

f) **Nu expuneți setul de acumulatori la foc sau la temperaturi excesive.** Expunerea la foc sau la temperaturi de peste 130°C poate provoca explozie.

g) **Respectați instrucțiunile de încărcare și nu încărcați setul de acumulatori sau scula în afara intervalului de temperatură specificat în instrucțiuni.** Încărcarea necorespunzătoare sau la temperaturi în afara domeniului specificat poate duce la deteriorarea bateriei și la creșterea riscului de incendiu.

6) SERVICE

a) Apelați numai la o persoană calificată pentru a vă repara scula electrică utilizând numai piese de schimb identice. Astfel se asigură menținerea nivelului de siguranță al sculei electrice.

b) Nu efectuați niciodată operații de service asupra seturilor de acumulatori deteriorați. Depanarea acumulatorilor trebuie să fie efectuată numai de producător sau de prestatorii autorizați de servicii.

INSTRUCȚIUNI DE SIGURANȚĂ PENTRU PISTOLUL DE ETANȘARE CU ACUMULATOR

- **Țineți mâinile departe de zona pistonului și a tijei pistonului pistolului de etanșare.** Degetele pot fi zdrobite între suportul cartușului și piston.
- **Atunci când folosiți pistolul de chituire deasupra capului, nu țineți tija pistonului în calea ochilor sau a capului.** Tija pistonului poate aluneca înapoi în direcția utilizatorului, dacă butonul de eliberare a tijei pistonului este apăsat accidental. Purtați întotdeauna protecție pentru ochi atunci când utilizați pistolul de etanșare.
- **Lucrați întotdeauna într-o zonă bine ventilată și purtați protecție respiratorie adecvată, dacă este necesar.** Fumul de la unele chituri și adezivi poate fi nociv.
- **Pentru a preveni pericolele cauzate de piesele care pot fi proiectate, asigurați-vă că scula nu este utilizată niciodată cu capacul duzei slăbit.** Dacă duza se blochează în timpul utilizării, trebuie să o înlocuiți.
- Nu îndreptați niciodată scula către dumneavoastră sau către altcineva în timpul utilizării.
- **Asigurați-vă că comutatorul de declanșare este în poziția OPRIT atunci când nu este utilizat pentru a evita eliberarea accidentală a materialului.**
- **Utilizați numai accesorii recomandate de producător pentru modelul dumneavoastră.** Utilizarea unor accesorii necorespunzătoare poate cauza riscul de vătămare corporală.

BATERIILE

- **Bateria furnizată, dacă există, este parțial încărcată** (pentru a asigura capacitatea completă a bateriei, încărcați complet bateria în încărcătorul de baterii înainte de a utiliza aparatul electric pentru prima dată)
- **Utilizați numai următorii acumulatori și încărcătoare cu această mașină**
  - Baterie SKIL: BR1*31****
  - Încărcător SKIL: CR1*31****
- Nu utilizați bateria dacă este avariată; aceasta trebuie înlocuită
- Nu dezasamblați bateria
- Nu expuneți mașina/bateria la ploaie
- Temperatură ambiantă admisă (mașină/încărcător/acumulator):
  - în timpul încărcării 4...40°C
  - în timpul funcționării –20...+50°C
  - în timpul depozitării –20...+50°C

EXPLICAȚIA SIMBOLURILOR DE PE MAȘINĂ/BATERIE

③ Citiți manual de instrucțiuni înainte de utilizare

④ Bateriile vor exploda când sunt aruncate în foc, deci nu ardeți bateriile sub niciun motiv

⑤ Depozitați produsul/încărcătorul/bateria în locuri în care temperatura nu va depăși 50 °C

⑥ Nu aruncați sculele electrice și bateriile direct în coșurile de gunoi împreună cu deșeurile menajere

UTILIZAREA

- Încărcarea acumulatorului
  ! citiți avertismentele de siguranță și instrucțiunile care au fost furnizate împreună cu încărcătorul
- Scoaterea/instalarea bateriilor ②
- Indicator nivel încărcare baterie ⑦
  - apăsați butonul indicator al nivelului bateriei L; pentru a afișa nivelul curent al bateriei ⑦a
  ! când nivelul cel mai scăzut al indicatorului bateriei începe să clipească după apăsarea butonului L ⑦b, bateria este descărcată
  ! când 2 niveluri ale indicatorului bateriei încep să clipească după apăsarea butonului L ⑦c, bateria nu se află în intervalul de temperatură de funcționare permis
- Protecția bateriei
  Aparatul este oprit brusc sau împiedicat să fie pornit când
  - **sarcina este prea mare** --> îndepărtați sarcina și reporniți
  - **temperatura bateriei nu se încadrează în intervalul de temperatură de funcționare admisibil de -20 până la +50°C** --> 2 niveluri ale indicatorului nivelului bateriei încep să clipească la apăsarea butonului L ⑦c; așteptați până când bateria a revenit în intervalul de temperatură de funcționare admisibil
  - **bateria este aproape descărcată (pentru a proteja împotriva descărcării profunde)** --> un nivel scăzut al bateriei sau un nivel scăzut intermitent al bateriei ⑦b este afișat de indicatorul nivelului bateriei atunci când apăsați butonul L; încărcați bateria
  ! nu continuați să apăsați pe întrerupătorul pornit/oprit după oprirea automată a mașinii; în caz contrar, bateria poate fi deteriorată
- Controlul vitezei ⑧
  - reglați debitul de material folosind rotița de selectare a vitezei H
  - setarea „1” este cea mai mică viteză, iar setarea „6” este cea mai mare viteză
  ! dacă scula nu funcționează la viteza 1, alegeți o viteză mai mare sau utilizați o deschidere mai mare a duzei
- Pornit/Oprit ⑨
  - apăsați comutatorul de declanșare J pentru a porni scula
  - eliberați comutatorul de declanșare J pentru a opri scula
- Demontarea/montarea tijei pistonului de 411 mm ⑩
  ! scoateți acumulatorul înainte de a schimba tija pistonului
  ! tija pistonului de 411 mm D trebuie utilizată numai cu pistonul de 40 mm A
  Îndepărtarea:
  - rotiți șurubul N în sens invers acelor de ceasornic pentru a-l scoate
  - trageți pistonul de 40mm A în față și scoateți-l
  - trageți tija pistonului D complet înapoi din orificiu

  Instalarea:
  - introduceți tija pistonului D complet în orificiu
  - introduceți pistonul de 40mm A și șurubul N

- rotiți șurubul N în sensul acelor de ceasornic pentru a fixa pistonul A

• Îndepărtarea/instalarea suportului de cartuș
! scoateți acumulatorul înainte de a scoate sau instala suportul de cartuș
! suportul de cartuș B trebuie utilizat numai cu tija pistonului de 411mm D
Îndepărtarea ⑪a:
- rotiți suportul de cartuș B în sens invers acelor de ceasornic pentru a-l scoate

Instalarea ⑪b:
- introduceți suportul de cartuș B în colierul de montare E
- rotiți suportul de cartuș B în sensul acelor de ceasornic pentru a-l instala și strângeți bine
- rotiți colierul de montare E pentru a regla suportul de cartuș B pentru utilizare multi-unghi la 360°

• Tub de etanșare (nu este inclus)
! păstrați tija pistonului și suportul de cartuș libere de orice reziduu de material de etanșare
! scoateți acumulatorul înainte de a introduce sau scoate tubul de etanșare
! tubul de etanșare trebuie utilizat numai cu suportul de cartuș B
Introducerea:
- tăiați vârful tubului la un unghi de 45˚ dacă este necesar ⑫a

! Deschiderile mici ale duzei necesită mai multă forță pentru a împinge materialul de chituire
- Rotiți tija de perforare C înainte pentru a rupe sigiliul interior al tubului ⑫b

! dacă sigiliul interior nu este rupt, materialul se poate scurge din partea din spate a tubului
- Apucați ferm scula și trageți mânerul tijei pistonului G înapoi ⑫c
- Introduceți capătul plat al tubului în suportul cartușului B, apoi coborâți duza
- Împingeți mânerul tijei pistonului G înainte până când pistonul A este lipit de tub

! Asigurați-vă că tubul este așezat complet și fixat la ambele capete
- Rotiți suportul cartușului B la unghiul dorit

Îndepărtarea:
- Trageți mânerul tijei pistonului G înapoi
- Ridicați tubul și scoateți-l

• Instalarea/demontarea tijei pistonului de 544 mm ⑬
! scoateți acumulatorul înainte de a schimba tija pistonului
! Tija pistonului de 544 mm Q trebuie utilizată numai cu pistonul de 50 mm P
Instalarea:
- Introduceți complet tija pistonului Q în orificiu
- Rotiți pistonul de 50 mm P în sensul acelor de ceasornic pentru a-l fixa

Îndepărtarea:
- Rotiți pistonul de 50 mm P în sens invers acelor de ceasornic pentru a-l scoate
- Scoateți complet tija pistonului Q din orificiu

• Instalarea/demontarea tubului de aluminiu ⑭
! Scoateți acumulatorul înainte de a scoate sau de a instala tubul de aluminiu
! Tubul de aluminiu de 600 ml T trebuie utilizat numai cu tija pistonului de 544 mm Q
- Introduceți tubul de aluminiu T în colierul de montare E
- Rotiți tubul de aluminiu T în sensul acelor de ceasornic pentru a-l instala și strângeți bine
- rotiți tubul de aluminiu T în sens invers acelor de ceasornic pentru a-l scoate

• Pachet de cârnați (nu este inclus)
! păstrați tija pistonului și tubul de aluminiu libere de orice reziduuri de material de etanșare
! scoateți setul de acumulatori înainte de a introduce sau scoate pachetul de cârnați
! pachetul de cârnați trebuie utilizat numai cu tubul de aluminiu T
- scoateți capacul duzei S și duza R dacă este necesar
- apucați ferm aparatul și trageți mânerul tijei pistonului G înapoi
- introduceți pachetul de cârnați în tub și tăiați ambalajul ⑮a
- introduceți duza R în capacul duzei S cu vârful duzei orientat spre exterior ⑮b
- înșurubați capacul duzei S pe tubul T
- tăiați vârful duzei pentru o aplicare corespunzătoare
- împingeți mânerul tijei pistonului G înainte până când pistonul P este lipit de pachetul de cârnați

• Ținerea și ghidarea sculei ⑯
! în timp ce lucrați, țineți întotdeauna scula de zonă (zonele) de prindere colorate gri
- păstrați deschise fantele de ventilație M

ÎNTREȚINEREA / SERVICE-UL

• Păstrați întotdeauna aparatul curat (mai ales fantele de ventilație M ②)
! scoateți bateria din scula electrică înainte de curățare
- curățați aparatul cu o cârpă uscată și moale
- îndepărtați complet materialul de etanșare de pe tija pistonului, suportul cartușului și tub

• Depozitarea
! scoate bateria de pe sculă înainte de a o depozita
- Curățați aparatul bine înainte de a-l depozita

• Dacă mașina se defectează în ciuda grijii acordate în procedurile de fabricație și testare, reparația trebuie efectuată de un centru de service post-vânzare pentru mașini electrice SKIL
- trimiteți mașina asamblată împreună cu dovada achiziției la dealerul dumneavoastră sau la cea mai apropiată unitate de service SKIL (adresele, precum și diagrama de service a mașinii sunt listate pewww.skil.com)

• Trebuie să fiți conștienți de faptul că deteriorarea datorată supra-sarcinii sau utilizării incorecte a mașinii va duce la excluderea din garanție (pentru condițiile de garanție SKIL consultați www.skil.com sau întrebați distribuitorul)

MEDIUL ÎNCONJURĂTOR

Numai pentru țările UE

• Nu aruncați mașinile electrice, accesoriile și ambalajele împreună cu deșeurile menajere
- în conformitate cu Directiva Europeană 2012/19/CE privind echipamentele electrice și electronice și modul său de implementare în conformitate cu legislația națională, mașinile electrice care au ajuns la sfârșitul vieții lor trebuie colectate separat și predate unui centru de reciclare ecologică

- simbolul ⑥ vă va aminti acest lucru atunci când apare nevoia de eliminare

! înainte de eliminare, protejați bornele bateriei cu bandă adezivă pentru a preveni scurtcircuitul

ZGOMOT / VIBRAȚII

- Nivelul presiunii acustice L_{pA}, nivelul puterii acustice L_{WA}, valorile vibrațiilor a_h (vibrații continue), p_F (vibrații repetate de șoc) și incertitudinea K determinate în conformitate cu EN 62841-1:2015/A1:2025:

Zgomot	
nivel de presiune sonoră (L_{pA})	L_{pA}=58 dB(A) K=3 dB
Nivel de putere sonoră măsurată (L_{WA})	L_{WA}=66 dB(A) K=3 dB
Vibrație	
vibrații continue (a_h)	a_h=0,1 m/s² K=1,5 m/s²
vibrații de șoc repetate (p_F)	p_F=7 m/s² K=0,3 m/s²

- Valorile emisiilor de vibrații declarate și valorile emisiilor de zgomot declarate indicate în datele tehnice și în declarația de conformitate au fost măsurate în conformitate cu metoda textului standard prevăzută de EN62841 și pot fi utilizate pentru a compara o sculă cu alta.
  Valoarea declarată a emisiilor de vibrații și valoarea (valorile) declarată a emisiilor de zgomot pot fi, de asemenea, utilizate într-o evaluare preliminară a expunerii.
  Avertisment! valoarea emisiilor de vibrații și zgomot în timpul utilizării efective a sculei electrice poate diferi de valoarea declarată în funcție de modul în care este utilizată scula. Nivelul vibrațiilor poate crește peste nivelul declarat.
  Atunci când se evaluează expunerea la vibrații pentru a determina măsurile de siguranță necesare conform directivei 2002/44/CE pentru a proteja persoanele care folosesc regulat unelte electrice în muncă, o estimare a expunerii la vibrații ar trebui să ia în considerare condițiile reale de utilizare și modul în care este folosită scula, inclusiv luând în considerare toate părțile ciclului de operare, cum ar fi momentele când scula este oprită și când funcționează în gol, pe lângă timpul de declanșare.

BG

Пистолет за уплътняване 3172

ВЪВЕДЕНИЕ

- Инструментът е предназначен за запечатване на пролуки и пукнатини
- Проверете дали опаковката съдържа всички части, както е илюстрирано на чертежа ②
- Ако някои части липсват или са повредени, моля, свържете се със своя търговец
- Прочетете и пазете това ръководство за работа ③
- Обърнете специално внимание на инструкциите за безопасност и предупрежденията; неспазването им може да доведе до сериозно увреждане

ТЕХНИЧЕСКИ ДАННИ ①

[1] Тегло без акумулаторна батерия (теглото на акумулаторната батерия може да бъде намерено на www.skil.com)
включително:
A 40 мм бутало
B Държач за патрон
D 411 мм бутален прът
G Ръкохватка на буталния прът
[2] Тегло без акумулаторна батерия (теглото на акумулаторната батерия може да бъде намерено на www.skil.com)
включително:
P 50 мм бутало
Q 544 мм бутален прът
R Дюза (3)
S Капачка на дюзата
T 600 мл алуминиева тръба

ЕЛЕМЕНТИ НА ИНСТРУМЕНТА ②

A 40 мм бутало
B Държач за патрон
C Шиш
D 411 мм бутален прът
E Монтажна яка
F Кука за окачване
G Ръкохватка на буталния прът
H Регулатор за избор на скорост
J Спусък превключвател
K Главна ръкохватка
L Индикатор за нивото на заряд на батерията
M Вентилационни отвори
N Винт
P *50 мм бутало
Q *544 мм бутален прът
R *Дюза (3)
S *Капачка на дюзата
T *600 мл алуминиева тръба
***НЕ Е ВКЛЮЧЕНО СТАНДАРТНО**

БЕЗОПАСНОСТ

ОБЩИ ПРЕДУПРЕЖДЕНИЯ ЗА БЕЗОПАСНОСТ НА ЕЛЕКТРИЧЕСКИ ИНСТРУМЕНТИ

⚠ Предупреждение! Прочетете всички предупреждения за безопасност, инструкции, илюстрации и спецификации предоставени с този електрически инструмент. Неспазването на всички инструкции изброени долу може да доведе до токов удар, пожар и/или сериозно нараняване.

ЗАПАЗЕТЕ ВСИЧКИ ПРЕДУПРЕЖДЕНИЯ И ИНСТРУКЦИИ ЗА БЪДЕЩА СПРАВКА.

Терминът „Електрически инструмент“ в предупрежденията се отнася до захранвани от мрежата (кабелни) електрически инструменти или захранвани чрез батерия (безкабелни) електрически инструменти.

1) БЕЗОПАСНОСТ В РАБОТНАТА ЗОНА

a) Поддържайте работната зона чиста и добре осветена. Разхвърляни или тъмни работни зони пораждат инциденти.

b) Не работете с електрически инструменти в експлозивна атмосфера, като например в присъствието на запалими течности, газ или прах. Електрическият инструмент създава искра, която може да възпламени праха или изпаренията.

c) Дръжте на разстояние децата и страничните лица, докато работите с електрически инструмент. Разсейването може да причини загуба на контрол.

2) ЕЛЕКТРИЧЕСКА БЕЗОПАСНОСТ

a) Щепселите на електрическия инструмент трябва да съответстват на контакта. Никога не модифицирайте щепсела по какъвто и да е начин. Не използвайте какъвто и да е адаптер със заземени електрически инструменти. Немодифицираните щепсели и съответстващите контакти ще намалят риска от електрически шок.

b) Избягвайте контакт на тялото със заземени повърхности, като тръби, радиатори, кухненски печки и хладилници. Съществува повишена опасност от токов удар, ако тялото Ви е заземено.

c) Не излагайте електрическите инструменти на дъжд или влажни условия. Навлизането на вода в електрическия инструмент ще увеличи риска от токов удар

d) Не злоупотребявайте с кабела. Никога не използвайте кабела за пренасяне, изтегляне или изключване от контакта на електрическия инструмент. Дръжте кабела настрана от топлина, масло, остри ръбове или движещи се части. Повредени или оплетени кабели увеличават риска от електрически удар.

e) Когато работите с електрически инструмент на открито, използвайте удължителен кабел подходящ за употреба на открито. Употребата на кабел подходящ за употреба на открито намалява риска от електрически удар.

f) Ако работата с електрическия инструмент на влажно място е неизбежна, използвайте захранване със защитен прекъсвач на веригата при неизправно заземяване (GFCI). Употребата на GFCI намалява риска от електрически удар.

3) ЛИЧНА БЕЗОПАСНОСТ

a) Внимавайте, гледайте какво правите и използвайте здрав разум, когато работите с електрически инструмент. Не използвайте електрически инструмент, когато сте уморени или когато сте под влияние на наркотици, алкохол или лекарства. Момент невнимание по време на работата с електрически инструмент, може да доведе до сериозно лично нараняване.

b) Използвайте лични предпазни средства. Винаги носете защита за очите. Защитно оборудване като прахови маски, не плъзгащи се безопасно обувки, твърда каска или защита за слуха използвана при подходящи условия ще намали риска от лични наранявания.

c) Предотвратете непреднамерено пускане. Уверете се, че ключът е в изключена позиция, преди да свържете към захранване и/или батерия, повдигайки или носейки инструмента. Носейки инструмента, докато пръстът ви е на спусъка или подаването на захранване на инструменти, които са с включен прекъсвач е предпоставка за инциденти.

d) Извадете всеки регулиращ ключ или гаечен ключ, преди да включите захранването. Гаечен или друг ключ оставен закачен към въртящите се части на електрическия инструмент, може да доведе до лично нараняване.

e) Не се протягайте. Запазете правилна стойка и баланс по всяко време. Това позволява по-добър контрол върху електрическия инструмент в непредвидени ситуации.

f) Облечете се подходящо. Не носете свободни дрехи или накити. Дръжте косата и дрехите си далеч от движещи се части. Свободни дрехи, накити или дълга коса, могат да бъдат хванати в движещите се части.

g) Ако са предоставени устройства за свърване на прахоуловител или съоръжения за събиране, уверете се, че те са свързани и са правилно използвани. Употребата на устройства за прах може да намали рисковете свързани с прах.

h) Не позволявайте на рутината, придобита от честата употреба на инструмента, да позволи небрежност небрежни и игнориране на принципите за безопасност при работа с инструмента. Небрежно действие може да причини сериозно нараняване за част от секундата.

4) УПОТРЕБА И ГРИЖА ЗА ЕЛЕКТРИЧЕСКИЯ ИНСТРУМЕНТ

a) Не пресилвайте електрически инструмент. Използвайте правилния електрически инструмент за вашата работа. Правилният електрически инструмент ще свърши работата по-добре и по-безопасно при капацитета за който е проектиран.

b) Не използвайте електрическия инструмент ако ключът не го включва или изключва. Всеки електрически инструмент, който не може да бъде контролиран от ключа е опасен и трябва да бъде поправен.

c) Разкачете щепсела от захранването и/или извадете батерията, ако може да се извади, от електрическия инструмент, преди да извършите настройки, смяна на аксесоари или съхраняване на електрически инструменти. Подобни превантивни мерки за безопасност намаляват риска от случайно стартиране на електрическия инструмента.

d) Дръжте свободния електрически инструмент извън достъпа до деца и не позволявайте хора, които не са запознати с електрическия инструмент или тези инструкции да работят с него. Електрическите инструменти са опасни в ръцете на необучени потребители.

e) Поддръжка на електрически инструменти и аксесоари. Проверете за разместване или блокиране на подвижни части, счупване на части, и всякакви други условия, които могат да повлияят на работата на електрическия инструмент. При повреда ремонтирайте

инструмента преди употреба. Много инциденти са причинени от лошо поддържани електрически инструменти.

f) **Поддържайте режещите инструменти остри и чисти.** Правилно поддържани режещи инструменти, с остри режещи ръбове е по-малко вероятно да се заклещят и по-лесно се контролират.

g) **Използвайте електрическия инструмент, аксесоарите, частите на инструмента и т.н. в съответствие с тези инструкции, като вземете предвид условията на работа и вида работа, която ще бъде извършвана.** Употребата на електрическия инструмент за дейности различни от предназначените може да доведе до опасни ситуации.

h) **Дръжте ръкохватките и повърхностите за захващане сухи, чисти и без масло и грес.** Хлъзгавите ръкохватки и места за захващане не позволяват безопасно боравене и контролиране на инструмента при неочаквана ситуация.

5) **УПОТРЕБА И ГРИЖА ЗА ИНСТРУМЕНТ С БАТЕРИЯ**

a) **Презареждайте само със зарядното устройство определено от производителя.** Зарядно устройство, което е подходящо за един вид акумулаторна батерия може да създаде опасност от пожар, когато се използва с друга акумулаторна батерия.

b) **Използвайте електрически инструменти само със специфично обозначени акумулаторни батерии.** Използването на всяка друга акумулаторна батерия може да създаде риск от нараняване и пожар.

c) **Когато акумулаторните батерии не са в употреба ги дръжте на разстояние от други метални обекти, като кламери, монети, ключове, пирони, отвертки или други малки метални предмети, които могат да направят свързване между клемите.** Свързване на късо на клемите на батерията може да причини изгаряне или пожар.

d) **При условия на злоупотреба , може да се изхвърли течност от батерията. Избягвайте контакт. В случай на инцидентен контакт измийте с вода. Ако течността влезе в контакт с очите, потърсете допълнително медицинска помощ.** Течността изхвърлена от батерията може да причини раздразнение или изгаряния.

e) **Не използвайте акумулаторна батерия или инструмент, които са повредени или модифицирани.** Повредените или модифицираните батерии може да проявят непредсказуемо поведение, което да доведе до пожар, експлозия или риск от нараняване.

f) **Не излагайте батерията или инструмента на огън или прекомерна температура.** Излагане на огън или температури над 130 °C може да причини експлозия.

g) **Следвайте всички инструкции за зареждане и не зареждайте батерията или инструмента извън температурния обхват зададен в инструкциите.** Неправилното зареждане или зареждане извън определения температурен обхват може да повреди батерията и да повиши риска от пожар.

6) **ОБСЛУЖВАНЕ**

a) **Обслужвайте вашия електрически инструмент чрез квалифициран техник, като използвате само идентични резервни части.** Това ще осигури поддържането на безопасност не електрическия инструмент.

b) **Никога не поправяйте повредени акумулаторни батерии.** Ремонтът на акумулаторни батерии трябва да бъде извършван от производителя или оторизиран сервиз.

ИНСТРУКЦИИ ЗА БЕЗОПАСНОСТ ЗА АКУМУЛАТОРЕН ПИСТОЛЕТ ЗА УПЛЪТНЯВАНЕ

- **Дръжте ръцете далеч от буталото и областта на буталния прът на пистолета за уплътняване.** Пръстите ви могат да бъдат смачкани между държача на патрона и буталото.
- **Когато работите с пистолета за уплътняване над главата си, не дръжте буталния прът по посока на очите или главата си.** Буталният прът може да се плъзне обратно в посока на потребителя, ако бутонът за освобождаване на буталото бъде натиснат случайно. Винаги носете предпазни средства за очите, когато използвате пистолета за уплътняване.
- **Винаги работете на правилно вентилирано място и носете подходяща защита на дихателните пътища, ако е необходимо.** Изпаренията от някои материали за уплътнение и лепила могат да бъдат вредни.
- **За да предотвратите опасности, причинени от изхвърчащи части, уверете се, че инструментът никога не се използва с разхлабена капачка на дюзата.** Ако дюзата се запуши по време на употреба, трябва да я смените.
- Никога не насочвайте инструмента към себе си или към други хора по време на употреба.
- **Уверете се, че спусъкът превключвател е в положение OFF (ИЗКЛ.), когато не го използвате, за да избегнете неволно освобождаване на материала.**
- **Използвайте само аксесоари, които са препоръчани от производителя за вашия модел.** Използването на неподходящи аксесоари може да причини риск от нараняване на хора.

АКУМУЛАТОРНИ БАТЕРИИ

- **Доставената в комплекта батерия, ако има, е частично заредена** (за да осигурите пълен капацитет на батерията, заредете напълно батерията в зарядното устройство за батерия, преди да използвате вашата електрическа машина за първи път)
- **Използвайте само следните батерии и зарядни устройства с тази машина**
  - SKIL батерия: BR1*31****
  - SKIL зарядно устройство: CR1*31****
- Не използвайте батерията, когато е повредена; тя трябва да бъде заменена
- Не разглобявайте батерията
- Не излагайте машината/батерията на дъжд
- Допустима температура на околната среда (машина/зарядно устройство/батерия):

- при зареждане 4...40°C
- по време на работа –20...+50°C
- при съхраняване –20...+50°C

ОБЯСНЕНИЕ НА СИМВОЛИТЕ ВЪРХУ МАШИНАТА/ БАТЕРИЯТА

③ Преди употреба прочетете ръководството с инструкции

④ Хвърлен в огън, акумулаторът ще експлодира, така че не изгаряйте акумулатора по каквато и да е причина

⑤ Съхранявайте продукта/зарядното устройство/ батерията в помещения при температури, не по-високи от 50°C

⑥ Не изхвърляйте електрически продукти и батерии заедно с битови отпадъци

УПОТРЕБА

- Зареждане на акумулаторната батерия
  ! прочетете предупрежденията и инструкциите за безопасност, доставени със зарядното устройство
- Изваждане/инсталиране на батерията②
- Индикатор за нивото на заряд на батерията ⑦
  - натиснете бутона за индикатора на нивото на заряд на батерията L, за да покажете текущото ниво на заряд на батерията ⑦a
  ! когато най-ниското ниво на индикатора за батерията започне да мига след натискане на бутона L ⑦b, батерията е разредена
  ! когато 2 нива на индикатора на батерията започнат да мигат след натискане на бутона L ⑦c, батерията не е в допустимия работен температурен диапазон
- Защита на акумулаторната батерия
  Машината внезапно се изключва или не може да се включи, когато
  - **натоварването е прекалено голямо** -> премахнете натоварването и рестартирайте
  - **температурата на батерията не е в допустимия работен температурен диапазон от -20 до +50°C** --> 2 нива на индикатора за ниво на батерията започват да мигат при натискане на бутон L ⑦c; изчакайте, докато батерията се върне в допустимия работен температурен диапазон
  - **батерията е почти празна (за предпазване от дълбоко разреждане)** --> ниско ниво на батерията или мигащо ниско ниво на батерията ⑦b се показва от индикатора за ниво на батерията при натискане на бутон L; заредете батерията
  ! след автоматичното изключване на машината не продължавайте да натискате спусъка, понеже може да се повреди акумулаторната батерия
- Регулатор на скоростта ⑧
  - регулирайте скоростта на подаване на материала чрез колелото за избор на скорост H
  - настройка „1“ е най-ниската скорост, а настройка „6“ е най-високата скорост
  ! ако инструментът не работи на скорост 1, изберете по-висока скорост или използвайте по-голям отвор на дюзата
- Вкл./изкл. ⑨
  - натиснете спусъка превключвател J за да включите инструмента
  - отпуснете спусъка превключвател J, за да изключите инструмента
- Демонтиране/монтиране на буталния прът 411 мм ⑩
  ! извадете акумулаторната батерия, преди да смените буталния прът
  ! буталният прът 411 мм D трябва да се използва само с бутало 40 мм A
  За да демонтирате:
  - завъртете винта N обратно на часовниковата стрелка, за да го демонтирате
  - издърпайте 40 мм бутало A напред и го демонтирайте
  - издърпайте буталния прът D напълно назад от отвора

  За да инсталирате:
  - вкарайте буталния прът D напълно в отвора
  - поставете 40 мм бутало A и винт N
  - завъртете винта N по посока на часовниковата стрелка, за да фиксирате буталото A
- Демонтиране/монтиране на държача на патрона
  ! извадете акумулаторната батерия, преди да демонтирате или монтирате държача на патрона
  ! държачът на патрона B трябва да се използва само с 411 мм бутален прът D
  За да демонтирате ⑪a:
  - завъртете държача на патрона B обратно на часовниковата стрелка, за да го демонтирате

  За да монтирате ⑪b:
  - поставете държача на патрона B в монтажния пръстен E
  - завъртете държача на патрона B по посока на часовниковата стрелка, за да го монтирате и затегнете здраво
  - завъртете монтажния пръстен E, за да регулирате държача на патрона B за използване под ъгъл от 360°
- Туба с уплътнител (не е включена)
  ! поддържайте буталния прът и държача на патрона чисти от остатъци от уплътнителен материал
  ! извадете акумулаторната батерия, преди да поставяте или изваждате тубата с уплътнител
  ! тубата с уплътнител трябва да се използва само с държач за патрона B
  За да поставите:
  - отрежете върха на тубата под ъгъл 45˚, ако е необходимо ⑫a

  ! малките отвори на дюзата изискват повече сила, за да изтласкат уплътнителния материал
  - завъртете шиша C напред, за да счупите вътрешното уплътнение на тръбата ⑫b

  ! неуспехът да се счупи вътрешното уплътнение може да доведе до изтичане на материал от задната част на тубата
  - хванете здраво инструмента и издърпайте дръжката на буталния прът G назад ⑫c
  - поставете плоския край на тубата в държача за патрона B, след което спуснете дюзата
  - избутайте дръжката на буталния прът G напред, докато буталото A се допре до тубата

  ! уверете се, че тубата е напълно поставена и

закрепена в двата края
- завъртете държача на патрона B до желания ъгъл

За да демонтирате:
- издърпайте дръжката на буталния прът G назад
- повдигнете тубата нагоре и я извадете

• Инсталиране/деинсталиране на 544mm бутален прът ⑬
! извадете акумулаторната батерия, преди да смените буталния прът
! 544 мм бутален прът Q трябва да се използва само с 50 мм бутало P

За да инсталирате:
- вмъкнете буталния прът Q докрай в отвора
- завъртете 50 мм бутало P по посока на часовниковата стрелка, за да го закрепите

За да демонтирате:
- завъртете 50 мм бутало P обратно на часовниковата стрелка, за да го премахнете
- издърпайте буталния прът Q напълно от отвора

• Инсталиране/деинсталиране на алуминиевата тръба ⑭
! извадете батерията, преди да премахнете или инсталирате алуминиевата тръба
! 600 мл алуминиева тръба T трябва да се използва само с 544 мм бутален прът Q
- вмъкнете алуминиевата тръба T в монтажния пръстен E
- завъртете алуминиевата тръба T по часовниковата стрелка, за да я инсталирате и затегнете здраво
- завъртете алуминиевата тръба T обратно на часовниковата стрелка, за да я извадите

• Опаковка тип „салам“ (не е включена)
! поддържайте буталния прът и алуминиевата тръба чисти от остатъци от уплътнителен материал
! извадете акумулаторната батерия, преди да поставите или извадите опаковката тип „салам“
! опаковката тип „салам“ трябва да се използва само с алуминиева тръба T
- отстранете капачката на дюзата S и дюзата R, ако е необходимо
- хванете здраво инструмента и издърпайте дръжката на буталния прът G назад
- поставете опаковката тип „салам“ в тръбата и отрежете обвивката ⑮a
- поставете дюзата R в капачката на дюзата S, като върхът на дюзата е насочен навън ⑮b
- завийте капачката на дюзата S върху тръбата T
- отрежете върха на дюзата за подходящо нанасяне
- избутайте дръжката на буталния прът G напред, докато буталото P се допре до опаковката тип „салам“

• Държане и насочване на инструмента ⑯
! по време на работа, винаги дръжте уреда за оцветената(ите) в сиво зона(и) за хващане
- оставяйте вентилационните отвори M непокрити

ПОДДРЪЖКА/СЕРВИЗ

• Винаги поддържайте инструмента чист (особено вентилационните отвори M ②)
! изваждайте батерията от инструмента преди почистване
- почиствайте инструмента със суха, мека кърпа
- отстранявайте напълно остатъците от уплътнителен материал от буталния прът, държача на патрона и тръбата

• Съхранение
! извадете батерията от инструмента, преди да го съхранявате
- почистете изцяло инструмента преди да го съхраните

• Ако машината се повреди въпреки внимателното положено производство и тестване, ремонтът трябва да се извърши от сервизен център за електрически машини SKIL
- изпратете машината в неразглобено състояние заедно с доказателство за покупка на вашия търговец или на най-близкия сервиз на SKIL (адресите, както и сервизната схема на машината, са посочени на www.skil.com)

• Имайте предвид, че повреда поради претоварване или неправилно манипулиране с машината ще бъдат изключени от гаранцията (за условията на гаранцията от SKIL виж на интернет адрес: www.skil.com или попитайте вашия търговец)

ОКОЛНА СРЕДА

Само за страни от ЕС

• Не изхвърляйте електрически машини, аксесоарите и опаковките заедно с битови отпадъци
- съобразно Директивата на ЕС 2012/19/ЕО относно износени електрически и електронни уреди и отразяването ѝ в националното законодателство износените електрически машини следва да се събират отделно и да се предават за рециклиране според изискванията за опазване на околната среда
- за това указва символът ⑥ тогава, когато трябва да бъдат унищожени

! преди да изхвърлите батерията, защитете изводите ѝ с дебела лепенка, за да няма опасност от възникване на късо съединение

ШУМ / ВИБРАЦИИ

• Ниво на звуково налягане L_{pA}, ниво на звукова мощност L_{WA}, стойности на вибрациите a_h (непрекъснати вибрации), p_F (повтарящи се ударни вибрации) и неопределеност K, определени съгласно EN 62841-1:2015/A1:2025:

Шум	
ниво на звуково налягане (L_{pA})	L_{pA}=58 dB(A) K=3 dB
ниво на силата на звука (L_{WA})	L_{WA}=66 dB(A) K=3 dB
Вибрации	
непрекъснати вибрации (a_h)	a_h=0,1 m/s² K=1,5 m/s²
повтарящи се ударни вибрации (p_F)	p_F=7 m/s² K=0,3 m/s²

• Декларираните стойности на емисиите на вибрации и декларираните стойности на шумовите емисии,

посочени в техническите данни и декларацията за съответствие, са измерени в съответствие със стандартен тестов метод, предоставен от EN62841 и могат да се използват за сравняване на един инструмент с друг.
Декларираната стойност на вибрациите и обявената(ите) стойност(и) на шумовите емисии също могат да бъдат използвани при предварителна оценка на експозицията.
ПРЕДУПРЕЖДЕНИЕ! Стойността на емисиите на вибрации и шум при действителна употреба на електроинструмента може да се различава от декларираната стойност в зависимост от начина, по който се използва инструментът. Нивото на вибрации може да се увеличи над посоченото ниво. При оценката на излагането на вибрации за определяне на мерките за безопасност, изисквани от 2002/44/ЕС за защита на лицата, които редовно използват електрически инструменти по време на работа, трябва да се вземе предвид оценката на излагането на вибрации, действителните условия на употреба и начинът на използване на инструмента, включително да се вземат предвид всички части от работния цикъл, като например времето, когато инструментът е изключен и когато работи на празен ход в допълнение към времето на задействане.

SK

Tesniaca pištoľ 3172

ÚVOD

- Nástroj je určený na utesnenie medzier a trhlín
- Skontrolujte, či balenie obsahuje všetky diely podľa obrázku ②
- Ak sú niektoré súčasti poškodené, alebo chýbajú, obráťte sa na vášho predajcu
- Prečítajte a odložte si tento návod na obsluhu ③
- Zvláštnu pozornosť venujte bezpečnostným pokynom a upozorneniam; nedodržanie týchto pokynov môže spôsobiť vážne zranenie

TECHNICKÉ ÚDAJE ①

[1] Hmotnosť bez akumulátora (hmotnosť akumulátora nájdete na www.skil.com) vrátane:

A 40 mm piest
B Držiak tuby
D 411 mm piestová tyč
G Rukoväť piestovej tyče

[2] Hmotnosť bez akumulátora (hmotnosť akumulátora nájdete na www.skil.com) vrátane:

P 50 mm piest
Q 544 mm piestová tyč
R Tryska (3)
S Viečko trysky
T 600 ml hliníková tuba

ČASTI NÁRADIA ②

A 40 mm piest
B Držiak tuby
C Prepichovač
D 411 mm piestová tyč
E Montážna objímka
F Závesný háčik
G Rukoväť piestovej tyče
H Koliesko pre voľbu rýchlosti
J Spínač
K Hlavná rukoväť
L Indikátor nabitia akumulátora
M Vetracie štrbiny
N Skrutka
P * 50 mm piest
Q *544 mm piestová tyč
R *Tryska (3)
S *Viečko trysky
T *600 ml hliníková tuba
***ŠTANDARDNE SA NEDODÁVA**

BEZPEČNOSŤ

VŠEOBECNÉ BEZPEČNOSTNÉ UPOZORNENIA PRE ELEKTRICKÉ NÁRADIE

⚠ Varovanie! Prečítajte si všetky bezpečnostné výstrahy, pokyny, ilustrácie a technické údaje dodané s týmto elektrickým náradím. Nedodržanie nižšie uvedených pokynov môže mať za následok úraz elektrickým prúdom, požiar a/alebo vážne zranenie.

ODLOŽTE SI VŠETKYVAROVANIA A POKYNY PRE BUDÚCE POUŽITIE.

Termín „elektrické náradie“ vo varovaniach znamená váš elektrický prístroj zapojený (cez kábel) do prívodu elektrickej energie alebo napájaný (bezdrôtovo) z akumulátora.

1) BEZPEČNOSŤ PRACOVISKA
a) Udržujte pracovný priestor čistý a dobre osvetlený. Neprehľadné alebo tmavé priestory vedú k nehodám.
b) Nepoužívajte elektrické náradie vo výbušnom prostredí, napríklad v prítomnosti horľavých kvapalín, plynov alebo prachu. Elektrické náradie je zdrojom iskrenia, ktoré môže zapáliť prach alebo výpary.
c) Pri používaní elektrického náradia udržiavajte deti a okolostojace osoby mimo pracoviska. Rozptyľovanie pozornosti môže viesť ku strate kontroly.
2) ELEKTRICKÁ BEZPEČNOSŤ
a) Zástrčka elektrického náradia musí zodpovedať elektrickej zásuvke. Nikdy a žiadnym spôsobom nemodifikujte zástrčku. Nepoužívajte žiadne rozbočovacie zástrčky s uzemneným elektrickým náradím. Neupravené zástrčky a vhodné zásuvky obmedzia nebezpečenstvo úrazu elektrickým prúdom.
b) Zabráňte kontaktu tela s uzemnenými povrchmi, ako sú rúry, radiátory, sporáky a chladničky. Dochádza k zvýšeniu rizika úrazu elektrickým prúdom, ak je vaše telo uzemnené.
c) Nevystavujte elektrické náradie dažďu alebo vlhku. Vniknutie vody do elektrického náradia zvyšuje riziko úrazu elektrickým prúdom
d) Nepoužívajte kábel nesprávnym spôsobom. Nepoužívajte ho na prenášanie, ťahanie alebo odpájanie elektrického náradia. Udržujte kábel v dostatočnej vzdialenosti od zdrojov tepla, oleja, ostrých hrán alebo pohyblivých častí. Poškodená

alebo zamotaná šnúra zvyšuje riziko zasiahnutia elektrickým prúdom.

e) **Ak sa chystáte náradie použiť v exteriéroch, použite výhradne predlžovaciu šnúru vhodnú na použitie v exteriéroch.** Použitie šnúry vhodnej pre použitie v exteriéroch znižuje riziko úrazu elektrickým prúdom.

f) **Ak je používanie elektrického náradia vo vlhkom prostredí nevyhnutné, použite napájanie chránené prerušovačom obvodu uzemnenia (GFCI).** Použitie GFCI znižuje riziko úrazu elektrickým prúdom.

3) BEZPEČNOSŤ OSÔB

a) **Buďte pozorní, sledujte to, čo robíte a používajte zdravý rozum pri práci s elektrickým náradím. Nepoužívajte elektrické náradie, ak ste unavení alebo pod vplyvom drog, alkoholu alebo liekov.** Chvíľková nepozornosť pri práci s elektrickým náradím môže mať za následok vážne zranenie.

b) **Používajte osobné ochranné pomôcky. Vždy používajte ochranu očí.** Ochranné prostriedky ako respirátor, protišmyková bezpečnostná obuv, prilba alebo chrániče sluchu použité za vhodných podmienok znižujú nebezpečenstvo zranenia.

c) **Zabráňte neúmyselnému uvedeniu do prevádzky. Pred pripojením k zdroju napájania a/alebo akumulátoru, pri zdvíhaní alebo prenášaní náradia sa uistite, že prepínač je vo vypnutej polohe.** Prenášanie elektrického náradia s prstom na vypínači alebo aktivácia elektrického náradia, ktoré má zapnutý vypínač, môže viesť k úrazu.

d) **Pred spustením náradia vždy odstráňte nastavovací klin alebo kľúč.** Kľúč alebo klin, ktorý necháte pripevnený k otáčajúcej sa časti elektrického náradia, môže spôsobiť zranenie osôb.

e) **Príliš sa nenaťahujte. Pri práci vždy dodržujte správny postoj a rovnováhu.** To umožňuje lepšiu ovládateľnosť náradia v nečakaných situáciách.

f) **Noste vhodné oblečenie. Nenoste šperky alebo voľný odev. Udržujte vlasy a oblečenie mimo dosahu pohyblivých častí.** Voľný odev, šperky alebo dlhé vlasy môžu byť zachytené pohybujúcimi sa dielmi.

g) **Pokiaľ je náradie vybavené zariadením na zachytávanie prachu a úlomkov materiálu, skontrolujte, či je k náradiu správne pripevnené.** Použitie odsávania prachu môže znížiť nebezpečenstvo, ktoré súvisí s prachom.

h) **Nedovoľte, aby ste sa po získaní skúseností častým používaním náradia stali neobozretnými a ignorovali zásady bezpečnosti.** Nedbalá činnosť môže spôsobiť vážne zranenie za zlomok sekundy.

4) POUŽITIE ELEKTRICKÉHO NÁRADIA A STAROSTLIVOSŤ

a) **Stroj nepreťažujte. Používajte správny typ náradia určený na danú prácu.** Náradie bude pracovať lepšie a bezpečnejšie pri rýchlosti, na ktorú bolo navrhnuté.

b) **Nepoužívajte elektrické náradie, ak sa nedá zapnúť a vypnúť použitím vypínača.** Akékoľvek elektrické náradie, ktoré sa nedá ovládať vypínačom je nebezpečné a musí sa opraviť.

c) **Pred vykonaním akýchkoľvek nastavení, výmenou príslušenstva alebo uskladnením elektrického náradia odpojte zástrčku od zdroja napájania a/alebo odnímateľný akumulátor z náradia.** Takéto preventívne bezpečnostné opatrenia znižujú riziko náhodného spustenia elektrického náradia.

d) **Uchovávajte nepoužívané elektronáradie mimo dosahu detí a nedovoľte, aby osoby neoboznámené s elektrickým náradím alebo s týmito pokynmi náradie používali.** Elektrické náradie je nebezpečné v rukách neskúsených používateľov.

e) **Udržiavajte elektrické náradie a príslušenstvo. Skontrolujte, či nie sú pohyblivé časti nesprávne nastavené alebo uviaznuté, či nedošlo k ich poškodeniu a či nie sú v inom stave, ktorý môže ovplyvniť činnosť elektrického náradia. Ak je elektrické náradie poškodené, nechajte ho pred použitím opraviť.** Veľa úrazov je zapríčinených zle udržiavaným náradím.

f) **Rezacie náradie udržiavajte ostré a čisté.** Starostlivo ošetrované rezné náradia s ostrými čepeľami menej pravdepodobne uviaznu a jednoduchšie sa ovládajú.

g) **Používajte elektrické náradie, príslušenstvo, nadstavce apod. podľa týchto pokynov a rešpektujte pritom pracovné podmienky a vykonávanú činnosť.** Použitie elektrického náradia na iné ako určené účely môže viesť k nebezpečným situáciám.

h) **Udržujte rukoväte a uchopovacie plochy suché, čisté, bez oleja a maziva.** Klzké držadlá a uchopovacie plochy neumožňujú bezpečnú manipuláciu s náradím a jeho ovládanie v nečakaných situáciách.

5) POUŽÍVANIE A STAROSTLIVOSŤ O AKUMULÁTOROVÉ NÁRADIE

a) **Nabíjajte len pomocou nabíjačky špecifikovanej výrobcom.** Nabíjačka, ktorá je vhodná pre jeden typ akumulátora, môže predstavovať pri nabíjaní iného typu akumulátora nebezpečenstvo.

b) **Používajte elektrické náradie iba s výslovne určenými akumulátormi.** Použitie iných typov akumulátorov môže spôsobiť riziko úrazu a požiaru.

c) **Ak sa akumulátor nepoužíva, držte ho mimo iných kovových predmetov, ako sú sponky, mince, kľúče, klince, skrutkovače alebo iné malé kovové predmety, ktoré by mohli navzájom prepojiť kontakty akumulátora.** Skratovanie kontaktov akumulátora môže spôsobiť popáleniny alebo požiar.

d) **Za nevhodných podmienok môže z akumulátora unikať kvapalina. Zabráňte kontaktu. Pri náhodnom kontakte opláchnite vodou. Pri zasiahnutí očí vyhľadajte lekársku pomoc.** Unikajúca kvapalina z akumulátora môže spôsobiť podráždenie pokožky alebo popáleniny.

e) **Nepoužívajte akumulátor alebo náradie, ktoré sú poškodené alebo upravené.** Poškodené alebo upravené akumulátory môžu mať nepredvídateľné chovanie, ktoré môže viesť k požiaru, výbuchu alebo nebezpečenstvu poranenia.

f) **Nevystavujte akumulátor ani náradie ohňu alebo nadmernej teplote.** Pri vystavení ohňu alebo teplote nad 130 °C môže dôjsť k výbuchu.

g) **Dodržujte všetky pokyny pre nabíjanie a nenabíjajte akumulátor alebo náradie mimo rozsah teplôt uvedených v pokynoch.** Nesprávne nabíjanie alebo nabíjanie pri teplotách mimo stanovený rozsah môže poškodiť akumulátor a zvýšiť riziko požiaru.

6) OPRAVA

a) **Náradie zverte do opravy kvalifikovanej osobe, ktorá použije iba originálne náhradné diely.** Zabezpečíte

tak zachovanie bezpečnosti elektrického náradia.

b) Nikdy neopravujte poškodené akumulátory. Servis akumulátorov smie robiť iba výrobca alebo autorizovaní servisní poskytovatelia.

BEZPEČNOSTNÉ POKYNY PRE AKUMULÁTOROVÚ TESNIACU PIŠTOĽ

- **Držte ruky mimo oblasti piestu a piestovej tyče tesniacej pištole.** Medzi držiakom tuby a piestom je možné rozdrviť prsty.
- **Pri práci s tesniacou pištoľou nad hlavou sa uistite, aby sa piestová tyč nenachádzala v oblasti vašich očí alebo hlavy.** Ak dôjde k náhodnému stlačeniu uvoľňovacieho tlačidla piestovej tyče, môže sa táto tyč posunúť späť smerom k používateľovi. Pri použití tesniacej pištole vždy používajte ochranu očí.
- **Vždy pracujte v dobre vetranom priestore a v prípade potreby používajte vhodnú ochranu dýchacích ciest.** Výpary z niektorých tmelov a lepidiel môžu byť škodlivé.
- **Aby ste predišli nebezpečenstvu spôsobenému odletujúcimi časťami, dbajte na to, aby sa náradie nikdy nepoužívalo s uvoľneným viečkom trysky.** Ak sa tryska počas používania zablokuje, musíte ju vymeniť.
- Počas používania nikdy nemierte náradím na seba ani na nikoho iného.
- **Uistite sa, že spúšťací spínač je v polohe OFF, keď sa nepoužíva, aby sa zabránilo neúmyselnému uvoľneniu materiálu.**
- **Používajte iba príslušenstvo, ktoré odporúča výrobca pre váš model.** Použitie nesprávneho príslušenstva môže spôsobiť riziko zranenia osôb.

AKUMULÁTORY

- **Dodaný akumulátor je čiastočne nabitý** (na zaručenie plnej kapacity akumulátora ho pred prvým zapnutím elektrického náradia úplne nabite v nabíjačke)
- **S týmto strojom používajte len nasledujúce akumulátory a nabíjačky**
  - Akumulátor SKIL: BR1*31****
  - Nabíjačka SKIL: CR1*31****
- Nepoužívajte akumulátor, keď je poškodený; musí sa vymeniť
- Akumulátor nerozoberajte
- Nevystavujte stroj/akumulátor dažďu
- Povolená teplota okolia (stroj/nabíjačka/akumulátor):
  - pri nabíjaní 4 až 40 °C
  - pri prevádzke -20 ... +50 °C
  - pri skladovaní -20 ... +50 °C

VYSVETLENIE SYMBOLOV NA STROJI/AKUMULÁTORE

③ Pred použitím si prečítajte návod na použitie

④ Akumulátory po vhodení do ohňa vybuchnú a preto ich nevhadzujte do ohňa zo žiadneho dôvodu

⑤ Výrobok, nabíjačku a akumulátor skladujte na miestach, kde teplota neprekročí 50 °C

⑥ Nevyhadzujte elektrické výrobky a akumulátory do komunálneho odpadu

OBSLUHA

- Nabíjanie akumulátora
  ! prečítajte si bezpečnostné výstrahy a pokyny dodané s nabíjačkou
- Vybratie/inštalácia akumulátora ②
- Indikátor nabitia akumulátora ⑦
  - stlačením tlačidla indikátora úrovne nabitia akumulátora L zobrazíte aktuálnu úroveň nabitia akumulátora ⑦a

  ! keď po stlačení tlačidla L ⑦b začne blikať najnižšia úroveň indikátora nabitia akumulátora, batéria je vybitá

  ! keď po stlačení tlačidla L ⑦c začnú blikať 2 úrovne indikátora nabitia akumulátora, akumulátor nie je v povolenom rozsahu prevádzkovej teploty
- Ochrana akumulátora
  Stroj sa náhle vypína alebo sa nedá zapnúť v prípade, že
  - **záťaž je príliš vysoká** --> odstráňte záťaž a reštartujte
  - **teplota batérie nie je v prípustnom rozsahu prevádzkovej teploty -20 až +50**° C --> 2 úrovne indikátora hladiny batérie začnú blikať po stlačení tlačidla L ⑦c; počkajte, kým sa batéria nevráti v prípustnom rozsahu prevádzkovej teploty
  - **batéria je takmer prázdna (na ochranu pred hlbokým vybitím)** -> nízka úroveň batérie alebo blikanie nízkej úrovne batérie ⑦b zobrazuje indikátor hladiny batérie pri stlačení tlačidla L; nabíjanie batérie

  ! potom, ako sa stroj automaticky vypne, nestláčajte hlavný vypínač; môže sa poškodiť akumulátor
- Ovládanie rýchlosti ⑧
  - nastavte prietok materiálu pomocou kolieska na výber rýchlosti H
  - nastavenie „1“ je najnižšia rýchlosť a nastavenie „6“ je najvyššia rýchlosť

  ! Ak nástroj nefunguje pri rýchlosti 1, vyberte vyššiu rýchlosť alebo použite väčší otvor trysky
- Zapnutý/vypnutý ⑨
  - stlačením spúšťacieho spínača J zapnete náradie
  - uvoľnite spúšťací spínač J, aby ste náradie vypli
- Odstránenie/inštalácia 411 mm piestovej tyče ⑩

  ! pred výmenou piestovej tyče vyberte batériu

  ! 411 mm piestová tyč D sa musí používať iba s piestom A 40 mm

  Odstránenie:
  - otočte skrutku N proti smeru hodinových ručičiek, aby ste ju odstránili
  - vytiahnite 40 mm piest A dopredu a vyberte ho
  - vytiahnite piestovú tyč D úplne dozadu z otvoru

  Inštalácia:
  - vložte piestovú tyč D úplne do otvoru
  - vložte 40 mm piest A a skrutku N
  - otočte skrutku N v smere hodinových ručičiek, aby ste zaistili piest A
- Odstránenie/inštalácia držiaka tuby

  ! pred vybratím alebo inštaláciou držiaka tuby vyberte batériu

  ! držiak tuby B sa musí používať iba s piestom D 411 mm

  Odstránenie ⑪a:
  - Otočte držiak tuby B proti smeru hodinových ručičiek, aby ste ho odstránili

  Inštalácia ⑪b:
  - vložte držiak tuby B do montážnej objímky E
  - na namontovanie držiak tuby B ho otočte v smere hodinových ručičiek a poriadne dotiahnite
  - otočením montážnej objímky E nastavte držiak tuby B pre 360° použitie
- Tuba s tmelom (nie je súčasťou balenia)

  ! uchovávajte piestovú tyč a držiak tuby bez

zvyškov tesniaceho materiálu

! pred vložením alebo vybratím tuby s tmelom vyberte batériu

! tuba s tmelom sa musí používať iba s držiakom tuby B

Vloženie:

- v prípade potreby odrežte špičku tuby pod uhlom 45° ⑫a

! malé otvory trysiek vyžadujú väčšiu silu na vytlačenie tesniaceho materiálu

- otočte prepichovač C dopredu, aby ste prelomili vnútorné tesnenie tuby ⑫b

! zlyhanie vnútorného tesnenia môže spôsobiť únik materiálu zo zadnej časti tuby

- pevne uchopte nástroj a potiahnite rukoväť piestovej tyče G dozadu ⑫c
- vložte plochý koniec tuby do držiaka tuby B a potom sklopte trysku
- zatlačte rukoväť piestovej tyče G dopredu, kým piest A nebude oproti tube

! uistite sa, že tuba je úplne osadená a zaistená na oboch koncoch

- otočte držiak tuby B do požadovaného uhla

Odstránenie:

- potiahnite rukoväť piestovej tyče G dozadu
- zdvihnite tubu a vyberte ju

- Inštalácia/demontáž 544 mm piestovej tyče ⑬

! pred výmenou piestovej tyče vyberte batériu

! 544 mm piestová tyč Q sa musí používať iba s 50 mm piestom P

Inštalácia:

- zasuňte piestovú tyč Q úplne do otvoru
- otočte 50 mm piest P v smere hodinových ručičiek, aby ste ho zaistili

Odstránenie:

- otočte 50 mm piest P proti smeru hodinových ručičiek, aby ste ho odstránili
- vytiahnite piestovú tyč Q úplne z otvoru

- Inštalácia/demontáž hliníkovej tuby ⑭

! pred vybratím alebo inštaláciou hliníkovej tuby vyberte batériu

! 600 ml hliníková tuba T sa musí používať iba s 544 mm piestovou tyčou Q

- vložte hliníkovú tubu T do montážnej objímky E
- otočte hliníkovú tubu T v smere hodinových ručičiek, aby ste ju namontovali, poriadne ju utiahnite
- otočte hliníkovú tubu T proti smeru hodinových ručičiek a odstráňte ju

- Salámové balenie (nie je súčasťou balenia)

! uchovávajte piestovú tyč a hliníkovú tubu bez zvyškov tesniaceho materiálu

! pred vložením alebo vybratím salámového balenia vyberte batériu

! salámové balenie sa musí používať iba s hliníkovou tubou T

- v prípade potreby odstráňte viečko trysky S a trysku R
- pevne uchopte nástroj a potiahnite rukoväť piestovej tyče G dozadu
- vložte salámové balenie do tuby a narežte obal ⑮a
- vložte trysku R do viečka trysky S tak, aby hrot trysky smeroval smerom von ⑮b
- naskrutkujte viečko trysky S na tubu T
- upravte hrot trysky pre správne použitie
- zatlačte rukoväť piestovej tyče G dopredu, kým piest P nebude oproti salámovému baleniu

- Držanie a vedenie nástroja ⑯

! počas práce vždy držte nástroj v oblasti sivého držadla

- udržiavajte vetracie otvory M nezakryté

ÚDRŽBA/SERVIS

- Vždy udržiavajte náradie čisté (najmä ventilačné otvory M ②)

! pred čistením vyberte akumulátor z náradia

- vyčistite nástroj suchou mäkkou handričkou
- úplne odstráňte tesniaci materiál z piestovej tyče, držiaka tuby a tuby

- Skladovanie

! pred uskladnením vyberte akumulátor z náradia

- pred uložením prístroj dôkladne vyčistite

- Ak by sa napriek starostlivosti venovanej výrobným a testovacím postupom vyskytla porucha stroja, opravu by malo vykonať servisné stredisko pre elektrické stroje SKIL
  - pošlite nedemontovaný stroj spolu s dokladom o kúpe svojmu predajcovi alebo najbližšej servisnej stanici SKIL (adresy a servisnú schému stroja nájdete na www.skil.com)
- Uvedomte si, že poškodenie stroja spôsobené preťažením alebo nesprávnym zaobchádzaním bude zo záruky vylúčené (záručné podmienky spoločnosti SKIL nájdete na stránke www.skil.com alebo si ich vyžiadajte u vášho predajcu)

ŽIVOTNÉ PROSTREDIE

Len pre krajiny EÚ

- Nevyhadzujte elektrické stroje, príslušenstvo a obaly spolu s domácim odpadom
  - v súlade s európskou smernicou 2012/19/ES o odpade z elektrických a elektronických zariadení a jej implementácie v súlade s vnútroštátnymi právnymi predpismi musí byť elektrický stroj, ktorý dosiahol koniec svojej životnosti, zbieraný oddelene od ostatného odpadu a musí sa vrátiť do ekologického recyklačného zariadenia
  - symbol ⑥ vám to pripomenie, keď nastane potreba likvidácie

! pred likvidáciou zaizolujte vývody akumulátora hrubou páskou, aby ste zabránili skratu

HLUK / VIBRÁCIE

- Hladina akustického tlaku L_{pA}, hladina zvuku L_{WA}, hodnoty vibrácií a_h (kontinuálne vibrácie), p_F (opakované rázové vibrácie) a neistota K určené podľa EN 62841-1:2015/A1:2025:

Hluk	
úroveň akustického tlaku (L_{pA})	L_{pA} = 58 dB(A) K = 3 dB
úroveň akustického výkonu (L_{WA})	L_{WA} = 66 dB(A) K = 3 dB
Vibrácie	

nepretržité vibrácie (a_h)	a_h = 0,1 m/s² K = 1,5 m/s²
opakované rázové vibrácie (p_F)	p_F = 7 m/s² K = 0,3 m/s²

- Deklarované hodnoty emisií vibrácií a deklarované hodnoty emisií hluku uvedené v technických údajoch a vo vyhlásení o zhode boli merané v súlade so štandardnou textovou metódou stanovenou normou EN62841 a môžu sa použiť na porovnanie jedného náradia s druhým. Deklarované hodnoty emisií vibrácií a deklarované hodnoty emisií hluku sa môžu použiť aj pri predbežnom posúdení expozície.
  VAROVANIE! hodnota emisií vibrácií a hluku počas skutočného používania elektrického náradia sa môže líšiť od deklarovanej hodnoty v závislosti od spôsobov používania náradia. Úroveň vibrácií sa môže zvýšiť nad uvedenú úroveň.
  Pri posudzovaní vystavenia vibráciám na určenie bezpečnostných opatrení požadovaných smernicou 2002/44/ES na ochranu osôb pravidelne používajúcich elektrické náradie v zamestnaní by sa pri odhade vystavenia vibráciám mali zohľadniť skutočné podmienky používania a spôsob používania náradia vrátane zohľadnenia všetkých častí pracovného cyklu, ako sú časy, keď je náradie vypnuté a keď beží naprázdno, okrem času spustenia.

HR

Pištolj za brtvljenje 3172

UVOD

- Alat je namijenjen za brtvljenje praznina i pukotina
- Provjerite sadrži li pakiranje sve dijelove kako je prikazano na crtežu ②
- Ako dijelovi nedostaju ili ako su oštećeni, obratite se dobavljaču
- Pažljivo pročitajte i sačuvajte ove upute za upotrebu ③
- Posebnu pozornost obratite na napomene u vezi sigurnosti i upozorenja. Zanemarivanje napomena u vezi sigurnosti i upozorenja može rezultirati teškim ozljedama

TEHNIČKI PODACI ①

[1)] Težina bez baterijskog modula (težina baterijskog modula navedena je na www.skil.com) uključujući:

A Klip veličine 40 mm
B Držač uloška
D Klipnjača veličine 411 mm rod
G Drška klipnjače

[2)] Težina bez baterijskog modula (težina baterijskog modula navedena je na www.skil.com) uključujući:

P Klip veličine 50 mm
Q Klipnjača veličine 544 mm
R Mlaznica (3)
S Kapica mlaznice
T Aluminijska cijev veličine 600 ml

DIJELOVI ALATA ②

A Klip veličine 40 mm
B Držač uloška
C Probijač
D Klipnjača veličine 411 mm
E Ovratnik za montažu
F Kuka za vješanje
G Drška klipnjače
H Kotačić za odabir brzine
J Okidačka sklopka
K Glavna ručka
L Pokazivač stanja napunjenosti baterije
M Ventilacijski otvori
N Vijak
P *Klip veličine 50 mm
Q *Klipnjača veličine 544 mm
R *Mlaznica (3)
S *Kapica mlaznice
T *Aluminijska cijev veličine 600 ml
***NIJE U STANDARDNOJ OPREMI**

SIGURNOST

OPĆA SIGURNOSNA UPOZORENJA ZA ELEKTRIČNE ALATE

⚠ Upozorenje! Pročitajte sva upozorenja u vezi sigurnosti, sve upute, ilustracije i specifikacije isporučene s ovim električnim alatom. Zanemarivanje uputa navedenih u nastavku može rezultirati električnim udarom, požarom i/ili teškim ozljedama.

SAČUVAJTE SVA UPOZORENJA I SVE UPUTE ZA BUDUĆE POTREBE.

Pojam "električni alat" u upozorenjima odnosi se na električni alat s napajanjem iz električne mreže (s kabelom) ili na električni alat s napajanjem iz baterije (bez kabela).

1) SIGURNOST RADNOG PODRUČJA
a) Radno područje održavajte čistim i dobro osvijetljenim. Pretrpana ili mračna područja izazivaju nezgode.
b) Električnim alatom nemojte rukovati u eksplozivnim atmosferama, primjerice u prisutnosti zapaljivih tekućina, plinova ili prašine. Električni alat stvara iskre koje mogu zapaliti prašinu ili isparenja.
c) Udaljite djecu i promatrače za vrijeme rada s električnim alatom. Ometanja mogu rezultirati gubitkom kontrole nad alatom.
2) ELEKTRIČNA SIGURNOST
a) Utikači električnog alata moraju odgovarati utičnici. Nemojte raditi preinake na utikaču. Utikače adaptera nemojte upotrebljavati s uzemljenim električnim alatima. Nepreinačeni utikači i odgovarajuće utičnice smanjit će rizik od električnog udara.
b) Izbjegavajte kontakt tijela s uzemljenim površinama, kao što su slavine, radijatori, peći i hladnjaci. Rizik od električnog udara je veći ako je tijelo uzemljeno.
c) Nemojte izlagati električne alate kiši ili mokrim uvjetima. Prodiranje vode u električni alat povećat će rizik od strujnog udara
d) Kabel nemojte upotrebljavati nepropisno. Kabel nemojte upotrebljavati za nošenje, povlačenje

ili odvajanje električnog alata od električnog napajanja. Kabel držite podalje od topline, ulja, oštrih rubova ili pokretnih dijelova. Oštećeni ili isprepleteni kabeli povećavaju rizik od električnog udara.

e) Kada električnim alatom radite na otvorenom, upotrebljavajte produžni kabel prikladan za upotrebu na otvorenom. Upotrebom kabela prikladnog za upotrebu na otvorenom smanjuje se rizik od električnog udara.

f) Ako je rad s električnim alatom u vlažnom području neizbježan, upotrebljavajte napajanje s uređajem za zaštitu od dozemnog spoja (GFCI). Upotrebom uređaja za zaštitu od dozemnog spoja smanjuje se rizik od električnog udara.

3) OSOBNA SIGURNOST

a) Budite oprezni, gledajte što radite i vodite se načelima zdravog razuma kada radite s električnim alatom. Električni alat ne upotrebljavajte kad ste umorni ili pod utjecajem droga, alkohola ili lijekova. Trenutak nepažnje tijekom rada s električnim alatima može rezultirati teškim osobnim ozljedama.

b) Upotrebljavajte osobnu zaštitnu opremu. Nosite zaštitu za oči. Zaštitna oprema poput maske za zaštitu od prašine, protuklizne sigurnosne obuće, kacige ili zaštite za sluh upotrijebljena za prikladne uvjete smanjit će tjelesne ozljede.

c) Spriječite nenamjerno pokretanje. Prije spajanja na izvor napajanja i/ili baterijski modul, uzimanja ili nošenja alata uvjerite se da se sklopka nalazi u isključenom položaju. Nošenje električnih alata s prstom na sklopci ili napajanje električnih alata koji imaju uključenu sklopku izaziva nesreće.

d) Prije uključivanja električnog alata, uklonite sve ključeve za podešavanje ili stezne ključeve. Ključ ili ključ za podešavanje ostavljen pričvršćen na rotacijski dio električnog alata može rezultirati tjelesnim ozljedama.

e) Nemojte se naginjati preko alata. Cijelo vrijeme održavajte propisno držanje i ravnotežu. To će omogućiti bolju kontrolu nad električnim alatom u neočekivanim situacijama.

f) Obucite se prikladno. Nemojte nositi široku odjeću i nakit. Kosu i odjeću držite podalje od pokretnih dijelova. Pokretni dijelovi mogu zahvatiti široku odjeću, nakit ili dugu kosu.

g) Ako su uređaji opremljeni priključkom za odvod i sakupljanje prašine, pobrinite se da se propisno spoje i upotrebljavaju. Uporabom uređaja za sakupljanje prašine mogu se smanjiti opasnosti koje se odnose na prašinu.

h) Nemojte dopustiti da vas poznavanje alata stečeno čestom upotrebom učini samodopadnim te da ignorirate sigurnosna načela za alat. Nemarne radnje mogu rezultirati teškim ozljedama u djeliću sekunde.

4) UPOTREBA I NJEGA ELEKTRIČNOG ALATA

a) Nemojte preopterećivati električni alat. Upotrebljavajte propisan električni alat za svoju primjenu. Propisan električni alat bolje će i sigurnije obaviti zadatak brzinom za koju je konstruiran.

b) Nemojte upotrebljavati električni alat ako ga sklopka ne uključuje i isključuje. Svaki električni alat koji se ne može upravljati sklopkom opasan je i potrebno ga je popraviti.

c) Prije podešavanja, promjene pribora ili spremanja alata, izvucite utikač iz izvora napajanja i/ili baterijski modul iz alata, ako se može odvojiti. Takve preventivne sigurnosne mjere smanjuju rizik od iznenadnog pokretanja električnog alata.

d) Nekorištene električne alate skladištite izvan dohvata djece i nemojte dopustiti osobama koje ne poznaju električni alat ili ove upute da rukuju električnim alatom. Električni alati opasni su u rukama neobučenih korisnika.

e) Održavajte električne alate i dodatnu opremu. Provjerite jesu li pokretni dijelovi centrirani ili spojeni, da nema polomljenih dijelova i da nema stanja koja mogu utjecati na rad električnog alata. Ako je oštećen, električni alat dajte na popravak prije upotrebe. Loše održavani električni alati uzrok su mnogih nesreća.

f) Rezne alate održavajte oštrima i čistima. Propisno održavani rezni alati s oštrim reznim bridovima manje su skloni zaglavljivanju i lakši su za upravljanje.

g) Električni alat, pribor i alatne nastavke i slično, upotrebljavajte u skladu s ovim uputama, uzimajući u obzir radne uvjete i zadatak koji je potrebno obaviti. Upotreba električnog alata za radove drukčija od namjenske može rezultirati opasnim situacijama.

h) Rukohvate i površinu rukohvata održavajte suhim, čistim i očišćenim od ulja i masti. Skliski rukohvati i skliske površine rukohvata onemogućuju sigurno rukovanje i upravljanje alatom u neočekivanim situacijama.

5) UPOTREBA I NJEGA BATERIJSKOG ALATA

a) Punjenje obavljajte samo s punjačem kojeg je naveo proizvođač. Punjač koji je prikladan za jedan tip baterijskog modula može izazvati rizik od požara ako ga se upotrebljava s drugim baterijskim modulom.

b) Električni alat upotrebljavajte samo s izričito propisanim baterijskim modulima. Upotreba drugih baterijskih modula može izazvati rizik od ozljeda i požara.

c) Kad se baterijski modul ne upotrebljava, držite ga podalje od drugih metalnih predmeta poput spajalica za papir, kovanica, ključeva, čavala, vijaka ili drugih malih metalnih predmeta koji mogu međusobno spojiti kontakte. Kratko spajanje baterijskih kontakata može prouzročiti opekline ili požar.

d) U slučaju neprimjerene uporabe, baterija može izbaciti tekućinu; izbjegavajte kontakt. Ako slučajno dođe do doticaja, mjesta doticaja isperite vodom. Ako tekućina dođe u doticaj s očima, dodatno potražite pomoć liječnika. Tekućina koju izbaci baterija može prouzročiti nadražaj kože ili opekline.

e) Ne upotrebljavajte baterijski modul ili alat koji je oštećen ili preinačen. Oštećene ili preinačene baterije mogu pokazati nepredvidivo ponašanje koje može rezultirati požarom, eksplozijom ili opasnošću od ozljeda.

f) Baterijski modul ili alat ne izlažite vatri ili visokim temperaturama. Izlaganje vatri ili temperaturi višoj od 130 °C može prouzročiti eksploziju.

g) Pridržavajte se svih uputa za punjenje, a baterijski modul ili alat nemojte puniti izvan raspona temperature navedenog u uputama. Nepropisno punjenje ili punjenje pri temperaturama izvan okvira određenog raspona može oštetiti bateriju i povećati opasnost od požara.

6) SERVISIRANJE

a) Servisiranje električnog alata povjerite kvalificiranom osoblju za popravak koje upotrebljava samo identične zamjenske dijelove. Time će se osigurati održavanje sigurnosti električnog alata.

b) Ne servisirajte oštećene baterijske module. Servisiranje baterijskog modula smiju obavljati samo proizvođač ili ovlašteni serviseri.

UPUTE U VEZI SIGURNOSTI ZA AKUMULATORSKI PIŠTOLJ ZA BRTVLJENJE

- **Držite ruke dalje od područja klipa i klipnjače na pištolju za brtvljenje.** Prsti se mogu prignječiti između držača uloška i klipa.
- **Kada koristite pištolj za brtvljenje iznad glave, pazite da klipnjača be bude na putanji prema vašim očima ili glavi.** Klipnjača može skliznuti natrag prema korisniku ako se gumb za otpuštanje klipa slučajno pritisne. Obvezno nosite zaštitu za oči kada koristite pištolj za brtvljenje.
- **Radite u dobro prozračenom prostoru i nosite odgovarajuću zaštitu za disanje ako je potrebno.** Isparine iz nekih brtvila i ljepila mogu biti štetna.
- **Pazite da alat ne koristite s otpuštenom kapicom mlaznice kako biste spriječili opasnosti uzrokovane odbačenim dijelovima.** Ako se mlaznica začepi tijekom upotrebe, morate je zamijeniti.
- Ne usmjeravajte alat prema sebi ili bilo kome drugome tijekom upotrebe.
- **Pobrinite se da je okidačka sklopka u ISKLJUČENOM položaju kada je ne koristite kako biste izbjegli nehotično oslobađanje materijala.**
- **Koristite samo pribor koju preporučuje proizvođač vašeg modela.** Korištenje neodgovarajućeg pribora može uzrokovati ozljede.

BATERIJE

- **Ako se baterija isporučuje, ona će biti djelomično napunjena** (kako biste osigurali puni kapacitet baterije, prije prve upotrebe električnog stroja bateriju potpuno napunite u punjaču baterije)
- **S ovim strojem upotrebljavajte samo sljedeće baterije i punjače**
  - Baterija marke SKIL: BR1*31****
  - Punjač marke SKIL: CR1*31****
- Nemojte upotrebljavati oštećenu bateriju; oštećenu bateriju potrebno je zamijeniti
- Nemojte rastavljati bateriju
- Stroj/bateriju nemojte izlagati kiši
- Dopuštena temperatura okruženja (uređaj/punjač/baterija):
  - pri punjenju 4...40 °C
  - tijekom rada -20...+50 °C
  - tijekom skladištenja -20...+50 °C

OBJAŠNJENJE SIMBOLA NA UREĐAJU/BATERIJI

③ Prije upotrebe pročitajte upute za upotrebu

④ Baterije mogu eksplodirati ako se odlože u vatru, stoga ih nemojte spaljivati

⑤ Proizvod/punjač/bateriju čuvajte na mjestima gdje temperatura ne prelazi 50 °C

⑥ Električne proizvode i baterije nemojte zbrinjavati s kućnim otpadom

UPOTREBA

- Punjenje baterije
  ! pročitajte sigurnosna upozorenja i upute isporučene s punjačem
- Uklanjanje/ulaganje baterije ②
- Pokazivač stanja napunjenosti baterije ⑦
  - pritisnite gumb indikatora razine napunjenosti baterije L za prikaz trenutačne razine napunjenosti baterije ⑦a
  ! kada nakon pritiska na gumb L ⑦b počne treptati najniža razina indikatora stanja napunjenosti baterije, baterija je prazna
  ! kada nakon pritiska na gumb L ⑦c, počnu treptati 2 razine indikatora stanja baterije, baterija nije u okviru dopuštenog raspona radne temperature
- Zaštita baterije
  Stroj se iznenadno isključuje ili se ne može uključiti, kada je
  - **previsoko opterećenje** --> uklonite opterećenje i ponovno pokrenite
  - **temperatura baterije nije unutar dopuštenog raspona radne temperature od -20 do +50 °C** --> 2 razine indikatora razine baterije počinju treptati pritiskom na gumb L ⑦c; pričekajte dok se baterija ne vrati unutar dopuštenog raspona radne temperature
  - **baterija je gotovo prazna (za zaštitu od dubokog pražnjenja)** --> nakon pritiska gumba L, na indikatoru razine napunjenosti baterije ⑦b prikazuje se niska razina baterije ili trepćuća niska razina baterije; napunite bateriju
  ! nemojte nastaviti pritiskati sklopku za uključivanje/isključivanje nakon što se stroj automatski isključi; time možete oštetiti bateriju
- Regulator brzine ⑧
  - podesite protok materijala pomoću regulatora za odabir brzine H
  - postavka „1“ odgovara najmanjoj brzini, a postavka „6“ najvećoj brzini
  ! Ako alat ne radi pri brzini 1, odaberite veću ili koristite veći otvor mlaznice
- Uključivanje/isključivanje ⑨
  - pritisnite okidačku sklopku J da uključite alat
  - otpustite okidačku sklopku J da isključite alat
- Uklanjanje/ugradnja klipnjače veličine 411 mm ⑩
  ! izvadite baterijski modul prije zamjene klipnjače
  ! Klip D veličine 411 mm smije se koristiti samo s klipom A veličine 40 mm
  Uklanjanje:
  - okrenite vijak N suprotno od smjera kazaljke na satu da biste ga uklonili
  - povucite klip A veličine 40 mm prema naprijed i izvadite ga
  - izvucite klipnjaču D potpuno unatrag iz rupe

  Ugradnja:
  - umetnite klipnjaču D do kraja u rupu
  - umetnite klip A veličine 40 mm i vijak N
  - okrenite vijak N u smjeru kazaljke na satu kako biste pričvrstili klip A
- Uklanjanje/ugradnja držača uloška
  ! Prije uklanjanja ili ugradnje držača uloška uklonite baterijski modul
  ! držač uloška B smije se koristiti samo s klipnjačom D veličine 411 mm
  Uklanjanje ⑪a:

- okrenite držač patrone B suprotno od smjera kazaljke na satu kako biste ga uklonili

Ugradnja ⑪b:

- umetnite držač patrone B u prsten za montažu E
- okrenite držač uloška B u smjeru kazaljke na satu da biste ga ugradili i čvrsto pritegnite
- okrenite prsten za montažu E kako biste prilagodili držač uloška B za korištenje u rasponu kutova od 360°

• Cijev za brtvljenje (nije isporučena)

! na klipu i držaču uloška ne smije biti ostataka materijala za brtvljenje

! prije umetanja ili uklanjanja cijevi za brtvljenje uklonite baterijski modul

! Cijev za brtvljenje smije se koristiti samo s držačem uloška B

Umetanje:

- potrebi odrežite vrh cijevi pod kutom od 45˚ ⑫a

! mali otvori mlaznice zahtijevaju veću silu pri guranju materijala za brtvljenje

- okrenite probijač C prema naprijed kako biste slomili unutarnju brtvu cijevi ⑫b

! ako ne probijete unutarnju brtvu, materijal može iscuriti na stražnjoj strani cijevi

- čvrsto uhvatite alat i povucite dršku klipnjače G unatrag ⑫c
- umetnite ravni kraj cijevi u držač uloška B, a zatim spustite mlaznicu
- gurnite dršku klipnjače G prema naprijed tako da klip A nalegne na cijev

! provjerite je li cijev potpuno sjela na mjesto i je li pričvršćena na oba kraja

- okrenite držač patrone B pod željenim kutom

Uklanjanje:

- povucite dršku klipnjače G unatrag
- podignite cijev i uklonite je

• Ugradnja/uklanjanje klipnjače veličine 544 mm ⑬

! izvadite baterijski modul prije zamjene klipnjače

! Klipnjača Q veličine 544 mm smije se koristiti samo s klipom P veličine 50 mm

Ugradnja:

- Umetnite klipnjaču Q do kraja u rupu
- Okrenite klip P veličine 50 mm u smjeru kazaljke na satu kako biste ga učvrstili

Uklanjanje:

- Okrenite klip P veličine 50 mm u smjeru suprotnom od kazaljke na satu kako biste ga uklonili
- izvucite klipnjaču Q potpuno iz rupe

• Ugradnja/uklanjanje aluminijske cijevi ⑭

! prije uklanjanja ili ugradnje aluminijske cijevi uklonite baterijski modul

! Aluminijska cijev T veličine 600 ml smije se koristiti samo s klipnjačom Q veličine 544 mm

- umetnite aluminijsku cijev T u prsten za montažu E
- okrenite aluminijsku cijev T u smjeru kazaljke na satu kako biste je ugradili i čvrsto je zategnite
- okrenite aluminijsku cijev T u smjeru suprotnom od kazaljke na satu kako biste je uklonili

• Pakiranje kobasica (nije isporučen)

! na klipnjači i aluminijskoj cijevi ne smije biti ostataka materijala za brtvljenje

! prije umetanja ili uklanjanja pakiranja kobasica uklonite baterijski modul

! pakiranje kobasica smije se koristiti samo s aluminijskom cijevi T

- uklonite kapicu mlaznice S i mlaznicu R ako je potrebno
- čvrsto uhvatite alat i povucite dršku klipnjače G unatrag
- umetnite pakiranje kobasica u cijev i prerežite ovitak ⑮a
- umetnite mlaznicu R u kapicu mlaznice S tako da je vrh mlaznice okrenut prema van ⑮ b
- uvrnite kapicu mlaznice S na cijev T
- podrežite vrh mlaznice sukladno primjene
- gurnite dršku klipnjače G prema naprijed tako da klip P nalegne na pakiranje kobasica

• Držanje i vođenje alata ⑯

! alat kod primjene, držati samo na sivo označenim područjima

- ventilacijske otvore M nemojte prekrivati

ODRŽAVANJE/SERVISIRANJE

• Održavajte čistoću alata (posebno ventilacijske otvore M ②)

! izvadite bateriju iz alata prije čišćenja

- očistite alat suhom, mekom krpom
- potpuno uklonite materijal za brtvljenje s klipnjače, držača uloška i cijevi

• Čuvanje

! izvadite bateriju iz alata prije skladištenja

- prije skladištenja dobro očistite alat

• Ako se dogodi da je uređaj neispravan unatoč pažljivoj proizvodnji i testiranju, popravak treba obaviti ovlašteni servisni centar za električne uređaje proizvođača SKIL

- stroj pošaljite u nerastavljenom stanju zajedno s računom o kupnji u najbližu ugovornu servisnu radionicu tvrtke SKIL (adrese i servisni nacrt stroja navedeni su na www.skil.com)

• Imajte na umu da jamstvo ne obuhvaća štete nastale zbog preopterećenja ili nepravilnog rukovanja strojem (za uvjete iz SKIL jamstva posjetite www.skil.com ili upitajte svog zastupnika)

ZAŠTITA OKOLIŠA

Samo za zemlje EU

• Ne odlažite električne strojeve, pribor i ambalažu zajedno s kućnim otpadnim materijalom

- u skladu s europskom Direktivom 2012/19/EZ o otpadnoj električnoj i elektroničkoj opremi i njenoj implementaciji u nacionalno zakonodavstvo, električni strojevi koji su dostigli kraj radnog vijeka moraju se odvojeno prikupljati i slati na ekološki prihvatljivo recikliranje
- na to podsjeća simbol ⑥ kada se javi potreba za odlaganjem

! prije nego bateriju zbrinete u otpad, zaštitite njezine priključke debelom trakom kako biste spriječili kratki spoj

BUKA/VIBRACIJE

• Razina zvučnog tlaka L_{pA}, razina zvučne snage L_{WA}, vrijednosti vibracija a_h (kontinuirane vibracije), p_F (ponovljene udarne vibracije) i nesigurnost K određena prema 62841-1:2015/A1:2025:

Buka

Razina zvučnog tlaka (L_{pA})	L_{pA} = 58 dB(A) K = 3 dB
Razina zvučne snage (L_{WA})	L_{WA} = 66 dB(A) K = 3 dB
Vibracije	
kontinuirane vibracije (a_h)	a_h = 0,1 m/s² K = 1,5 m/s²
ponovljene udarne vibracije (p_F)	p_F = 7 m/s² K = 0,3 m/s²

- Deklarirane ukupne vrijednosti emisije vibracija i deklarirane vrijednosti emisije buke navedene u tehničkim podacima izjavi o sukladnosti izmjerene su u skladu sa standardnom metodom ispitivanja u skladu s EN62841 i mogu se koristiti za usporedbu jednog alata s drugim.
  Deklarirana vrijednost emisije vibracija i deklarirana vrijednost emisije buke mogu se upotrijebiti i u preliminarnoj procjeni izloženosti.
  Upozorenje! Vrijednost emisije vibracija i buke tijekom stvarne uporabe električnog alata može se razlikovati od deklarirane vrijednosti ovisno o načinu korištenja alata. Razina vibracija može se povećati iznad navedene razine.
  Prilikom procjene izloženosti vibracijama kako bi se utvrdile sigurnosne mjere koje zahtijeva 2002/44/EZ za zaštitu osoba koje redovito koriste električne alate na radnom mjestu, procjena izloženosti vibracijama treba uzeti u obzir stvarne uvjete uporabe i način na koji se alat koristi, uključujući uzimajući u obzir sve dijelove radnog ciklusa, kao što su vremena kada je alat isključen i kada radi u praznom hodu uz vrijeme aktiviranja.

SRB

Pištolj za zaptivanje 3172

UVOD

- Alat je predviđen za zaptivanje razmaka i pukotina
- Proverite da li pakovanje sadrži sve delove kao što je ilustrovano na crtežu ②
- U slučaju da delovi nedostaju ili su oštećeni, kontaktirajte svog prodavca
- Pročitajte i sačuvajte ovaj priručnik sa uputstvima ③
- Posebno obratite pažnju na uputstva o bezbednosti i upozorenja; ukoliko ih ne sledite može da dođe do ozbiljnih povreda

TEHNIČKI PODACI ①

[1] Težina bez akumulatora (težina akumulatora može da se nađe na www.skil.com)
obuhvatajući:
A 40 mm klip
B Držač kertridža
D 411 mm šipka klipa
G Drška šipke klipa
[2] Težina bez akumulatora (težina akumulatora može da se nađe na www.skil.com)
obuhvatajući:
P 50 mm klip
Q 544 mm šipka klipa
R Mlaznica (3)
S Kapica mlaznice
T 600 mL aluminijumska cev

ELEMENTI ALATA ②

A 40 mm klip
B Držač kertridža
C Probijač
D 411 mm šipka klipa
E Montažna kragna
F Kuka za vešanje
G Drška šipke klipa
H Točkić za biranje brzine
J Okidač
K Glavna drška
L Indikator nivoa baterije
M Ventilacioni otvori
N Vijak
P * 50 mm klip
Q * 544 mm šipka klipa
R * Mlaznica (3)
S * Kapica mlaznice
T * 600 mL aluminijumska cev
*** NIJE STANDARDNO PRILOŽENO**

BEZBEDNOST

OPŠTA UPOZORENJA O BEZBEDNOSTI ZA ELEKTRIČNI ALAT

⚠ **Upozorenje! Pročitajte sva bezbednosna upozorenja, uputstva, ilustracije i specifikacije priložene uz ovaj električni alat. Zanemarivanje uputstava navedenih u nastavku može da izazove strujni udar, požar i/ili teške povrede.**

SAČUVAJTE SVA UPOZORENJA I UPUTSTVA ZA BUDUĆU REFERENCU.

Pojam "električni alat" u upozorenjima se odnosi na vaš električni alat na strujni pogon (s kablom) ili električni alat na baterijski pogon (bez kabla).

1) BEZBEDNOST RADNOG PODRUČJA
a) Održavajte radno područje čistim i dobro osvetljenim. Pretrpana ili mračna područja izazivaju nesreće.
b) Električnim alatom nemojte da rukujete u eksplozivnim atmosferama, kao na primer u prisustvu zapaljivih tečnosti, gasova ili prašine. Električni alat stvara varnice koje mogu zapaliti prašinu ili isparenja.
c) Držite decu i posmatrače podalje dok radite električnim alatom. Ometanja mogu da rezultuju gubitkom kontrole nad alatom.
2) ELEKTRIČNA BEZBEDNOST
a) Utikač električnog alata mora odgovarati utičnici. Nikad ne modifikujete utikač ni na koji način. Ne koristite adapterske utikače sa uzemljenim električnim alatom. Nemodifikovani utikači i odgovarajuće utičnice umanjiće rizik od strujnog udara.
b) Izbegavajte kontakt tela sa uzemljenim površinama,

kao što su slavine, radijatori, peći i frižideri. Postoji povećan rizik od strujnog udara ako je vaše telo uzemljeno.

c) **Ne izlažite električne alate kiši ili mokrim uslovima.** Prodiranje vode u električni alat povećaće rizik od strujnog udara

d) **Ne zloupotrebljavajte kabl. Kabl nemojte nikada da upotrebljavate za nošenje, povlačenje ili isključivanje električnog alata iz strujnog napajanja. Držite kabl dalje od toplote, ulja, oštrih ivica ili delova koji se kreću.** Oštećen ili upetljan kabl povećava rizik od strujnog udara.

e) **Kad radite električnim alatom na otvorenom prostoru, koristite produžni kabl pogodan za upotrebu na otvorenom prostoru.** Upotreba kabla pogodnog za korišćenje na otvorenom prostoru smanjuje rizik od strujnog udara.

f) **Ako je korišćenje električnog alata na vlažnom mestu neizbežno, koristite izvor napajanja sa zaštitnim uređajem diferencijalne struje (GFCI).** Korišćenje GFCI smanjuje rizik od strujnog udara.

3) **LIČNA BEZBEDNOST**

a) **Budite oprezni, gledajte šta radite i vodite se načelima zdravog razuma kada radite s električnim alatom. Ne koristite električni alat kada ste umorni ili pod uticajem droga, alkohola ili lekova.** Trenutak nepažnje dok rukujete električnim alatima može da rezultuje ozbiljnom telesnom povredom.

b) **Upotrebljavajte ličnu zaštitnu opremu. Uvek nosite zaštitu za oči.** Zaštitna oprema poput maske za zaštitu od prašine, bezbednosne obuće otporne na klizanje, šlema ili zaštite za sluh upotrebljena za odgovarajuće uslove umanjiće telesne povrede.

c) **Sprečite nehotično startovanje. Osigurajte da prekidač bude u isključenom položaju pre povezivanja na izvor napajanja i/ili bateriju, podizanja ili nošenja alata.** Nošenje električnih alata sa prstom na prekidaču ili uključivanje u utičnicu električnih alata čiji prekidač je u uključenom položaju priziva nezgode.

d) **Uklonite ključ za podešavanje pre uključivanja električnog alata.** Ključ koji ostane pričvršćen za rotirajući deo električnog alata može da rezultuje telesnom povredom.

e) **Ne presežite. U svakom trenutku održavajte pravilan položaj nogu i ravnotežu.** Time ćete da omogućite bolju kontrolu nad električnim alatom u neočekivanim situacijama.

f) **Obucite se prikladno. Nemojte da nosite široku odeću ili nakit. Kosu i odeću uvek držite dalje od delova koji se kreću.** Delovi koji se kreću mogu da zahvate široku odeću, nakit ili dugu kosu.

g) **Ako su priložena sredstva za povezivanje na uređaje za ekstrakciju i prikupljanje prašine, osigurajte da budu spojena i pravilno korišćena.** Upotreba uređaja za prašinu može da smanji opasnosti koje izaziva prašina.

h) **Ne dozvolite da zbog poznavanja koje ste stekli kroz čestu upotrebu alata postanete samozadovoljni i ignorišete principe bezbednosti alata.** Nemaran postupak može da izazove ozbiljnu povredu u deliću sekunde.

4) **UPOTREBA I NEGA ELEKTRIČNOG ALATA**

a) **Ne silite električni alat. Koristite odgovarajući električni alat za ono što radite.** Odgovarajući električni alat će da bolje i bezbednije obavi zadatak brzinom za koju je konstruisan.

b) **Nemojte da upotrebljavate električni alat ako se ne uključuje i isključuje pomoću prekidača.** Svaki električni alat koji se ne može kontrolisati prekidačem je opasan i mora se popraviti.

c) **Odvojite utikač od izvora napajanja i/ili akumulator, ako je odvojiv, od električnog alata pre pravljenja podešavanja, menjanja nastavaka ili skladištenja električnog alata.** Takve preventivne sigurnosne mere smanjuju rizik od nehotičnog pokretanja električnog alata.

d) **Električne alate koje ne upotrebljavate skladištite van domašaja dece i nemojte dozvoliti da osobe koje ne poznaju električni alat ili ova uputstva rukuju električnim alatom.** Električni alati su opasni u rukama nekvalifikovanih korisnika.

e) **Održavajte električne alate i dodatnu opremu. Proverite da li su pokretni delovi centrirani ili spojeni, da li ima polomljenih delova i da li postoji stanje koje može da utiče na rad električnog alata. Ako je električni alat oštećen, popravite ga pre upotrebe.** Mnoge nezgode su izazvane loše održavanim električnim alatima.

f) **Održavajte alate koji seku oštrim i čistim.** Pravilno održavani alati za sečenje sa oštrim ivicama za sečenje se ređe zapetljavaju i lakše se kontrolišu.

g) **Koristite električni alat, nastavke i bitove itd. u skladu sa ovim uputstvom, uzimajući u obzir radne uslove i rad koji treba da obavite.** Korišćenje električnog alata za rad drugačiji od predviđenog moglo bi da dovede do opasne situacije.

h) **Održavajte drške i hvatne površine suvim, čistim i bez ulja i masnoće.** Klizave drške i hvatne površine onemogućavaju bezbedno rukovanje i upravljanje alatom u neočekivanim situacijama.

5) **UPOTREBA I ODRŽAVANJE ALATA NA BATERIJE**

a) **Punjenje obavljajte samo punjačem kojeg je naveo proizvođač.** Punjač koji je prikladan za jedan tip akumulatora može da stvori rizik od požara kad se koristi sa nekim drugim akumulatorom.

b) **Koristite električni alat samo sa konkretno imenovanim baterijama.** Upotreba bilo kakvih drugih baterija može da stvori rizik od povrede i požara.

c) **Kad se baterija ne koristi, držite je dalje od drugih metalnih predmeta, poput spajalica, novčića, ključeva, eksera, vijaka ili drugih malih metalnih predmeta koji mogu da naprave spoj jednog terminala sa drugim.** Kratak spoj terminala baterije može da izazove opekotine ili požar.

d) **U ekstremnim uslovima može doći do curenja tečnosti iz baterije; izbegavajte kontakt sa njom. Ako slučajno dođe do kontakta, zahvaćena mesta isperite vodom. Ako tečnost dođe u kontakt s očima, dodatno potražite pomoć lekara.** Tečnost iz baterije može da izazove iritaciju ili opekotine.

e) **Ne koristite bateriju ili alat koji su oštećeni ili modifikovani.** Oštećene ili modifikovane baterije mogu da ispolje nepredvidivo ponašanje, dovodeći do požara, eksplozije ili rizika od povrede.

f) **Ne izlažite bateriju ili alat vatri ili previsokoj temperaturi.** Izlaganje vatri ili temperaturi iznad 130 °C

može izazvati eksploziju.

g) Pratite sva uputstva za punjenje i ne punite bateriju ili alat izvan temperaturnog opsega navedenog u uputstvima. Punjenje na nepravilan način ili na temperaturama izvan navedenog opsega može da ošteti bateriju i poveća rizik od požara.

6) SERVISIRANJE

a) Radove servisiranja prepustite kvalifikovanom servisnom osoblju, koje upotrebljava samo identične zamenske delove. To će osigurati da bezbednost električnog alata bude održana.

b) Nemojte nikada da servisirate oštećene baterije. Servisiranje akumulatora treba da vrši samo proizvođač ili ovlašćeni servis.

SIGURNOSNA UPUTSTVA ZA BEŽIČNI PIŠTOLJ ZA ZAPTIVANJE

- **Držite ruke van područja klipa i šipke klipa na pištolju za zaptivanje.** Prsti mogu da budu zgnječeni između držača kertridža i klipa.
- **Kad radite pištoljem za zaptivanje iznad glave, ne držite šipku klipa na putanji ka očima ili glavi.** Šipka klipa može da sklizne nazad u smeru korisnika, ako se nehotično pritisne dugme za oslobađanje šipke klipa. Uvek nosite zaštitu za oči kad koristite pištolj za zaptivanje.
- **Uvek radite u pravilno provetrenom području i nosite odgovarajuću respiratornu zaštitu ako je neophodno.** Isparenja od nekih zaptivača i adheziva mogu da budu škodljiva.
- **Da biste sprečili opasnosti izazvane delovima koji lete okolo, osigurajte da alat nikad ne radi sa labavom kapicom mlaznice.** Ako se mlaznica blokira tokom upotrebe, morate da je zamenite.
- Nikad ne usmeravajte alat prema sebi niti bilo kome drugom tokom upotrebe.
- **Osigurajte da okidač bude u isključenom položaju kad nije u upotrebi da biste izbegli nehotično oslobađanje materijala.**
- **Koristite samo dodatke koje proizvođač preporučuje za vaš model.** Upotreba neodgovarajućih dodataka može da izazove rizik od povrede ljudi.

BATERIJE

- **Ako je baterija priložena, ona će biti delimično napunjena** (da biste osigurali pun kapacitet baterije, bateriju napunite do kraja u punjaču baterija pre prvog korišćenja električne mašine)
- **Koristite samo sledeće baterije i punjače sa ovom mašinom**
  - SKIL baterija: BR1*31****
  - SKIL punjač: CR1*31****
- Ne koristite bateriju kad je oštećena; treba da je zamenite
- Nemojte da rasklapate bateriju
- Nemojte izlagati mašinu/bateriju kiši
- Dozvoljena ambijentalna temperatura (mašina/punjač/baterija):
  - tokom punjenja od 4 do 40 °C
  - tokom rada od –20 do +50 °C
  - tokom skladištenja od –20 do +50 °C

OBJAŠNJENJE SIMBOLA NA MAŠINI/BATERIJI

③ Pre upotrebe pročitajte uputstvo za upotrebu

④ Baterije mogu da eksplodiraju kad se bace u vatru, stoga nemojte spaljivati baterije ni zbog kog razloga

⑤ Čuvajte proizvod/punjač/bateriju na mestima gde temperatura neće preći 50 °C

⑥ Ne odlažite električne proizvode i baterije zajedno sa otpadnim materijalima iz domaćinstva

UPOTREBA

- Punjenje baterije
  ! pročitajte bezbednosna upozorenja i uputstva priložena uz punjač
- Uklanjanje/instaliranje baterije ②
- Indikator nivoa baterije ⑦
  - pritisnite dugme indikatora nivoa baterije L da bi se prikazao trenutni nivo baterije ⑦a
  ! kad najniži nivo na indikatoru baterije počne da bljeska nakon pritiska na dugme L ⑦b, baterija je prazna
  ! kad 2 nivoa na indikatoru baterije počnu da bljeskaju nakon pritiska na dugme L ⑦c, baterija nije unutar dozvoljenog opsega radne temperature
- Zaštita baterije
  Mašina se iznenada isključuje ili ne može da se uključi u sledećim slučajevima
  - **opterećenje je preveliko** --> uklonite opterećenje i ponovo pokrenite
  - **temperatura baterije nije u dozvoljenom opsegu radne temperature od -20 do +50 °C** --> 2 nivoa na indikatoru nivoa baterije počinju da bljeskaju kad pritisnete dugme L ⑦c; sačekajte dok se baterija ne vrati u dozvoljeni opseg radne temperature
  - **baterija je skoro prazna (radi zaštite od prekomernog pražnjenja)** --> nizak nivo baterije ili bljeskanje za nizak nivo baterije ⑦b se prikazuje na indikatoru nivoa baterije kad se pritisne dugme L; napunite bateriju
  ! nemojte nastaviti da pritiskate prekidač za uključivanje/isključivanje nakon automatskog isključivanja mašine; baterija se može oštetiti
- Kontrola brzine ⑧
  - podesite stopu protoka materijala pomoću točkića za biranje brzine H
  - postavka „1“ je najmanja brzina, a postavka „6“ je najveća brzina
  ! ako alat ne radi na brzini 1, izaberite veću brzinu ili koristite veći otvor mlaznice
- Uključivanje/isključivanje ⑨
  - pritisnite okidač J da biste uključili alat
  - pustite okidač J da biste isključili alat
- Uklanjanje/instaliranje 411 mm šipke klipa ⑩
  ! izvadite akumulator pre zamenjivanja šipke klipa
  ! 411 mm šipka klipa D sme da se koristi samo sa 40 mm klipom A
  Za uklanjanje:
  - okrenite vijak N suprotno kazaljki na satu da biste ga uklonili
  - povucite 40 mm klip A unapred i izvadite ga
  - povucite šipku klipa D potpuno unazad iz rupe

  Za instalaciju:
  - umetnite šipku klipa D potpuno u rupu
  - umetnite 40 mm klip A i vijak N
  - okrenite vijak N u smeru kazaljke na satu da biste učvrstili klip A
- Uklanjanje/instaliranje držača kertridža

! izvadite akumulator pre uklanjanja ili instaliranja držača kertridža
! držač kertridža B sme da se koristi samo sa 411 mm šipkom klipa D
Za uklanjanje ⑪a:
- okrenite držač kertridža B suprotno kazaljki na satu da biste ga uklonili

Za instalaciju ⑪b:
- umetnite držač kertridža B u montažnu kragnu E
- okrenite držač kertridža B u smeru kazaljke na satu da biste ga instalirali i čvrsto zategnuli
- rotirajte montažnu kragnu E da biste podesili držač kertridža B za 360° upotrebu pod više uglova

• Cev za zaptivanje (nije priložena)
! držite šipku klipa i držač kertridža bez bilo kakvog ostatka zaptivnog materijala
! izvadite akumulator pre umetanja ili vađenja cevi za zaptivanje
! cev za zaptivanje sme da se koristi samo sa držačem kertridža B
Za umetanje:
- odsecite vrh cevi pod uglom od 45˚ ako je potrebno ⑫a

! mali otvori mlaznica zahtevaju veću silu da bi se izgurao zaptivni materijal
- rotirajte probijač C unapred da biste probili unutrašnji pečat cevi ⑫b

! neprobijanje unutrašnjeg pečata može da izazove curenje materijala iz zadnje strane cevi
- čvrsto uhvatite alat i povucite dršku šipke klipa G nazad ⑫c
- umetnite pljosnati kraj cevi u držač kertridža B, zatim spustite mlaznicu
- gurnite dršku šipke klipa G unapred dok klip A ne bude uz cev

! osigurajte da cev bude potpuno smeštena i učvršćena na oba kraja
- rotirajte držač kertridža B u željeni ugao

Za uklanjanje:
- povucite dršku šipke klipa G nazad
- podignite cev gore i izvadite je

• Instaliranje/uklanjanje 544 mm šipke klipa ⑬
! izvadite akumulator pre zamenjivanja šipke klipa
! 544 mm šipka klipa Q sme da se koristi samo sa 50 mm klipom P
Za instalaciju:
- umetnite šipku klipa Q potpuno u rupu
- okrenite 50 mm klip P u smeru kazaljke na satu da biste ga učvrstili

Za uklanjanje:
- okrenite 50 mm klip P suprotno kazaljki na satu da biste ga uklonili
- povucite šipku klipa Q potpuno iz rupe

• Instaliranje/uklanjanje aluminijumske cevi ⑭
! izvadite akumulator pre uklanjanja ili instaliranja aluminijumske cevi
! 600 mL aluminijumska cev T sme da se koristi samo sa 544 mm šipkom klipa Q
- umetnite aluminijumsku cev T u montažnu kragnu E
- okrenite aluminijumsku cev T u smeru kazaljke na satu da biste je instalirali i čvrsto zategnuli
- okrenite aluminijumsku cev T suprotno kazaljki na satu da biste je uklonili

• Kobasica pakovanje (nije priloženo)
! držite šipku klipa i aluminijumsku cev bez bilo kakvog ostatka zaptivnog materijala
! izvadite akumulator pre umetanja ili vađenja kobasica pakovanja
! kobasica pakovanje sme da se koristi samo sa aluminijumskom cevi T
- uklonite kapicu mlaznice S i mlaznicu R ako je potrebno
- čvrsto uhvatite alat i povucite dršku šipke klipa G nazad
- umetnite kobasica pakovanje u cev i odsecite crevo ⑮a
- umetnite mlaznicu R u kapicu mlaznice S sa vrhom mlaznice okrenutim ka napolje ⑮b
- zavrnite kapicu mlaznice S na cev T
- podrežite vrh mlaznice za odgovarajuću primenu
- gurnite dršku šipke klipa G unapred dok klip P ne bude uz kobasica pakovanje

• Držanje i usmeravanje alata ⑯
! dok radite, uvek držite alat za mesto(a) kojo(a) su označena sivom bojom
- održavajte proreze za ventilaciju M nepokrivenim

ODRŽAVANJE/SERVISIRANJE

• Uvek održavajte alat čistim (posebno otvore za ventilaciju M ②)
! izvadite bateriju iz alata pre čišćenja
- čistite alat suvom, mekom krpom
- potpuno uklonite zaptivni materijal sa šipke klipa, držača kertridža i cevi

• Skladištenje
! izvadite bateriju iz alata pre no što ga uskladištite
- temeljno očistite alat pre no što ga uskladištite

• Ako mašina otkaže uprkos trudu uloženom u procedure proizvodnje i testiranja, popravku treba da izvrši centar za servisiranje nakon prodaje za SKIL električne mašine
- pošaljite neraskloplјenu mašinu zajedno sa dokazom kupovine svom prodavcu ili najbližoj SKIL servisnoj stanici (adrese kao i servisni dijagram mašine su navedeni na www.skil.com)

• Imajte na umu da za oštećenja nastala usled preopterećivanja ili nepravilnog rukovanja mašinom neće važiti garancija (za uslove SKIL garancije posetite www.skil.com ili pitajte svog prodavca)

ZAŠTITA ŽIVOTNE SREDINE

Samo za zemlje EU

• Ne odlažite električne mašine, pribor i ambalažu zajedno sa kućnim smećem
- prema Evropskoj direktivi 2012/19/EC o otpadnoj električnoj i elektronskoj opremi i njenoj primeni u skladu sa nacionalnim zakonodavstvom, električne mašine koje su došle do kraja svog radnog veka moraju biti prikupljane zasebno i odnete u ekološki pogon za reciklažu
- Simbol ⑥ služi kao podsetnik na ovu obavezu u trenutku nastanka potrebe za odlaganjem u otpad

! pre odlaganja u otpad zaštitite terminale baterije debelom lepljivom trakom da biste sprečili kratki spoj

BUKA/VIBRACIJA

• Vrednosti nivoa zvučnog pritiska L_{pA}, nivoa zvučne snage L_{WA}, vibracija a_h (kontinuirane vibracije), p_F (ponavljane šok vibracije) i nesigurnost K su utvrđene prema EN

62841-1:2015/A1:2025:

Buka	
Nivo zvučnog pritiska (L_{pA})	L_{pA}=58 dB(A) K=3 dB
Nivo zvučne snage (L_{WA})	L_{WA}=66 dB(A) K=3 dB
Vibracije	
kontinuirane vibracije (a_h)	a_h=0,1 m/s^2 K=1,5 m/s^2
ponavljane šok vibracije (p_F)	p_F=7 m/s^2 K=0,3 m/s^2

- Vrednosti emisije vibracija i vrednost(i) emisije buke navedene u tehničkim podacima i izjavi o usaglašenosti izmerene su u skladu sa standardnom metodom ispitivanja u skladu sa normom EN62841 i mogu da se upotrebljavaju za poređenje jednog alata sa drugim. Navedena vrednost emisije vibracija i navedena(e) vrednost(i) emisije buke mogu da se upotrebljavaju i za preliminarnu procenu izloženosti.
  Upozorenje! Vrednosti emisije vibracija i buke tokom aktuelne upotrebe električnog alata mogu da se razlikuju od navedenih vrednosti zavisno od načina na koje se alat upotrebljava. Nivo vibracija može da bude iznad navedenog nivoa.
  Prilikom procene izloženosti vibracijama radi određivanja bezbednosnih mera koje zahteva Direktiva 2002/44/EZ radi zaštite osoba koje redovno rade sa električnim alatima, procena izloženosti vibracijama treba da uzme u obzir stvarne uslove upotrebe i način na koji se alat upotrebljava, uzimajući u obzir sve delove radnog ciklusa, kao što su vreme kada je alat isključen i kada radi u praznom hodu, dodatno uz vreme okidanja.

SLO

Tesnilna pištola 3172

UVOD

- Orodje je namenjeno tesnjenju rež in razpok
- Preverite, ali so v paketu vsi deli, kot je prikazano na sliki ②.
- V primeru manjkajočih ali okvarjenih delov se obrnite na prodajalca
- Preberite in shranite ta navodila za uporabo ③
- Posebno pozornost namenite navodilom in opozorilom o varnosti; če jih ne boste upoštevali, lahko pride do hudih poškodb

TEHNIČNI PODATKI ①

[1)] Teža brez baterijskega sklopa (informacije o teži baterijskega sklopa so na voljo na spletni strani www.skil.com), vključno s/z:
A 40-milimetrskim batom
B Držalom za kartušo
D 411-milimetrsko batno palico
G Ročajem batne palice
[2)] Teža brez baterijskega sklopa (informacije o teži baterijskega sklopa so na voljo na spletni strani www.skil.com), vključno s/z:
P 50-milimetrskim batom
Q 544-milimetrsko batno palico
R Nastavkom (3)
S Pokrovčkom za nastavek
T 600-mililitrsko aluminijasto tubo

DELI ORODJA ②

A 40-milimetrskim batom
B Držalom za kartušo
C Konica
D 411-milimetrska batna palica
E Objemka za pritrditev
F Kavelj za obešanje
G Ročaj batne palice
H Kolesce za izbiro hitrosti
J Sprožilno stikalo
K Glavni ročaj
L Indikator stanja baterije
M Prezračevalne reže
N Vijak
P *50-milimetrski bat
Q *544-milimetrska batna palica
R *Nastavek (3)
S *Pokrovček za nastavek
T *600-mililitrska aluminijasta tuba
***NI DEL STANDARNE OPREME**

VARNOST

SPLOŠNA VARNOSTNA OPOZORILA ZA ELEKTRIČNA ORODJA

⚠ Opozorilo! Preberite vsa varnostna opozorila, navodila, slike in tehnične podatke, ki so priloženi temu električnemu orodju. Zaradi neupoštevanja spodaj navedenih navodil lahko pride do električnega udara, požara in/ali hudih telesnih poškodb.

VSA OPOZORILA IN NAVODILA SHRANITE ZA POZNEJŠO UPORABO.

Izraz »električno orodje« v opozorilih se nanaša na orodja, ki jih poganja električni tok (žična), ali na baterijska (brezžična) orodja.

1) VARNOST DELOVNEGA OMBOČJA
a) Delovno območje naj bo čisto in dobro osvetljeno. Na neurejenih ali temnih območjih se hitro zgodijo nesreče.
b) Električnega orodja ne upravljajte v eksplozivnih okoljih, na primer ob prisotnosti vnetljivih tekočin, plinov ali prahu. Električno orodje ustvarja iskre, ki lahko povzročijo vžig prahu ali hlapov.
c) Med uporabo električnega orodja naj se otroci in navzoče osebe ne približujejo. Zaradi motenj lahko izgubite nadzor.
2) ELEKTRIČNA VARNOST
a) Vtiči električnih orodij se morajo prilegati vtičnicam. Vtiča nikoli ne smete spreminjati na kakršen koli način. Z ozemljenimi električnimi orodji ne uporabljajte adapterjev. Nespremenjeni vtiči in pripadajoče vtičnice bodo zmanjšali tveganje

električnega udara.

b) **Izogibajte se telesnemu stiku z ozemljenimi površinami, kot so cevi, radiatorji, štedilniki in hladilniki.** Če je vaše telo ozemljeno, obstaja povečano tveganje električnega udara.

c) **Električnega orodja ne izpostavljajte dežju ali mokrim razmeram.** Če v električno orodje vdre voda, obstaja večja možnost električnega udara

d) **Ne poškodujte električnega kabla. Kabla nikoli ne uporabljajte za nošenje, vlečenje ali odklapljanje električnega orodja. Kabel hranite stran od vročine, olja, ostrih robov ali premikajočih se delov.** Poškodovani ali zapleteni kabli zvišujejo tveganje za električni udar.

e) **Pri uporabi električnega orodja na prostem uporabite podaljšek, primeren za zunanjo uporabo.** Uporaba kabla, primernega za zunanjo uporabo, zmanjša tveganje električnega udara.

f) **Če je uporaba električnega orodja na vlažnem mestu neizogibna, uporabite stikalo za prekinitev napajanja pri najmanjšem okvarnem toku (GFCI).** Uporaba stikala bo zmanjšala nevarnost električnega udara.

3) **OSEBNA VARNOST**

a) **Med uporabo električnega orodja bodite pozorni, spremljajte potek dela in uporabljajte zdrav razum. Električnega orodja ne uporabljajte, kadar ste utrujeni ali pod vplivom drog, alkohola ali zdravil.** Trenutek nepazljivosti med uporabo električnega orodja lahko povzroči hude telesne poškodbe.

b) **Uporabljajte osebno varovalno opremo. Vedno uporabljajte zaščito za oči.** Če v določenih okoliščinah nosite ustrezno zaščitno opremo, kot so maska proti prahu, zaščitna obutev z nedrsečim podplatom, trdno pokrivalo glave in zaščita za sluh, zmanjšate možnost telesnih poškodb.

c) **Preprečite nenameren zagon. Pred priklopom na vir napajanja in/ali priklopom akumulatorskega sklopa ter pred dvigovanjem ali nošenjem orodja se prepričajte, da je stikalo v položaju za izklop.** Prenašanje električnih orodij s prstom na stikalu ali napajanje električnih orodij, pri katerih je stikalo v položaju za vklop, povzroči tveganje za nesreče.

d) **Pred vklopom električnega orodja odstranite vse nastavitvene ključe ali izvijače.** Viličasti ali drug ključ, ki je pritrjen na vrtljivi del električnega orodja, lahko povzroči telesne poškodbe.

e) **Ne stegujte se preveč. Pazite, da ves čas stojite stabilno in ohranjate ravnotežje.** To omogoča boljši nadzor nad električnim orodjem v nepričakovanih situacijah.

f) **Bodite primerno oblečeni. Ne nosite ohlapnih oblačil ali nakita. Pazite, da lasje in oblačila ne pridejo v bližino gibljivih delov.** Ohlapna oblačila, nakit ali dolgi lasje se lahko zapletejo v gibljive dele.

g) **Če imate naprave za odsesavanje in zbiranje prahu, ki jih lahko priključite, se prepričajte, da so pravilno priključene in uporabljene.** Uporaba naprav za odstranjevanje prahu lahko zmanjša nevarnosti, povezane s prahom.

h) **Ne dovolite, da bi zaradi pogoste uporabe orodja postali samozadovoljni in zanemarili načela varnosti orodja.** Nepazljivo dejanje lahko povzroči hude telesne poškodbe v delcu sekunde.

4) **UPORABA IN NEGA ELEKTRIČNEGA ORODJA**

a) **Električnega orodja ne preobremenjujte. Uporabite ustrezno električno orodje za vaše delo.** Ustrezno električno orodje bo nalogo opravilo bolje in varneje pri zmogljivosti, za katero je bilo zasnovano.

b) **Ne uporabljajte električnega orodja, če ga ni mogoče vklopiti in izklopiti s stikalom.** Kakršno koli električno orodje, ki ga ni mogoče nadzirati s stikalom, je nevarno in ga je treba popraviti.

c) **Izključite vtič iz vira napajanja in/ali baterijskega sklopa, če jo je mogoče odstraniti, iz električnega orodja, preden opravite kakršnekoli prilagoditve, menjate pribor ali shranite električno orodje.** Tovrstni preventivni varnostni ukrepi zmanjšujejo tveganje nenamernega zagona električnega orodja.

d) **Električna orodja, ki niso v uporabi, shranjujte izven dosega otrok in ne dovolite, da bi električno orodje uporabljale osebe, ki niso seznanjene z električnim orodjem ali s temi navodili.** Električno orodje je v rokah neusposobljenih uporabnikov nevarno.

e) **Električna orodja in dodatke vzdržujte. Preverite morebitno neporavnanost ali povezavo premikajočih se delov, zlome delov ali morebitno drugačno stanje, ki bi lahko vplivalo na delovanje električnega orodja. Če je električno orodje poškodovano, ga pred ponovno uporabo nesite na popravilo.** Mnogo nesreč se pripeti zaradi slabo vzdrževanih električnih orodij.

f) **Rezalna orodja naj bodo vedno nabrušena in čista.** Pravilno vzdrževana rezalna orodja z ostrimi rezili se težje zaskočijo in jih je lažje nadzirati.

g) **Električno orodje, dodatno opremo, nastavke orodja itd. uporabljajte v skladu s temi navodili, pri tem pa upoštevajte delovne pogoje in delo, ki ga boste opravljali.** Če boste električno orodje uporabljali za neustrezne namene, lahko pride do nevarnih situacij.

h) **Ročaji in površine za prijemanje naj bodo suhi, čisti ter brez olja in maščob.** Drseči ročaji in prijemalne površine ne omogočajo varnega ravnanja in nadzorovanja orodja v nepričakovanih situacijah.

5) **UPORABA IN VZDRŽEVANJE BATERIJSKEGA ORODJA**

a) **Baterijo polnite le s polnilnikom, ki ga določa proizvajalec.** Polnilnik, ki je primeren za eno vrsto baterijskih sklopov, morda lahko povzroči nevarnost požara, če z njim polnite drugo vrsto baterijskih sklopov.

b) **Baterijska orodja uporabljajte samo s predpisano vrsto baterijskih sklopov.** Uporaba katerih koli drugih akumulatorjev lahko povzroči tveganje za telesne poškodbe in požar.

c) **Ko akumulator ni v uporabi, ga hranite ločeno od drugih kovinskih predmetov, kot so sponke za papir, kovanci, ključi, žeblji, vijaki ali drugi majhni kovinski predmeti, ki lahko povzročijo stik med enim in drugim kontaktom.** Kratek stik zaradi povezanih kontaktov baterijskega sklopa lahko povzroči opekline ali požar.

d) **Ob zlorabi baterijskega sklopa lahko iz nje brizgne tekočina, stik s katero preprečite. Če se nehote dotaknete tekočine, mesto dotika sperite z vodo. Če pride tekočina v stik z očmi, poiščite zdravniško pomoč.** Tekočina, ki brizgne iz akumulatorskega sklopa,

lahko povzroči draženje ali opekline.

e) Ne uporabljajte baterijskega sklopa ali orodja, ki je poškodovano ali spremenjeno. Poškodovani ali spremenjeni baterijski sklopi se lahko vedejo nepredvidljivo, kar lahko vodi v požar, eksplozijo ali nevarnost telesnih poškodb.

f) Akumulatorskega sklopa ali orodja ne izpostavljajte ognju ali previsokim temperaturam. Izpostavljenost ognju ali temperaturi nad 130 °C lahko povzroči eksplozijo.

g) Upoštevajte vsa navodila za polnjenje in baterijskih sklopov ali orodja ne polnite izven temperaturnega razpona, navedenega v navodilih. Zaradi nepravilnega polnjenja ali temperature zunaj navedenega razpona lahko pride do poškodb baterije in povečanega tveganja za požar.

6) SERVIS

a) Električno orodje naj servisira usposobljeno servisno osebje, ki uporablja le enake nadomestne dele. To bo zagotovilo ohranjanje varnosti električnega orodja.

b) Nikoli ne popravljajte poškodovane baterije. Servis akumulatorjev naj izvaja samo proizvajalec ali pooblaščeni serviser.

VARNOSTNA NAVODILA ZA AKUMULATORSKO TESNILNO PIŠTOLO

- **Ne segajte z rokami v območje bata in batne palice tesnilne pištole.** Med držalom za kartušo in batom si lahko stisnete prste.
- **Kadar tesnilno pištolo uporabljate nad glavo, se z batno palico ne približujte očem ali glavi.** Če nehote pritisnete gumb za sprostitev batne palice, lahko batna palica zdrsne nazaj v smeri uporabnika. Pri uporabi tesnilne pištole vedno nosite zaščito za oči.
- **Vedno delajte v dobro prezračenem prostoru in po potrebi nosite ustrezno zaščito za dihala.** Hlapi nekaterih tesnil in lepil so lahko strupeni.
- **Poskrbite, da orodje nikoli ne deluje z ohlapnim pokrovčkom šobe, da preprečite nevarnosti zaradi letečih delov.** Če se nastavek med uporabo zamaši, ga morate zamenjati.
- Orodja med uporabo nikoli ne usmerjajte vase ali v koga drugega.
- **Kadar izdelka ne uporabljate, poskrbite, da je stikalo za vklop/izklop v izklopljenem položaju, da preprečite nenamerno sproščanje materiala.**
- **Uporabljajte samo dodatno opremo, ki jo za vaš model priporoča proizvajalec.** Uporaba neustrezne dodatne opreme lahko povzroči nevarnost telesnih poškodb.

BATERIJE

- **Baterija, če je priložena, je delno napolnjena** (če želite zagotoviti polno zmogljivost baterije, jo pred prvo uporabo naprave popolnoma napolnite s polnilnikom za baterijo)
- **S to napravo lahko uporabljate samo naslednje baterije in polnilnike**
  - Baterija SKIL: BR1*31****
  - Polnilnik SKIL: CR1*31****
- Če je baterija poškodovana, je ne uporabljajte; treba jo je zamenjati
- Baterije ne razstavljajte.
- Naprave/baterije ne izpostavljajte dežju
- Dovoljena temperatura okolice (naprava/polnilnik/baterija):
  - pri polnjenju od 4 do 40 °C
  - Pri delu od –20 do +50 °C
  - Pri skladiščenju od –20 do +50 °C

RAZLAGA SIMBOLOV NA STROJU/BATERIJI

③ Pred uporabo preberite navodila za uporabo

④ Akumulatorji lahko pri izpostavljanju odprtemu ognju eksplodirajo, zato jih nikoli ne sežigajte

⑤ Izdelek/polnilnik/baterijo shranjujte v prostoru, kjer temperatura ne bo presegla 50 °C

⑥ Električnih izdelkov in baterij ne odlagajte skupaj z gospodinjskimi odpadki

UPORABA

- Polnjenje akumulatorja
  ! Preberite varnostna opozorila in navodila, priložena polnilniku
- Odstranjevanje/nameščanje akumulatorja ②
- Indikator stanja napolnjenosti akumulatorja ⑦
  - Pritisnite gumb indikatorja ravni napolnjenosti baterije L, da prikažete trenutno raven napolnjenosti baterije ⑦a.
  ! Če po pritisku gumba L ⑦b začne utripati najnižja raven indikatorja ravni napolnjenosti baterije, je baterija prazna.
  ! Če po pritisku gumba L ⑦c začneta utripati 2 ravni indikatorja napolnjenosti baterije, baterija ni znotraj dovoljenega območja delovne temperature.
- Zaščita baterije
  Naprava se nenadoma izklopi ali pa je ni mogoče vklopiti v naslednjih primerih
  - **previsoka obremenitev** --> odstranite obremenitev in zaženite znova;
  - **Temperatura baterije ni v dovoljenem razponu delovne temperature od –20 do +50 °C** --> 2 ravni indikatorja napolnjenosti baterije začneta utripati, ko pritisnete gumb L ⑦c; počakajte, da se baterija vrne v dovoljeni razpon delovne temperature
  - **Baterija je skoraj prazna (za zaščito pred globokim praznjenjem)** --> nizka raven napolnjenosti baterije ali utripajoča nizka raven napolnjenosti baterije ⑦b je prikazana z indikatorjem ravni napolnjenosti baterije, ko pritisnete gumb L; napolnite baterijo
  ! Po samodejnem izklopu naprave ne pritiskajte stikala za vklop/izklop, saj lahko s tem poškodujete baterijo
- Nastavitev hitrosti ⑧
  - Nastavite pretok materiala s kolescem za izbiro hitrosti H.
  - Nastavitev »1« je najnižja hitrost, nastavitev »6« pa najvišja hitrost.
  ! Če orodje ne deluje pri hitrosti 1, izberite višjo hitrost ali uporabite večjo odprtino nastavka.
- Vklop/izklop ⑨
  - Pritisnite stikalo za vklop/izklop J , da vklopite orodje.
  - Izpustite stikalo za vklop/izklop J, da izklopite orodje.
- Odstranjevanje/nameščanje 411-milimetrske batne palice ⑩
  ! Pred zamenjavo batne palice odstranite baterijski

sklop.

! 411-milimetrsko batno palico D lahko uporabljate samo s 40-milimetrskim batom A.

Odstranitev:

- Obrnite vijak N v nasprotni smeri urinega kazalca, da ga odstranite.
- Povlecite 40-milimetrski bat A naprej in ga odstranite.
- Povlecite batno palico D popolnoma nazaj iz luknje.

Namestitev:

- Vstavite batno palico D popolnoma v luknjo.
- Vstavite 40-milimetrski bat A in vijak N.
- Obrnite vijak N v smeri urinega kazalca, da pritrdite bat A.

• Odstranjevanje/namestitev držala za kartušo

! Pred odstranjevanjem ali nameščanjem držala za kartušo odstranite baterijski sklop.

! Držalo za kartušo B lahko uporabljate samo s 411-milimetrsko batno palico D.

Odstranitev ⑪a:

- Obrnite držalo za kartušo B v nasprotni smeri urinega kazalca, da ga odstranite.

Namestitev ⑪b:

- Vstavite držalo za kartušo B v objemko za pritrditev E.
- Obrnite držalo za kartušo B v smeri urinega kazalca, da ga namestite in čvrsto privijete.
- Zavrtite objemko za pritrditev E, da prilagodite držalo za kartušo B za 360-stopinjsko uporabo pod več koti.

• Tuba za tesnilno maso (ni priložena)

! Poskrbite, da na batni palici in držalu za kartušo ni nobenih ostankov tesnilne mase.

! Pred vstavljanjem ali odstranjevanjem tube za tesnilno maso odstranite baterijski sklop.

! Tubo za tesnilno maso lahko uporabljate samo z držalom za kartušo B.

Vstavljanje:

- Po potrebi odrežite konico tube pod kotom 45˚ ⑫a.

! Če so odprtine nastavka manjše, je tesnilni material treba potisniti močneje.

- Zavrtite konico C naprej, da prebijete notranje tesnilo tube ⑫b.

! Če notranjega tesnila ne prebijete, lahko material izteče iz zadnjega dela tube.

- Trdno primite orodje in povlecite ročaj batne palice G nazaj ⑫c.
- Ploščati konec tube vstavite v držalo za kartušo B in nato spustite nastavek.
- Potisnite ročaj batne palice G naprej tako, da bo bat A ob tubi.

! Prepričajte se, da je tuba popolnoma nameščena in pritrjena na obeh koncih.

- Zavrtite držalo za kartušo B v želeni kot.

Odstranitev:

- Povlecite ročaj batne palice G nazaj.
- Dvignite tubo in jo odstranite.

• Namestitev/odstranitev 544-milimetrske batne palice ⑬

! Pred zamenjavo batne palice odstranite baterijski sklop.

! 544-milimetrsko batno palico Q lahko uporabljate samo s 50-milimetrskim batom P.

Namestitev:

- Vstavite batno palico Q do konca v odprtino.
- Zavrtite 50-milimetrski bat P v smeri urinega kazalca, da ga pritrdite.

Odstranitev:

- Zavrtite 50-milimetrski bat P v nasprotni smeri urinega kazalca, da ga odstranite.
- Povlecite batno palico Q v celoti iz odprtine.

• Namestitev/odstranitev aluminijaste tube ⑭

! Pred odstranjevanjem ali nameščanjem aluminijaste tube odstranite baterijski sklop.

! 600-mililitrsko aluminijasto tubo T lahko uporabljate samo s 544-milimetrsko batno palico Q.

- Vstavite aluminijasto tubo T v objemko za pritrditev E.
- Zavrtite aluminijasto tubo T v smeri urinega kazalca, da jo namestite in čvrsto privijete.
- Zavrtite aluminijasto tubo T v nasprotni smeri urinega kazalca, da jo odstranite.

• Pakiranje v foliji (ni priložena)

! Na batni palici in aluminijasti tubi ne sme biti nobenih ostankov tesnilne mase.

! Pred vstavljanjem ali odstranjevanjem pakiranja v foliji odstranite baterijski sklop.

! Pakiranje v foliji lahko uporabljate samo z aluminijasto tubo T.

- Po potrebi odstranite pokrovček za nastavek S in nastavek R.
- Trdno primite orodje in povlecite ročaj batne palice G nazaj.
- Vstavite pakiranje v foliji v tubo in prerežite ohišje ⑮a.
- Vstavite nastavek R v pokrovček za nastavek S tako, da je konica nastavka obrnjena navzven ⑮b.
- Privijte pokrovček za nastavek S na tubo T.
- Odrežite konico nastavka za ustrezno nanašanje.
- Potisnite ročaj batne palice G naprej tako, da bo bat P ob pakiranju v foliji.

• Držanje in vodenje orodja ⑯

! Med delom vedno držite orodje za sivo obarvano mesto oprijema

- Poskrbite, da so prezračevalne reže vedno odkrite.

VZDRŽEVANJE/SERVISIRANJE

• Orodje naj bo vedno čisto (predvsem prezračevalne reže M ②).

! Pred čiščenjem odstranite baterijo iz orodja.

- Orodje očistite s suho in mehko krpo.
- Popolnoma odstranite tesnilno maso z batne palice, držala za kartušo in tube.

• Shranjevanje

! pred shranjevanjem orodja odstranite baterijo

- Orodje pred shranjevanjem temeljito očistite.

• Če kljub skrbnim postopkom izdelave in preizkušanja pride do okvare naprave, naj popravilo opravi servisna delavnica, pooblaščena za popravila električnih naprav SKIL

- stroj pošljite nerazstavljen in z dokazilom o nakupu svojemu prodajalcu ali najbližjemu servisu SKIL (naslovi in servisni diagram stroja so navedeni na www.skil.com)

• Upoštevajte, da garancija ne vključuje poškodb zaradi preobremenitve ali nepravilne uporabe naprave (za informacije o garancijskih pogojih podjetja SKIL obiščite spletno stran www.skil.com ali se obrnite na prodajalca)

OKOLJE

Samo za države EU

- Električni naprav, dodatne opreme in embalaže ne odlagajte skupaj z gospodinjskimi odpadki
  - V skladu z Evropsko direktivo 2012/19/ES o odpadni električni in elektronski opremi in njenim izvajanjem v skladu z nacionalno zakonodajo je treba električne naprave na koncu njihove življenjske dobe zbirati ločeno in jih oddati v okolju prijazen obrat za recikliranje
  - simbol ⑥ vas bo na to spomnil, ko bo treba odpadke odvreči

  ! Pred odlaganjem zaščitite priključke akumulatorja z debelim trakom, da preprečite kratek stik

HRUP/VIBRIRANJE

- Raven zvočnega tlaka L_{pA}, raven zvočne moči L_{WA}, vrednosti vibracij a_h (neprekinjene vibracije), p_F (ponavljajoče se udarne vibracije) in negotovost K, določene v skladu s standardom EN 62841-1:2015/A1:2025:

Hrup	
Raven zvočnega tlaka (L_{pA})	L_{pA} = 58 dB(A) K = 3 dB
Raven zvočne moči (L_{WA})	L_{WA} = 66 dB(A) K = 3 dB
Vibracije	
Neprekinjene vibracije (a_h)	a_h = 0,1 m/s² K = 1,5 m/s²
Ponavljajoče se udarne vibracije (p_F)	p_F = 7 m/s² K = 0,3 m/s²

- Deklarirane vrednosti emisij vibracij in deklarirane vrednosti emisij hrupa, navedene v tehničnih podatkih in izjavi o skladnosti, so bile izmerjene v skladu s standardno besedilno metodo, ki jo določa standard EN62841, in se lahko uporabljajo za primerjavo enega orodja z drugim.
  Navedena vrednost emisij vibracij in deklarirana vrednost emisij hrupa se lahko uporabita tudi pri predhodni oceni izpostavljenosti.
  Opozorilo! Količina vibracij in hrupa med dejansko uporabo električnega orodja se lahko razlikuje od navedene vrednosti glede na način uporabe orodja.
  Raven vibracij se lahko poveča nad navedeno raven.
  Pri ocenjevanju izpostavljenosti vibracijam za določitev varnostnih ukrepov, ki jih zahteva 2002/44/ES za zaščito oseb, ki redno uporabljajo električno orodje pri zaposlovanju, je treba upoštevati oceno izpostavljenosti vibracijam, dejanske pogoje uporabe in način uporabe orodja, vključno z upoštevanjem vseh delov delovnega cikla, kot so čas, ko je orodje izklopljeno in ko deluje v prostem teku poleg časa sprožitve.

EST

Hermeetiku püstol 3172

SISSEJUHATUS

- Tööriist on ette nähtud vahede ja pragude tihendamiseks
- Kontrollige, kas pakend sisaldab kõiki joonisel näidatud osi ②
- Kui mõni osa on puudu või kahjustatud, võtke ühendust kohaliku edasimüüjaga
- Lugege käesolev kasutusjuhend hoolikalt läbi ja hoidke alles ③
- Pöörake erilist tähelepanu ohutusjuhistele ja hoiatustele; nende eiramine võib põhjustada tõsiseid vigastusi

TEHNILISED ANDMED ①

[1] Kaal ilma akuta (aku kaalu leiate aadressilt www.skil.com), sh:

A 40 mm kolb
B Tuubihoidik
D 411 mm kolvivarras
G Kolvivarda käepide

[2] Kaal ilma akuta (aku kaalu leiate aadressilt www.skil.com), sh:

P 50 mm kolb
Q 544 mm kolvivarras
R Otsak (3)
S Otsaku kork
T 600 ml alumiiniumtoru

TÖÖRIISTA OSAD ②

A 40 mm kolb
B Tuubihoidik
C Tõukur
D 411 mm kolvivarras
E Kinnitusäärik
F Riputuskonks
G Kolvivarda käepide
H Kiiruse regulaator
J Päästiklüliti
K Põhikäepide
L Aku laetustaseme märgutuli
M Ventilatsiooniavad
N Kruvi
P *50 mm kolb
Q *544 mm kolvivarras
R *Otsak(3)
S *Otsaku kork
T 600 ml alumiiniumtoru

***EI KUULU STANDARDKOMPLEKTI**

OHUTUS

ÜLDISED ELEKTRITÖÖRIISTADE HOIATUSED

⚠ Hoiatus! Lugege läbi kõik elektritööriistaga kaasas olevad hoiatused, juhised, joonised ja andmed. Alltoodud juhiste eiramine võib põhjustada elektrilööki, tulekahju ja/või tõsiseid vigastusi.

SÄILITAGE KÕIK HOIATUSED JA JUHISED HILISEMAKS KASUTUSEKS.

Hoiatustes kasutatud termin “elektritööriist” viitab voolu jõul (juhtmega) töötavale elektrilisele tööriistale või aku jõul töötavale (juhtmeta) elektrilisele tööriistale.

1) TÖÖPIIRKONNA OHUTUS
a) Tööpiirkond peab olema puhas ja hästi valgustatud.

Segamini või pimedad alad võivad põhjustada õnnetusi.

b) Ärge kasutage elektritööriistu plahvatusohtlikes keskkondades, näiteks kergesti süttivate vedelike, gaaside või tolmu läheduses. Elektritööriistad tekitavad sädemeid, mis võivad süüdata tolmu või aurusid.

c) Elektritööriistadega töötamisel hoidke lapsed ja kõrvalised isikud eemal. Tähelepanu hajumisel võite kaotada kontrolli seadme üle.

2) ELEKTRIOHUTUS

a) Elektritööriistad tuleb ühendada sobivasse pistikupessa. Ärge kunagi modifitseerige pistikut mitte mingil viisil. Ärge kasutage maandatud elektritööriistadega koos pistikuadaptereid. Modifitseerimata pistikud ja sobivad pistikupesad vähendavad elektrilöögi ohtu.

b) Vältige kehalist kontakti maandatud pindadega (nt torud, radiaatorid, katted, külmikud). Kui teie keha on maandatud, suureneb elektrilöögi oht.

c) Ärge jätke elektritööriistu vihma kätte ega niisketesse tingimustesse. Vee sattumine elektritööriista sisse suurendab elektrilöögi ohtu.

d) Ärge kahjustage juhet. Ärge kasutage juhet elektritööriista kandmiseks või tõmbamiseks ja ärge tõmmake juhtmest, kui soovite pistikut pistikupesast eemaldada. Vältige juhtme kokkupuudet kuumade esemete, õli, teravate servade või liikuvate osadega. Kahjustatud või takerdunud juhe suurendab elektrilöögi ohtu.

e) Elektritööriistaga välitingimustes töötamiseks kasutage välitingimustesse sobivat pikendusjuhet. Välitingimustesse sobiva juhtme kasutamine vähendab elektrilöögi ohtu.

f) Kui peate kindlasti elektritööriista märjas kohas kasutama, kasutage toiteallikat, millel on rikkevoolukaitselüliti. Rikkevoolukaitselüliti kasutamine vähendab elektrilöögi ohtu.

3) ISIKLIK OHUTUS

a) Olge tähelepanelik, töötage hoolikalt ja rakendage tervet mõistust. Ärge kasutage elektritööriista, kui olete väsinud, või ravimite, alkoholi või narkootikumide mõju all. Vaid hetkeline tähelepanematus elektritööriista kasutamisel võib põhjustada raskeid kehavigastusi.

b) Kasutage isikukaitsevahendeid. Kandke alati silmakaitsevahendeid. Töötingimustele vastava kaitsevarustuse (nt tolmumaski, mittelibisevate turvajalanõude, kiivri või kuulmiskaitsevahendite) kasutamine vähendab kehavigastuste ohtu.

c) Vältige seadme tahtmatut käivitamist. Enne tööriista vooluvõrgu ja/või akuga ühendamist ning enne tööriista kandmist või üles tõstmist veenduge, et lüliti on mitteaktiivses asendis. Elektritööriistade kandmine sõrme lülitil hoides või aktiivses olekus lülitiga põhjustab õnnetusi.

d) Enne elektritööriista sisselülitamist eemaldage sellelt kõik reguleerimis- ja mutrivõtmed. Elektritööriista pöörleva osa külge unustatud võtmed vms tööriistad võivad põhjustada kehavigastusi.

e) Ärge küünitage liiga kaugele. Töötage ainult kindlal pinnal ja kohtades, kus pole ohtu tasakaalu kaotada. Nii säilitate ootamatutes olukordades parema kontrolli elektritööriista üle.

f) Riietuge asjakohaselt. Ärge kandke avaraid rõivaid ega ehteid. Vältige oma juuste ja riiete kokkupuudet liikuvate osadega. Avarad rõivad, ehted ja pikad juuksed võivad liikuvate osade vahele kinni jääda.

g) Kui tootega on kaasas vahendid tolmuärastus- ja kogumisseadmete ühendamiseks, siis veenduge, et need seadmed on korralikult ühendatud ja asjakohases kasutuses. Tolmukogumisseadmete kasutamine vähendab tolmuga seotud ohtusid.

h) Kui seade on teile sagedase kasutamise tulemusel harjumuspäraseks saanud, ärge kaotage tähelepanu ega ignoreerige tööriista kasutamise ohutusreegleid. Hooletuse tõttu võite saada tõsiseid vigastusi ka sekundi murdosa jooksul.

4) ELEKTRITÖÖRIISTA KASUTAMINE JA HOOLDUS

a) Ärge rakendage elektritööriista kasutamisel jõudu. Kasutage konkreetseks tööks sobivat elektritööriista. Sobiva elektritööriistaga sobival kiirusel töötades saate töö valmis kiiresti ja ohutult.

b) Ärge kasutage elektritööriista, mida ei saa lülitist sisse ega välja lülitada. Elektritööriistad, mille lüliti ei tööta, on ohtlikud ja tuleb parandada.

c) Enne tööriistade reguleerimist, tarvikute vahetamist või hoiulepanekut eemaldage pistik toiteallikast ja/või aku (kui see on eemaldatav) elektritööriistast. Selliste ohutusmeetmete rakendamisel vähendate elektritööriista tahtmatu käivitamise võimalust.

d) Elektritööriistu, mida te hetkel ei kasuta, hoidke lastele kättesaamatus kohas ning ärge lubage nendega töötada isikutel, kes pole tööriistade tööpõhimõtete või käesoleva juhendiga tutvunud. Koolitamata isikute käes on elektritööriistad ohtlikud.

e) Hooldage nii elektritööriistu kui tarvikuid. Kontrollige, et liikuvad komponendid on korrektselt joondatud ja ükski osa ei ole katki ning jälgige ka muid aspekte, mis võiksid elektritööriista omadusi mõjutada. Kahjustatud elektritööriist tuleb enne kasutamist parandada. Halvasti hooldatud elektritööriistad põhjustavad palju õnnetusi.

f) Hoidke oma lõiketööriistad teravad ja puhtad. Korralikult hooldatud ja teravate servadega lõikevahendid ei kiilu nii kergesti kinni ja on lihtsamini kontrollitavad.

g) Kasutage elektritööriista, selle tarvikuid, tööriistaosi jm vastavalt käesolevale juhendile, võttes arvesse töötingimusi ja teostatavat tööd. Elektritööriista mittesihipärane kasutamine võib põhjustada ohtlikke olukordi.

h) Hoidke käepidemed ja haardepinnad kuivad ja puhtad ning vältige neile õli ja rasva sattumist. Libedad käepidemed ja haardepinnad takistavad seadme ohutut kasutamist ja käsitsemist ootamatutes olukordades.

5) AKUSEADMETE KASUTAMINE JA HOOLDUS

a) Kasutage laadimiseks ainult tootja poolt ette nähtud laadureid. Akulaadija, mis sobib teatud tüüpi akuplokile, võib põhjustada tulekahjuohtu, kui kasutada seda mõne teise akuplokiga.

b) Kasutage elektritööriistu ainult nende jaoks ette nähtud akuplokkidega. Mõne muu akuploki kasutamine võib põhjustada vigastus- ja tulekahjuohtu.

c) Kui akuplokki ei kasutata, hoidke seda eemal muudest metallesemetest nagu kirjaklambrid, mündid, võtmed, naelad, kruvid ja muud väikesed

metallesemed, mis võivad klemmide vahel ühenduse luua. Akuklemmide lühiühendus võib põhjustada põletushaavu ja tulekahju ohtu.

d) Valedes tingimustes kasutamisel võib akust vedelikku välja tulla; vältige kokkupuudet sellega. Kokkupuute korral loputage veega. Kui vedelik satub silma, pöörduge lisaks ka arsti poole. Akust erituv vedelik võib põhjustada ärritust või põletusi.

e) Ärge kasutage kahjustunud või modifitseeritud akut või tööriista. Kahjustunud või modifitseeritud akud võivad toimida ettearvamatult, mille tagajärjeks võib olla tulekahju, plahvatus või vigastusoht.

f) Vältige aku või tööriista kokkupuudet tule või liiga kõrge temperatuuriga. Kokkupuude lahtise tule või temperatuuriga üle 130 °C võib põhjustada plahvatuse.

g) Järgige kõiki laadimisjuhiseid ja ärge laadige akut ega tööriista väljaspool juhistes määratud temperatuurivahemikku. Valesti või valel temperatuuril laadimine võib kahjustada akut ja suurendada tulekahjuohtu.

6) TEENINDUS

a) Laske oma akutööriista hooldada kvalifitseeritud remonditehnikul, kes kasutab ainult identseid originaalvaruosi. See tagab hooldatava elektritööriista ohutuse.

b) Ärge kunagi hooldage kahjustunud akuplokke. Akuplokkide hooldust võib teostada ainult tootja või volitatud teeninduskeskus.

HERMEETIKU AKUPÜSTOLI OHUTUSJUHISED

- **Hoidke käed eemal hermeetiku püstoli kolvi ja kolvivarda piirkonnast.** Sõrmed võivad jääda tuubihoidiku ja kolvi vahele.
- **Kui kasutate hermeetiku püstolit pea kohal, ärge hoidke kolvivarrast oma silmade läheduses või pea liikumisalas.** Kolvivarras võib kasutaja suunas tagasi libiseda, kui kolvivarda vabastusnuppu kogemata vajutada. Kasutades hermeetiku püstolit, kandke alati silmakaitset.
- **Alati töötage korralikult ventileeritavas alas ja kandke vajadusel sobivat hingamiskaitsevarustust.** Mõnede hermeetikute ja liimide aurud võivad olla mürgised.
- **Laialipaiskuvatest osadest põhjustatud ohu vältimiseks veenduge, et tööriista ei kasutataks kunagi lahtise otsakukorgiga.** Kui otsak kasutamise ajal ummistub, peate selle välja vahetama.
- Ärge kunagi suunake tööriista kasutamise ajal enda ega kellegi teise poole.
- **Veenduge, et päästiklüliti on VÄLJAS asendis, kui seda ei kasutata, et vältida materjali tahtmatut väljavoolu.**
- **Kasutage ainult tootja poolt teie mudelile soovitatud tarvikuid.** Ebasobivate tarvikute kasutamine võib põhjustada kehavigastuste ohtu.

AKUD

- **Komplektis sisalduv aku on osaliselt laetud** (aku täisjõudluse tagamiseks laadige aku enne elektritööriista esmakordset kasutamist akulaadijas täiesti täis)
- **Kasutage selle elektritööriistaga ainult järgmisi akusid ja laadijaid**
  - SKIL-i aku: BR1*31****
  - SKIL-i laadija: CR1*31****
- Ärge kasutage kahjustatud akusid, vaid vahetage need välja
- Ärge võtke akut lahti
- Ärge jätke masinat/akut vihma kätte
- Ümbritseva keskkonna lubatud temperatuur (elektritööriist/laadija/aku):
  - laadimisel 4 kuni 40 °C
  - töötamisel –20 °C kuni +50 °C
  - hoiustamisel –20 °C kuni +50 °C

ELEKTRITÖÖRIISTAL/AKUL OLEVATE SÜMBOLITE SELGITUS

③ Enne kasutamist tutvuge kasutusjuhendiga
④ Tulle visatud akud plahvatavad, seepärast ei tohi akut mitte mingil juhul põletada
⑤ Hoiustage seadet/laadurit/akut kohas, kus temperatuur ei ületa 50 °C
⑥ Ärge visake kasutuskõlbmatuks muutunud elektriseadmeid ja akusid ära koos olmejäätmetega.

KASUTAMINE

- Aku laadimine
  ! Lugege laadijaga kaasas olevaid ohutushoiatusi ja juhiseid
- Aku eemaldamine/paigaldamine ②
- Aku laetustaseme märgutuli ⑦
  - aku laetuse taseme kuvamiseks vajutage aku laetuse märgutule nuppu L ⑦a
  ! kui aku märgutule madalaim tase hakkab pärast nupu L ⑦b vajutamist vilkuma, on aku tühi
  ! kui pärast nupu L ⑦c vajutamist hakkavad aku märgutule 2 taset vilkuma, ei ole aku lubatud töötemperatuuri vahemikus
- Aku kaitse
  Masin lülitatakse järsku välja või selle sisselülitamine ei ole võimalik, kui
  - **koormus on liiga suur** --> eemaldage koormus ja taaskäivitage
  - **aku temperatuur ei ole lubatud töötemperatuuri vahemikus -20 kuni +50 °C** --> aku taseme indikaatori 2 taset hakkavad vilkuma nupu L vajutamisel ⑦c; oodake, kuni aku on taas lubatud töötemperatuuri vahemikus
  - **aku on peaaegu tühi (kaitseks täieliku tühjenemise eest)** --> aku madal tase või vilkuv aku madala taseme teade ⑦b kuvatakse aku taseme märgutulel nupu L vajutamisel; laadige akut
  ! Ärge vajutage enam lülitile (sisse/välja), kui tööriist on end automaatselt välja lülitanud, sest see võib akut kahjustada
- Kiiruse reguleerimine ⑧
  - reguleerige materjali voolukiirust kiiruse valimise kettaga H
  - seadistus „1“ on madalaim kiirus ja seadistus „6“ on kõrgeim kiirus
  ! kui tööriist ei tööta kiirusel 1, valige suurem kiirus või kasutage otsaku suuremat ava
- Sees/väljas ⑨
  - tööriista sisselülitamiseks vajutage päästiklülitit J
  - tööriista väljalülitamiseks vabastage päästiklüliti J
- 411 mm kolvivarda eemaldamine/paigaldamine ⑩
  ! enne kolvivarda vahetamist eemaldage aku

! 411 mm kolvivarda D tohib kasutada ainult koos 40 mm kolviga A

Eemaldamiseks:

- kruvige kruvi N vastupäeva, et see eemaldada
- tõmmake 40 mm kolb A ettepoole ja eemaldage see
- tõmmake kolvivarras D täielikult tahapoole avast välja

Paigaldamiseks:

- sisestage kolvivarras D täielikult avasse
- sisestage 40 mm kolb A ja kruvi N
- keerake kruvi N päripäeva, et kolb A kinnitada

- Tuubihoidiku eemaldamine/paigaldamine

! eemaldage aku enne tuubihoidiku eemaldamist või paigaldamist

! tuubihoidikut B tohib kasutada ainult koos 411 mm kolvivardaga D

Eemaldamiseks ⑪a:

- keerake tuubihoidikut B vastupäeva, et see eemaldada

Paigaldamiseks ⑪b:

- sisestage tuubihoidik B paigaldusäärikusse E
- keerake tuubihoidikut B päripäeva, et see paigaldada ja kindlalt kinnitada
- pöörake kinnitusäärikut E, et reguleerida tuubihoidikut B 360° mitmenurgaliseks kasutamiseks

- Hermeetiku toru (ei kuulu komplekti)

! hoidke kolvivarras ja tuubihoidik hermeetiku jääkidest puhtana

! eemaldage aku enne hermeetiku toru sisestamist või eemaldamist

! hermeetiku toru tohib kasutada ainult koos tuubihoidikuga B

Sisestamiseks:

- lõigake tuubi ots vajadusel 45° nurga all maha ⑫a

! Väikesed otsaku avad vajavad hermeetiku väljasurumiseks rohkem jõudu.

- Tuubi sisemise tihendi purustamiseks pöörake tõukurit C ettepoole ⑫b

! Sisemise tihendi purustamata jätmine võib põhjustada materjali lekkimist toru tagaosast

- Hoidke tööriistast kindlalt kinni ja tõmmake kolvivarda käepide G tagasi ⑫c
- Sisestage toru lame ots tuubihoidikusse B, seejärel langetage otsak
- Lükake kolvivarda käepidet G ettepoole, kuni kolb A on vastu toru

! Veenduge, et toru on täielikult oma kohal ja mõlemast otsast kinnitatud

- Pöörake tuubihoidik B soovitud nurga alla

Eemaldamiseks:

- Tõmmake kolvivarda käepide G tagasi
- Tõstke toru üles ja eemaldage see

- 544 mm kolvivarda paigaldamine/eemaldamine ⑬

! enne kolvivarda vahetamist eemaldage aku

! 544 mm kolvivarrast Q tohib kasutada ainult koos 50 mm kolviga P

Paigaldamiseks:

- Sisestage kolvivarras Q täielikult avasse
- Kinnitamiseks keerake 50 mm kolbi P päripäeva

Eemaldamiseks:

- Eemaldamiseks keerake 50 mm kolbi P vastupäeva
- Tõmmake kolvivarras Q täielikult avast välja

- Alumiiniumtoru paigaldamine/eemaldamine ⑭

! Enne alumiiniumtoru eemaldamist või paigaldamist eemaldage aku

! 600 ml alumiiniumtoru T tohib kasutada ainult koos 544 mm kolvivardaga Q

- Sisestage alumiiniumtoru T kinnitusäärikusse E
- Alumiiniumtoru T paigaldamiseks ja pingutamiseks keerake seda päripäeva
- eemaldamiseks keerake alumiiniumtoru T vastupäeva

- Hermeetiku vorstpakend (ei kuulu komplekti)

! hoidke kolvivarras ja alumiiniumtoru hermeetiku jääkidest puhtana

! eemaldage aku enne vorstpakendi sisestamist või eemaldamist

! vorstpakendit tohib kasutada ainult koos alumiiniumtoruga T

- eemaldage vajadusel otsaku kork S ja otsak R
- hoidke tööriistast kindlalt kinni ja tõmmake kolvivarda käepide G taha
- sisestage vorstpakend torusse ja lõigake ümbris ⑮a lahti
- sisestage otsak R otsaku korki S nii, et otsaku ots on suunatud väljapoole ⑮b
- kruvige otsaku kork S toru T külge
- lõigake otsaku kork sobivasse mõõtu vastavalt vajadusele
- lükake kolvivarda käepidet G ettepoole, kuni kolb P on vastu vorstpakendit

- Tööriista hoidmine ja juhtimine ⑯

! töötamise ajal hoidke tööriista kinni korpuse ja käepideme halli värvi osadest

- hoidke õhutusavad M kinnikatmata

HOOLDUS/TEENINDUS

- Hoidke tööriist alati puhtana (eriti õhutusavad M ②)

! Enne puhastamist eemaldage tööriistast aku

- puhastage tööriista kuiva pehme lapiga
- eemaldage kolvivardalt, tuubihoidikult ja torult täielikult hermeetiku jäägid

- Hoiustamine

! Enne hoiustamist eemaldage tööriistast aku

- Enne tööriista hoiustamist puhastage see põhjalikult.

- Kui elektritööriist peaks hoolimata hoolikast tootmis- ja testimisprotseduurist rikki minema, tuleks remont teha SKIL-i elektrimasinate müügijärgses teeninduskeskuses.
  - Toimetage lahtimonteerimata elektritööriist koos ostukviitungiga edasimüüjale või lähimasse SKIL-i teeninduskeskusesse (aadressid ja elektritööriista hooldusjoonise leiate veebisaidil www.skil.com)
- Arvestage sellega, et garantii ei hõlma seadme ülekoormamisest või ebaõigest käsitsemisest tulenevaid kahjustusi (teavet SKILi garantiitingimuste kohta vaadake veebilehelt www.skil.com või küsige kohalikult müügiesindajalt)

KESKKOND

Ainult ELi riikidele

- Ärge visake kasutuskõlbmatuks muutunud elektrilisi tööriistu, lisatarvikuid ja pakendeid ära koos olmejäätmetega
  - Vastavalt Euroopa Parlamendi ja nõukogu direktiivile 2012/19/EÜ elektri- ja elektroonikaseadmete jäätmete kohta ning direktiivi nõuete kohaldamisele liikmesriikides tuleb kasutuskõlbmatuks muutunud elektrilised tööriistad koguda eraldi ja

keskkonnasäästlikult korduvkasutada või ringlusse võtta
- Kui tekib vajadus seade kasutusest kõrvaldada, tuletab sümbol ⑥ seda teile meelde

! Enne aku kahjutustamist katke selle otsad kaitseks tugeva teibiga, et vältida lühisahela teket

MÜRA / VIBRATSIOON

- Helirõhutase L_{pA}, helivõimsustase L_{WA}, vibratsioonivääртused a_h (pidevad vibratsioonid), pF (korduvad löökvibratsioonid) ja määramatus K on määratud vastavalt standardile EN 62841-1:2015/A1:2025:

Müra	
Helirõhu tase (L_{pA})	L_{pA}=58 dB(A) K=3 dB
Helivõimsuse tase (L_{WA})	L_{WA}=66 dB(A) K=3 dB
Vibratsioon	
pidevad vibratsioonid (a_h)	a_h=0,1 m/s² K=1,5 m/s²
korduvad löövibratsioonid (p_F)	p_F=7 m/s² K=0,3 m/s²

- Deklareeritud vibratsiooni koguväärtus(ed) ja deklareeritud mürasaaste väärtus(ed) on mõõdetud vastavalt EN62841 standardkatse meetodile ja neid võib kasutada ühe tööriista teisega võrdlemiseks.
  Esitatud vibratsioonitaseme kogunäitusid ja esitatud mürataseme väärtusi saab kasutada ka kokkupuute esialgsel hindamisel.
  Hoiatus! Elektritööriista tegelikul kasutamisel tekkivad vibratsiooni- ja müra heitkogused võivad erineda tööriista kasutamise deklareeritud väärtustest. Vibratsioonitase võib tõusta üle näidatud taseme.
  Vibratsiooniga kokkupuute hindamisel, et määrata kindlaks 2002/44/EÜ kohased ohutusmeetmed, mis on vajalikud elektrilisi tööriistu regulaarselt töötavate isikute kaitsmiseks, tuleks vibratsiooniga kokkupuute hindamisel arvesse võtta tegelikke kasutustingimusi ja tööriista kasutusviisi, sealhulgas võtta arvesse kõiki töötsükli osi, näiteks aega, mil tööriist on välja lülitatud ja kui see töötab tühikäigul, ning lisaks käivitusajale ka aega, mil see on käivitatud.

LV

Hermētiķa pistole 3172

IEVADS

- Instruments ir paredzēts spraugu un plaisu aizblīvēšanai
- Pārbaudiet, vai iepakojumā ir visas attēlā redzamās daļas ②
- Ja trūkst kādas daļas vai tā ir bojāta, lūdzu, sazinieties ar izplatītāju
- Izlasiet un saglabājiet šo lietošanas pamācību ③
- Stingri ievērojiet drošības instrukcijas un brīdinošos norādījumus, jo pretējā gadījumā jūs riskējat gūt smagu traumu

TEHNISKIE DATI ①

[1] Svars bez akumulatoru bloka (akumulatoru bloka svaru var atrast vietnē www.skil.com) ieskaitot:
A 40 mm virzulis
B Kārtridža turētājs
D 411 mm virzuļa stienis
G Virzuļa stieņa rokturis

[2] Svars bez akumulatoru bloka (akumulatoru bloka svaru var atrast vietnē www.skil.com) ieskaitot:
P 50 mm virzulis
Q 544 mm virzuļa stienis
R Uzgalis (3)
S Uzgaļa vāciņš
T 600 ml alumīnija caurule

IEKĀRTAS ELEMENTI ②

A 40 mm virzulis
B Kārtridža turētājs
C Caurduršanas stienis
D 411 mm virzuļa stienis
E Uzstādīšanas gredzens
F Piekāršanas āķis
G Virzuļa stieņa rokturis
H Ātruma regulators
J Ieslēgšanas slēdzis
K Galvenais rokturis
L Akumulatora uzlādes līmeņa indikators
M Ventilācijas atveres
N Skrūve
P *50 mm virzulis
Q *544 mm virzuļa stienis
R *Uzgalis (3)
S *Uzgaļa vāciņš
T *600 ml alumīnija caurule
***NAV STANDARTA KOMPLEKTĀCIJĀ**

DROŠĪBA

VISPĀRĒJIE ELEKTROINSTRUMENTA DROŠĪBAS BRĪDINĀJUMI

⚠ Brīdinājums! Izlasiet visus ar šo elektroinstrumentu saistītos drošības brīdinājumus, norādījumus, specifikāciju un aplūkojiet attēlus. Visu turpmāk uzskaitīto norādījumu neievērošana var izraisīt elektriskās strāvas triecienu, aizdegšanos un/vai smagus savainojumus.

SAGLABĀJIET VISUS BRĪDINĀJUMUS UN INSTRUKCIJAS TURPMĀKAI UZZIŅAI.

Brīdinājumos lietotais termins „elektroinstruments" attiecas uz elektriski darbināmu instrumentu, kura barošanu nodrošina elektrotīkls (ar elektrokabeli) vai akumulators (bez elektrokabeļa).

1) DROŠĪBA DARBA ZONĀ
a) Uzturiet darba zonu tīru un labi apgaismotu. Nekārtīgas vai tumšas vietas veicina negadījumu risku.
b) Nedarbiniet elektroinstrumentu sprādzienbīstamā

vidē, piemēram, viegli uzliesmojošu šķidrumu, gāzu vai putekļu klātbūtnē. Elektroinstrumenti rada dzirksteles, kas var aizdedzināt putekļus vai izgarojumu tvaikus.

c) Neļaujiet bērniem un klātesošajiem atrasties elektroinstrumenta tuvumā, kamēr tas darbojas. Apjukuma brīdī jūs varat zaudēt vadību pār ierīci.

2) ELEKTRODROŠĪBA

a) Elektroinstrumenta kontaktdakšai jāsakrīt ar kontaktrozeti. Nekad nekādā veidā nepārveidojiet kontaktdakšu. Neizmantojiet adaptera kontaktdakšas kopā ar iezemētiem elektroinstrumentiem. Lietojot nepārveidotas kontaktdakšas un atbilstošas kontaktligzdas, tiek samazināts elektriskās strāvas trieciena risks.

b) Nepieskarieties sazemētām virsmām, piemēram cauruļvadiem, radiatoriem, plītīm un ledusskapjiem. Ķermenim sazemējoties, tiek palielināts elektriskās strāvas trieciena risks.

c) Sargājiet elektroinstrumentus no lietus vai mitruma. Mitruma iekļūšana elektroinstrumentā palielina elektriskās strāvas trieciena risku

d) Nebojājiet strāvas vadu. Nekad nelietojiet strāvas vadu elektroinstrumenta pārnēsāšanai, vilkšanai vai kontaktdakšas izvilkšanai no kontaktligzdas. Sargājiet strāvas vadu no karstuma, eļļas, asām malām vai kustīgām daļām. Bojāti vai sapinušies strāvas vadi palielina elektriskās strāvas trieciena risku.

e) Strādājot ar elektroinstrumentu ārpus telpām, nodrošiniet, lai arī izmantotie strāvas vada pagarinātāji būtu piemēroti āra darbiem. Āra darbiem paredzēta vadu pagarinātāja izmantošana samazina elektriskās strāvas trieciena risku.

f) Ja tomēr elektroinstrumenta darbināšana mitrā vidē ir neizbēgama, izmantojiet ar zemslēguma ķēžu pārtraucēju (GFCI) aizsargātu avotu. Izmantojot GFCI, tiek samazināts elektriskās strāvas trieciena risks.

3) PERSONĪGĀ DROŠĪBA

a) Darbinot elektroinstrumentu, esiet modri, pievērsiet uzmanību tam, ko jūs darāt, un rīkojieties ar to saprātīgi. Nelietojiet elektroinstrumentu, ja esat noguris, atrodaties apreibinošo vielu vai alkohola iedarbībā vai lietojat medikamentus. Pat viens mirklis neuzmanības elektroinstrumenta lietošanas laikā var kļūt par cēloni nopietnām traumām.

b) Izmantojiet individuālos aizsarglīdzekļus. Vienmēr valkājiet acu aizsarglīdzekļus. Ja tiek lietots darba specifikai atbilstošs aizsargaprīkojums, piemēram, maska ar putekļu filtru, neslīdoši darba apavi, ķivere vai austiņas, samazinās traumu gūšanas risks.

c) Novērsiet nejaušas ieslēgšanās iespējamību. Pirms instrumenta pievienošanas strāvas avotam un/vai akumulatoru blokam pārliecinieties, vai slēdzis atrodas izslēgtā stāvoklī. Pārnēsājot elektroinstrumentu ar pirkstu uz slēdža vai iedarbinot elektroinstrumentu, kas jau ir ieslēgtā stāvoklī, var notikt nelaimes gadījums.

d) Pirms elektroinstrumenta ieslēgšanas izņemiet visas noregulēšanas vai uzgriežņu atslēgas. Regulēšanas instruments vai atslēga, kas palikusi elektroinstrumenta rotējošās daļās, var izraisīt traumas.

e) Nepārvērtējiet savas spējas. Ieņemiet pareizu stāju un vienmēr saglabājiet līdzsvaru. Tādējādi jūs varēsiet labāk apvaldīt elektroinstrumentu negaidītās situācijās.

f) Valkājiet atbilstošu apģērbu. Nevalkājiet vaļīgu apģērbu vai rotaslietas. Sargājiet matus, apģērbu un cimdus no kustīgajām daļām. Vaļīgs apģērbs, rotaslietas vai gari mati var ieķerties mašīnas kustīgajās daļās.

g) Ja ierīces ir paredzētas savienošanai ar putekļu nosūkšanas un savākšanas iekārtām, pārliecinieties, vai tās ir pieslēgtas un tiek izmantotas pareizi. Putekļu savākšanas iekārtu izmantošana var samazināt ar putekļiem saistītos apdraudējumus.

h) Nepieļaujiet, ka iekārtas bieža lietošana varētu izraisīt nevērīgu attieksmi darbā ar to, un neignorējiet ar iekārtas lietošanu saistītos drošības principus. Viens mirklis neuzmanības var izraisīt nopietnas traumas.

4) ELEKTROINSTRUMENTA LIETOŠANA UN APKOPE

a) Nespiediet elektroinstrumentu ar spēku. Lietojiet attiecīgajam darbam piemērotāko elektroinstrumentu. Piemērots elektroinstruments labāk un drošāk spēs izpildīt veicamo darbu, darbojoties tam paredzētajā ātrumā.

b) Nelietojiet elektroinstrumentu, ja to nav iespējams ieslēgt un izslēgt ar slēdzi. Ja elektroinstrumentu nav iespējams ieslēgt un izslēgt ar slēdzi, tas ir bīstams, tāpēc nekavējoties jāsalabo.

c) Pirms jebkādu pielāgojumu veikšanas, piederumu maiņas vai elektroinstrumenta novietošanas glabāšanā atvienojiet kontaktdakšu no barošanas avota un/vai akumulatora bloku, ja to var izdarīt. Šādi piesardzības pasākumi palīdzēs novērst nejaušu elektroinstrumenta ieslēgšanu.

d) Ja elektroinstrumenti kādu laiku netiek lietoti, uzglabājiet tos bērniem nepieejamā vietā un neļaujiet ar elektroinstrumentu darboties personām, kas instrumentu nepārzina vai nav izlasījušas šīs instrukcijas. Nemākulīgās rokās nonākuši elektroinstrumenti ir potenciāls briesmu avots.

e) Veiciet elektroinstrumentam un piederumiem apkopi. Pārbaudiet, vai ir pareizi uzstādītas kustīgās daļas un vai tās neķeras, un vai elektroinstrumenta daļām nav bojājumu, kas var negatīvi ietekmēt tā darbību. Bojāts elektroinstruments ir jāsalabo pirms nākamās lietošanas reizes. Daudzu negadījumu cēlonis ir sliktā stāvoklī esošu elektroinstrumentu izmantošana.

f) Griezējinstrumentiem jābūt asiem un tīriem. Rūpīgi kopti griezējinstrumenti retāk iestrēgst un ir vieglāk vadāmi.

g) Lietojiet elektroinstrumentu, tā piederumus un maināmos instrumentus, kā arī citus saistītos elementus atbilstoši šiem norādījumiem, ņemot vērā darba apstākļus un veicamo uzdevumu. Elektroinstrumenta lietošana neparedzētiem mērķiem var radīt bīstamu situāciju.

h) Rokturiem un satveršanas daļām jābūt sausām, tīrām un uz tām nedrīkst būt eļļa vai smērviela. Ja rokturi un satveršanas daļas ir mitras, tās slīdēs, un ar instrumentu vairs nebūs droši strādāt, kā arī apvaldīt neparedzētu apstākļu gadījumos.

5) AKUMULATORA LIETOŠANA UN APKOPE

a) Uzlādējiet instrumentu tikai ar ražotāja noteikto

lādētāju. Lādētājs, kas paredzēts lietošanai tikai ar viena veida akumulatoru bloku, var radīt aizdegšanās draudus, ja to izmanto kopā ar citu akumulatoru bloku.

b) Lietojiet elektroinstrumentus kopā tikai ar tiem paredzētiem akumulatoru blokiem. Jebkura cita akumulatoru bloka lietošana var radīt traumu gūšanas un aizdegšanās risku.

c) Kad akumulatoru bloks netiek izmantots, neglabājiet to citu metāla priekšmetu, piemēram, papīra saspraužu, monētu, atslēgu, naglu, skrūvju vai citu sīku metāla priekšmetu, kas var veidot savienojumu starp spailēm, tuvumā. Akumulatora spaiļu īsslēgums var izraisīt aizdegšanos vai ugunsgrēku.

d) Nepareizas rīcības gadījumā no akumulatora var iztecēt šķidrums; izvairieties no saskares ar to. Ja tas nejauši nokļūst uz ādas, skalojiet to ar ūdeni. Ja šķidrums iekļuvis acīs, nekavējoties meklējiet medicīnisko palīdzību. No akumulatora izkļuvušais šķidrums var izraisīt kairinājumu vai apdegumus.

e) Nelietojiet bojātu vai pārveidotu akumulatoru vai instrumentu. Bojātu vai pārveidotu akumulatoru izmantošana var radīt neparedzamus apstākļus, kas rada aizdegšanās, sprādziena vai traumas gūšanas draudus.

f) Nepakļaujiet akumulatoru bloku vai iekārtu uguns liesmu vai pārmērīgas temperatūras iedarbībai. Uguns liesmu iedarbība vai temperatūra virs 130 °C var izraisīt sprādzienu.

g) Izpildiet visas uzlādēšanas instrukcijas un neuzlādējiet akumulatoru bloku vai instrumentu ārpus instrukcijās norādītajām temperatūras vērtībām. Ja iekārta tiek uzlādēta nepareizi vai tiek pārsniegtas instrukcijās norādītās uzlādēšanas temperatūras vērtības, akumulators var sabojāties un palielināt aizdegšanās risku.

6) SERVISS

a) Elektroinstrumenta remontdarbus drīkst veikt tikai kvalificēts speciālists, izmantojot tikai oriģinālās rezerves daļas. Tādējādi tiks garantēts elektroinstrumenta lietošanas drošums.

b) Nekad neveiciet bojātam akumulatoru blokam remontdarbus pašrocīgi. Bojāta akumulatoru bloka remontdarbus drīkst veikt tikai ražotājs vai pilnvaroti servisa darbinieki.

DROŠĪBAS NORĀDĪJUMI AKUMULATORA HERMĒTIĶA PISTOLEI

- **Netuviniet rokas hermētiķa pistoles virzulim un virzuļa stienim.** Pirkstus var saspiest starp kārtridža turētāju un virzuli.
- **Strādājot ar hermētiķa pistoli virs galvas, neturiet acis vai galvu virzuļa stieņa kustības ceļā.** Virzuļa stienis var slīdēt atpakaļ lietotāja virzienā, ja nejauši tiek nospiesta virzuļa stieņa atbrīvošanas poga. Lietojot hermētiķa pistoli, vienmēr izmantojiet acu aizsarglīdzekļus.
- **Vienmēr strādājiet labi vēdināmā vietā un, ja nepieciešams, izmantojiet atbilstošus elpošanas aizsarglīdzekļus.** Dažu blīvēšanas materiālu un līmvielu izgarojumi var būt kaitīgi.
- **Lai novērstu lidojošu detaļu radītu apdraudējumu, nekad nedarbiniet instrumentu ar vaļīgu uzgaļa vāciņu.** Ja lietošanas laikā uzgalis nosprostojas, tas jānomaina.
- Lietošanas laikā nekad nevērsiet instrumentu pret sevi vai citiem.
- **Kad instruments netiek lietots, pārliecinieties, ka mēlītes slēdzis ir izslēgtā pozīcijā, lai novērstu nejaušu materiāla izspiešanu.**
- **Izmantojiet tikai tos piederumus, kurus ražotājs ir ieteicis jūsu modelim.** Nepiemērotu piederumu lietošana var radīt savainojumu risku.

AKUMULATORI

- **Komplektā iekļautais akumulators ir daļēji uzlādēts** (lai akumulators spētu nodrošināt pilnu jaudu, pirms elektroinstrumenta pirmās lietošanas reizes akumulators ir jāuzlādē pilnībā)
- **Izmantojiet tikai šī instrumenta piegādes komplektā iekļautos akumulatorus un lādētājus**
  - SKIL akumulators: BR1*31****
  - SKIL uzlādes ierīce: CR1*31****
- Nelietojiet bojātu akumulatoru; tas nekavējoties jānomaina
- Neizjauciet akumulatoru
- Nepakļaujiet mašīnu/akumulatoru lietus iedarbībai
- Pieļaujamā apkārtējā gaisa temperatūra (instruments/lādētājs/akumulators):
  - uzlādes laikā 4...40 °C
  - darbības laikā –20...+50 °C
  - uzglabāšanas laikā –20...+50 °C

UZ INSTRUMENTA/AKUMULATORA ATTĒLOTO SIMBOLU SKAIDROJUMS

③ Pirms ekspluatācijas izlasiet instrukciju rokasgrāmatu

④ Ja akumulators tiks dedzināts, tas eksplodēs, tāpēc nekādā gadījumā to nededziniet

⑤ Uzglabājiet izstrādājumu/lādētāju/akumulatoru vietā, kur temperatūra nepārsniedz 50 °C

⑥ Neizmetiet elektroiekārtas un baterijas kopā ar sadzīves atkritumiem

LIETOŠANA

- Akumulatora uzlādēšana
  ! izlasiet lādētāja komplektā iekļautos drošas lietošanas noteikumus un norādījumus
- Akumulatora izņemšana/ievietošana ②
- Akumulatora uzlādes līmeņa indikators ⑦
  - nospiediet akumulatora uzlādes līmeņa indikatora pogu L; lai parādītu pašreizējo akumulatora uzlādes līmeni ⑦a
  ! ja pēc pogas L nospiešanas sāk mirgot akumulatora indikatora zemākais līmenis⑦b, akumulators ir izlādējies
  ! ja pēc pogas L nospiešanas sāk mirgot 2 akumulatora indikatora līmeņi ⑦c, akumulatora temperatūra neatbilst pieļaujamajam darba temperatūras diapazonam
- Akumulatora aizsardzība
  Mašīna tiek nekavējoties izslēgta vai aizsargāta pret ieslēgšanu, ja
  - **pārāk liela slodze** --> samaziniet slodzi un ieslēdziet instrumentu no jauna
  - **akumulatora temperatūra neatbilst pieļaujamajam darba temperatūras diapazonam no -20 līdz +50 °C** --> pēc pogas L nospiešanas sāk mirgot 2 akumulatora uzlādes līmeņa indikatora līmeņi ⑦c; nogaidiet, līdz akumulatora temperatūra atkal ir pieļaujamajā darba

temperatūras diapazonā
- **akumulators ir gandrīz izlādējies (aizsardzība pret dziļizlādi)** --> nospiežot pogu L, akumulatora uzlādes līmeņa indikators rāda zemu uzlādes līmeni vai mirgojošu zema uzlādes līmeņa rādījumu ⑦b; uzlādējiet akumulatoru

! pēc mašīnas automātiskas izslēgšanās nedrīkst atkārtoti spiest tās ieslēgšanas/izslēgšanas pogu, jo tā var sabojāt akumulatoru

- Ātruma regulēšana ⑧
  - regulējiet materiāla padeves ātrumu, izmantojot ātruma izvēles ritenīti H
  - iestatījums "1" atbilst mazākajam ātrumam, un iestatījums "6" atbilst lielākajam ātrumam

  ! ja instruments nedarbojas ar ātruma iestatījumu 1, izvēlieties lielāku ātrumu vai izmantojiet lielāku uzgaļa atveri
- Ieslēgšana/izslēgšana ⑨
  - nospiediet mēlītes slēdzi J , lai ieslēgtu instrumentu
  - atlaidiet mēlītes slēdzi J, lai izslēgtu instrumentu
- 411 mm virzuļa stieņa noņemšana/uzstādīšana ⑩

  ! pirms virzuļa stieņa nomaiņas izņemiet akumulatoru bloku

  ! 411 mm virzuļa stieni D drīkst izmantot tikai ar 40 mm virzuli A

  Lai noņemtu:
  - grieziet skrūvi N pretēji pulksteņrādītāju kustības virzienam, lai to izņemtu
  - pavelciet 40 mm virzuli A uz priekšu un noņemiet to
  - pilnībā izvelciet virzuļa stieni D atpakaļ no atveres

  Lai uzstādītu:
  - pilnībā ievietojiet virzuļa stieni D atverē
  - ievietojiet 40 mm virzuli A un skrūvi N
  - grieziet skrūvi N pulksteņrādītāju kustības virzienā, lai nostiprinātu virzuli A
- Kārtridža turētāja noņemšana/uzstādīšana

  ! pirms kārtridža turētāja noņemšanas vai uzstādīšanas izņemiet akumulatoru bloku

  ! kārtridža turētāju B drīkst izmantot tikai ar 411 mm virzuļa stieni D

  Lai noņemtu ⑪a:
  - grieziet kārtridža turētāju B pretēji pulksteņrādītāju kustības virzienam, lai to noņemtu

  Lai uzstādītu ⑪b:
  - ievietojiet kārtridža turētāju B stiprinājuma gredzenā E
  - grieziet kārtridža turētāju B pulksteņrādītāju kustības virzienā, lai to uzstādītu, un stingri pievelciet
  - pagrieziet stiprinājuma gredzenu E, lai noregulētu kārtridža turētāju B lietošanai dažādos leņķos 360° diapazonā
- Hermētiķa tūbiņa (nav iekļauta komplektā)

  ! uzturiet virzuļa stieni un kārtridža turētāju tīrus no hermētiķa atliekām

  ! pirms hermētiķa tūbiņas ievietošanas vai izņemšanas izņemiet akumulatoru bloku

  ! hermētiķa tūbiņu drīkst izmantot tikai ar kārtridža turētāju B

  Lai ievietotu:
  - ja nepieciešams, nogrieziet tūbiņas galu 45° leņķī ⑫a

  ! ja uzgaļa atvere ir maza, hermētiķa izspiešanai nepieciešams lielāks spēks
  - pagrieziet caurdurošanas stieni C uz priekšu, lai pārdurtu tūbiņas iekšējo blīvējumu ⑫b

  ! ja iekšējais blīvējums netiek pārdurts, materiāls var izplūst no tūbiņas aizmugures
  - stingri satveriet instrumentu un pavelciet virzuļa stieņa rokturi G atpakaļ ⑫c
  - ievietojiet tūbiņas plakano galu kārtridža turētājā B, pēc tam nolaidiet uzgali
  - bīdiet virzuļa stieņa rokturi G uz priekšu, līdz virzulis A atduras pret tūbiņu

  ! pārliecinieties, ka tūbiņa ir pilnībā ievietota un nostiprināta abos galos
  - pagrieziet kārtridža turētāju B vēlamajā leņķī

  Lai noņemtu:
  - pavelciet virzuļa stieņa rokturi G atpakaļ
  - paceliet tūbiņu un izņemiet to
- 544 mm virzuļa stieņa uzstādīšana/noņemšana ⑬

  ! pirms virzuļa stieņa nomaiņas izņemiet akumulatoru bloku

  ! 544 mm virzuļa stieni Q drīkst izmantot tikai ar 50 mm virzuli P

  Lai uzstādītu:
  - pilnībā ievietojiet virzuļa stieni Q atverē
  - grieziet 50 mm virzuli P pulksteņrādītāju kustības virzienā, lai to nostiprinātu

  Lai noņemtu:
  - grieziet 50 mm virzuli P pretēji pulksteņrādītāju kustības virzienam, lai to noņemtu
  - pilnībā izvelciet virzuļa stieni Q no atveres
- Alumīnija tūbiņas uzstādīšana/noņemšana ⑭

  ! pirms alumīnija caurules noņemšanas vai uzstādīšanas izņemiet akumulatoru bloku

  ! 600 ml alumīnija cauruli T drīkst izmantot tikai ar 544 mm virzuļa stieni Q
  - levietojiet alumīnija tūbiņu T montāžas gredzenā E
  - grieziet alumīnija cauruli T pulksteņrādītāju kustības virzienā, lai to uzstādītu, un stingri pievelciet
  - grieziet alumīnija cauruli T pretēji pulksteņrādītāju kustības virzienam, lai to noņemtu
- Hermētiķis mīkstajā iepakojumā (nav iekļauts komplektā)

  ! uzturiet virzuļa stieni un alumīnija cauruli tīrus no hermētiķa atliekām

  ! pirms mīkstā iepakojuma ievietošanas vai izņemšanas izņemiet akumulatoru bloku

  ! mīksto iepakojumu drīkst izmantot tikai ar alumīnija cauruli T
  - ja nepieciešams, noņemiet uzgaļa vāciņu S un uzgali R
  - stingri satveriet instrumentu un pavelciet virzuļa stieņa rokturi G atpakaļ
  - ievietojiet mīksto iepakojumu caurulē un pārgrieziet tā apvalku⑮a
  - ievietojiet uzgali R uzgaļa vāciņā S tā, lai uzgaļa gals būtu vērsts uz āru ⑮b
  - uzskrūvējiet uzgaļa vāciņu S uz caurules T
  - nogrieziet uzgaļa galu atbilstoši paredzētajam lietojumam
  - bīdiet virzuļa stieņa rokturi G uz priekšu, līdz virzulis P atduras pret mīksto iepakojumu
- Instrumenta ⑯ turēšana un vadīšana

  ! darba laikā vienmēr turiet instrumentu aiz pelēkās krāsas noturvirsmas(ām)
  - neaizsedziet ventilācijas atveres M

APKOPE/SERVISS

- Vienmēr uzturiet instrumentu tīru (īpaši ventilācijas

atveres M ②)

! pirms tīrīšanas izņemiet akumulatoru no instrumenta

- tīriet instrumentu ar sausu, mīkstu drānu
- pilnībā notīriet hermētiķi no virzuļa stieņa, kārtridža turētāja un caurules

- Uzglabāšana

! pirms instrumenta uzglabāšanas izņemiet no tā akumulatoru

- pirms uzglabāšanas rūpīgi notīriet instrumentu

- Ja, neraugoties uz augsto izgatavošanas kvalitāti un rūpīgo pēcražošanas pārbaudi, instruments tomēr sabojājas, remonts ir jāveic SKIL elektroinstrumentu pēcpārdošanas servisa centram
  - nogādājiet instrumentu neizjauktā veidā kopā ar iegādes dokumentiem izplatītājam vai tuvākajā SKIL servisa centrā (adreses un apkopes shēma ir norādītas tīmekļa vietnē www.skil.com)
- Ievērojiet, ka garantijā neietilpst pārslodzes vai nepareizas instrumenta ekspluatācijas izraisītie bojājumi (SKIL garantijas noteikumus skatiet www.skil.com vai vērsieties pie izplatītāja)

APKĀRTĒJĀS VIDES AIZSARDZĪBA

Attiecas tikai uz ES valstīm

- Neizmetiet elektroinstrumentus, piederumus un iesaiņojuma materiālus sadzīves atkritumos
  - saskaņā ar Eiropas Savienības direktīvu 2012/19/ES par nolietotajām elektriskajām un elektroniskajām iekārtām un tās atspoguļojumiem nacionālajā likumdošanā, nolietotās elektroiekārtas ir jāsavāc, jāizjauc un jānogādā otrreizējai pārstrādei apkārtējai videi nekaitīgā veidā
  - simbols ⑥ atgādina par nepieciešamību tos utilizēt videi nekaitīgā veidā

! pirms akumulatora utilizācijas tā kontakti jāaplīmē ar izolācijas lenti, lai nepieļautu īssavienojuma rašanos starp tiem

TROKSNIS / VIBRĀCIJA

- Skaņas spiediena līmenis L_{pA}, skaņas jaudas līmenis L_{WA}, vibrācijas vērtības a_h (nepārtraukta vibrācija), p_F (atkārtota triecienu vibrācija) un nenoteiktība K noteikti saskaņā ar EN 62841-1:2015/A1:2025:

Troksnis	
Skaņas spiediena līmenis (L_{pA})	L_{pA}=58 dB(A) K=3 dB
skaņas intensitātes līmenis (L_{WA})	L_{WA}=66 dB(A) K=3 dB
Vibrācija	
pastāvīgas vibrācijas (a_h)	a_h=0,1 m/s^2 K=1,5 m/s^2
atkārtotas trieciena vibrācijas (p_F)	p_F=7 m/s^2 K=0,3 m/s^2

- Norādītās vibrācijas emisijas vērtības un deklarētā(-ās) trokšņa emisijas vērtība(-s), kas norādīta(-as) tehniskajos datos un atbilstības deklarācijā, ir izmērīta(-as) saskaņā ar standarta teksta metodi, kas noteikta EN62841, un tās var izmantot viena instrumenta salīdzināšanai ar citu.

Norādītās vibrāciju emisijas kopējās vērtības un norādītās trokšņu emisiju vērtības var arī lietot iepriekšējai vibrāciju iedarbības novērtēšanai.

Brīdinājums! Vibrācijas un trokšņa emisiju vērtības instrumenta faktiskās lietošanas laikā var atšķirties no deklarētās vērtības, atkarībā no veidā, kādā instruments tiek lietots. Vibrācijas līmenis var palielināties virs norādītā līmeņa.

Novērtējot vibrāciju iedarbību drošības pasākumu, kas paredzēti Direktīvā 2002/44/EK, noteikšanai, lai aizsargātu personas, kuras darbā regulāri izmanto elektroinstrumentus, ir jāņem vērā vibrāciju iedarbības novērtējums, faktiskie lietošanas apstākļi un instrumenta lietošanas veids, tostarp, ņemot vērā visas darbības cikla daļas, piemēram, laiku, kad instruments ir izslēgts un kad tas darbojas tukšgaitā papildus aktivizēšanas laikam.

LT

Sandarinimo pistoletas 3172

ĮVADAS

- Įrankis skirtas tarpams ir įtrūkimams sandarinti
- Patikrinkite, ar pakuotėje yra visos iliustracijoje pavaizduotos dalys.②
- Jei kokių nors dalių trūksta ar jos pažeistos, prašome kreiptis į įrenginio pardavėją
- Perskaitykite ir išsaugokite šią naudojimo instrukciją ③
- Ypatingą dėmesį atkreipkite į saugos nurodymus ir įspėjimus; jei nepaisysite šių nurodymų, galite sunkiai susižaloti

TECHNINIAI DUOMENYS ①

[1]Svoris be sudėtinės baterijos (baterijos svorį galite rasti www.skil.com)
įskaitant:

A 40 mm stūmoklis
B Kasetės laikiklis
D 411 mm stūmoklio strypas
G Stūmoklio strypo rankena

[2] Svoris be sudėtinės baterijos (baterijos svorį galite rasti www.skil.com)
įskaitant:

P 50 mm stūmoklis
Q 544 mm stūmoklio strypas
R Antgalis (3)
S Antgalio dangtelis
T 600 ml aliumininis vamzdelis

ĮRANKIO DALYS ②

A 40 mm stūmoklis
B Kasetės laikiklis
C Virbalas
D 411 mm stūmoklio strypas
E Tvirtinimo žiedas
F Pakabinimo kablys
G Stūmoklio strypo rankena
H Greičio pasirinkimo ratukas
J Paleidimo jungiklis
K Pagrindinė rankena
L Baterijos įkrovos indikatorius

M Ventiliacijos angos
N Sraigtas
P *50 mm stūmoklis
Q *544 mm stūmoklio strypas
R *Antgalis (3)
S *Antgalio dangtelis
T *600 ml aliumininis vamzdelis
*** NĖRA STANDARTINIAME KOMPLEKTE**

SAUGA

BENDRIEJI ĮSPĖJIMAI DĖL DARBO SU ELEKTRINIU ĮRANKIU SAUGOS

⚠ **Įspėjimas! Perskaitykite visus su šiuo elektriniu įrankiu pateiktus įspėjimus dėl saugos, instrukcijas, peržiūrėkite paveikslus ir specifikacijas. Nesilaikant visų toliau išdėstytų nurodymų galima patirti elektros smūgį, sukelti gaisrą ir (arba) sunkiai susižaloti.**

IŠSAUGOKITE VISAS INSTRUKCIJAS SU ĮSPĖJIMAIS, NES JŲ GALI PRIREIKTI ATEITYJE.

Įspėjimuose vartojamu terminu „elektrinis įrankis“ nurodomas iš elektros lizdo maitinamas (laidinis) arba baterija maitinamas (belaidis) elektrinis įrankis.

1) SAUGA DARBO VIETOJE

a) Darbo vieta turi būti švari ir gerai apšviesta. Jei darbo vieta netvarkinga ar blogai apšviesta, gali įvykti nelaimingas atsitikimas.

b) Nedirbkite su elektriniu įrankiu sprogioje aplinkoje, pavyzdžiui, ten, kur yra degių skysčių, dujų arba dulkių. Elektriniai įrankiai gali kibirkščiuoti, o nuo kibirkščių gali užsidegti dulkės arba susikaupę garai.

c) Dirbdami su elektriniu įrankiu, neleiskite artintis vaikams ir pašaliniams asmenims. Dėl dėmesio blaškymo galite nesuvaldyti prietaiso.

2) ELEKTROSAUGA

a) Elektrinio įrankio kištukas turi tikti elektros lizdui. Niekada jokiais būdais kištuko neperdarykite. Su įžemintais elektriniais įrankiais nenaudokite jokių kištuko adapterių. Originalūs kištukai, tiksliai tinkantys elektros tinklo lizdui, sumažina elektros smūgio pavojų.

b) Nesilieskite prie įžemintų paviršių, pavyzdžiui, vamzdžių, radiatorių, viryklių ir šaldytuvų. Jei jūsų kūnas bus įžemintas, padidės elektros smūgio pavojus.

c) Saugokite elektrinius įrenginius nuo lietaus ir drėgmės. Į elektrinio įrenginio vidų patekus vandeniui išauga elektros smūgio pavojus

d) Atsargiai elkitės su maitinimo laidu. Niekada neneškite ir netempkite elektrinio įrankio, laikydami už maitinimo laido. Netraukite laikydami už maitinimo laido, norėdami ištraukti kištuką iš elektros lizdo. Saugokite laidą nuo kaitros šaltinių, alyvos, aštrių briaunų ir judančių dalių. Pažeidus arba supainiojus laidus išauga pavojus patirti elektros smūgį.

e) Kai elektriniu įrankiu dirbate lauke, naudokite laukui skirtą laido ilgintuvą. Naudojant laukui skirtą maitinimo laidą sumažėja pavojus patirti elektros smūgį.

f) Jei nėra galimybės išvengti elektrinio įrankio naudojimo drėgnoje vietoje, naudokite maitinimo šaltinį, apsaugotą nuotėkio rele. Nuotėkio relė sumažina pavojų patirti elektros smūgį.

3) ASMENINĖ SAUGA

a) Dirbdami su elektriniu įrankiu būkite budrūs, stebėkite, ką darote, ir vadovaukitės sveika nuovoka. Nedirbkite su elektriniu įrankiu, jei esate pavargę arba vartojote narkotikus, alkoholį ar medikamentus. Dirbant su elektriniais įrankiais pakanka vienos neatidumo akimirkos ir galima sunkiai susižaloti.

b) Naudokite asmeninės apsaugos priemones. Visada būkite su apsauginiais akiniais. Atitinkamomis sąlygomis naudojamos apsaugos priemonės, pvz., respiratorius, neslidūs apsauginiai batai, šalmas arba ausinės, sumažina pavojų susižaloti.

c) Apsisaugokite nuo atsitiktinio įjungimo. Prieš jungdami prie maitinimo šaltinio ir (ar) sudėtinės baterijos, prieš įrankį keldami arba nešdami įsitikinkite, kad jungiklis yra išjungimo padėtyje. Nešant elektrinius įrankius uždėjus pirštą ant jungiklio arba netyčia įjungiant elektrinį įrankį su įjungtu jungikliu, gali įvykti nelaimingas atsitikimas.

d) Prieš įjungdami elektrinį įrankį, patraukite į šalį visus reguliavimo raktus ir veržliarakčius. Elektrinio įrankio sukamojoje dalyje likus raktui ar veržliarakčiui galima susižaloti.

e) Nesistenkite pasiekti pernelyg toli. Visada stovėkite tvirtai ir išlaikykite pusiausvyrą. Tuomet geriau suvaldysite elektrinį įrankį netikėtose situacijose.

f) Dėvėkite tinkamus drabužius. Nedėvėkite laisvų drabužių ir nenešiokite laisvai kabančių papuošalų. Saugokite plaukus, drabužius nuo judančių dalių. Laisvus drabužius, papuošalus ar ilgus plaukus gali įtraukti judamosios dalys.

g) Jei yra įtaisai, skirti dulkių išsiurbimo ir surinkimo įtaisams prijungti, tinkamai juos prijunkite ir naudokite. Naudojant dulkių filtravimo įtaisus galima sumažinti kenksmingą dulkių poveikį.

h) Dažnai naudodami įrankius pernelyg savimi nepasitikėkite ir nepraraskite budrumo, kad paisytumėte saugaus įrankio naudojimo taisyklių. Užtenka akimirkos, kad dėl neatsargaus veiksmo sunkiai susižalotumėte.

4) ELEKTRINIŲ ĮRANKIŲ NAUDOJIMAS IR PRIEŽIŪRA

a) Elektrinio įrankio pernelyg nespauskite. Naudokite jūsų darbui tinkamą elektrinį įrankį. Veikdamas numatytuoju greičiu, tinkamas elektrinis įrankis darbą atlieka veiksmingiau ir saugiau.

b) Nenaudokite elektrinio įrankio, jeigu jo negalima įjungti ar išjungti jungikliu. Bet koks elektrinis įrankis, kurio jungiklis neveikia, yra pavojingas, tad jį būtina sutaisyti.

c) Prieš reguliuodami elektrinį įrankį, keisdami jo priedus arba padėdami jį į laikymo vietą, atjunkite kištuką nuo maitinimo šaltinio ir (ar) sudėtinę bateriją nuo įrankio. Ši saugumo priemonė apsaugos jus nuo netyčinio elektrinio įrankio įjungimo.

d) Nenaudojamus elektrinius įrankius laikykite vaikams neprieinamoje vietoje. Su elektriniu įrankiu neleiskite dirbti asmenims, nesusipažinusiems su įrankiu arba šia instrukcija. Neišmokytų naudotojų naudojami elektriniai įrankiai kelia pavojų.

e) Tinkamai prižiūrėkite elektrinius įrankius ir jų priedus. Tikrinkite, ar sukamos jų dalys išcentruotos

ir nestringa, ar nėra sulūžusių dalių ir kitų sąlygų, galinčių turėti įtakos elektrinio įrankio veikimui. Jei elektrinis įrankis sugedęs, prieš naudodami jį suremontuokite. Daugelio nelaimingų atsitikimų priežastis yra netinkama elektrinių įrankių priežiūra.

f) Pjovimo įrenginiai turi būti aštrūs ir švarūs. Tinkamai prižiūrimi pjovimo įrankiai aštriais ašmenimis rečiau stringa ir lengviau valdomi.

g) Elektrinį įrankį, priedus, antgalius ir kitas dalis naudokite pagal šią instrukciją, atsižvelgdami į darbo sąlygas ir atliekamą darbą. Naudojant elektrinius įrankius ne pagal paskirtį gali susidaryti pavojingos aplinkybės.

h) Rankenos ir sugriebimo paviršiai turi būti sausi, švarūs ir neištepti alyva ar tepalu. Dėl slidžių rankenų ir sugriebimo paviršių įrankį sunku saugiai valdyti ir jis gali išsprūsti netikėtomis aplinkybėmis.

5) AKUMULIATORINIŲ ĮRANKIŲ NAUDOJIMAS IR PRIEŽIŪRA

a) Kraukite naudodami tik gamintojo nurodytą įkroviklį. Įkroviklis, tinkamas vieno tipo sudėtinei baterijai, gali kelti gaisro pavojų, jei naudojamas su kito tipo sudėtine baterija.

b) Elektrinius įrankius naudokite tik su jiems skirtomis sudėtinėmis baterijomis. Naudojant kitokias sudėtines baterijas gali kilti sužalojimų ir gaisro pavojus.

c) Nenaudojama sudėtinė baterija turi būti laikoma atokiau nuo metalinių daiktų, tokių kaip sąvaržėlės, monetos, raktai, vinys, varžtai ar kiti smulkūs metaliniai daiktai, galintys sujungti abu baterijos gnybtus. Įvykus trumpajam jungimui tarp baterijos gnybtų galima nusideginti ar gali kilti gaisras.

d) Dėl netinkamų sąlygų iš baterijos gali ištekėti skystis – nelieskite jo. Skysčiui atsitiktinai patekus ant odos, nedelsdami nuplaukite vandeniu. Jeigu skysčio pateko į akis, papildomai kreipkitės pagalbos į gydytojus. Iš baterijos ištekėjęs skystis gali dirginti arba nudeginti.

e) Nenaudokite pažeistos ar modifikuotos sudėtinės baterijos ar įrankio. Pažeistos ar modifikuotos baterijos gali kelti gaisro, sprogimo ar sužalojimo pavojų.

f) Sudėtinės baterijos ar įrankio negalima deginti ar kaitinti. Bateriją deginant ar įkaitinus virš 130 °C ji gali sprogti.

g) Laikykitės įrankio ar sudėtinės baterijos įkrovimo instrukcijų ir įkrovimą vykdykite nurodytame temperatūrų diapazone. Priešingu atveju galite sugadinti bateriją ar net sukelti gaisrą.

6) TECHNINĖ PRIEŽIŪRA

a) Jūsų elektrinio įrankio techninės priežiūros darbus gali vykdyti tik kvalifikuotas remonto meistras, naudodamas tik identiškas atsargines dalis. Tokiu būdu elektrinis įrankis išliks saugus.

b) Niekada neremontuokite sugadintų sudėtinių baterijų. Sudėtines baterijas techniškai prižiūrėti gali tik gamintojas arba įgalioto techninės priežiūros centro specialistai.

AKUMULIATORINIO SANDARINIMO PISTOLETO SAUGOS INSTRUKCIJOS

- **Nekiškite rankų prie sandarinimo pistoleto stūmoklio ir stūmoklio strypo.** Jūsų pirštai gali būti sutraiškyti tarp kasetės laikiklio ir stūmoklio.
- **Dirbdami su virš galvos iškeltu sandarinimo pistoletu, stūmoklio strypo nelaikykite vienoje linijoje su savo akimis ar galva.** Stūmoklio strypas gali išslysti atgal naudotojo kryptimi, netyčia paspaudus jo atleidimo mygtuką. Dirbdami su sandarinimo pistoletu visada naudokite akių apsaugos priemones.
- **Visada dirbkite tinkamai vėdinamoje patalpoje ir, jei reikia, dėvėkite tinkamas kvėpavimo takų apsaugos priemones.** Kai kurių sandariklių ir klijų garai gali būti kenksmingi.
- **Kad išvengtumėte pavojaus dėl skriejančių dalių, užtikrinkite, kad įrankis niekada nebūtų naudojamas su atsilaisvinusiu antgalio dangteliu.** Jei naudojimo metu antgalis užsikemša, privalote jį pakeisti.
- Naudojimo metu niekada nenukreipkite įrankio į save ar kitus asmenis.
- **Nenaudojamą paleidimo jungiklį užrakinkite išjungimo padėtyje, kad netyčia neišspaustumėte medžiagos.**
- **Naudokite tik gamintojo jūsų modeliui rekomenduojamus priedus.** Netinkamų priedų naudojimas gali kelti pavojų susižaloti.

BATERIJOS

- **Teikiama baterija (jei teikiama) yra pusiau įkrauta** (kad baterija veiktų visa galia, prieš pirmą kartą naudodami elektrinį prietaisą, bateriją visiškai įkraukite įkroviklyje)
- **Su šiuo įrenginiu naudokite tik šias baterijas ir įkroviklius**
  - SKIL baterija: BR1*31****
  - „SKIL“ įkroviklis: CR1*31****
- Nenaudokite sugadintų baterijų; jas būtina pakeisti
- Baterijų neardykite.
- Saugokite įrenginį ir (arba) akumuliatorių nuo lietaus
- Leistina aplinkos temperatūra (įrenginio, įkroviklio, akumuliatoriaus):
  - krovimo metu 4–40 °C
  - darbo metu –20–50 °C
  - laikymo metu –20–50 °C

SIMBOLIŲ ANT ĮRANKIO IR BATERIJOS PAAIŠKINIMAS

③ Prieš naudojant perskaityti instrukcijų vadovą.
④ Įmestos į ugnį baterijos gali sprogti; draudžiama baterijas deginti.
⑤ Laikyti gaminį / įkroviklį / bateriją vietoje, kurioje temperatūra neviršija 50 °C.
⑥ Elektrinius įrankius ir baterijas draudžiama išmesti kartu su buitinėmis atliekomis.

NAUDOJIMAS

- Baterijos įkrovimas
  ! Perskaitykite įspėjimus dėl saugos ir instrukcijas, pateiktas kartu su įkrovikliu
- Baterijos išėmimas ir įstatymas ②
- Baterijos įkrovos lygio indikatorius ⑦
  - spustelėkite akumuliatoriaus įkrovos indikatoriaus mygtuką L, jei norite pamatyti akumuliatoriaus įkrovos lygį⑦a
  ! jei paspaudus mygtuką L ⑦b, pradeda mirksėti mažiausios baterijos įkrovos indikatorius, reiškia, kad baterija išsikrovusi
  ! jei paspaudus mygtuką L⑦c pradeda mirksėti

2 baterijos įkrovos indikatoriai, tai reiškia, kad baterija nėra leistiname darbo diapazone

- Baterijos apsauga
  Įrenginys staiga išsijungia arba jo nepavyksta įjungti, jeigu
  - **apkrova yra per didelė** --> pašalinkite apkrovą ir vėl paleiskite įrenginį
  - **baterijos temperatūra nėra leistiname darbo diapazone nuo –20 iki +50 °C** --> paspaudus L ⑦c mygtuką pradeda mirksėti 2 baterijos įkrovos indikatoriai; palaukite, kol baterijos temperatūra grįš į leistiną darbo diapazoną;
  - **baterija beveik išsikrovusi (apsauga nuo visiško išsikrovimo)** --> paspaudus mygtuką L rodomas žemas baterijos lygis arba mirksi žemo įkrovos lygio indikatorius ⑦b; bateriją reikia įkrauti

  ! Jei įrankis išsijungė automatiškai, nespaudykite jo jungiklio, nes taip galite sugadinti bateriją.
- Greičio reguliatorius ⑧
  - reguliuokite medžiagos srauto greitį naudodami greičio pasirinkimo ratuką H
  - „1“ nustatymas yra mažiausias greitis, o „6“ nustatymas – didžiausias greitis

  ! jei įrankis neveikia 1 greičiu, pasirinkite didesnį greitį arba naudokite didesnę antgalio angą
- Įjungimas ir išjungimas ⑨
  - paspauskite paleidimo jungiklį J , kad įjungtumėte įrankį
  - atleiskite paleidimo jungiklį J, kad išjungtumėte įrankį
- 411 mm stūmoklio koto ⑩ išėmimas / įdėjimas

  ! prieš keisdami stūmoklio kotą, išimkite akumuliatorių

  ! 411 mm stūmoklio kotas D turi būti naudojamas tik su 40 mm stūmokliu A

  Išėmimas:
  - pasukite varžtą N prieš laikrodžio rodyklę, kad jį išimtumėte
  - patraukite 40 mm stūmoklį A į priekį ir išimkite jį
  - patraukite stūmoklio strypą D iki galo atgal iš angos

  Įdėjimas:
  - įstatykite stūmoklio strypą D iki galo į angą
  - įstatykite 40 mm stūmoklį A ir varžtą N
  - pasukite varžtą N pagal laikrodžio rodyklę, kad pritvirtintumėte stūmoklį A
- Kasetės laikiklio išėmimas / įdėjimas

  ! prieš išimdami arba įdėdami kasetės laikiklį, išimkite akumuliatorių

  ! kasetės laikiklį B galima naudoti tik su 411 mm stūmoklio strypu D

  Nuėmimas ⑪a:
  - pasukite kasetės laikiklį B prieš laikrodžio rodyklę, kad jį išimtumėte

  Tvirtinimas ⑪b:
  - įstatykite kasetės laikiklį B į tvirtinimo žiedą E
  - pasukite kasetės laikiklį B pagal laikrodžio rodyklę, kad jį įstatytumėte ir tvirtai priveržtumėte
  - pasukite tvirtinimo žiedą E, kad sureguliuotumėte kasetės laikiklį B 360° kampu įvairiapusiam naudojimui
- Sandarinimo tūbelė (nepridedama)

  ! stūmoklio strypas ir kasetės laikiklis turi būti švarūs, be jokių sandarinimo medžiagos likučių

  ! prieš įdėdami arba išimdami sandarinimo tūbelę, išimkite akumuliatorių

  ! sandarinimo tūbelę galima naudoti tik su kasetės laikikliu B

  Įdėjimas:
  - Jei reikia, nupjaukite tūbelės galiuką 45˚ kampu ⑫a

  ! Sandarinimo medžiagai išspausti pro mažą antgalio angą reikia daugiau jėgos
  - Pasukite strypą C į priekį, kad pradurtumėte vidinį tūbelės sandariklį ⑫b

  ! Jei nepradursite vidinio sandariklio, medžiaga gali ištekėti pro tūbelės galą
  - Tvirtai suimkite įrankį ir patraukite stūmoklio koto rankenėlę G atgal ⑫c
  - Įstatykite plokščiąjį tūbelės galą į kasetės laikiklį B, o po to nuleiskite žemyn jos galą su antgaliu
  - Stumkite stūmoklio koto rankenėlę G į priekį, kol stūmoklis A atsirems į tūbelę

  ! Įsitikinkite, ar tūbelė tinkamai įstatyta ir pritvirtinta abiejuose galuose
  - Pasukite kasetės laikiklį B norimu kampu

  Išėmimas:
  - Patraukite stūmoklio koto rankenėlę G atgal
  - Iškelkite tūbelę į viršų ir išimkite
- 544 mm stūmoklio koto montavimas / išėmimas ⑬

  ! prieš keisdami stūmoklio kotą, išimkite akumuliatorių

  ! 544 mm stūmoklio kotą Q galima naudoti tik su 50 mm stūmokliu P

  Įdėjimas:
  - Įkiškite stūmoklio kotą Q iki galo į angą
  - Pasukite 50 mm stūmoklį P pagal laikrodžio rodyklę, kad jį pritvirtintumėte

  Išėmimas:
  - Pasukite 50 mm stūmoklį P prieš laikrodžio rodyklę, kad jį išimtumėte
  - Ištraukite stūmoklio kotą Q iki galo iš angos
- Aliuminio tūbelės montavimas / išėmimas ⑭

  ! Prieš išimdami arba įdėdami aliuminio tūbelę, išimkite akumuliatorių

  ! 600 ml aliuminio tūbelę T galima naudoti tik su 544 mm stūmoklio kotu Q
  - Įstatykite aliuminio tūbelę T į tvirtinimo žiedą E
  - pasukite aliumininį vamzdį T pagal laikrodžio rodyklę, kad jį sumontuotumėte ir tvirtai priveržtumėte
  - pasukite aliumininį vamzdį T prieš laikrodžio rodyklę, kad jį nuimtumėte
- Sandariklio pakuotė (nepridedama)

  ! stūmoklio strypas ir aliumininis vamzdis turi būti švarūs, be jokių sandariklio likučių

  ! prieš įdėdami ar išimdami sandariklio pakuotę, išimkite akumuliatorių

  ! sandariklio pakuotę galima naudoti tik su aliumininiu vamzdžiu T
  - jei reikia, nuimkite antgalio dangtelį S ir antgalį R
  - tvirtai suimkite įrankį ir patraukite stūmoklio strypo rankenėlę G atgal
  - įdėkite sandariklio pakuotę į vamzdį ir nupjaukite apvalkalą ⑮a
  - įstatykite antgalį R į antgalio dangtelį S taip, kad antgalio galiukas būtų nukreiptas į išorę ⑮b
  - užsukite antgalio dangtelį S ant vamzdžio T
  - nupjaukite antgalio galiuką, kad jis tiktų naudojimui
  - stumkite stūmoklio strypo rankenėlę G į priekį, kol stūmoklis P atsirems į sandariklio pakuotę
- Įrankio laikymas ir valdymas ⑯

! dirbdami laikykite prietaisą už pilkos spalvos suėmimo vietos(-ų)
- ventiliacines angas M laikykite neuždengtas

BENDROJI IR TECHNINĖ PRIEŽIŪRA

- Visada laikykite įrankį švarų (ypač ventiliacijos angas M ②)
  ! Prieš valydami išimkite iš įrankio bateriją.
  - valykite įrankį sausa, minkšta šluoste
  - visiškai pašalinkite sandariklio likučius nuo stūmoklio strypo, kasetės laikiklio ir vamzdžio
- Laikymas:
  ! Prieš padėdami bateriją laikymui išimkite iš įrankio.
  - Prieš padėdami į sandėlį prietaisą kruopščiai nuvalykite.
- Jeigu įrankis, nepaisant gamykloje atliekamo kruopštaus gamybos ir kontrolės proceso, vis dėlto sugestų, jo remontas turi būti atliekamas įgaliotose SKIL elektrinių įrankių remonto dirbtuvėse:
  - neišardytą įrenginį kartu su pirkimo čekiu siųskite pardavėjui arba į artimiausią SKIL techninės priežiūros centrą (adresus bei atsarginių dalių brėžinius rasite www.skil.com)
- Atkreipkite dėmesį, kad garantija netaikoma, jei gedimas atsiranda dėl perkrovos ar netinkamo naudojimo (dėl SKIL garantijos sąlygų žr. www.skil.com arba kreipkitės į įrankio pardavėją)

APLINKOSAUGA

Tik ES šalims

- Neišmeskite elektrinių įrankių, jų priedų ir pakuočių kartu su buitinėmis atliekomis:
  - Pagal ES Direktyvą 2012/19/EB dėl naudotų elektrinių ir elektroninių prietaisų atliekų utilizavimo ir pagal galiojančius nacionalinius įstatymus netinkami naudoti elektriniai įrankiai turi būti surenkami atskirai ir pristatyti į tokių atliekų surinkimo vietas
  - Kai reikės išmesti susidėvėjusį gaminį, apie tai primins ⑥ simbolis
  ! Prieš išmesdami bateriją apvyniokite jos galus stora lipnia juosta, kad neįvyktų trumpasis jungimas

TRIUKŠMAS IR VIBRACIJA

- Garso slėgio lygis L_{pA}, garso galios lygis L_{WA}, vibracijos vertės a_h (nuolatinė vibracija), p_F (pasikartojanti smūginė vibracija) ir neapibrėžtis K nustatyti pagal EN 62841-1:2015/A1:2025:

Triukšmas	
garso slėgio lygis (L_{pA})	L_{pA}=58 dB(A) K=3 dB
garso galios lygis (L_{WA})	L_{WA}=66 dB(A) K=3 dB
Vibracija	
nuolatinės vibracijos (a_h)	a_h=0,1 m/s² K=1,5 m/s²
pakartotinės smūginės vibracijos (p_F)	p_F=7 m/s² K=0,3 m/s²

- Techniniuose duomenyse ir atitikties deklaracijoje nurodytos deklaruojamos vibracijos emisijos vertės ir deklaruojama (-os) triukšmo emisijos vertė (-s) buvo išmatuotos pagal standartinį tekstinį metodą, numatytą standarte EN62841, ir gali būti naudojamos lyginant vieną įrankį su kitu.
  Preliminariam poveikio vertinimui taip pat gali būti naudojama deklaruota vibracijos emisijos vertė ir deklaruota triukšmo emisijos vertė (-ės).
  Įspėjimas! Faktinio elektrinio įrankio naudojimo metu vibracijos ir triukšmo emisijos vertė gali skirtis nuo deklaruotos vertės, priklausomai nuo įrankio naudojimo būdų. Vibracijos lygis gali viršyti nurodytą lygį.
  Vertinant vibracijos poveikį, siekiant nustatyti saugos priemones, kurių reikalaujama pagal 2002/44/EB siekiant apsaugoti asmenis, nuolat naudojančius elektrinius įrankius darbe, vertinant vibracijos poveikį reikėtų atsižvelgti į faktines naudojimo sąlygas ir įrankio naudojimo būdą, taip pat į visas darbo ciklo dalis, pavyzdžiui, į laiką, kai įrankis išjungtas ir kai jis veikia tuščiąja eiga, taip pat į paleidimo laiką.

MK

Пиштол за заптивање 3172

ВОВЕД

- Алатката е наменета за запечатување на празнини и пукнатини
- Проверете дали пакувањето ги содржи сите делови коишто се прикажани на сликата ②
- Контактирајте го продавачот ако недостасуваат делови или истите се оштетени
- Прочитајте го и зачувајте го ова упатство за ракување ③
- Обрнете особено внимание на безбедносните упатства и предупредувања; непридржувањето до овие упатства може да доведе до сериозна повреда

ТЕХНИЧКИ ПОДАТОЦИ ①

[1] Тежина без батерија (тежината на батеријата може да се најде на www.skil.com)
вклучувајќи:
A Клип од 40 mm
B Држач за кертриџ
D Прачка на клипот од 411 mm
G Рачка на шипката за клип
[2] Тежина без батерија (тежината на батеријата може да се најде на www.skil.com)
вклучувајќи:
P Клип од 50 mm
Q Шипка за клип од 544 mm
R Млазница (3)
S Капаче на млазницата
T Алуминиумска туба од 600 ml

ЕЛЕМЕНТИ НА АЛАТОТ ②

A Клип од 40 mm
B Држач за кертриџ
C Покер
D Шипка за клип од 411 mm

E Монтажен прстен
F Кука за закачување
G Рачка на шипката за клип
H Тркало за избор на брзината
J Прекинувач за активирање
K Главна рачка
L Индикатор за нивото на батеријата
M Отвори за вентилација
N Завртка
P *Клип од 50 mm
Q *Шипка за клип од 544 mm
R *Млазница (3)
S *Капаче на млазницата
T *Алуминиумска туба од 600 ml
***НЕ Е СТАНДАРДНО ВКЛУЧЕНО**

БЕЗБЕДНОСТ

ОПШТИ ПРЕДУПРЕДУВАЊА ЗА БЕЗБЕДНОСТ НА ЕЛЕКТРИЧНИТЕ АЛАТИ

⚠ Предупредување! Прочитајте ги сите безбедносни предупредувања, упатства, слики и спецификации обезбедени со овој електричен алат. Непочитувањето на сите упатства подолу може да доведе до електричен удар, пожар и/или сериозна повреда.

ЧУВАЈТЕ ГИ СИТЕ ПРЕДУПРЕДУВАЊА И УПАТСТВА ЗА ПОНАТАМОШНО УПАТУВАЊЕ.

Поимот „електричен алат", кој се користи во предупредувањата, се однесува на вашиот електричен алат со напојување од електрична мрежа (со приклучен кабел) или на електричен алат со погон на батерии (без приклучен кабел).

1) БЕЗБЕДНОСТ НА РАБОТНОТО МЕСТО

a) Одржувајте го работното место чисто и добро осветлено. Неуреден или темен работен простор може да предизвика незгоди.

b) Немојте да работите со електрични алати во средини во кои има опасност од експлозија, како на пример во кои има запаливи течности, гасови или прашина. Електричните алати создаваат искри коишто може да запалат прашина или испарувања.

c) Држете ги децата и другите лица подалеку додека ракувате со електричен алат. Може да изгубите контрола ако нешто ви го одзема вниманието.

2) ЕЛЕКТРИЧНА СИГУРНОСТ

a) Приклучоците за електричниот алат мораат да одговараат на штекерот. Никогаш на никаков начин не го менувајте приклучокот. Не користете никакви адаптери за приклучоци со (заземјени) електрични алати. Немодифицираните приклучоци и соодветните штекери ќе ја намалат опасноста од струен удар.

b) Избегнувајте допир на телото со заземјени површини, како што се цевки, радијатори, шпорети и фрижидери. Постои зголемена опасност од струен удар, доколку вашето тело е заземјено.

c) Не ги изложувајте електричните алати на дожд или влага. Навлегувањето на вода во електричниот алат ќе ја зголеми опасноста од струен удар

d) Немојте да го злоупотребувате кабелот за напојување. Никогаш не го користете кабелот за напојување за носење, влечење или исклучување на електричниот алат. Чувајте го кабелот за напојување подалеку од топлина, масло, остри рабови или подвижни делови. Оштетените или заплетканите кабли за напојување ја зголемуваат опасноста од струен удар.

e) Кога го употребувате електричниот алат надвор, користете продолжен кабел кој е соодветен за употреба на отворен простор. Користењето на кабел соодветен за работа на отворен простор ја намалува опасноста од струен удар.

f) Доколку не може да се избегне работа со електричниот алат во влажна средина, користете напојување со заштитен уред на диференцијална струја (GFCI). Употребата на GFCI ја намалува опасноста од струен удар.

3) ЛИЧНА ЗАШТИТА

a) Бидете внимателни, внимавајте што правите и постапувајте разумно додека работите со електричниот алат. Никогаш не работете со електричен алат ако сте уморни или под влијание на дрога, алкохол или лекови. Момент на невнимание при работење со електрични алати може да доведе до сериозна лична повреда.

b) Носете лична заштитна опрема. Секогаш носете заштитни очила. Носењето на заштитна опрема, како што е маска за прашина, безбедносни обувки кои не се лизгаат, заштитен шлем или штитници за уши, употребени во соодветни услови, ја намалуваат опасноста од лични повреди.

c) Спречете случајно вклучување. Осигурете се дека прекинувачот е на позицијата исклучено пред приклучувањето на изворот на напојување и/или батеријата, подигнувањето или носењето на алатот. Носењето на електричниот алат со вашиот прст на прекинувачот или вклучување на електрични алати со прекинувачот поставен на позиција приклучено доведува до несреќи.

d) Пред вклучување на електричниот алат отстранете ги сите клучеви за подесување или алати за навртување. Алат или клуч што е оставен прикачен на ротационит дел на електричниот алат, може да доведе до лична повреда.

e) Не посегнувајте преку одредената граница. Цело време одржувајте правилен став и рамнотежа. На тој начин можете подобро да го контролирате електричниот алат во неочекувани ситуации.

f) Носете соодветна облека. Не носете широка облека или накит. Чувајте ги коса и облеката подалеку од подвижните делови. Широката облека, накитот или долгата коса може да се фатат во подвижните делови.

g) Доколку се обезбедени уреди за приклучување на апарати за вшмукување и собирање прашина, осигурете се дека тие се правилно приклучени и користени. Користењето на уреди за прашина може да ги намали опасностите поврзани со прашината.

h) Не дозволувајте искуството стекнато со честата

употреба на алатите да ве направи невнимателни и да ги игнорирате безбедносните принципи при нивното користење. Невнимателната активност може да предизвика сериозна повреда во дел од секунда.

4) УПОТРЕБА НА ЕЛЕКТРИЧНИ АЛАТИ И ГРИЖА ЗА НИВ

a) Не преоптоварувајте го електричниот алат. Користете го правилниот електричен алат наменет за вашата работа. Со соодветниот електричен алат ќе ја завршите работата подобро и побезбедно во однос на тоа за што е наменет.

b) Не користете го електричниот алат ако прекинувачот не може правилно да се вклучи и исклучи. Секој електричен алат кој не може да се контролира со помош на приклучок е опасен и мора да се поправи.

c) Исклучете го приклучокот од изворот на струја и/или извадете ја батеријата од електричниот алат, доколку се вади, пред да правите какви било прилагодувања, да менувате додатоци или да го складирате алатот. Со овие превентивни безбедносни мерки се намалува опасноста од случајно вклучување на електричниот алат.

d) Складирајте ги електричните алати во мирување надвор од дофатот на деца и не им допуштајте работа со уредот на лица кои не се запознаени со него или кои го немаат прочитано ова упатство. Електричните алати се опасни доколку со нив работат нестручни лица.

e) Одржувајте ги електричните алати и дополнителната опрема. Проверете дали има изместување или допирање на подвижните делови, дали некои делови се скршени или се во некоја друга состојба што влијае врз работата на електричниот алат. Ако е оштетен, однесете го алатот на поправка пред да го користите. Многу несреќи се предизвикани од лошо одржуван електричен алат.

f) Алатите за сечење одржувајте ги остри и чисти. Внимателно одржуваните алати за сечење со остри рабови помалку ќе се заглавуваат и полесно се контролираат.

g) Електричниот алат, дополнителната опрема, работните делови итн., треба да ги користите според овие упатства, земајќи ги во предвид работните услови и работата која треба да се заврши. Употребата на електричниот алат за работи што се поинакви од неговата намена може да доведе до опасна ситуација.

h) Одржувајте ги рачките и површините за фаќање суви, чисти и без масло и маст на нив. Лизгавите рачки и површините за држење што се лизгаат не овозможуваат безбедно ракување и контрола на алатот во неочекувани ситуации.

5) КОРИСТЕЊЕ НА АЛАТ НА БАТЕРИИ И ГРИЖА ЗА НЕГО

a) Вршете полнење само со полначот што е пропишан од страна на производителот. За полначот кој е соодветен за еден вид на батерии, постои опасност од пожар, доколку се употребува со други батерии.

b) Користете ги електричните алати само со посебно назначени батерии. Користењето на било кои други батерии може да доведе до опасност од повреда и пожар.

c) Кога батериите не се користат, држете ги настрана од метални предмети како што се спојувалки за хартија, парички, клучеви, шајки, завртки или други, мали метални предмети кои можат да спојат еден пол со друг. Краткиот спој на половите на батериите може да предизвика изгореници или пожар.

d) При неправилна употреба, од батеријата може да излезе течност; избегнувајте контакт со неа. Ако дојде до случаен контакт, измијте го местото со вода. Ако течноста дојде во контакт со очите, дополнително побарајте и лекарска помош. Течноста која истекува од батеријата може да предизвика иритација или изгореници.

e) Не употребувајте батерии или алат којшто е оштетен или изменет. Оштетените или изменетите батерии можат да реагираат непредвидливо и да предизвикаат пожар, експлозија или опасност од повреда.

f) Не изложувајте ги батериите или алатот на оган или висока температура. Изложувањето на оган или температура над 130°C може да предизвика експлозија.

g) Следете ги сите упатства за полнење и не полнете ги батериите или алатот надвор од температурниот опсег наведен во инструкциите. Неправилното полнење или полнењето на температура што е надвор од наведениот опсег, може да ја оштети батеријата и да ја зголеми опасноста од пожар.

6) СЕРВИСИРАЊЕ

a) Електричниот алат сервисирајте го кај квалификувано лице кое користи само идентични резервни делови. Со ова се обезбедува безбедно одржување на електричниот алат.

b) Никогаш не поправајте ги оштетените комплети со батерии. Поправката на батериите треба да ја врши само производителот или некој овластен сервис.

БЕЗБЕДНОСНИ УПАТСТВА ЗА БЕЖИЧЕН ПИШТОЛ ЗА ЗАПТИВАЊЕ

- **Држете ги рацете подалеку од делот каде што се наоѓаат клипот и шипката за клип на пиштолот за заптивање.** Прстите може да ви се згмечат помеѓу држачот на кертриџот и клипот.
- **Кога ракувате со пиштолот за заптивање над главата, внимавајте шипката за клип да не се наоѓа во линијата на вашиот поглед или глава.** Шипката за клип може да се лизне наназад кон корисникот доколку случајно се притисне копчето за ослободување на шипката. Секогаш носете заштита за очи кога го користите пиштолот за заптивање.
- **Секогаш работете во простор со соодветна вентилација и, доколку е потребно, носете соодветна респираторна заштита.** Испарувањата од одредени средства за заптивање и лепила можат да бидат штетни.
- **За да спречите опасности предизвикани од разлетани делови, осигурете се дека алатот**

никогаш не се користи со лабаво капаче на млазницата.. Доколку млазницата се затне за време на употребата, мора да ја замените.
- Никогаш не насочувајте ја алатката кон себе или некој друг за време на употребата.
- **Кога не го користите алатот, осигурете се дека прекинувачот е во положба „исклучено“ (OFF), за да избегнете несакано истиснување на материјалот.**
- **Користете само додатоци кои се препорачани од производителот за вашиот модел.** Употребата на несоодветни додатоци може да предизвика ризик од повреди.

БАТЕРИИ

- **Обезбедената батерија, ако ја има, е делумно наполнета** (за да се обезбеди целосен капацитет на батеријата, целосно наполнете ја батеријата во полначот на батеријата, пред за првпат да ја употребите вашата електричната машина)
- **Користете ги исклучиво следниве батерии и полначи со оваа машина**
  - Батерија SKIL: BR1*31****
  - Полнач SKIL: CR1*31****
- Оштетената батерија не треба и понатаму да се користи; треба да се замени
- Не расклопувајте ја батеријата
- Никогаш не изложувајте ги на дожд машината/батеријата
- Дозволена температура на околината (машина/полнач/батерија):
  - при полнење 4...40°C
  - при работа -20...+50°C
  - при складирање –20...+50°C

ОБЈАСНУВАЊЕ НА СИМБОЛИТЕ НА МАШИНАТА/БАТЕРИЈАТА

③ Пред употреба прочитајте го прирачникот за употреба
④ Батериите може да експлодираат ако се изложат на оган, па затоа никако не палете ја батеријата
⑤ Чувајте ги производот/полначот/батеријата на места со температура пониска од 50°C
⑥ Не фрлајте ги електричните производи и батериите заедно со домашниот отпад

УПОТРЕБА

- Полнење на батеријата
  ! прочитајте ги безбедносните предупредувања и упатствата дадени со полначот
- Вадење/ставање на батеријата②
- Индикатор за нивото на батеријата ⑦
  - притиснете го копчето L за приказ на нивото на батеријата, за да го видите моменталното ниво на наполнетост ⑦a
  ! кога најниското ниво на индикаторот за батеријата ќе почне да трепка по притискање на копчето L ⑦b, тоа значи дека батеријата е празна
  ! кога 2 нивоа на индикаторот за батеријата почнуваат да трепкаат по притискање на копчето L⑦c, батеријата не е во дозволениот опсег на работна температура
- Заштита на батеријата

Машината наеднаш се исклучува или не може да се вклучи, кога
  - **оптоварувањето е преголемо**-->отстранете го оптоварувањето и почнете повторно
  - **температурата на батеријата не е во дозволениот опсег на работна температура од -20 до +50° C** --> 2 нивоа на индикаторот за нивото на батеријата почнуваат да трепкаат при притискање на копчето L ⑦c; почекајте додека температурата на батеријата не се врати во дозволениот опсег на работна температура
  - **батеријата е речиси празна (за заштита од длабоко празнење)**--> индикаторот за ниво на батеријата покажува ниско ниво на батеријата или трепка ⑦b кога ќе се притисне копчето L; наполнете ја батеријата
  ! не продолжувајте да притискате на прекинувачот за вклучување/исклучување откако машината автоматски ќе се исклучи; батеријата може да се оштети
- Контрола на брзината ⑧
  - прилагодете ја брзината на протокот на материјалот со помош на тркалцето за избор на брзина H
  - поставката „1“ е најмалата брзина, а поставката „6“ е најголемата брзина
  ! ако алатката не работи на брзина 1, изберете поголема брзина или користете поголем отвор на млазницата
- Вклучено/Исклучено⑨
  - притиснете го прекинувачот J за да ја вклучите алатката
  - отпуштете го прекинувачот J за да ја исклучите алатката
- Отстранување/инсталирање на шипката за клип од 411mm ⑩
  ! извадете ги батериите пред да ја смените шипката за клип
  ! Шипката за клип D од 411 mm мора да се користи само со клип A од 40 mm
  За отстранување:
  - завртете ја завртката N спротивно од стрелките на часовникот за да ја отстраните
  - повлечете го клипот A од 40 mm напред и извадете го
  - повлечете ја шипката за клип D целосно наназад од дупката

  За инсталирање:
  - вметнете ја шипката за клип D целосно во дупката
  - вметнете го клипот A од 40 mm и завртете N
  - завртете ја завртката N во насока на стрелките на часовникот за да го прицврстите клипот A
- Отстранување/инсталирање на држачот на кертриџот
  ! извадете ги батериите пред да го извадите или инсталирате држачот за кертриџ
  ! Држачот на кертриџот B мора да се користи само со шипката за клип D од 411 mm
  За отстранување ⑪a:
  - свртете го држачот на кертриџот B спротивно од стрелките на часовникот за да го отстраните
  За инсталирање ⑪b:
  - вметнете го држачот на кертриџот B во монтажниот

прстен E
- свртете го држачот на кертриџот B во насока на стрелките на часовникот за да го инсталирате и цврсто затегнете
- ротирајте го монтажниот прстен E за да го прилагодите држачот на кертриџот B за употреба од 360° под повеќе агли

• Туба за заптивање (не е вклучена)
! одржувајте ги шипката за клип и држачот на кертриџот без остатоци од материјал за заптивање
! извадете ги батериите пред да ја вметнете или извадите тубата за заптивање
! тубата за заптивање мора да се користи само со држач за кертриџ B
За вметнување:
- отсечете го врвот на тубата под агол од 45˚ доколку е потребно ⑫a
! малите отвори за млазници бараат поголема сила за да се притисне материјалот за заптивање
- завртете ја шипката за пробивање C нанапред за да ја скршите внатрешната заптивка на тубата ⑫b
! неуспехот да се скрши внатрешната заптивка може да предизвика истекување на материјалот од задниот дел на цевката
- цврсто зафатете го алатот и повлечете ја рачката на шипката за клип G назад ⑫c
- вметнете го рамниот крај на тубата во држачот на кертриџот B, а потоа спуштете ја млазницата
- притиснете ја рачката на шипката за клип G напред додека клипот A не е наспроти тубата
! проверете дали тубата е целосно наместена и прицврстена на двата краја
- завртете го држачот на кертриџот B до саканиот агол

За отстранување:
- повлечете ја рачката на шипката за клип G назад
- подигнете ја тубата нагоре и извадете ја

• Инсталирање/отстранување на шипката за клип од 544 mm ⑬
! извадете ги батериите пред да ја смените шипката за клип
! шипката за клип Q од 544 mm смее да се користи само со клипот P од 50 mm
За инсталирање:
- вметнете ја шипката за клип Q целосно во дупката
- свртете го клипот P од 50 mm во насока на стрелките на часовникот за да го прицврстите

За отстранување:
- свртете го клипот P од 50 mm спротивно од стрелките на часовникот за да го отстраните
- извлечете ја шипката за клип Q целосно од отворот

• Инсталирање/отстранување на алуминиумската туба ⑭
! извадете ги батериите пред да ја отстраните или инсталирате алуминиумската туба
! Алуминиумска туба T од 600 ml мора да се користи само со шипката за клип Q од 544 mm
- вметнете ја алуминиумската туба T во монтажниот прстен E
- завртете ја алуминиумската туба T во насока на стрелките на часовникот за да ја поставите и цврсто затегнете
- свртете ја алуминиумската туба T спротивно од стрелките на часовникот за да ја отстраните

• Пакување во облик на „колбас“ (не е вклучено)
! одржувајте ги шипката за клип и алуминиумската туба без остатоци од материјал за заптивање
! извадете ги батериите пред да го ставите или извадите пакувањето во облик на „колбас“
! пакувањето во облик на „колбас“ смее да се користи само со алуминиумска туба T
- отстранете го капачето на млазницата S и млазницата R доколку е потребно
- цврсто зафатете ја алатката и повлечете ја рачката на шипката за клип G назад
- ставете го пакувањето во облик на „колбас“ во цевката и исечете ја обвивката ⑮a
- вметнете ја млазницата R во капачето за млазница S, така што врвот на млазницата ќе биде свртен кон надвор ⑮b
- зашрафете го капачето за млазница S на тубата T
- исечете го врвот на млазницата според потребите за нанесување
- Турнете ја рачката на шипката за клип G нанапред, сè додека клипот P не дојде во допир со пакувањето во облик на „колбас“.

• Држење и водење на алатот ⑯
! додека работите, секогаш држете го алатот за местото (местата) кое (кои) се означени со сива боја
- држете ги отворите за вентилација M непокриени

ОДРЖУВАЊЕ/СЕРВИСИРАЊЕ

• Секогаш чувајте ја алатката чиста (особено отворите за вентилација M ②)
! отстранете ја батеријата од алатот пред чистење
- исчистете ја алатката со сува, мека крпа
- целосно отстранете го материјалот за заптивање на шипката за клип, држачот на кертриџот и тубата

• Чување
! извадете ја батеријата од алатот пред да го складирате
- исчистете ја алатката темелно пред да ја складирате

• Доколку машината и покрај внимателното работење и контрола некогаш откаже, поправката мора да ја изврши некој овластен SKIL сервис за електрични машини
- испратете ја машината нерасклопена, заедно со сметкопотврдата до вашиот продавач или најблискиот овластен SKIL сервис (адресите и сервисниот дијаграм на машината се наведени на www.skil.com)

• Имајте предвид дека оштетувањето настанато заради преоптоварување или неправилно ракување со машината не е опфатено со гаранцијата (видете на www.skil.com или прашајте го продавачот за условите на гаранцијата на SKIL)

ЖИВОТНА СРЕДИНА

Само за земјите од ЕУ

- Не фрлајте ги електричните машини, дополнителната опрема и амбалажата заедно со домашниот отпад
  - според Европската Директива 2012/19/ЕЗ за ослободување од електрична и електронска опрема и нејзина имплементација во согласност со националните закони, електричните машини кои го достигнале крајот на својот животен век мора да бидат собрани посебно и да бидат вратени во објект за рециклирање кој е компатибилен со животната средина
  - симболот ⑥ ќе ве потсети на ова кога ќе се појави потреба за отстранување
  - **! пред да се фрли батеријата во отпад, заштитите ги нејзините полови за да се спречи краток спој**

БУЧАВА / ВИБРАЦИИ

- Ниво на звучен притисок L_{pA}, ниво на звучна моќност L_{WA}, вредности на вибрации a_h (континуирани вибрации), p_F (повторувачки ударни вибрации) и неизвесност K утврдени според EN62841-1:2015/A1:2025:

Бучава	
нивото на звучен притисок(L_{pA})	L_{pA}=58 dB(A) K=3 dB
нивото на звучна моќ L_{WA})	L_{WA}=66 dB(A) K=3 dB
Вибрации	
континуирани вибрации (a_h)	a_h=0,1 m/s^2 K=1,5 m/s^2
повторени шок вибрации (p_F)	p_F=7 m/s^2 K=0,3 m/s^2

- Декларираните вредности за емисија на вибрации и декларираните вредности за емисија на бучава наведени во техничките податоци и декларацијата на усогласеност се измерени во согласност со стандардниот метод на тестирање обезбеден со EN62841 и може да се користат за споредување на еден алат со друг.
  Декларираната вредност на емисијата на вибрации и декларираната(ите) вредност(и) на емисија на бучава, исто така, може да се користат при прелиминарна проценка на изложеноста.
  Предупредување! вредноста на вибрацијата и емисијата на бучава за време на вистинската употреба на електричниот алат може да се разликуваат од декларираните вредности во зависност од начините на кои се користи алатот. Нивото на вибрации може да се зголеми над наведеното ниво.
  При проценката на изложеноста на вибрации за утврдување на безбедносни мерки, кои се бараат во согласност со 2002/44/ЕЗ, за заштита на лицата кои редовно користат електрични алати при вработување, при проценката на изложеноста на вибрации треба да се земат предвид реалните услови за користење и начинот на кој се користи алатот, вклучувајќи го и земањето во предвид на сите делови на работниот циклус, како времињата кога алатот е исклучен и кога работи во празен од, дополнително на времето на активирање.

AL

Pistoletë silikoni 3172

HYRJE

- Vegla është projektuar për mbylljen e hapësirave dhe të çarave
- Kontrolloni nëse paketimi përfshin të gjitha pjesët siç janë të ilustruara në vizatim ②
- Kur pjesët mungojnë ose janë të dëmtuara, ju lutemi kontaktoni me shitësin
- Lexojeni dhe ruajeni këtë manual udhëzimesh ③
- Kushtojuni vëmendje të veçantë udhëzimeve të sigurisë dhe paralajmërimeve; mosrespektimi mund të shkaktojë dëmtime të rënda

TË DHËNAT TEKNIKE ①

[1] Pesha pa bateri (pesha e baterisë mund të gjendet në www.skil.com)
duke përfshirë:
A Piston 40mm
B Mbajtëse fisheku
D Shufër pistoni 411mm
G Dorezë e shufrës së pistonit
[2] Pesha pa bateri (pesha e baterisë mund të gjendet në www.skil.com)
duke përfshirë:
P Piston 50mm
Q Shufër pistoni 544mm
R Hundëza (3)
S Kapak i hundëzës
T Tub alumini 600ml

ELEMENTET E PAJISJES ②

A Piston 40mm
B Mbajtëse fisheku
C Shufër shpuese
D Shufër pistoni 411mm
E Manikotë montimi
F Çengel varës
G Dorezë e shufrës së pistonit
H Butoni i zgjedhjes së shpejtësisë
J Çelësi i aktivizimit
K Doreza kryesore
L Treguesi i nivelit të baterisë
M Të çarat e ajrosjes
N Vidë
P *Piston 50mm
Q *Shufër pistoni 544mm
R *Hundëza (3)
S *Kapak hundëze
T *Tub alumini 600ml
***JO STANDARDE E PËRFSHIRË**

SIGURIA

PARALAJMËRIME TË PËRGJITHSHME TË SIGURISË PËR PAJISJET ELEKTRIKE

⚠ Paralajmërim! Lexoni të gjitha paralajmërimet e sigurisë, udhëzimet, ilustrimet dhe specifikimet e paraqitura me këtë vegël pune. Mosrespektimi i të gjitha udhëzimeve të renditura më poshtë mund të rezultojë në goditje elektrike, zjarr dhe/ose dëmtime të rënda.

RUAJINI TË GJITHA PARALAJMËRIMET DHE UDHËZIMET PËR T'IU REFERUAR NË TË ARDHMEN.

Shprehja "pajisje elektrike" në paralajmërime i referohet pajisjes elektrike që përdoret nga priza (me kabllo) ose pajisjes elektrike me bateri (me bateri).

1) SIGURIA E ZONËS SË PUNËS

a) Mbajeni vendin e punës të pastër dhe të ndriçuar mirë. Zonat e çrregullta ose të errëta janë një ftesë për aksidente.

b) Mos i përdorni pajisjet elektrike në situata me mundësi shpërthimi, si në prani të lëngjeve, gazeve ose pluhurave të djegshëm. Pajisjet elektrike shkaktojnë shkëndija që mund të ndezin pluhurat ose avujt.

c) Mbajini fëmijët dhe personat e tjerë larg gjatë përdorimit të veglës së punës. Tërheqja e vëmendjes mund të shkaktojë humbjen e kontrollit.

2) SIGURIA ELEKTRIKE

a) Spinat e veglës së punës duhet të përputhen me prizën. Mos modifikoni kurrë spinën në asnjë mënyrë. Mos përdorni asnjë spinë përshtatëse me veglat e punës me tokëzim. Spinat e pamodifikuara dhe prizat përshtatëse do të zvogëlojnë rrezikun e goditjes elektrike.

b) Shmangni kontaktin trupor me sipërfaqe të tokëzuara si tuba, radiatorë, soba dhe frigoriferë. Ka një rrezik më të madh të goditjeve elektrike nëse trupi është i tokëzuar.

c) Mos i ekspozoni veglat elektrike në shi ose lagështi. Uji që hyn në veglën e punës do të rritë rrezikun e goditjes elektrike

d) Mos abuzoni me kordonin. Mos e përdorni kurrë kordonin për transportin, tërheqjen ose heqjen e spinës së veglës së punës. Mbajeni kordonin larg nga nxehtësia, vaji, anët e mprehta ose pjesët që lëvizin. Kordonët e dëmtuar ose e bllokuar rrisin rrezikun e goditjes elektrike.

e) Kur përdorni një vegël pune në mjedise të jashtme, përdorni një kordon zgjatues të përshtatshëm për përdorim në mjedise të jashtme. Përdorimi i një kordoni të përshtatshëm për përdorime në mjedise të jashtme zvogëlon rrezikun e goditjes elektrike.

f) Nëse është e pashmangshme përdorimi i një vegle elektrike në një vend me lagështi, përdorni një automat mbrojtës (GFCI). Përdorimi i një GFCI pakëson rrezikun e goditjeve elektrike.

3) SIGURIA PERSONALE

a) Qëndroni në gatishmëri, shikoni se çfarë po bëni dhe përdorni gjykimin kur përdorni një vegël pune. Mos përdorni vegël elektrike kur jeni të lodhur ose nën ndikimin e drogës, alkoolit ose mjekimeve. Një moment humbje e vëmendjes gjatë përdorimit të veglave të punës mund të shkaktojë dëmtime të rënda personale.

b) Përdorni pajisje personale mbrojtëse. Mbani gjithmonë pajisje për mbrojtjen e syve. Pajisjet mbrojtëse, si maska e pluhurit, këpucët e sigurisë kundër rrëshqitjes, kaskat ose kufjet mbrojtëse të përdorura për situata të përshtatshme reduktojnë dëmtimet fizike.

c) Parandaloni ndezjen e rastësishme. Sigurohuni që çelësi është në pozicionin fikur para se të lidhni burimin e energjisë dhe/ose baterinë, para se të merrni ose të transportoni pajisjen. Transportimi i veglave të punës duke e mbajtur gishtin në çelës ose ndezja e veglave elektrike që kanë çelësin të ndezur është burim aksidentesh.

d) Hiqni çdo çelës ose çelës përshtatës para ndezjes së veglës së punës. Një çelës i lënë i lidhur me një pjesë rrotulluese të veglës së punës mund të shkaktojë dëmtime personale.

e) Mos u zgjasni tepër. Mbani një vendosje të mirë të këmbëve dhe një ekuilibër të mirë në çdo moment. Kjo gjë bën të mundur një kontroll më të mirë të veglës së punës në situata të papritura.

f) Vishuni në mënyrën e duhur. Mos vishni rroba të gjera ose bizhuteri. Mbajini flokët dhe rrobat larg nga pjesët e lëvizshme. Rrobat e gjera, bizhuteritë ose flokët e gjata mund të kapen te pjesët e lëvizshme.

g) Nëse janë ofruar pajisje për lidhjen e pajisjeve të mbledhjes dhe nxjerrjes së pluhurave, sigurohuni që ato të jenë të lidhura dhe të përdoren si duhet. Përdorimi i pajisjeve të pluhurit mund të reduktojë rreziqet që lidhen me pluhurin.

h) Mos lejoni që njohja e fituar nga përdorimi i shpeshtë i veglave t'ju bëjë të ndiheni të vetëkënaqur dhe të shpërfillni parimet e sigurisë së veglave. Një veprim i pakujdesshëm mund të shkaktojë lëndime të rënda në më të qindtat e sekondës.

4) PËRDORIMI DHE KUJDESI PËR VEGLËN E PUNËS

a) Mos ushtroni forcë mbi veglën e punës. Përdorni veglën e duhur me korrent në varësi të punës. Vegla e punës e duhur do të realizojë një punë më të mirë dhe më të sigurt dhe me shpejtësinë që ajo është e projektuar.

b) Mos përdorni veglën e punës nëse çelësi nuk e ndez apo e fik. Çdo vegël pune që nuk mund të kontrollohet me anë të çelësit është e rrezikshme dhe duhet të riparohet.

c) Shkëputeni spinën nga priza dhe/ose baterinë, nëse hiqet, nga vegla elektrike para se të bëni rregullime, të ndërroni aksesorët ose t'i vendosni veglat elektrike. Këto masa parandaluese të sigurisë ulin rrezikun e ndezjes aksidentale të veglës së punës.

d) Mbani veglat e punës larg fëmijëve dhe mos lejoni personat e pamësuar me veglën e punës ose këto udhëzime për përdorimin e pajisjes. Veglat e punës janë të rrezikshme në duart e përdoruesve të patrajnuar.

e) Mirëmbajini veglat me korrent dhe aksesorët. Kontrolloni për mospërshtatje ose bllokim të pjesëve lëvizëse, thyerje të pjesëve dhe gjendje të tjera që mund të ndikojnë në funksionimin e veglës së punës. Nëse dëmtohet, riparojeni veglën e punës para përdorimit. Shumë aksidente shkaktohen nga veglat e punës jo të mirëmbajtura si duhet.

f) Mbajini pajisjet prerëse të pastra dhe të mprehta. Pajisjet e prerjes të mirëmbajtura dhe me anë të mprehta kanë më pak mundësi për t'u bllokuar dhe janë më të lehta për t'u kontrolluar.

g) **Përdorni veglat elektrike të punës, aksesorët dhe majat etj. në përputhje me këto udhëzime, duke marrë parasysh kushtet e punës dhe punën që do të kryhet.** Përdorimi i veglave për përdorime të ndryshme nga ato të përcaktuara mund të shkaktojë rreziqe.

h) **Mbajini dorezat dhe sipërfaqet ku mbaheni të thata, të pastra dhe pa vajra ose graso.** Dorezat dhe sipërfaqet ku mbaheni, kur janë të rrëshqitshme, nuk ju lejojnë ta menaxhoni dhe ta kontrolloni në mënyrë të sigurt pajisjen në situata të papritura.

5) PËRDORIMI DHE KUJDESI PËR VEGLËN ME BATERI

a) **Karikojeni vetëm me karikuesin e specifikuar nga prodhuesi.** Një karikues që është i përshtatshëm për një lloj baterie mund të krijojë rrezik për zjarr kur përdoret me një bateri tjetër.

b) **Përdorni vetëm veglat elektrike që kanë bateri të krijuara në mënyrë të posaçme për to.** Përdorimi i çdo baterie tjetër mund të krijojë rrezik për dëmtime dhe zjarr.

c) **Kur bateria nuk është në përdorim, mbajeni larg nga objektet e tjera metalike si kapëset e letrës, monedhat, çelësat, gozhdët, vidat ose objektet e tjera të vogla metalike që mund të bëjnë lidhjen e një terminali me terminalin tjetër.** Bashkimi i terminaleve së bashku mund të shkaktojë djegie ose zjarr.

d) **Nëse kushtet janë të papërshtatshme, nga bateria mund të dalin lëngje; shmangni kontaktin. Nëse kontakti ndodh padashur, shpëlajeni me ujë. Nëse lëngu ju bie në kontakt me sytë, kërkoni ndihmë mjekësore.** Lëngu që del nga bateria mund të shkaktojë irritim ose djegie.

e) **Mos përdorni bateri ose vegla që janë dëmtuar ose modifikuar.** Bateritë e dëmtuara ose të modifikuara mund të shfaqin sjellje të paparashikuara, duke shkaktuar zjarr, shpërthim ose rrezik dëmtimesh fizike.

f) **Mos e ekspozoni një pako baterish ose një vegël ndaj zjarrit ose temperaturës shumë të lartë.** Ekspozimi ndaj zjarrit ose ndaj një temperature mbi 130°C mund të shkaktojë shpërthim.

g) **Ndiqni të gjitha udhëzimet për karikimin dhe mos e karikoni baterinë ose veglën jashtë gamës së temperaturës që specifikohet tek udhëzimet.** Karikimi i papërshtatshëm ose në temperatura jashtë gamën së specifikuar mund të dëmtojë baterinë dhe të rritë rrezikun për zjarr.

6) SHËRBIMI

a) **Shërbimi i veglës së punës duhet të kryhet nga një person i kualifikuar për riparimet duke përdorur vetëm pjesë ndërrimi identike.** Kjo gjë do të sigurojë ruajtjen e sigurisë së veglave të punës.

b) **Mos u mundoni asnjëherë t'i riparoni bateritë e dëmtuara.** Riparimi i baterive duhet të kryhet vetëm nga prodhuesi ose ofruesit e autorizuar të shërbimit.

UDHËZIME SIGURIE PËR PISTOLETËN E SILIKONIT ME BATERI

- **Mbajini duart larg zonës së pistonit dhe shufrës së pistonit të pistoletës së silikonit.** Gishtat mund të shtypen midis mbajtëses së fishekut dhe pistonit.
- **Kur përdorni pistoletën e silikonit mbi kokë, mos e mbani shufrën e pistonit në drejtim të syve ose kokës.** Shufra e pistonit mund të rrëshqasë prapa drejt përdoruesit nëse butoni i lirimit të shufrës së pistonit shtypet aksidentalisht. Mbani gjithmonë mbrojtëse për sytë kur përdorni pistoletën e silikonit.
- **Punoni gjithmonë në një ambient të ajrosur mirë dhe, nëse është e nevojshme, mbani pajisje të përshtatshme për mbrojtjen e frymëmarrjes.** Avujt e disa materialeve izoluese dhe ngjitësve mund të jenë të dëmshëm.
- **Për të parandaluar rreziqet nga pjesët që fluturojnë përreth, sigurohuni që vegla të mos përdoret kurrë me kapakun e hundëzës së liruar.** Nëse hundëza bllokohet gjatë përdorimit, duhet ta zëvendësoni.
- Mos e drejtoni kurrë veglën nga vetja ose nga të tjerët gjatë përdorimit.
- **Sigurohuni që çelësi i aktivizimit të jetë në pozicionin OFF (fikur) kur vegla nuk përdoret, për të shmangur nxjerrjen e paqëllimshme të materialit.**
- **Përdorni vetëm aksesorët e rekomanduar nga prodhuesi për modelin tuaj.** Përdorimi i aksesorëve të papërshtatshëm mund të shkaktojë rrezik lëndimi.

BATERITË

- **Bateria e dhënë, nëse ka, jepet e karikuar pjesërisht** (për të siguruar kapacitet të plotë të baterisë, karikojeni plotësisht baterinë te karikuesi i baterisë para se ta përdorni pajisjen për herë të parë)
- **Përdorni vetëm bateritë dhe karikuesit e mëposhtëm me këtë pajisje**
  - Bateri SKIL: BR1*31****
  - Karikues SKIL: CR1*31****
- Mos e përdorni baterinë kur është dëmtuar; ajo duhet ndërruar
- Mos e çmontoni baterinë
- Mos e ekspozoni pajisjen/baterinë në shi
- Temperatura e lejuar e ambientit (pajisja/karikuesi/bateria):
  - kur karikoni 4...40°C
  - gjatë punës –20...+50°C
  - gjatë magazinimit –20...+50°C

SHPJEGIMI I SIMBOLEVE NË PAJISJE/BATERI

③ Lexoni manualin e udhëzimeve para përdorimit
④ Bateritë mund të shpërthejnë kur hidhen në zjarr, prandaj mos i digjni bateritë për asnjë arsye
⑤ Mbajeni pajisjen/karikuesin/baterinë në vende ku temperatura nuk i kalon 50°C
⑥ Mos i hidhni produktet elektrike dhe baterisë së bashku me mbetjet e zakonshme shtëpiake

PËRDORIMI

- Karikimi i baterisë
  ! lexoni paralajmërimet dhe udhëzimet e sigurisë të dhëna me karikuesin
- Heqja/instalimi i baterisë ②
- Treguesi i nivelit të baterisë ⑦
  - Shtypni butonin e treguesit të nivelit të baterisë L për të shfaqur nivelin aktual të baterisë ⑦a
  ! Kur niveli më i ulët i treguesit të baterisë fillon të pulsojë pasi shtypni butonin L ⑦b, bateria është bosh
  ! Kur 2 nivele të treguesit të baterisë fillojnë të pulsojnë pasi shtypni butonin L ⑦c, temperatura e baterisë nuk është brenda intervalit të lejuar të temperaturës së përdorimit

- Mbrojtja e baterisë
  Pajisja fiket papritur ose nuk lejohet që të ndizet kur
  - **ngarkesa është shumë e lartë** --> hiqeni ngarkesën dhe ndizeni përsëri
  - **Temperatura e baterisë nuk është brenda intervalit të lejuar të temperaturës së përdorimit nga -20 deri në +50°C** --> 2 nivele të treguesit të nivelit të baterisë fillojnë të pulsojnë kur shtypni butonin L ⑦c; prisni derisa temperatura e baterisë të kthehet brenda intervalit të lejuar
  - **Bateria është thuajse bosh (për ta mbrojtur nga shkarkimi i thellë)** --> kur shtypni butonin L, treguesi i nivelit të baterisë shfaq një nivel të ulët ose një nivel të ulët që pulson ⑦b; karikoni baterinë
  - **! mos vazhdoni ta shtypni çelësin e ndezjes/fikjes pasi pajisja është fikur vetë; mund të dëmtohet bateria**
- Kontrolli i shpejtësisë ⑧
  - Rregulloni shpejtësinë e rrjedhjes së materialit me rrotën e zgjedhjes së shpejtësisë H
  - Cilësimi "1" është shpejtësia më e ulët dhe cilësimi "6" është shpejtësia më e lartë
  - **! Nëse vegla nuk punon në shpejtësinë 1, zgjidhni një shpejtësi më të lartë ose përdorni një hapje më të madhe të hundëzës**
- Ndezja/fikja ⑨
  - Shtypni çelësin e aktivizimit J për të ndezur veglën
  - Lëshoni çelësin e aktivizimit J për të fikur veglën
- Heqja/instalimi i shufrës së pistonit 411mm ⑩
  - **! Hiqni baterinë para se të ndërroni shufrën e pistonit**
  - **! Shufra e pistonit 411mm D duhet të përdoret vetëm me pistonin 40mm A**

  Për ta hequr:
  - Rrotulloni vidën N në drejtim të kundërt të akrepave të orës për ta hequr
  - Tërhiqni pistonin 40mm A përpara dhe hiqeni
  - Tërhiqni shufrën e pistonit D plotësisht prapa për ta nxjerrë nga vrima

  Për të instaluar:
  - Futni shufrën e pistonit D plotësisht në vrimë
  - Futni pistonin 40mm A dhe vidën N
  - Rrotulloni vidën N në drejtim të akrepave të orës për të fiksuar pistonin A
- Heqja/instalimi i mbajtëses së fishekut
  - **! Hiqni baterinë para se të hiqni ose instaloni mbajtësen e fishekut**
  - **! Mbajtësja e fishekut B duhet të përdoret vetëm me shufrën e pistonit 411mm D**

  Për ta hequr ⑪a:
  - Rrotulloni mbajtësen e fishekut B në drejtim të kundërt të akrepave të orës për ta hequr

  Për ta instaluar ⑪b:
  - Futni mbajtësen e fishekut B në manikotën e montimit E
  - Rrotulloni mbajtësen e fishekut B në drejtim të akrepave të orës për ta instaluar dhe shtrëngojeni mirë
  - Rrotulloni manikotën e montimit E për të rregulluar mbajtësen e fishekut B për përdorim në këndë të ndryshme brenda 360°
- Tub me material izolues (nuk përfshihet)
  - **! Mbajini shufrën e pistonit dhe mbajtësen e fishekut të pastra nga mbetjet e materialit izolues**
  - **! Hiqni baterinë para se të futni ose hiqni tubin me material izolues**
  - **! Tubi me material izolues duhet të përdoret vetëm me mbajtësen e fishekut B**

  Për ta futur:
  - Nëse është e nevojshme, prisni majën e tubit në një kënd 45° ⑫a
  - **! Hapjet e vogla të hundëzës kërkojnë më shumë forcë për të shtyrë materialin izolues**
  - Rrotulloni shufrën shpuese C përpara për të shpuar membranën mbyllëse të brendshme të tubit ⑫b
  - **! Nëse nuk shpohet membrana mbyllëse e brendshme, materiali mund të rrjedhë nga pjesa e pasme e tubit**
  - Mbajeni fort veglën dhe tërhiqni prapa dorezën e shufrës së pistonit G ⑫c
  - Futni skajin e sheshtë të tubit në mbajtësen e fishekut B, pastaj ulni hundëzën
  - Shtyni dorezën e shufrës së pistonit G përpara derisa pistoni A të mbështetet te tubi
  - **! Sigurohuni që tubi të jetë vendosur plotësisht në vend dhe të jetë fiksuar në të dy skajet**
  - Rrotulloni mbajtësen e fishekut B në këndin e dëshiruar

  Për ta hequr:
  - Tërhiqni prapa dorezën e shufrës së pistonit G
  - Ngrini tubin dhe hiqeni
- Instalimi/heqja e shufrës së pistonit 544mm ⑬
  - **! Hiqni baterinë para se të ndërroni shufrën e pistonit**
  - **! Shufra e pistonit 544mm Q duhet të përdoret vetëm me pistonin 50mm P**

  Për të instaluar:
  - Futni shufrën e pistonit Q plotësisht në vrimë
  - Rrotulloni pistonin 50mm P në drejtim të akrepave të orës për ta fiksuar

  Për ta hequr:
  - Rrotulloni pistonin 50mm P në drejtim të kundërt të akrepave të orës për ta hequr
  - Tërhiqni shufrën e pistonit Q plotësisht jashtë vrimës
- Instalimi/heqja e tubit të aluminit ⑭
  - **! Hiqni baterinë para se të hiqni ose instaloni tubin e aluminit**
  - **! Tubi i aluminit 600 ml T duhet të përdoret vetëm me shufrën e pistonit 544mm Q**
  - Futni tubin e aluminit T në manikotën e montimit E
  - Rrotulloni tubin e aluminit T në drejtim të akrepave të orës për ta instaluar dhe shtrëngojeni mirë
  - Rrotulloni tubin e aluminit T në drejtim të kundërt të akrepave të orës për ta hequr
- Paketim fleksibël me material izolues (nuk përfshihet)
  - **! Mbajini shufrën e pistonit dhe tubin e aluminit të pastra nga mbetjet e materialit izolues**
  - **! Hiqni baterinë para se të futni ose hiqni paketimin fleksibël me material izolues**
  - **! paketimi i salsiçes duhet të përdoret vetëm me tubin e aluminit T**
  - Hiqni kapakun e hundëzës S dhe hundëzën R nëse është e nevojshme
  - Mbajeni fort veglën dhe tërhiqni prapa dorezën e shufrës së pistonit G
  - Futni paketimin fleksibël me material izolues në tub dhe prisni mbështjellësin ⑮a
  - Futni hundëzën R në kapakun e grykës S me majën e hundëzës të drejtuar nga jashtë ⑮b

- Vidhosni kapakun e hundëzës S në tubin T
- Prisni majën e hundëzës sipas nevojës së përdorimit
- Shtyni dorezën e shufrës së pistonit G përpara derisa pistoni P të mbështetet te paketimi fleksibël me material izolues

• Mbajtja dhe drejtimi i veglës ⑯
! gjatë punës, mbajeni gjithmonë veglën në zonën(at) e dorezës me ngjyrë gri
- Mbajini të pambuluara të çarat e ajrosjes M

MIRËMBAJTJA / SHËRBIMI

• Mbajeni gjithmonë veglën të pastër (veçanërisht të çarat e ajrosjes M ②)
! hiqeni baterinë nga vegla para se të pastroni
- Pastrojeni veglën me një leckë të thatë dhe të butë
- Hiqni plotësisht materialin izolues nga shufra e pistonit, mbajtësja e fishekut dhe tubi

• Ruajtja
! hiqeni baterinë nga vegla para se ta ruani
- Pastrojeni mirë veglën para se ta ruani

• nëse pajisja dështon pavarësisht kujdesit gjatë prodhimit dhe procedurave të testimit, riparimi duhet të kryhet nga një qendër shërbimi për pajisjet elektrike SKIL
- dërgojeni pajisjen të paçmontuar së bashku me dokumentin e blerjes te shitësi ose te servisi më i afërt i SKIL (adresat, si edhe diagrami i shërbimit të pajisjes gjenden në www.skil.com)

• Mbani parasysh se dëmtimet për shkak të mbingarkesës ose përdorimit të papërshtatshëm të pajisjes përjashtohen nga garancia (për kushtet e garancisë së SKIL vizitoni www.skil.com ose pyetni shitësin tuaj)

MJEDISI

Vetëm për vendet e BE-së

• Mos i hidhni pajisjet elektrike, aksesorët dhe paketimet e tyre bashkë me mbeturinat e zakonshme shtëpiake
- në respektim të Direktivës evropiane 2012/19/EC për pajisjet elektrike dhe elektronike si mbetje dhe zbatimin e saj në përputhje me ligjet kombëtare, pajisjet elektrike që kanë arritur në fund të jetëgjatësisë së tyre duhet të mblidhen të ndara dhe të kthehen në një objekt riciklimi në përputhje me mjedisin
- simboli ⑥ do t'ju kujtojë për këtë gjë kur të jetë nevoja për t'i hedhur

! para hedhjes mbroni terminalet e baterisë me ngjitës të fortë për të parandaluar qarkun e shkurtër

ZHURMA / VIBRIMI

• Niveli i presionit të zhurmës L_{pA}, niveli i fuqisë së zhurmës L_{WA}, vlerat e dridhjeve a_h (dridhje të vazhdueshme), p_F (dridhje nga goditjet e përsëritura) dhe pasiguria K përcaktohen sipas EN 62841-1:2015/A1:2025:

Zhurma	
niveli i presionit të zhurmës (L_{pA})	L_{pA}=58 dB(A) K=3 dB
niveli i fuqisë së zhurmës (L_{WA})	L_{WA}=66 dB(A) K=3 dB
Dridhja	
dridhje të vazhdueshme (a_h)	a_h=0,1 m/s² K=1,5 m/s²
dridhje të goditjeve të përsëritura (p_F)	p_F=7 m/s² K=0,3 m/s²

• Vlerat e deklaruara të emetimit të dridhjeve dhe vlera(t) e deklaruar e emetimit të zhurmës që tregohen në të dhënat teknike dhe në deklaratën e konformitetit janë matur në përputhje me një metodë standarde të parashikuar nga EN62841 dhe mund të përdoren për të krahasuar një vegël me një tjetër.
Vlera e deklaruar e emetimit të dridhjeve dhe vlera(t) e deklaruara të emetimit të zhurmës mund të përdoren gjithashtu në një vlerësim paraprak të ekspozimit.
Paralajmërim! vlera e emetimit të dridhjeve dhe zhurmës gjatë përdorimit real të veglës elektrike mund të ndryshojë nga vlera e deklaruar në varësi të mënyrave në të cilat përdoret vegla. Niveli i dridhjeve mund të rritet mbi nivelin e deklaruar.
Kur vlerësohet ekspozimi ndaj dridhjeve për të përcaktuar masat e sigurisë që kërkohen nga 2002/44/EC për të mbrojtur personat që përdorin rregullisht veglat elektrike në punë, duhet të merret parasysh një vlerësim i ekspozimit ndaj dridhjeve, kushtet reale të përdorimit dhe mënyra e përdorimit të veglës, duke përfshirë marrjen parasysh të të gjitha pjesëve të ciklit të funksionimit, si p.sh. koha kur vegla është i fikur dhe kur ai është në gjendje të papunë, përveç kohës së punimit.

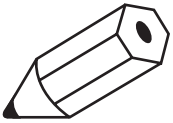

www.skil.com مراجعه یا از فروشنده خود سؤال کنید)

محیط زیست

فقط برای کشورهای اتحادیه اروپا

- ابزارهای برقی، لوازم جانبی و بسته‌بندی آنها را نباید همراه با زباله‌های عادی خانگی دور انداخت
  - با توجه به مصوبه اروپایی EC/۱۹/۲۰۱۲ اروپا درباره لوازم برقی و الکترونیکی مستعمل و اجرای این مصوبه مطابق با قوانین ملی، ابزارهای برقی که به پایان عمر مفید خود رسیده باشند باید جداگانه جمع‌آوری شده، به مرکز بازیافت مناسب و سازگار با محیط زیست انتقال یابند
  - در صورت نیاز به دور انداختن ابزار، نماد ① این را به شما یادآوری می‌کند

! قبل از دور انداختن باتری، حتماً باید روی پایانه‌های باتری را با نوار چسب سنگین بپوشانید تا اتصال کوتاه نکند

سروصدا / ارتعاش

- سطح فشار صوت L_{pA}، سطح توان صوتی L_{WA}، مقادیر ارتعاش a_h (ارتعاشات پیوسته)، p_F (ارتعاشات ناشی از ضربه‌های مکرر) و عدم قطعیت K مطابق با استانداردهای EN ۶۲۸۴۱-۲۰۱۵/۱:۲۰۲۵A۱ تعیین شده‌اند:

میزان صدا	
سطح فشار صدا (L_{pA})	dB(A ۵۸=L_{pA} dB ۳=K
سطح توان صدا (L_{WA})	dB(A ۶۶=L_{WA} dB ۳=K
ارتعاش	
ارتعاشات مداوم (a_h)	m/s^2 ۰,۱=a_h m/s^2 ۱,۵=K
ارتعاشات ضربه‌ای تکراری (p_F)	m/s^2 ۷=p_F m/s^2 ۰,۳=K

- مقادیر اعلام‌شده انتشار ارتعاش و مقادیر اعلام‌شده انتشار صدا که در داده‌های فنی و اعلامیه تطابق ذکر شده‌اند، مطابق با روش استاندارد ارائه‌شده در EN۶۲۸۴۱ اندازه‌گیری شده‌اند و می‌توانند برای مقایسه یک ابزار با ابزار دیگر مورد استفاده قرار گیرند.

مقدار اعلام شده انتشار ارتعاش و مقدار اعلام شده انتشار صدا نیز ممکن است در ارزیابی اولیه مواجهه استفاده شود.

هشدار! مقدار انتشار ارتعاش و صدا در حین استفاده واقعی از ابزار قدرت می‌تواند بسته به روش‌های استفاده از ابزار با مقدار اعلام شده متفاوت باشد. میزان ارتعاشات ممکن است به بالاتر از میزان اعلام شده افزایش یابد.

هنگام ارزیابی میزان مواجهه با ارتعاش برای تعیین اقدامات ایمنی مورد نیاز طبق دستورالعمل EC/۴۴/۲۰۰۲ به منظور حفاظت از افرادی که به طور مداوم در محل کار از ابزارهای برقی استفاده می‌کنند، باید شرایط واقعی استفاده و نحوه استفاده از ابزار را در نظر گرفت، از جمله تمامی بخش‌های چرخه کاری مانند زمان‌هایی که ابزار خاموش است و زمانی که به صورت درجا کار می‌کند، به علاوه مدت زمانی که دکمه فعال‌سازی فشرده شده است.

داده شود a(۷)

! هنگامی که پایین‌ترین سطح نشانگر باتری پس از فشار دادن دکمه L (۷) b شروع به چشمک زدن کرد، باتری خالی است

! هنگامیکه ۲ سطح از نشانگر باتری بعد از فشار دادن دکمه L (۷) c شروع به چشمک زدن کرد، باتری در محدوده دمای کاری مجاز نیست

- حفاظت از باتری

دستگاه به طور ناگهانی خاموش می‌شود یا روشن نمی‌شود. وقتی که

- **بار وارده خیلی زیاد است** --> بار را برداشته و دوباره راه‌اندازی کنید
- **دمای باتری در محدوده دمای کاری مجاز ۲۰- تا ۵۰+ درجه سانتیگراد نیست** --> ۲ سطح از نشانگر شارژ باتری هنگام فشار دادن دکمه L (۷) c شروع به چشمک زدن می‌کند؛ صبر کنید تا باتری به محدوده دمای کاری مجاز بازگردد
- **باتری تقریباً خالی شده است (برای محافظت در برابر تخلیه عمیق)** --> a یک سطح باتری ضعیف یا سطح باتری ضعیف b(۷) چشمک‌زن در صورت فشار دادن دکمه L روی نشانگر سطح باتری دیده خواهد شد؛ باتری را شارژ کنید

! پس از خاموش شدن خودکار دستگاه، دائماً کلید روشن/خاموش را فشار ندهید؛ امکان دارد باتری آسیب ببیند

- کنترل سرعت (۸)
  - میزان جریان مواد را با استفاده از چرخ انتخاب سرعت H تنظیم کنید
  - تنظیم «۱» کمترین سرعت و تنظیم «۶» بیشترین سرعت است

! اگر ابزار در سرعت ۱ کار نمی‌کند، سرعت بالاتری را انتخاب کنید یا از دهانه بزرگ‌تر سرلوله استفاده نمایید

- روشن/خاموش (۹)
  - کلید استارت J را فشار دهید تا ابزار روشن شود
  - کلید استارت J را رها کنید تا ابزار خاموش شود
- برداشتن/نصب میله پیستون ٤١١ میلی‌متری (۱۰)

! قبل از تعویض میله پیستون، بسته باتری را خارج کنید

! میله پیستون ۱۱٤ میلی‌متری D فقط باید با پیستون ۰٤ میلی‌متری A استفاده شود

برای برداشتن:
- پیچ N را در خلاف جهت عقربه‌های ساعت بچرخانید تا باز شود
- پیستون ٤۰ میلی‌متری A را به جلو بکشید و آن را خارج کنید
- میله پیستون D را کاملاً به سمت عقب بکشید و از سوراخ خارج کنید

برای نصب:
- میله پیستون D را کاملاً داخل سوراخ وارد کنید
- پیستون ٤۰ میلی‌متری A و پیچ N را وارد کنید
- پیچ N را در جهت عقربه‌های ساعت بچرخانید تا پیستون A محکم شود
- برداشتن/نصب نگهدارنده کارتریج

! قبل از برداشتن یا نصب نگهدارنده کارتریج، بسته باتری را خارج کنید

! نگهدارنده کارتریج B فقط باید با میله پیستون ۱۱٤ میلی‌متری D استفاده شود

برای برداشتن a(۱۱):
- نگهدارنده کارتریج B را در خلاف جهت عقربه‌های ساعت بچرخانید تا جدا شود

برای نصب b(۱۱):
- نگهدارنده کارتریج B را داخل طوقه نصب E وارد کنید
- نگهدارنده کارتریج B را در جهت عقربه‌های ساعت بچرخانید تا نصب و محکم شود
- حلقه نصب E را بچرخانید تا نگهدارنده کارتریج B را برای استفاده چند زاویه‌ای ۳٦۰ درجه تنظیم کنید

- لوله درزگیر (همراه ابزار ارائه نمی‌شود)

! میله پیستون و نگهدارنده کارتریج را از هرگونه باقی‌مانده مواد درزگیر پاک نگه دارید

! قبل از قرار دادن یا برداشتن لوله درزگیر، بسته باتری را خارج کنید

! لوله درزگیر فقط باید با نگهدارنده کارتریج B استفاده شود

برای قرار دادن:
- در صورت نیاز، نوک لوله را با زاویه ٤۵ درجه ببرید a(۱۲)

! دهانه‌های کوچک سرلوله برای فشار دادن مواد درزگیر به نیروی بیشتری نیاز دارند

- سیخ تمیزکننده C را به جلو بچرخانید تا مهر و موم داخلی لوله شکسته شود b(۱۲)

! عدم شکستن مهر و موم داخلی ممکن است باعث نشت مواد از پشت لوله شود

- ابزار را محکم بگیرید و دسته میله پیستون G را به عقب بکشید c(۱۲)
- انتهای صاف لوله را داخل نگهدارنده کارتریج B قرار دهید. سپس سرلوله را پایین بیاورید
- دسته میله پیستون G را به جلو فشار دهید تا پیستون A در مقابل لوله قرار گیرد

! مطمئن شوید که لوله کاملاً در جای خود قرار گرفته و در هر دو انتها محکم شده است

- نگهدارنده کارتریج B را به زاویه دلخواه بچرخانید

برای برداشتن:
- دسته میله پیستون G را به عقب بکشید
- لوله را بلند کرده و آن را خارج کنید

- نصب/برداشتن میله پیستون ٥٤٤ میلی‌متری (۱۳)

! قبل از تعویض میله پیستون، بسته باتری را خارج کنید

! میله پیستون ٤٤٥ میلی‌متری Q فقط باید با پیستون ۰۵ میلی‌متری P استفاده شود

برای نصب:
- میله پیستون Q را کاملاً داخل سوراخ وارد کنید
- پیستون ۵۰ میلی‌متری P را در جهت عقربه‌های ساعت بچرخانید تا محکم شود

برای برداشتن:
- پیستون ۵۰ میلی‌متری P را در خلاف جهت عقربه‌های ساعت بچرخانید تا جدا شود
- میله پیستون Q را کاملاً از سوراخ بیرون بکشید

- نصب/جداسازی لوله آلومینیومی (۱٤)

! قبل از جدا کردن یا نصب لوله آلومینیومی، بسته باتری را جدا کنید

! لوله آلومینیومی ۰۰٦ میلی‌لیتری T فقط باید با میله پیستون ٤٤٥ میلی‌متری Q استفاده شود

- لوله آلومینیومی T را داخل طوقه نصب E قرار دهید
- برای نصب لوله آلومینیومی T آن را در جهت عقربه‌های ساعت بچرخانید و محکم کنید
- لوله آلومینیومی T را در خلاف جهت عقربه‌های ساعت بچرخانید تا جدا شود

- بسته سوسیسی (همراه ابزار ارائه نمی‌شود)

! میله پیستون و لوله آلومینیومی را از هرگونه باقی‌مانده مواد درزگیر پاک نگه دارید

! قبل از قرار دادن یا خارج کردن بسته سوسیسی، بسته باتری را جدا کنید

! بسته سوسیسی فقط باید با لوله آلومینیومی T استفاده شود

- در صورت نیاز، درپوش سرلوله S و سرلوله R را بردارید
- ابزار را محکم بگیرید و دسته میله پیستون G را به عقب بکشید
- بسته سوسیسی را داخل لوله قرار دهید و پوشش a(۱۵) را ببرید
- سرلوله R را در درپوش سرلوله S قرار دهید به طوری که نوک سرلوله رو به بیرون باشد b(۱۵)
- درپوش سرلوله S را روی لوله T پیچ کنید
- نوک سرلوله را برای کاربرد مناسب کوتاه کنید
- دسته میله پیستون G را به جلو فشار دهید تا پیستون P در مقابل بسته سوسیسی قرار گیرد

- نگه داشتن و هدایت ابزار (۱۶)

! هنگام کار باید همیشه ابزار را از جا(های) دست خاکستری رنگ بگیرید

- منافذ تهویه M را مسدود نکنید

نگهداری / سرویس

- همیشه ابزار را تمیز نگه دارید (به‌خصوص شیارهای تهویه M (۲))

! پیش از تمیز کردن باید باتری را از ابزار جدا کنید

- ابزار را با یک پارچه خشک و نرم تمیز کنید
- مواد درزگیر میله پیستون، نگهدارنده کارتریج و لوله را به‌طور کامل پاک کنید

- نگهداری

! قبل از انبار کردن، باتری را از ابزار جدا کنید

- ابزار را قبل از انبار کردن به‌طور کامل تمیز کنید

- اگر دستگاه با وجود مراقبت‌های انجام‌شده در مراحل ساخت و آزمایش، خراب شد، باید توسط مرکز خدمات پس‌ازفروش دستگاه‌های SKIL تعمیر شود
  - دستگاه را به صورت جدانشده همراه با رسید خرید به فروشنده یا نزدیک‌ترین مرکز خدمات رسانی SKIL بفرستید (آدرس‌ها به همراه نمودار سرویس دستگاه در www.skil.com موجود است)
- توجه داشته باشید که خرابی و خسارت ناشی از اضافه‌بار یا کار کردن نادرست با ابزار مشمول ضمانت نخواهند بود (برای اطلاع از شرایط ضمانت SKIL به نشانی

حال جای پای محکم داشته باشید و تعادل خود را حفظ کنید. به این ترتیب می‌توانید ابزار الکتریکی را در وضعیت‌های غیرمنتظره بهتر تحت کنترل داشته باشید.

ح) **لباس مناسب بپوشید. از پوشیدن لباس‌های گشاد و شل یا زیورآلات خودداری کنید. مو و لباس خود را دور از قطعات متحرک نگاه دارید.** احتمال گیر کردن لباس‌های گشاد، زیورآلات یا موی بلند در قطعات متحرک دستگاه وجود دارد.

خ) **درصورتیکه می‌توانید وسایل مکش گرد و غبار و یا وسیله جذب زائده را به دستگاه نصب کنید، باید مطمئن شوید که این وسایل نصب و به شیوه‌ای درست استفاده می‌شوند.** استفاده از وسایل مکش گرد و غبار می‌تواند خطرات مربوط به غبار را کاهش دهد.

د) **اجازه ندهید آشنایی و تسلط حاصل از استفاده مکرر از ابزارها باعث شود حس کنید لازم نیست دقت داشته باشید و قوانین ایمنی ابزار را نادیده بگیرید.** عمل از روی بی‌دقتی می‌تواند در کسری از ثانیه موجب آسیب شدید شود.

٤) استفاده و مراقبت از ابزار الکتریکی

أ) **از وارد کردن فشار زیاد روی دستگاه خودداری کنید. برای هر کاری، از ابزار الکتریکی مناسب استفاده کنید.** به کار گرفتن ابزار الکتریکی مناسب باعث می‌شود بتوانید کار را بهتر و به شیوه‌ای ایمن‌تر و با سرعت طراحی‌شده برای آن انجام دهید.

ب) **اگر ابزار با کلید روشن و خاموش نمی‌شود، از آن استفاده نکنید.** هرگونه ابزار برقی که امکان روشن و خاموش کردن آن با سوئیچ وجود نداشته باشد خطرناک است و باید تعمیر شود.

ت) **قبل از هرگونه تنظیم، تعویض قطعات یا کنار گذاشتن دستگاه، دوشاخه را از برق بکشید و/ یا اگر می‌توان باتری را جدا کرده، باتری را نیز از دستگاه خارج کنید.** رعایت این اقدامات پیشگیرانه ایمنی خطر روشن شدن ناخواستهٔ ابزار الکتریکی را کاهش می‌دهد.

ث) **ابزار الکتریکی را درصورت عدم استفاده از دسترس کودکان دور نگه دارید و اجازه ندهید افراد ناوارد و یا اشخاصی که این دفترچهٔ راهنما را نخوانده‌اند، با این دستگاه کار کنند.** قرار گرفتن ابزار الکتریکی در دست افراد ناوارد و بی تجربه خطرناک است.

ج) **از ابزار الکتریکی و قطعات آن به خوبی نگهداری کنید. وجود هرگونه نامیزانی یا گره‌خوردگی اجزای متحرک ابزار، شکستگی قطعات و هرگونه وضعیت دیگری که ممکن است بر روی عملکرد ابزار تاثیر بگذارد را بررسی کنید. در صورت وجود آسیب، پیش از استفاده از ابزار آن را تعمیر کنید.** بسیاری از اتفاقات به دلیل عدم نگهداری مناسب از ابزار الکتریکی روی می‌دهد.

ح) **ابزار برش را تیز و تمیز نگه دارید.** ابزار برشی که خوب مراقبت شده و دارای لبه‌های تیز هستند، کمتر در قطعه کار گیر کرده و بهتر قابل‌هدایت است.

خ) **ابزار برقی، قطعات و دیگر لوازم جانبی آن را مطابق با دستورالعمل‌های این دفترچه و همچنین با در نظر گرفتن شرایط و نوع کار مورد استفاده قرار دهید.** استفاده کردن از ابزار الکتریکی برای کارهایی که برای آن طراحی نشده است می‌تواند بسیار خطرناک باشد.

د) **دسته‌ها و سطوح دستگیره‌ها را خشک، تمیز و عاری از روغن و گریس نگه دارید.** درصورت لیز بودن دسته‌ها و سطوح دستگیره‌ها امکان گرفتن و کنترل ایمن ابزار در شرایط غیرمنتظره وجود نخواهد داشت.

٥) استفاده و مراقبت از ابزار باتری

أ) **باتری‌ها را منحصراً در دستگاه‌هایی شارژ کنید که توسط سازنده توصیه شده باشند.** شارژری که برای یک نوع بسته باتری مناسب است، ممکن است اگر برای شارژ بسته باتری‌ای دیگر استفاده شود خطر آتش‌سوزی ایجاد کند.

ب) **در ابزار الکتریکی، تنها از باتری‌هایی استفاده کنید که برای آن در نظر گرفته شده‌اند.** استفاده از باطری‌های متفرقه می‌تواند منجر به جراحت و آتش‌سوزی گردد.

ت) **درصورت عدم استفاده از باتری باید آن را از اجسام فلزی دیگر، از جمله گیره‌های فلزی، سکه، کلید، میخ، پیچ یا دیگر وسایل کوچک فلزی دور نگه دارید، زیرا برخورد با این وسایل می‌تواند باعث ایجاد اتصال شود.** ایجاد اتصال بین ترمینال‌های باتری می‌تواند باعث سوختگی یا ایجاد حریق شود.

ث) **استفاده بی‌رویه از باتری می‌تواند باعث خروج مایعات از آن شود؛ در چنین شرایطی از دست زدن به آن خودداری کنید. درصورت تماس اتفاقی با آن، دست خود را با آب بشویید. درصورت تماس با مایع با چشم، به پزشک مراجعه کنید.** مایع خارج‌شده از باتری می‌تواند باعث التهاب پوست و سوختگی شود.

ج) **اگر یک بسته باتری یا ابزار آسیب دیده یا دستکاری شده است، نباید از آن استفاده کنید.** باتری‌های آسیب‌دیده یا دستکاری‌شده ممکن است منجر به حوادث پیش‌بینی نشده، از جمله آتش‌سوزی، انفجار و جراحت شوند.

ح) **بسته باتری یا ابزار را در معرض آتش یا دمای بسیار بالا قرار ندهید.** قرار دادن در معرض آتش یا دمای بالاتر از ۰۳۱ درجه سانتیگراد می‌تواند باعث انفجار گردد.

خ) **تمام دستورالعمل‌های مربوط به شارژ باتری را رعایت کنید و هرگز باتری یا دستگاه را خارج از محدوده دمای ذکرشده در دفترچه راهنما شارژ نکنید.** شارژ نادرست یا شارژ کردن در دمای خارج از محدوده ذکرشده می‌تواند به باتری آسیب برساند و خطر آتش‌سوزی را بالا ببرد.

٦) سرویس

أ) **برای سرویس ابزار الکتریکی به تعمیرکار ماهر رجوع کنید و تنها از وسایل یدکی یکسان استفاده کنید.** این کار باعث خواهد شد که ایمنی ابزار الکتریکی شما تضمین گردد.

ب) **هرگز بسته‌های باتری آسیب‌دیده را سرویس نکنید.** عملیات سرویس بسته‌های باتری باید فقط توسط سازنده یا مراکز خدماتی مجاز انجام شود.

دستورالعمل‌های ایمنی برای تفنگ چسب آکواریوم شارژی

- **دست‌های خود را از ناحیه پیستون و میله پیستون تفنگ چسب دور نگه دارید.** انگشتان ممکن است بین نگهدارنده کارتریج و پیستون له شوند.
- **هنگام کار با تفنگ چسب در ارتفاع، میله پیستون را در مسیر چشم یا سر خود قرار ندهید.** اگر دکمه آزادکننده میله پیستون به‌طور تصادفی فشار داده شود، ممکن است میله پیستون به سمت کاربر به عقب بلغزد. هنگام استفاده از تفنگ چسب، همیشه از محافظ چشم استفاده کنید.
- **همیشه در محیطی با تهویه مناسب کار کنید و در صورت لزوم از محافظ تنفسی مناسب استفاده نمایید.** بخارات برخی از چسب‌ها و درزگیرها می‌تواند سمی باشد.
- **برای جلوگیری از خطرات ناشی از پرتاب شدن قطعات، اطمینان حاصل کنید که ابزار هرگز با درپوش سرلوله شل کار نکند.** اگر سرلوله در حین استفاده مسدود شد، باید آن را تعویض کنید.
- هنگام استفاده، ابزار را هرگز به سمت خود یا شخص دیگری نگیرید.
- **اطمینان حاصل کنید که کلید استارت در وضعیت خاموش (OFF) قرار دارد تا از خروج ناخواسته مواد جلوگیری شود.**
- **فقط از لوازم جانبی استفاده کنید که توسط سازنده برای مدل ابزار شما توصیه شده است.** استفاده از لوازم جانبی نامناسب ممکن است خطر آسیب به افراد را به همراه داشته باشد.

باتری

- **شارژ باتری عرضه‌شده، اگر اصلاً شارژی داشته باشد، کامل نیست** (برای تضمین کامل بودن ظرفیت باتری باید باتری را پیش از نخستین بار استفاده از دستگاه، به‌طور کامل در شارژر باتری شارژ کنید)
- **تنها از باتری‌ها و شارژرهای زیر در این دستگاه استفاده کنید**
  - باتری SKIL: BR1 ****31*
  - شارژر SKIL: CR1 ****31*
- در صورت هرگونه آسیب به باتری، هرگز از آن استفاده نکنید؛ باتری آسیب‌دیده حتما باید تعویض شود
- باتری را از هم باز نکنید
- دستگاه/باتری را در معرض باران قرار ندهید
- دمای مجاز محیط (دستگاه/شارژر/باتری):
  - هنگام شارژ ٤٠...٤ درجه سانتی‌گراد
  - در حین کار ٢٠-...+٥٠ درجه سانتی گراد
  - در طول نگهداری ٢٠-...+٥٠ درجه سانتی‌گراد

توضیح نشانه‌های روی دستگاه/باتری

③ پیش از کار حتماً دفترچهٔ راهنما را مطالعه کنید

④ اگر باتری‌ها در آتش انداخته شوند امکان انفجار آن‌ها وجود دارد. بنابراین هرگز و به هیچ دلیلی باتری را نسوزانید

⑤ محصول/شارژر/باتری را در مکانی نگه دارید که دمای آن از ٥٠ درجه سانتی‌گراد تجاوز نمی‌کند

⑦ محصولات برقی و باتری را نباید همراه با زباله‌های عادی خانگی دور انداخت

استفاده

- شارژ کردن باتری

! **هشدارها و دستورالعمل‌های ارائه‌شده همراه شارژر را مطالعه کنید**

- برداشتن/قرار دادن باتری ②
- نشانگر سطح شارژ باتری ⑦
  - دکمه نشانگر شارژ باتری ⑤ را فشار دهید؛ تا سطح کنونی شارژ باتری نمایش

• إن قيم انبعاث الاهتزاز الموضحة وقيمة (قيم) الضوضاء المنبعثة الموضحة في البيانات الفنية وبيان المطابقة قد تم قياسها وفقًا لطريقة اختبار قياسية طبقًا للمعيار EN٦١٨٤١ وقد تستخدم لمقارنة أداة بأخرى.
يمكن استخدام قيم انبعاث الاهتزاز الموضحة وقيمة (قيم) الضوضاء المنبعثة الموضحة في التقييم التمهيدي للتعرض.
تحذير! قيمة انبعاث الاهتزاز والضوضاء في أثناء الاستخدام الفعلي للآلة العاملة بالطاقة قد تختلف عن القيمة الموضحة بحسب طرق استخدام الآلة. قد يزيد مستوى الاهتزاز فوق المستوى المذكور.
وعند تقييم التعرض للاهتزاز لتحديد تدابير السلامة المطلوبة بموجب المعيار EC/٤٤/٢٠٠٢ لحماية الأشخاص الذين يستخدمون بانتظام آلات عاملة بالطاقة في العمل، ينبغي أن يُراعي تقييم مدى التعرض للاهتزاز، والظروف الفعلية للاستخدام، وطريقة استخدام الآلة، بما في ذلك مراعاة جميع أجزاء دورة التشغيل مثل الأوقات التي تكون فيها الآلة مطفأة وعند الدوران في وضع الاستعداد بالإضافة إلى وقت الانطلاق.

FA

تفنگ چسب آکواریوم ۳۱۷۲

مقدمه

- این ابزار برای درزگیری شکاف‌ها و ترک‌ها در نظر گرفته شده است
- بررسی کنید که بسته‌بندی شامل تمام قطعات نشان‌داده‌شده در تصویر شماره ② باشد
- در صورت مفقود شدن یا آسیب دیدن قطعات، لطفاً با فروشنده خود تماس بگیرید
- لطفاً این دفترچه راهنما را مطالعه کنید و نگه دارید ③
- به دستورالعمل‌های ایمنی و هشدارها دقیقاً توجه کنید: عدم رعایت این هشدارها و دستورالعمل‌ها ممکن است به بروز آسیب شدید منجر شود

اطلاعات فنی ①

[1] وزن بدون بسته باتری (وزن بسته باتری را می‌توانید در www.skil.com پیدا کنید)
شامل:

A پیستون ۰٤ میلی‌متری
B نگهدارنده کارتریج
D میله پیستون ۱۱٤ میلی‌متری
G دسته میله پیستون

[1] وزن بدون بسته باتری (وزن بسته باتری را می‌توانید در www.skil.com پیدا کنید)
شامل:

P پیستون ۰۵ میلی‌متری
Q میله پیستون ٤٤۵ میلی‌متری
R سرلوله (۳)
S درپوش سرلوله
T لوله آلومینیومی ۰۰۶ میلی‌لیتری

قطعات ابزار ②

A پیستون ۰٤ میلی‌متری
B نگهدارنده کارتریج
C سیخ تمیزکننده
D میله پیستون ۱۱٤ میلی‌متری
E طوقه نصب
F قلاب آویز
G دسته میله پیستون
H کلید گردان انتخاب سرعت
J کلید استارت
K دسته اصلی
L نشانگر شارژ باتری
M شیارهای تهویه
N پیچ
P *پیستون ۰۵ میلی‌متری
Q *میله پیستون ٤٤۵ میلی‌متری
R سرلوله (۳)
S *درپوش سرلوله
T *لوله آلومینیومی ۰۰۶ میلی‌لیتری
• **طبق استاندارد نیست**

ایمنی

هشدارهای ایمنی عمومی برای ابزارهای الکتریکی

⚠ هشدار! تمامی هشدارهای ایمنی، دستورالعمل‌ها، تصاویر و مشخصات ارائه شده همراه با این ابزار برقی را مطالعه کنید. در صورت عدم رعایت دستورالعمل‌های زیر، خطر برق‌گرفتگی، آتش‌سوزی و/یا بروز آسیب‌های شدید وجود دارد.

همه هشدارها و راهنمایی‌ها را برای استفاده آتی نزد خود نگه دارید.

در این هشدارها عبارت «ابزار برقی» به معنی ابزارهای الکتریکی فاقد باتری (با سیم برق) یا ابزارهای الکتریکی باتری‌دار (شارژی) است.

۱) ایمنی محل کار
أ) محیط کار باید تمیز و دارای روشنایی مناسب باشد. محیط کار نامرتب و کم نور می‌تواند باعث سوانح کاری شود.
ب) با ابزار الکتریکی در محیط‌هایی که درآن خطر انفجار وجود دارد، مانند محیط‌های حاوی مایعات، گازها و غبارهای محترقه، کار نکنید. ابزارهای الکتریکی جرقه‌هایی ایجاد می‌کنند که ممکن است غبارها یا بخارها را مشتعل کنند.
ت) هنگام کار با ابزار الکتریکی، کودکان و اطرافیان را از محل کار دور نگاه دارید. حواس‌پرتی می‌تواند باعث شود کنترل از دستتان خارج شود.
۲) ایمنی برق
أ) دوشاخه‌های ابزار الکتریکی باید با پریز همخوانی داشته باشند. دوشاخه را هرگز و به هیچ صورتی تغییر ندهید. برای ابزار ارت‌شده (دارای سیم اتصال به زمین) از دوشاخه‌های تبدیل استفاده نکنید. دوشاخه‌های بدون تغییر و پریزهای سازگار خطر برق‌گرفتگی را کاهش می‌دهند.
ب) از تماس بدنه با سطوح متصل به زمین یا ارت‌شده مانند لوله‌ها، رادیاتورها، اجاق گاز و یخچال اجتناب کنید. اگر بدن شما ارت شود یا به زمین متصل شود خطر برق‌گرفتگی افزایش می‌یابد.
ت) ابزار الکتریکی را در معرض باران یا در محیط‌های مرطوب قرار ندهید. نفوذ آب به ابزار الکتریکی، خطر برق‌گرفتگی را افزایش می‌دهد
ث) به سیم آسیب نرسانید. هرگز از سیم برای حمل، کشیدن یا بیرون آوردن دوشاخه ابزار الکتریکی از پریز استفاده نکنید. سیم ابزار را از گرما، روغن، لبه‌های تیز و قطعات متحرک دور نگه دارید. سیم‌های آسیب‌دیده یا در هم پیچیده‌شده خطر برق‌گرفتگی را افزایش می‌دهند.
ج) هنگام کار با ابزار الکتریکی در محیط باز از کابل رابط مناسب برای محیط باز استفاده کنید. استفاده از سیم مناسب برای استفاده در محیط باز خطر برق‌گرفتگی را کاهش می‌دهد.
ح) در صورت لزوم به کار با ابزار الکتریکی در محیط‌های مرطوب، حتما از یک کلید قطع‌کننده مدار خطای زمین (ICFG) استفاده کنید. استفاده از کلید قطع‌کننده مدار خطای زمین خطر برق‌گرفتگی را کاهش می‌دهد.
۳) رعایت ایمنی شخصی
أ) هنگام کار با ابزار الکتریکی هشیار باشید، به کاری که می‌کنید دقت داشته باشید و از عقل سلیم خود استفاده کنید. هنگام خستگی یا در صورت مصرف مواد، الکل یا دارو از ابزار الکتریکی استفاده نکنید. یک لحظه غفلت هنگام کار با ابزار الکتریکی می‌تواند سبب وارد آمدن جراحت‌های شدید شود.
ب) از تجهیزات ایمنی شخصی استفاده کنید. همواره از عینک ایمنی استفاده کنید. استفاده از تجهیزات ایمنی مانند ماسک تنفسی، گرد و غبار، کفش ایمنی ضد لغزش، کلاه ایمنی و گوشی ایمنی متناسب با نوع کار با ابزار خطر مجروح شدن را تقلیل می‌دهد.
ت) از روشن شدن ناخواسته ابزار جلوگیری کنید. پیش از اتصال به منبع برق و/یا بسته باتری، برداشتن یا حمل ابزار، اطمینان حاصل کنید که دکمه قطع و وصل در حالت خاموش قرار داشته باشد. در صورتیکه هنگام حمل دستگاه انگشت شما روی دکمه استارت باشد و یا اگر دستگاه را در حالت روشن به برق بزنید، ممکن است دچار سانحه شوید.
ث) پیش از روشن کردن ابزار الکتریکی، هرگونه کلید یا آچار تنظیم‌کننده را بردارید. آچار یا کلیدهایی که روی بخش‌های چرخنده ابزار الکتریکی قرار دارند، می‌توانند باعث ایجاد جراحت شوند.
ج) هنگام کار با ابزار بیش از اندازه بدن خود را نکشید و متمایل نشوید. در همه

- إزالة/تركيب قضيب المكبس بطول ٤١١ م ⑩

! أزل مجموعة البطارية قبل تغيير قضيب المكبس

! يجب استخدام قضيب المكبس بطول ١١٤ م D فقط مع المكبس بطول ٠٤ م A

للإزالة:

- أدر المسمار N عكس اتجاه عقارب الساعة لإزالته
- اسحب المكبس بطول ٤٠ م A إلى الأمام ثم أزله
- اسحب قضيب المكبس D إلى الخلف حتى النهاية إلى خارج الفتحة

للتركيب:

- أدخل قضيب المكبس D بالكامل في الفتحة
- أدخل المكبس بطول ٤٠ م A واربط المسمار N
- أدر المسمار N في اتجاه عقارب الساعة لتثبيت المكبس A

- إزالة/تركيب حامل الخرطوشة

! أزل مجموعة البطارية قبل إزالة حامل الخرطوشة أو تركيبه

! يجب استخدام حامل الخرطوشة B فقط مع قضيب المكبس بطول ١١٤ م D

للإزالة a⑪:

- أدر حامل الخرطوشة B عكس اتجاه عقارب الساعة لإزالته

للتركيب b⑪:

- أدخل حامل الخرطوشة B في طوق التركيب E
- أدر حامل الخرطوشة B في اتجاه عقارب الساعة لتثبيته وربطه بإحكام
- قم بتدوير طوق التركيب E لضبط حامل الخرطوشة B للاستخدام متعدد الزوايا بزاوية ٣٦٠ درجة

- أنبوب السيليكون (غير مرفق)

! حافظ على قضيب المكبس وحامل الخرطوشة خاليين من أي بقايا لمادة السيليكون

! أزل مجموعة البطارية قبل إدخال أنبوب السيليكون أو إزالته

! يجب استخدام أنبوب السيليكون فقط مع حامل الخرطوشة B

للإدخال:

- اقطع طرف الأنبوب بزاوية ٤٥ درجة إذا لزم الأمر a⑫

! تتطلب فتحات الفوهة الصغيرة قوة أكبر لدفع مادة السيليكون

- أدر إبرة ثقب فوهة العبوة C إلى الأمام لكسر السدادة الداخلية للأنبوب b⑫

! قد يؤدي عدم كسر السدادة الداخلية إلى تسرب المادة من الجزء الخلفي للأنبوب

- أمسك الآلة بإحكام واسحب مقبض قضيب المكبس G إلى الخلف c⑫
- أدخل الطرف المسطح للأنبوب في حامل الخرطوشة B. ثم اخفض الفوهة
- ادفع مقبض قضيب المكبس G إلى الأمام إلى أن يصبح المكبس A ملاصقًا للأنبوب

! تأكد من تثبيت الأنبوب بالكامل وتأمينه على كلا الطرفين

- قم بتدوير حامل الخرطوشة B إلى الزاوية المطلوبة

للإزالة:

- اسحب مقبض قضيب المكبس G إلى الخلف
- ارفع الأنبوب وأزله من مكانه

- تركيب/إزالة قضيب المكبس بطول ٥٤٤ م ⑬

! أزل مجموعة البطارية قبل تغيير قضيب المكبس

! يجب استخدام قضيب المكبس بطول ٤٤٥ م Q فقط مع المكبس بطول ٠٥ م P

للتركيب:

- أدخل قضيب المكبس Q بالكامل في الفتحة
- أدر المكبس بطول ٥٠ م P في اتجاه عقارب الساعة لتثبيته

للإزالة:

- أدر المكبس بطول ٥٠ م P عكس اتجاه عقارب الساعة لإزالته
- اسحب قضيب المكبس Q بالكامل إلى الخارج من الفتحة

- تركيب/إزالة أنبوب الألمنيوم ⑭

! أزل مجموعة البطارية قبل إزالة أنبوب الألمنيوم أو تركيبه

! يجب استخدام أنبوب الألمنيوم سعة ٠٠٦ مل T فقط مع قضيب المكبس بطول ٤٤٥ م Q

- أدخل أنبوب الألمنيوم T في طوق التركيب E
- قم بتدوير أنبوب الألمنيوم T في اتجاه عقارب الساعة لتثبيته وربطه بإحكام
- أدر أنبوب الألمنيوم T عكس اتجاه عقارب الساعة لإزالته

- عبوة السيليكون المرنة (غير مرفقة)

! حافظ على قضيب المكبس وأنبوب الألمنيوم خاليين من أية بقايا لمادة السيليكون

! أزل مجموعة عبوة السيليكون المرنة أو إزالتها

! يجب استخدام عبوة السيليكون المرنة فقط مع أنبوب الألمنيوم T

- أزل غطاء الفوهة S والفوهة R عند اللزوم
- أمسك الآلة بإحكام واسحب مقبض قضيب المكبس G إلى الخلف
- أدخل عبوة السيليكون المرنة في الأنبوب وغلاف القطع a⑮
- أدخل الفوهة R في غطاء الفوهة S مع توجيه طرف الفوهة إلى الخارج b⑮
- اربط غطاء الفوهة S في الأنبوب T
- قم بقص طرف الفوهة لتناسب الاستخدام المطلوب
- ادفع مقبض قضيب المكبس G إلى الأمام إلى أن يصبح المكبس P ملاصقًا لعبوة السيليكون المرنة

- إمساك الآلة وتوجيهها ⑯

! أثناء العمل، أمسك الآلة دائمًا من منطقة (مناطق) المقبض رمادية اللون

- احرص على عدم تغطية فتحات التهوية M

الصيانة/الخدمة

- احرص دائمًا على نظافة الآلة (خاصة فتحات التهوية M ②)

! أزل البطارية من الآلة قبل التنظيف

- نظف الآلة بقطعة قماش جافة وناعمة
- أزل مادة السيليكون بالكامل من قضيب المكبس وحامل الخرطوشة والأنبوب

- التخزين

! أزل البطارية من الآلة قبل تخزينها

- نظف الآلة جيدًا قبل تخزينها

- إذا تعذر تشغيل الآلة على الرغم من الحذر الشديد في إجراءات التصنيع والاختبار، فيجب القيام بالإصلاحات بواسطة مركز خدمة ما بعد البيع للآلات العاملة بالطاقة الخاصة بشركة SKIL
- قم بإرسال الآلة دون تفكيكها بالإضافة إلى إثبات الشراء إلى البائع أو أقرب مركز خدمة SKIL (العناوين بالإضافة إلى مخطط الخدمة متاحان على www.skil.com)

- كن على علم بأن التلف الناجُ عن زيادة التحميل أو التعامل مع الآلة بطريقة خاطئة سيتم استبعاده من الضمان (لمعرفة شروط ضمان SKIL راجع www.skil.com أو قم بسؤال التاجر)

البيئة المحيطة

لدول الاتحاد الأوروبي فقط

- لا تتخلص من الآلات الكهربية والملحقات ومكونات التغليف مع النفايات المنزلية
- وفقًا للتوجيه الأوروبي EC/١٩/٢٠١٢ الخاص بنفايات المعدات الكهربية والإلكترونية، وتطبيقه بالتوافق مع القانون المحلي، يجب تجميع الأدوات الكهربية منتهية الصلاحية بشكل منفصل وإرسالها إلى أحد منشآت إعادة التصنيع المتوافقة مع البيئة
- سيذكّرك الرمز ① بهذا عند الحاجة إلى التخلص من أية آلة

! قبل التخلص من البطارية، قم بحماية أطراف توصيل البطارية بشريط قوي لمنع حدوث دائرة قصر (ماس كهربائي)

الضوضاء/الاهتزاز

- تم تحديد مستوى ضغط الصوت L_{pA}، ومستوى قوة الصوت L_{WA}. وقيم الاهتزاز a_h (اهتزازات مستمرة)، وp_F (اهتزازات اصطدام متكررة)، ونسبة الشك K وفقًا للمعيار EN ٦٢٨٤١-١:٢٠١٥/١:٢٠٢٥-A:

الضوضاء	
مستوى ضغط الصوت (L_{pA})	L_{pA}=٥٨ ديسيبل(أ) K=٣ ديسيبل
مستوى قوة الصوت (L_{WA})	L_{WA}=٦٦ ديسيبل(أ) K=٣ ديسيبل
الاهتزاز	
الاهتزازات المستمرة (a_h)	a_h=٠,١ م/ثانية² K=١,٥ م/ثانية²
اهتزازات اصطدام متكررة (p_F)	p_F=٧ م/ثانية² K=٠,٣ م/ثانية²

إصلاحها.

ت) **افصل القابس من مصدر التيار و/أو مجموعة البطاريات -إذا كانت قابلة للخلع- من الآلة العاملة بالطاقة قبل إجراء أي تعديلات أو تغيير ملحقات أو تخزين الآلات العاملة بالطاقة.** خذ إجراءات السلامة الوقائية هذه من خطر تشغيل الآلة العاملة بالطاقة بشكلٍ خاطئ.

ث) **خزن الآلات العاملة بالطاقة غير المستخدمة بعيدًا عن متناول أيدي الأطفال ولا تسمح للأشخاص غير المعتادين على استخدام الآلات العاملة بالطاقة أو على هذه التعليمات بتشغيل الآلة.** الآلات العاملة بالطاقة تكون خطيرة في أيدي الأشخاص غير المدربين.

ج) **حافظ على الآلات العاملة بالطاقة والملحقات. تحقق من عدم محاذاة الأجزاء المتحركة أو ربطها، أو وجود كسور في الأجزاء، أو أي حالة أخرى قد تؤثر على عمل الآلة. إذا كان هناك تلف، فقم بإصلاح الآلة العاملة بالطاقة قبل استخدامها.** فالعديد من الحوادث يكون سببها الآلات التي لم تتم صيانتها بشكلٍ منتظم.

ح) **احتفظ بالأدوات القاطعة حادة ونظيفة.** فآلات القطع ذات حواف القطع الحادة التي تتم صيانتها كما ينبغي عادة ما لا تنثني ويمكن التحكم فيها بسهولة.

خ) **استخدم الآلة والملحقات والقلم وما شابههم وفقًا لهذه التعليمات، مع الأخذ في الاعتبار بظروف العمل والأعمال التي سيتم تنفيذها.** قد يؤدي استخدام الآلة في أعمال غير تلك المخصصة لها إلى حوادث خطيرة.

د) **احتفظ بالمقابض وأسطح الإمساك جافة ونظيفة وخالية من الزيوت والشحوم.** لأن المقابض وأسطح الإمساك المنزلقة لا تمنحك القدرة على التعامل والتحكم الآمنين في الآلة في المواقف غير المتوقعة.

٥) استخدام الآلة العاملة بالبطارية والعناية بها

أ) **لا تُعد شحن الآلة إلا باستخدام الشاحن المحدد بواسطة الشركة الصانعة.** فالشاحن الملائم لنوع ما من مجموعات البطارية قد يتسبب في نشوب حريق إذا تم استخدامه مع مجموعة بطارية أخرى.

ب) **استخدم الآلات العاملة بالطاقة مع مجموعات البطاريات المخصصة لها فقط.** لأن استخدام أي مجموعات بطارية أخرى قد يؤدي إلى التعرض لإصابات أو نشوب حريق.

ت) **عند عدم استخدام مجموعة البطارية، فاحتفظ بها بعيدًا عن الأغراض المعدنية الأخرى مثل مشابك الأوراق أو العملات المعدنية أو المفاتيح أو المسامير أو البراغي أو الأغراض المعدنية الصغيرة الأخرى التي قد تتسبب في عمل دائرة قصر (ماس كهربائي) بين أقطاب البطارية.** عمل دائرة قصر (ماس كهربائي) بين أطراف البطارية قد يتسبب في حروق أو نشوب حريق.

ث) **في حالات التعامل السيئ، قد يحدث ارتشاح للسوائل من البطارية؛ فلا تلمسه. إذا حدثت ملامسة بشكلٍ عرضي، فاغسلها بالماء. إذا لامس السائل العينين، فاطلب المساعدة الطبيةَ على الفور.** السائل الخارج من البطارية قد يتسبب في اهتياج الجلد أو حدوث حروق به.

ج) **لا تستخدم مجموعة البطارية أو الآلة إذا كانا تالفين أو تم إدخال تعديلات عليهما.** لأن البطاريات التالفة أو التي تم تعديلها قد تعمل بشكلٍ غير متوقع، وهو ما قد يؤدي لنشوب حريق أو حدوث انفجار أو خطر التعرض لإصابة.

ح) **لا تقم بتعريض مجموعة البطارية أو الآلة للنيران أو درجات الحرارة الزائدة.** التعرض لدرجات الحرارة الأعلى من ٠٣١ درجة مئوية قد يؤدي إلى حدوث انفجار.

خ) **اتبع تعليمات الشحن، ولا تشحن مجموعة البطارية أو الآلة في نطاق درجة حرارة خارج النطاق المحدد في التعليمات.** قد يؤدي الشحن غير المضبوط أو في درجات حرارة خارج النطاق المسموح به إلى تلف البطارية وخطر نشوب حريق.

٦) الصيانة

أ) **ينبغي إجراء الصيانة على الآلة بواسطة فني إصلاح متخصص باستخدام قطع غيار أصلية مطابقة فقط.** فهذا سيضمن المحافظة على سلامة الآلة.

ب) **لا تقم بصيانة مجموعات البطارية التالفة بأي حال من الأحوال.** بل ينبغي أن تكون صيانة مجموعات البطارية من خلال الشركة الصانعة أو مقدمي الخدمة المعتمدين فقط.

تعليمات السلامة الخاصة بمسدس السيليكون اللاسلكي

- أبقِ يديك بعيدًا عن منطقة المكبس وقضيب المكبس في مسدس السيليكون. قد تنسحق الأصابع بين حامل الخرطوشة والمكبس.
- **عند تشغيل مسدس السيليكون في مكان فوق رأسك، لا تضع قضيب المكبس في مسار عينيك أو رأسك.** قد ينزلق قضيب المكبس إلى الخلف في اتجاه المستخدم إذا تم الضغط على زر تحرير قضيب المكبس عن طريق الخطأ. احرص دائمًا على ارتداء أدوات حماية للعينين عند استخدام مسدس السيليكون.
- **اعمل دائمًا في منطقة جيدة التهوية وارتدِ معدات حماية الجهاز التنفسي المناسبة إذا لزم الأمر.** يمكن أن تكون الأبخرة المنبعثة من بعض أنواع السيليكون والمواد اللاصقة ضارة.
- **ولتجنب المخاطر الناجمة عن تطاير الأجزاء، تأكد من عدم تشغيل الآلة مطلقًا مع وجود غطاء فوهة غير محكم الغلق.** إذا انسدت الفوهة في أثناء الاستخدام، فيجب استبدالها.
- لا توجه الآلة نحو نفسك أو نحو أي شخص آخر في أثناء استخدامها.
- **تأكد من أن المفتاح الزنبركي في وضع الإيقاف (OFF) عند عدم الاستخدام لتجنب إطلاق المواد عن غير قصد.**
- **استخدم فقط الملحقات التي توصي بها الشركة المصنعة لطراز آلتك.** لأن استخدام الملحقات غير الملائمة قد يتسبب في تعرض الأشخاص لإصابة.

البطاريات

- **البطارية المرفقة -إن وجدت- مشحونة جزئيًا** (لضمان الحصول على كامل طاقة البطارية، قم بشحن البطارية بالكامل من خلال الشاحن قبل استخدام الآلة العاملة بالطاقة للمرة الأولى)
- **استخدم البطاريات والشواحن التالية فقط مع هذه الآلة**
  - بطارية SKIL: BR١٠٣٠****
  - شاحن SKIL: CR١٠٣٠****
- لا تستخدم البطارية إذا تعرضت للتلف؛ ويجب استبدالها
- لا تقم بتفكيك البطارية بنفسك
- لا تقم بتعريض الآلة/البطارية للمطر
- درجة الحرارة المحيطة المسموح بها (الآلة/الشاحن/البطارية):
  - في أثناء الشحن: ٤ إلى ٤٠ درجة مئوية
  - في أثناء التشغيل: -٢٠ إلى ٥٠٠ درجة مئوية
  - في أثناء التخزين: -٢٠ إلى ٥٠٠ درجة مئوية

شرح الرموز الموجودة على الآلة/البطارية

(٣) اقرأ دليل التعليمات قبل الاستخدام

(٤) قد تنفجر البطاريات عندما تتعرض للنار. لذا لا تحرق البطارية لأي سبب

(٥) قم بتخزين المنتج/الشاحن/البطارية في أماكن لا تتجاوز درجة الحرارة فيها ٥٠ درجة مئوية

(٦) لا تتخلص من الأجهزة الكهربية والبطاريات مع النفايات المنزلية

الاستخدام

- شحن البطارية

! **اقرأ تحذيرات وتعليمات السلامة المرفقة مع الشاحن**

- خلع/تركيب البطارية (٢)
- مؤشر شحن البطارية (٧)
  - اضغط على زر مؤشر شحن البطارية L لعرض مستوى شحن البطارية الحالي a(٧)

! **عند بدء مستوى الحد الأدنى لمؤشر البطارية في الوميض بعد الضغط على الزر L (٧) b، فهذا معناه أن البطارية فارغة الشحن**

! **عند بدء مستويين من مؤشر البطارية في الوميض بعد الضغط على الزر L (٧) c، فهذا معناه أن البطارية ليست في نطاق درجة حرارة التشغيل المسموح بها**

- حماية البطارية

تتوقف الآلة عن العمل بشكل مفاجئ أو لا يمكن تشغيلها في الحالات التالية

- **الحمل زائد للغاية** --> تخلص من الحمل وأعد التشغيل
- **درجة حرارة البطارية ليست في نطاق درجة حرارة التشغيل المقبولة وهو ٢٠- إلى ٥٠٠ درجة مئوية** --> يبدأ مستويان من مؤشر شحن البطارية في الوميض عند الضغط على الزر L c (٧)؛ انتظر حتى عودة البطارية إلى نطاق درجة حرارة التشغيل المقبولة
- **شحن البطارية يكاد يكون فارغا (للحماية من التفريغ العميق للشحن)** --> يتم عرض مستوى الشحن المنخفض للبطارية أو يومض مستوى شحن البطارية المنخفض b (٧) من خلال مؤشر شحن البطارية عند الضغط على الزر L: اشحن البطارية

! **لا تستمر في الضغط على زر التشغيل/الإيقاف بعد توقف الآلة بشكل تلقائي؛ لأن البطارية قد تكون تالفة**

- بكرة التحكم في السرعة (٨)
  - اضبط معدل تدفق المواد باستخدام بكرة تحديد السرعة H
  - الوضع «١» هو أدنى سرعة، والوضع «٦» هو أعلى سرعة

! **إذا لم تعمل الآلة على السرعة ١، فاختر سرعة أعلى أو استخدم فتحة فوهة أكبر**

- التشغيل/الإيقاف (٩)
  - اضغط على المفتاح الزنبركي L لتشغيل الآلة
  - حرر المفتاح الزنبركي L لإيقاف تشغيل الآلة

AR

مسدس سيليكون ٣١٧٢

مقدمة

- هذه الآلة مصممة لسد الفجوات والشقوق
- تأكد من احتواء عبوة التغليف على جميع الأجزاء الموضحة في الرسم (٢)
- إذا كانت هناك أجزاء مفقودة أو تالفة، يُرجى الاتصال بالوكيل
- اقرأ دليل التعليمات هذا واحتفظ به (٣)
- انتبه بشكلٍ خاص إلى تعليمات وتحذيرات السلامة؛ فقد يؤدي الإخفاق في الالتزام بهذه التعليمات إلى التعرض لإصابة خطيرة

البيانات الفنية (١)

[1] الوزن من دون مجموعة البطارية (يمكنك الاطلاع على وزن مجموعة البطارية على الموقع الإلكتروني www.skil.com)
بما في ذلك:

A مكبس ٠٤ مم
B حامل الخرطوشة
D قضيب مكبس بطول ١١٤ مم
G مقبض قضيب المكبس

[1] الوزن من دون مجموعة البطارية (يمكنك الاطلاع على وزن مجموعة البطارية على الموقع الإلكتروني www.skil.com)
بما في ذلك:

P مكبس ٠٥ مم
Q قضيب مكبس بطول ٤٤٥ مم
R الفوهة (٣)
S غطاء الفوهة
T أنبوب ألمنيوم سعة ٠٠٦ مل

مكونات الآلة (٢)

A مكبس ٠٤ مم
B حامل الخرطوشة
C إبرة ثقب فوهة العبوة
D قضيب مكبس بطول ١١٤ مم
E طوق التركيب
F خطاف التعليق
G مقبض قضيب المكبس
H بكرة تحديد السرعة
J المفتاح الزنبركي
K المقبض الأساسي
L مؤشر شحن البطارية
M فتحات التهوية
N برغي
P *مكبس ٠٥ مم
Q *قضيب مكبس بطول ٤٤٥ مم
R *الفوهة (٣)
S *غطاء الفوهة
T *أنبوب ألمنيوم سعة ٠٠٦ مل
*غير مرفق مع المنتج

السلامة

تحذيرات السلامة العامة المتعلقة بالآلة العاملة بالطاقة

⚠ تحذير! اقرأ جميع تحذيرات السلامة والتعليمات والرسوم التوضيحية والمواصفات المرفقة مع هذه الآلة. عدم اتباع جميع التعليمات الواردة أدناه قد يؤدي إلى حدوث صدمة كهربائية أو نشوب حريق أو التعرض للإصابة، أحدها أو جميعها.

احتفظ بجميع التحذيرات والتعليمات للرجوع إليها في المستقبل.

يشير مصطلح «آلة عاملة بالطاقة» في التحذيرات إلى الآلة العاملة بالطاقة (الموصولة بسلك تيار) أو الآلة العاملة بالبطارية (غير الموصولة بسلك تيار).

١) سلامة منطقة العمل
أ) **حافظ على منطقة العمل نظيفة ومضاءة جيدًا.** حيث عادة ما تتسبب المناطق المظلمة أو التي بها ركام إلى وقوع حوادث.
ب) **لا تقم بتشغيل الآلات العاملة بالطاقة في أجواء قابلة للانفجار، على سبيل المثال في وجود سوائل أو غازات أو غبار قابلة للاشتعال.** فقد تتسبب الآلات العاملة بالطاقة في صدور شرارة، والتي قد تتسبب في اشتعال الغبار أو الأبخرة القابلة للاشتعال.
ت) **احتفظ بالأطفال والمشاهدين بعيدًا عن موقع استعمال الآلة العاملة بالطاقة.** حيث إن الإلهاءات قد تجعلك تفقد السيطرة على الآلة.
٢) السلامة الكهربائية
أ) **ينبغي أن يتوافق قابس الآلة العاملة بالطاقة مع مقبس التيار. لا يجب إدخال تعديلات على القابس بأي حالٍ من الأحوال. لا تستخدم أي قوابس مهايئة مع الآلات العاملة بالطاقة المؤرضة.** ستؤدي القوابس غير المعدّلة والمقابس المتوافقة إلى الحد من خطر حدوث صدمة كهربائية.
ب) **تجنب ملامسة الجسم لأسطح مؤرضة مثل الأنابيب والمشعاع والمواقد والثلاجات.** هناك خطر متزايد لحدوث صدمة كهربائية إذا كان جسمك مؤرضًا.
ت) **لا تقم بتعريض الآلات العاملة بالطاقة للمطر أو الأجواء الرطبة.** حيث سيؤدي الماء الذي يدخل إلى الآلة العاملة بالطاقة إلى زيادة خطر حدوث صدمة كهربائية
ث) **لا تعبث بسلك التيار. لا تقم أبدًا باستخدام سلك التيار لحمل الآلة العاملة بالطاقة أو سحبها أو فصلها عن التيار. احتفظ بالسلك بعيدًا عن مصادر الحرارة أو الزيت أو الحواف الحادة أو الأجزاء المتحركة.** تؤدي أسلاك التيار التالفة أو المتشابكة إلى زيادة خطر حدوث صدمة كهربائية.
ج) **عند تشغيل آلة عاملة بالطاقة في مكان خارجي مفتوح، استخدم سلك تمديد ملائم للاستخدام الخارجي.** استخدام سلك ملائم للاستخدام الخارجي يحد من خطر حدوث صدمة كهربائية.
ح) **إذا كان لا بد عن تشغيل الآلة في مكان رطب، فاستخدم مصدر تيار محمي بقاطع تيار مؤرض (ICFG).** يؤدي استخدام قاطع تيار مؤرض إلى الحد من خطر حدوث صدمة كهربائية.
٣) السلامة الشخصية
أ) **ابق منتبهًا، وانتبه جيدًا لما تفعله، وكن عقلانيًا عند تشغيل آلة تعمل بالطاقة. لا تستخدم آلة تعمل بالطاقة وأنت مجهد أو تحت تأثير المخدرات أو الكحوليات أو الأدوية.** فقد تؤدي لحظة من عدم الانتباه في أثناء تشغيل الآلات العاملة بالطاقة إلى حدوث إصابات شخصية خطيرة.
ب) **استخدم أدوات حماية شخصية. ارتد دائمًا أدوات حماية العينين.** سيؤدي استخدام أدوات الحماية كقناع الغبار أو أحذية السلامة المضادة للانزلاق أو القبعة الصلبة أو أدوات حماية السمع في ظروف مناسبة إلى الحماية من الإصابات الشخصية.
ت) امنع التشغيل غير المتعمد للمنتج. **احرص على أن يكون مفتاح الطاقة في وضع الإيقاف قبل توصيل الآلة بمصدر التيار أو مجموعة البطاريات، أو التقاط الآلة أو حملها.** قد يتسبب حمل الآلات العاملة بالطاقة وإصبعك على مفتاح التشغيل أو شحنها ومفتاح التشغيل على وضع التشغيل في وقوع حوادث.
ث) **أزل أي مفتاح تعديل أو مفتاح ربط قبل تشغيل الآلة العاملة بالطاقة.** قد يؤدي ترك مفتاح ربط أو مفتاح عادي مركّبًا على جزء دوّار بالآلة العاملة بالطاقة إلى وقوع إصابات شخصية.
ج) **لا تقف في مكان تضطر فيه لمد يديك بعيدًا. قف وأنت ثابت ومتوازن في جميع الأوقات.** وهو ما يسمح بتحكم أفضل في الآلة العاملة بالطاقة في الظروف غير المتوقعة.
ح) **ارتد الملابس الملائمة. لا ترتد ملابس أو مجوهرات غير ثابتة. احتفظ بشعرك وملابسك بعيدًا عن الأجزاء المتحركة.** قد تعلق الملابس الفضفاضة أو المجوهرات أو الشعر الطويل في الأجزاء المتحركة.
خ) **إذا تم تقديم أجهزة خاصة بتوصيل أدوات استخراج وجمع الغبار، فاحرص على توصيلها واستخدامها على النحو اللازم.** قد يؤدي استخدام أجهزة الغبار إلى الحد من المخاطر المرتبطة به.
د) **لا تدع الخبرة المكتسبة من الاستخدام المتكرر للآلات تجعلك تتعامل دون الانتباه اللازم وتتجاهل مبادئ السلامة المتعلقة بالآلة.** فقد يتسبب أي إجراء غير مدروس في إصابات خطيرة في جزء من الثانية.
٤) استخدام الآلة العاملة بالطاقة والعناية بها
أ) **لا تجبر الآلة العاملة بالطاقة على أعمال تفوق قدرتها. استخدم الآلة العاملة بالطاقة الملائمة لأعمالك.** ستقوم الآلة العاملة بالطاقة الملائمة بأداء أعمالك بشكلٍ أفضل وأكثر أمانًا بالمعدل الذي أُعدت له.
ب) **لا تستخدم الآلة العاملة بالطاقة إذا لم يكن مفتاح التشغيل يعمل.** أي آلة عاملة بالطاقة لا يمكن التحكم فيها بمفتاح التشغيل تعتبر خطيرة وينبغي

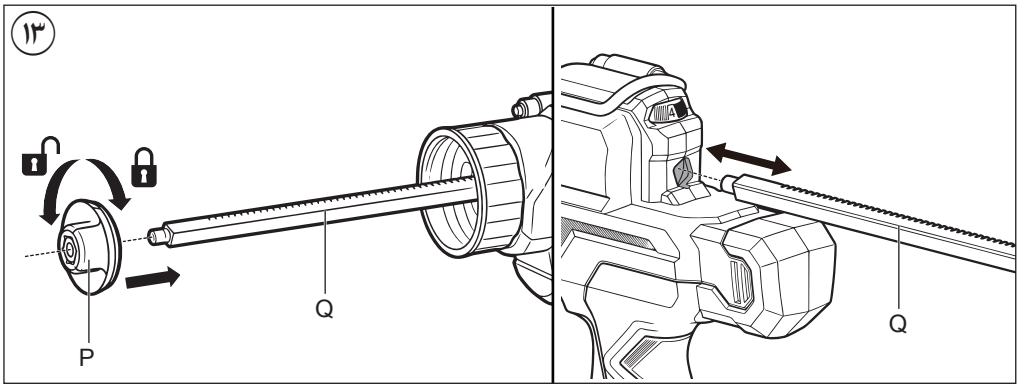
١٣
P
Q
Q

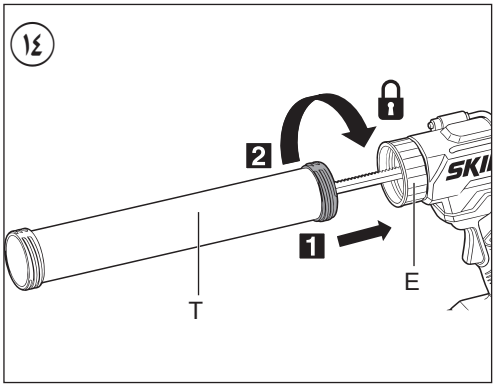
١٤
2
1
T
E

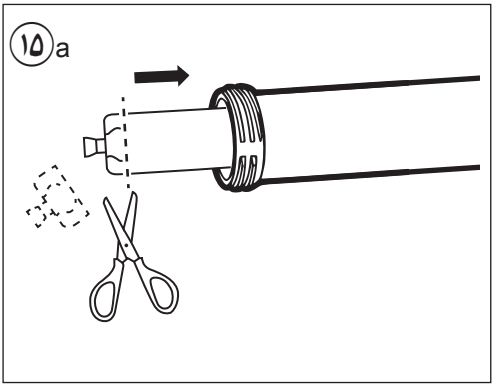
١٥a

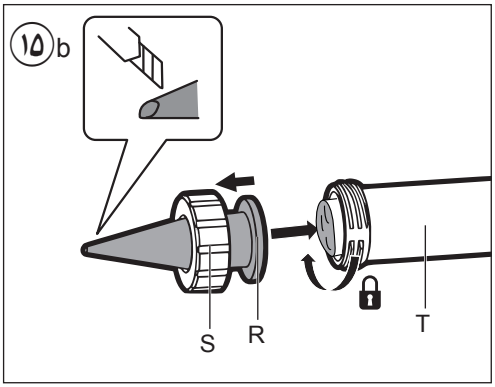
١٥b
S
R
T

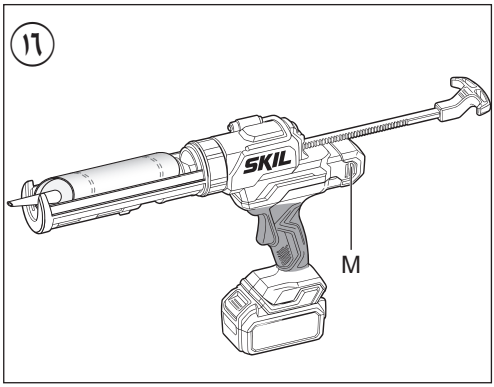
١٦
M

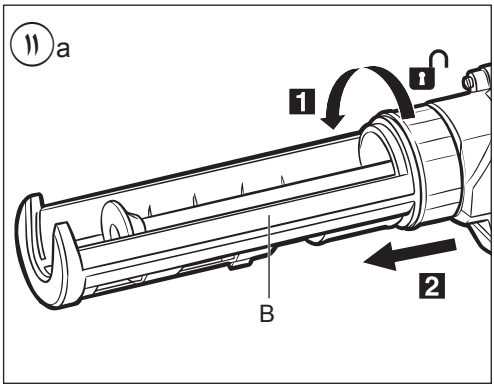
١١a
1
2
B

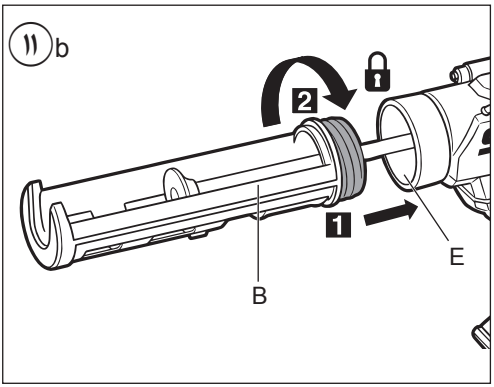
١١b
2
1
E
B

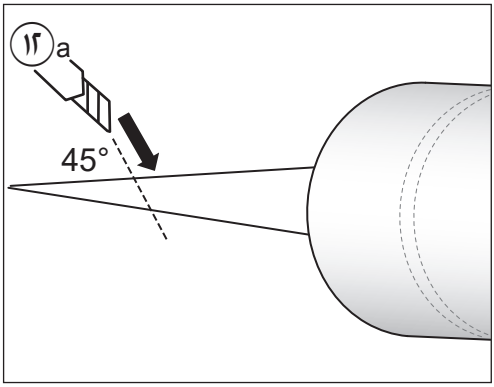
١٢a
45°

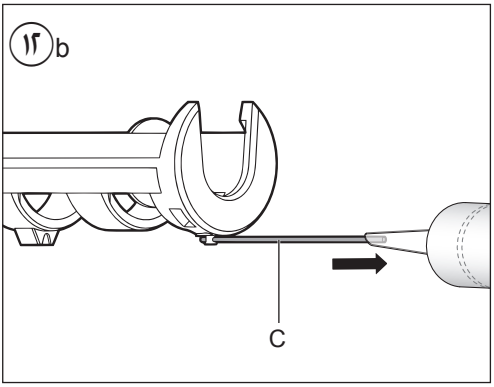
١٢b
C

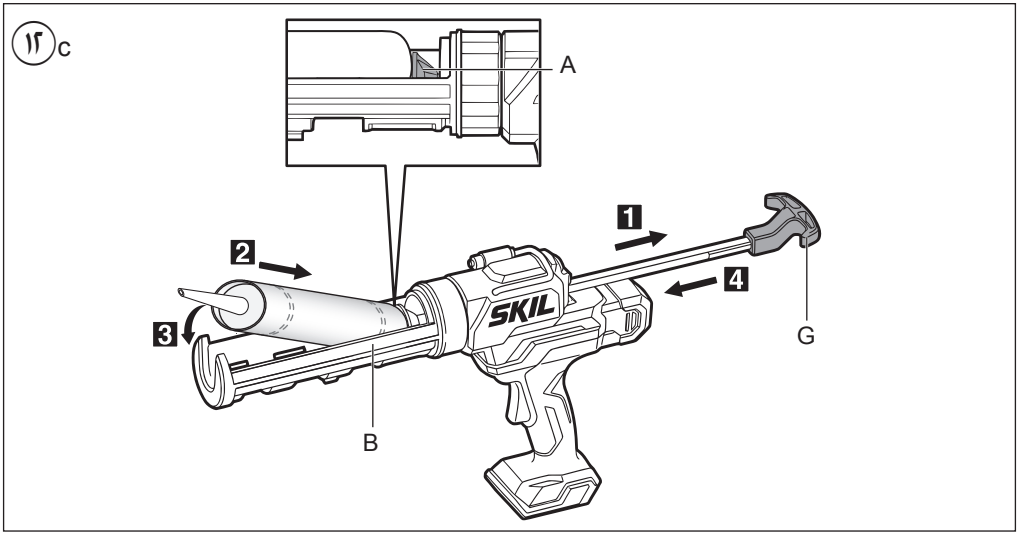
١٢c
A
1
2
3
4
SKIL
G
B

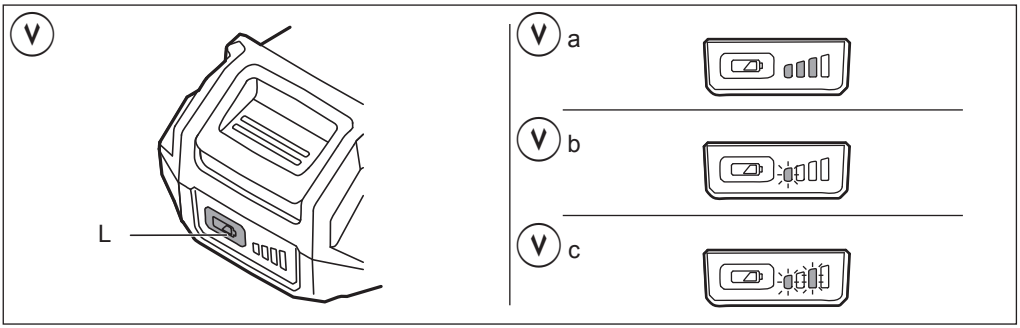
٧
L
٧ a
٧ b
٧ c

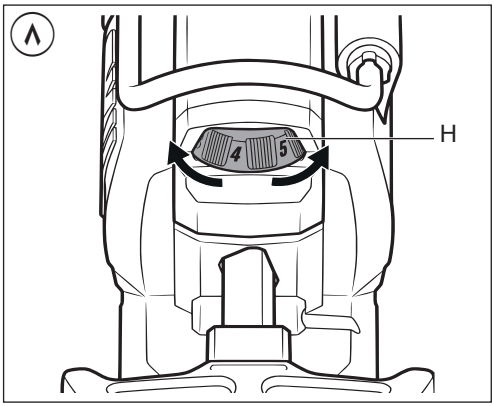
٨
H
4
5

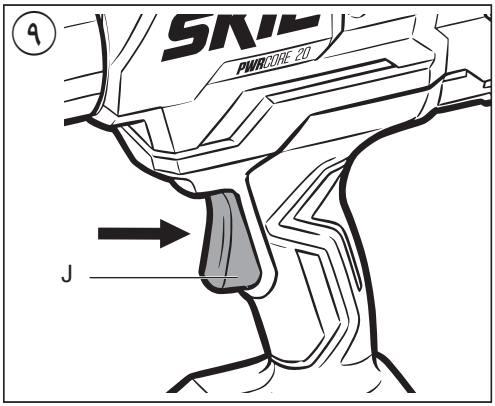
٩
PWRCORE 20
J

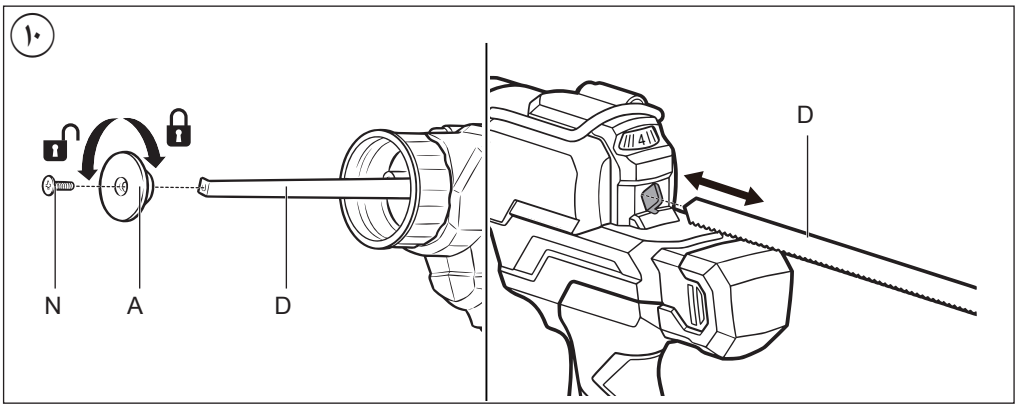
١٠
N
A
D
D

١

3172

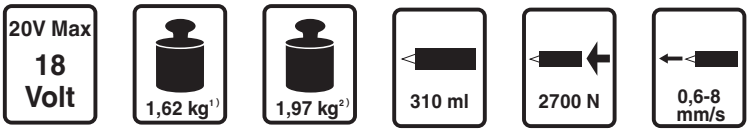

٢

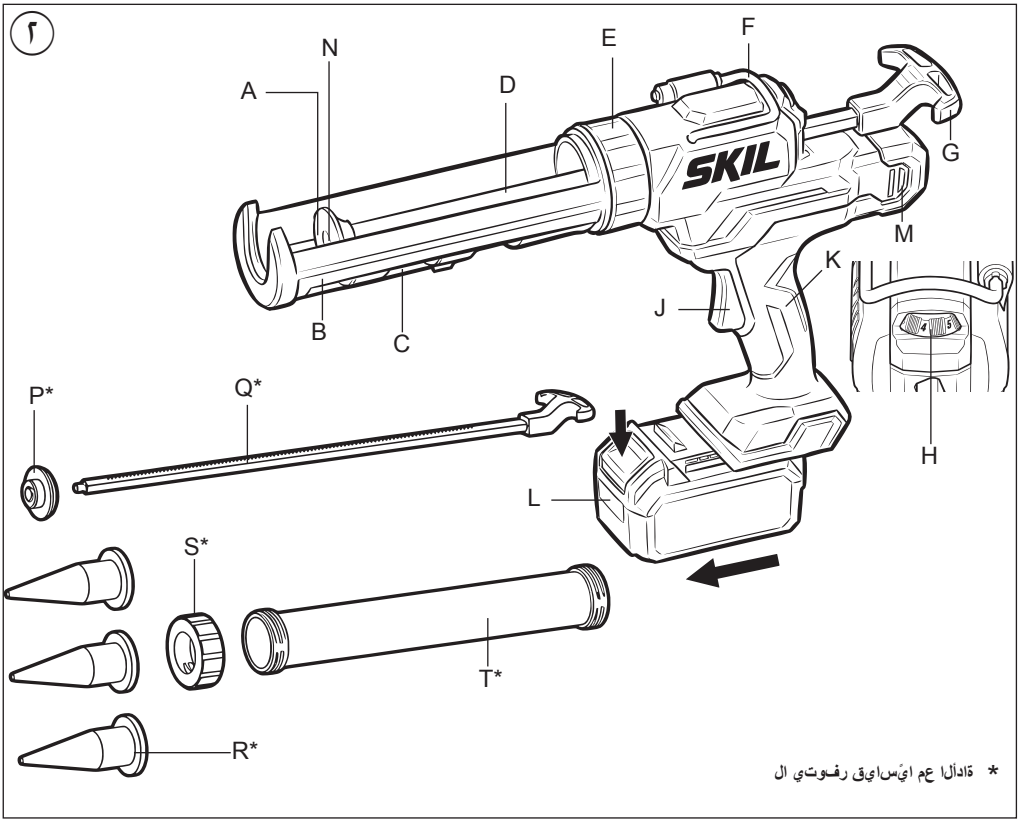

* ال يتوفر في بعض الأدوات

٣



٤



٥



٦



مسدس سيليكون

3172

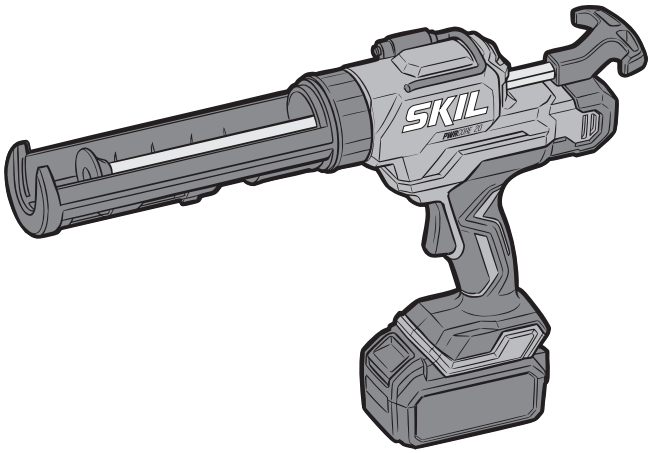

دليل الاستعمال AR

راهنماي اصلي FA

2610S02165 10/26 سكيل ش.ذ.م.م. - ريتميسترباركGZ 4838 بريدا - هولندا