BRUSHLESS CORDLESS IMPACT DRIVER

3226 (SD1*3226**)

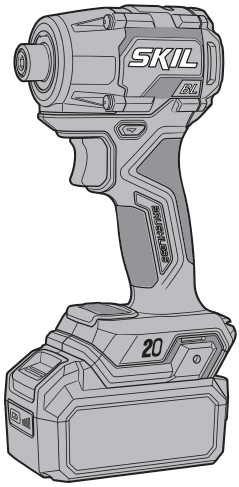

GB	ORIGINAL INSTRUCTIONS	8
F	NOTICE ORIGINALE	11
D	ORIGINALBETRIEBSANLEITUNG	15
NL	ORIGINELE GEBRUIKSAANWIJZING	20
S	BRUKSANVISNING I ORIGINAL	24
DK	ORIGINAL BRUGSANVISNING	27
N	ORIGINAL BRUKSANVISNING	31
FIN	ALKUPERÄISET OHJEET	35
E	MANUAL ORIGINAL	38
P	MANUAL ORIGINAL	42
I	ISTRUZIONI ORIGINALI	47
H	EREDETI HASZNÁLATI UTASÍTÁS	51
CZ	PŮVODNÍM NÁVODEM K POUŽÍVÁNÍ	55
TR	ORİJİNAL İŞLETME TALİMATI	58
PL	INSTRUKCJA ORYGINALNA	62
RU	ПОДЛИННИК РУКОВОДСТВА ПО ЭКСПЛУАТАЦИИ	66
UA	ОРИГІНАЛЬНА ІНСТРУКЦІЯ З ЕКСПЛУАТАЦІЇ	72
GR	ΠΡΩΤΟΤΥΠΟ ΟΔΗΓΙΩΝ ΧΡΗΣΗΣ	76
RO	INSTRUCȚIUNI DE FOLOSIRE ORIGINALE	81
BG	ОРИГИНАЛНО РЪКОВОДСТВО ЗА ЕКСПЛОАТАЦИЯ	85
SK	PÔVODNÝ NÁVOD NA POUŽITIE	89
HR	ORIGINALNE UPUTE ZA RAD	93
SRB	ORIGINALNO UPUTSTVO ZA RAD	97
SLO	IZVIRNA NAVODILA	101
EST	ALGUPÄRANE KASUTUSJUHEND	104
LV	ORIĢINĀLĀ LIETOŠANAS PAMĀCĪBA	108
LT	ORIGINALI INSTRUKCIJA	112
MK	ИЗВОРНО УПАТСТВО ЗА РАБОТА	116
AL	UDHËZIMET ORIGJINALE	120
AR	دليل الاستعمال	132
FA	راهنماي اصلي	130

www.skil.com

SKIL BV - Rithmeesterpark 22 A1 - 4838GZ - Breda - NL
UK: Chervon Europe Ltd. - 34 Bridge Street- Reading - RG1 2LU

03/26

2610S02135

CE 3226

(GB)	**EU Declaration of conformity**		We declare under our sole responsibility that the stated products comply with all applicable provisions of the directives and regulations listed below and are in conformity with the following standards.
	Brushless cordless Impact driver	Article number	Technical file at: ✱
(F)	**Déclaration de conformité UE**		Nous déclarons sous notre propre responsabilité que les produits décrits sont en conformité avec les directives, règlements normatifs et normes énumérés ci-dessous.
	Visseuse à chocs sans fil et sans balais	Numéro d'article	Dossier technique auprès de: ✱
(D)	**EU-Konformitätserklärung**		Wir erklären in alleiniger Verantwortung, dass die genannten Produkte allen einschlägigen Bestimmungen der nachfolgend aufgeführten Richtlinien und Verordnungen entsprechen und mit folgenden Normen übereinstimmen.
	Bürstenloser Akku-Schlagschrauber	Sachnummer	Technische Unterlagen bei: ✱
(NL)	**EU-conformiteitsverklaring**		Wij verklaren op eigen verantwoordelijkheid dat de genoemde producten voldoen aan alle desbetreffende bepalingen van de hierna genoemde richtlijnen en verordeningen en overeenstemmen met de volgende normen.
	Borstelloze accu-slagschroevendraaier	Productnummer	Technisch dossier bij: ✱
(S)	**EU-konformitetsförklaring**		Vi förklarar under eget ansvar att de nämnda produkterna uppfyller kraven i alla gällande bestämmelser i de nedan angivna direktiven och förordningarnas och att de stämmer överens med följande normer.
	Borstlös, sladdlös slagskruvdragare	Produktnummer	Teknisk dokumentation: ✱
(DK)	**EU-overensstemmelseserklæring**		Vi erklærer som eneansvarlige, at det beskrevne produkt er i overensstemmelse med alle gældende bestemmelser i følgende direktiver og forordninger og opfylder følgende standarder.
	Batteridrevet slagskruetrækker uden børster	Typenummer	Tekniske bilag ved: ✱
(N)	**EU-samsvarserklæring**		Vi erklærer under eneansvar at de nevnte produktene er i overensstemmelse med alle relevante bestemmelser i direktivene og forordningene nedenfor og med følgende standarder.
	Børsteløs trådløs slagdriver	Produktnummer	Teknisk dokumentasjon hos: ✱
(FIN)	**EU-vaatimustenmukaisuusvakuutus**		Vakuutamme täten, että mainitut tuotteet vastaavat kaikkia seuraavien direktiivien ja asetusten asiaankuuluvia vaatimuksia ja ovat seuraavien standardien vaatimusten mukaisia.
	Harjaton akkukäyttöinen iskuruuvinväännin	Tuotenumero	Tekniset asiakirjat saatavana: ✱
(E)	**Declaración de conformidad UE**		Declaramos bajo nuestra exclusiva responsabilidad, que los productos nombrados cumplen con todas las disposiciones correspondientes de las directivas y los reglamentos mencionados a continuación y están en conformidad con las siguientes normas.
	Atornillador de impacto inalámbrico sin escobillas	Número de artículo	Documentos técnicos de: ✱
(P)	**Declaração de conformidade CE**		Declaramos sob nossa exclusiva responsabilidade que os produtos mencionados cumprem todas as disposições e os regulamentos indicados e estão em conformidade com as seguintes normas.
	Aparafusadora de impacto sem fios e sem escovas	Número do produto	Documentação técnica pertencente à: ✱
(I)	**Dichiarazione di conformità UE**		Dichiariamo sotto la nostra piena responsabilità che i prodotti indicati sono conformi a tutte le disposizioni pertinenti delle direttive e dei regolamenti elencati di seguito, nonché alle seguenti normative.
	Avvitatore a impulsi cordless brushless	Codice prodotto	Documentazione tecnica presso: ✱
(H)	**EU konformitási nyilatkozat**		Egyedüli felelőséggel kijelentjük, hogy a megnevezett termékek megfelelnek az alábbiakban felsorolásra kerülő irányelvek és rendeletek valamennyi idevágó előírásainak és megfelelnek a következő szabványoknak.
	Szénkefe nélküli akkus ütvecsavarozó	Cikkszám	Műszaki dokumentumok megőrzési pontja: ✱
(CZ)	**EU prohlášení o shodě**		Prohlašujeme na výhradní zodpovědnost, že uvedený výrobek splňuje všechna příslušná ustanovení níže uvedených směrnic a nařízení a je v souladu s následujícími normami.
	Bezkontaktní akumulátorový rázový šroubovák	Objednací číslo	Technické podklady u: ✱
(TR)	**AB Uygunluk beyanı**		Tek sorumlu olarak, tanımlanan ürünün aşağıdaki yönetmelik ve direktiflerin geçerli bütün hükümlerine ve aşağıdaki standartlara uygun olduğunu beyan ederiz.
	Fırçasız kablosuz darbeli vidalama aleti	Ürün kodu	Teknik belgelerin bulunduğu yer: ✱
(PL)	**Deklaracja zgodności UE**		Oświadczamy z pełną odpowiedzialnością, że niniejsze produkty odpowiadają wszystkim wymaganiom poniżej wyszczególnionych dyrektyw i rozporządzeń, oraz że są zgodne z następującymi normami.
	Bezszczotkowa akumulatorowa wkrętarka udarowa	Numer katalogowy	Dokumentacja techniczna: ✱
(RU)	**Заявление о соответствии ЕС**		Мы заявляем под нашу единоличную ответственность, что названные продукты соответствуют всем действующим предписаниям нижеуказанных директив и распоряжений, а также нижеуказанных норм.
	Бесщеточный аккумуляторный ударный шуруповерт	Товарный номер	Техническая документация хранится у: ✱
(UA)	**Заява про відповідність ЄС**		Мизаявляємо під нашу одноособову відповідальність, що названі вироби відповідають усім чинним положенням нищеозначених директив і розпоряджень, а також нижчеозначеним нормам.
	Безщітковий бездротовий ударний шуруповерт	Товарний номер	Технічна документація зберігається у: ✱

CE **3226**

(GR)	**Δήλωση πιστότητας ΕΕ** **Παλμικό κατσαβίδι μπαταρίας χωρίς ψήκτρες**	Αριθμός ευρετηρίου	Δηλώνουμε με αποκλειστική μας ευθύνη, ότι τα αναφερόμενα προϊόντα αντιστοιχούν σε όλες τις σχετικές διατάξεις των πιο κάτω αναφερόμενων οδηγιών και κανονισμών και ταυτίζονται με τα ακόλουθα πρότυπα. Τεχνικά έγγραφα στη: ✱
(RO)	**Declarație de conformitate UE** **Șurubelniță cu impact fără perii și cu acumulator**	Număr de identificare	Declarăm pe proprie răspundere că produsele menționate corespund tuturor dispozițiilor relevante ale directivelor și reglementărilor enumerate în cele ce urmează și sunt în conformitate cu următoarele standarde. Documentație tehnică la: ✱
(BG)	**ЕС декларация за съответствие** **Безчетков акумулаторен ударен винтоверт**	Каталожен номер	С пълна отговорност ние декларираме, че посочените продукти отговарят на всички валидни изисквания на директивите и разпоредбите по-долу и съответства на следните стандарти. Техническа документация при: ✱
(SK)	**EU vyhlásenie o zhode** **Akumulátorový rázový skrutkovač**	Vecné číslo	Vyhlasujeme na výhradnú zodpovednosť, že uvedený výrobok spĺňa všetky príslušné ustanovenia nižšie uvedených smerníc a nariadení a je v súlade s nasledujúcimi normami. Technické podklady má spoločnosť: ✱
(HR)	**EU izjava o sukladnosti** **Akumulatorski udarni odvijač bez četkica**	Kataloški broj	Pod punom odgovornošću izjavljujemo da navedeni proizvodi odgovaraju svim relevantnim odredbama direktiva i propisima navedenima u nastavku i da su sukladni sa sljedećim normama. Tehnička dokumentacija se može dobiti kod: ✱
(SRB)	**EU-izjava o usaglašenosti** **Bežični udarni odvijač bez četkica**	Broj predmeta	Na sopstvenu odgovornost izjavljujemo, da navedeni proizvodi odgovaraju svim dotičnim odredbama naknadno navedenih smernica u uredaba i da su u skladu sa sledećim standardima. Tehnička dokumentacija kod: ✱
(SLO)	**Izjava o skladnosti ES** **Brezkrtačni akumulatorski udarni vijačnik**	Številka artikla	Izjavljamo pod izključno odgovornostjo, da je omenjen izdelek v skladu z vsemi relevantnimi določili direktiv in uredb ter ustreza naslednjim standardom. Tehnična dokumentacija pri: ✱
(EST)	**EL-vastavusdeklaratsioon** **Harjadeta akulöökkruvikeeraja**	Tootenumber	Kinnitame ainuvastutajatena, et nimetatud tooted vastavad järgnevalt loetletud direktiivide ja määruste kõikidele asjaomastele nõuetele ja on kooskõlas järgmiste normidega. Tehnilised dokumendid saadaval: ✱
(LV)	**Deklarācija par atbilstību EK standartiem** **Bezkontaktu bezvadu triecienskrūvgriezis**	Izstrādājuma numurs	Mēs ar pilnu atbildību paziņojam, ka šeit aplūkotie izstrādājumi atbilst visiem tālāk minētajās direktīvās un rīkojumos ietvertajām saistošajām nostādnēm, kā arī sekojošiem standartiem. Tehniskā dokumentācija no: ✱
(LT)	**ES atitikties deklaracija** **Akumuliatorinis smūginis suktuvas su bešepečiu varikliu**	Gaminio numeris	Atsakingai pareiškiame, kad išvardyti gaminiai atitinka visus privalomus žemiau nurodytų direktyvų ir reglamentų reikalavimus ir šiuos standartus. Techninė dokumentacija saugoma: ✱
(MK)	**EU-Изјава за сообразност** **Акумулаторски ударен завртувач без четки**	Број на артикл	Со целосна одговорност изјавуваме, дека опишаните производи се во согласност со сите релевантни одредби на следните регулативи и прописи и се во согласност со следните норми. Техничка документација кај: ✱
(AL)	**EU Deklarata e konformitetit** **Trapan me goditje pa karbonçina me bateri**	Numri i nenit	Ne deklarojmë me përgjegjësinë tonë të vetme se produktet e paraqitura janë në përputhje me të gjitha dispozitat e zbatueshme të direktivave dhe rregulloreve të listuara më poshtë dhe janë në përputhje me standardet si më poshtë. Dosja teknike në: ✱

3226 SD1*3226**

2006/42/EC	EN 62841-1:2015+A11:2022
2014/30/EU	EN 62841-2-2:2014
2011/65/EU	
	EN 55014-1:2021
	EN 55014-2:2021
	EN 63000:2018

SKIL® ✱ Skil BV
Rithmeesterpark 22 A1
4838 GZ Breda
The Netherlands

Olaf Dijkgraaf
Approval Manager



Skil BV, Rithmeesterpark 22 A1, 4838 GZ Breda, NL
30.03.2026

UK CA **3226**

Declaration of Conformity		We declare under our sole responsibility that the stated products comply with all applicable provisions of the directives and regulations listed below and are in conformity with the following standards Authorized to compile the technical file: Chervon Europe Ltd., 34 Bridge Street, Reading, RG1 2LU, United Kingdom
Cordless impact driver	Article number	
3226	SD1*3226**	Supply of Machinery (Safety) Regulations 2008 (SI 2008/1597) Electromagnetic Compatibility Regulations 2016 (SI 2016/1091) The Restriction of the Use of Certain Hazardous Substances in Electrical and Electronic Equipment Regulations 2012 (SI 2012/3032) EN 62841-1:2015+A11:2022 EN 62841-2-2:2014 EN 55014-1:2021 EN 55014-2:2021 EN 63000:2018
		SKIL® *Skil BV Rithmeesterpark 22 A1 4838 GZ Breda The Netherlands
		Olaf Dijkgraaf Approval Manager Place of issue: Breda Date of issue: 30/03/2026

① 3226


20V Max
18
Volt
2,0 Ah
2,5 Ah
1,5 kg
4,0 Ah
5,0 Ah
1,8 kg
n0
0-1200/2700/
3800/min
0-1700/3300/
4000 p/min
1/4" hex

②

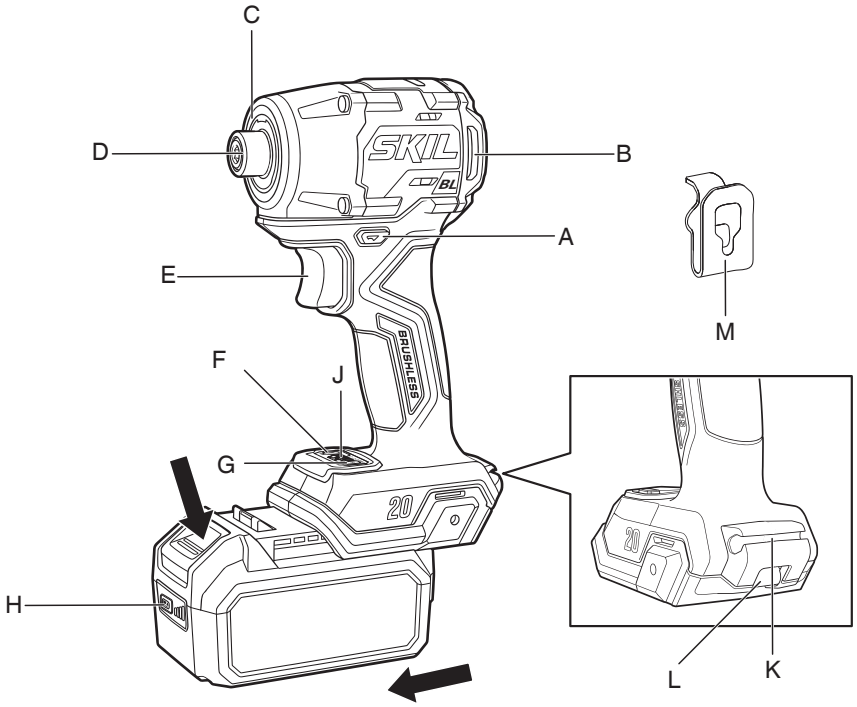
C
D
B
A
E
M
F
J
G
H
L
K
SKIL
BRUSHLESS
20

③



④



⑤


max.50 °C

⑥



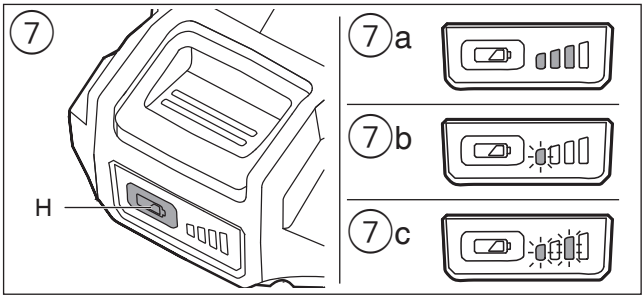
7
H
7a
7b
7c

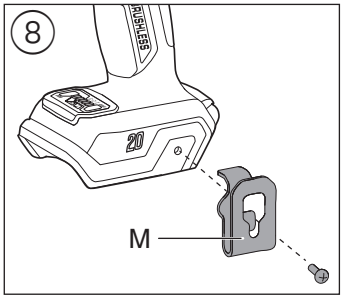
8
BRUSHLESS
20
M

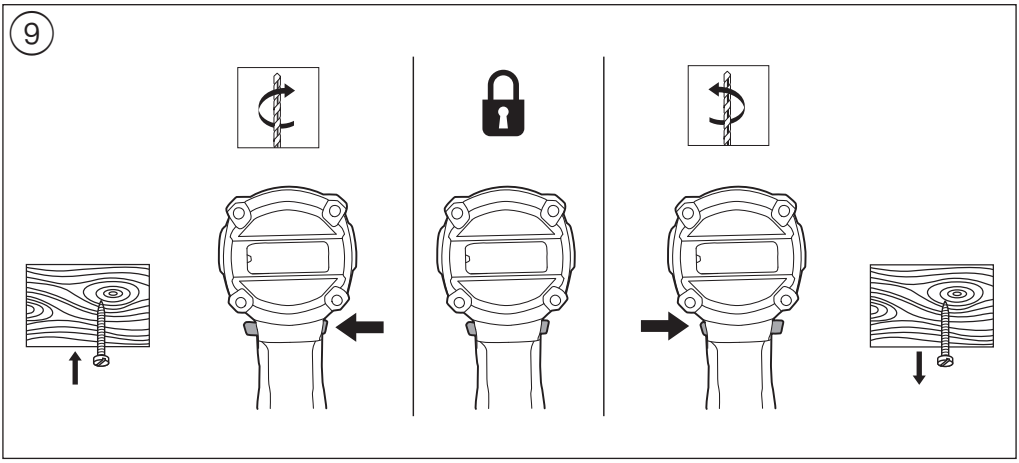
9

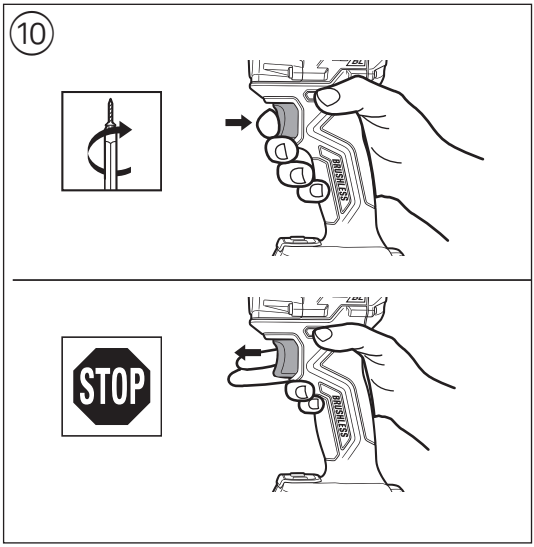
10
STOP
BRUSHLESS

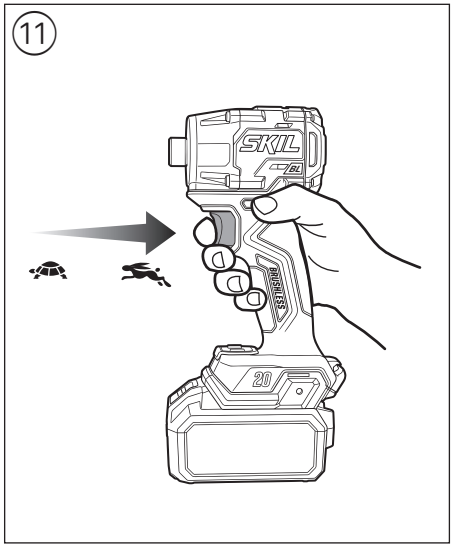
11
SKIL
BRUSHLESS
20

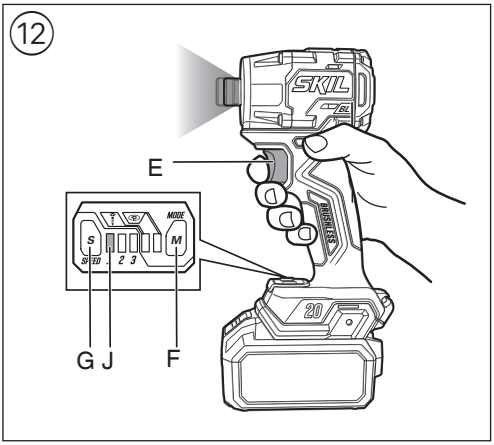

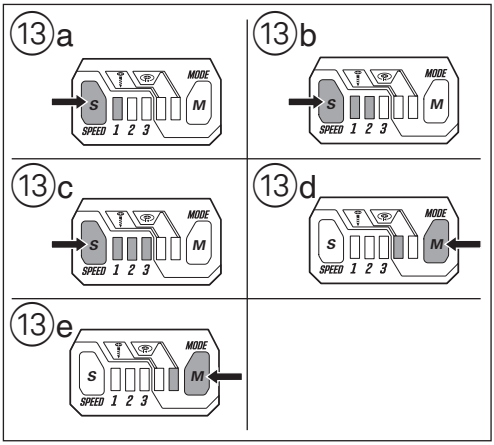

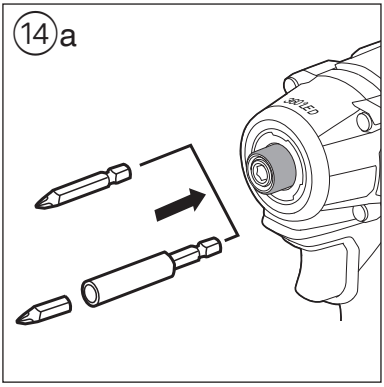

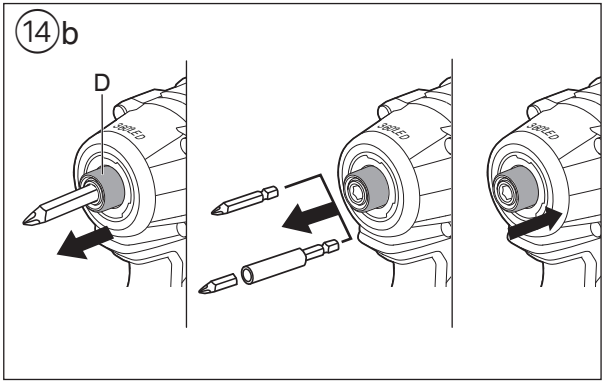

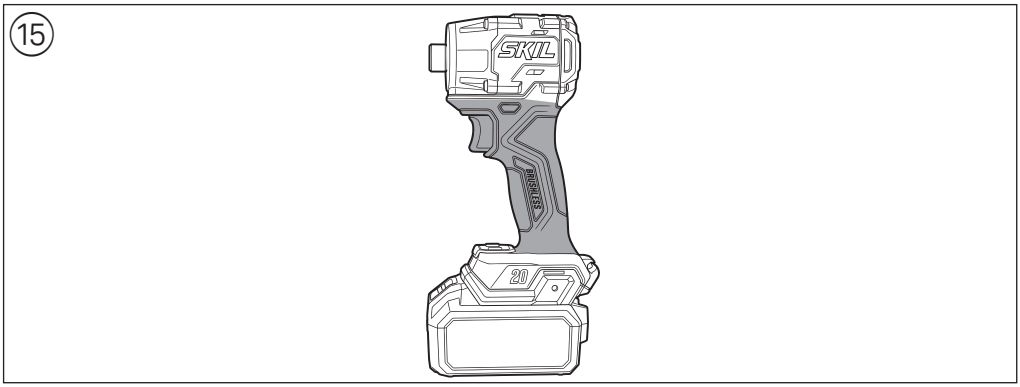

ACCESSORIES → **WWW.SKIL.COM**

GB

Brushless cordless Impact driver 3226

INTRODUCTION

- This tool is intended for driving in and loosening screws and bolts
- When parts are missing or damaged, please contact your dealer
- **Read this instruction manual carefully before use and save it for future reference** ③
- **Pay special attention to the safety instructions and warnings; failure to follow these may result in serious injury**

TECHNICAL DATA ①

Max. torque for hard screwdriving application according to ISO 5393: 280 N.m

TOOL ELEMENTS ②

A Direction-of-rotation (forward/ center-lock/reverse) selector
B Ventilation slots
C HALO light
D Locking sleeve (one hand collet)
E Switch for on/off and speed control
F MODE button
G SPEED button
H Battery level indicator button
J Mode indicator
K Bit storage area
L Strap fixing area
M Belt clip

SAFETY

GENERAL POWER TOOL SAFETY WARNINGS

⚠ **WARNING Read all safety warnings, instructions, illustrations and specifications provided with this power tool.** Failure to follow all instructions listed below may result in electric shock, fire and/or serious injury.

Save all warnings and instructions for future reference.

The term "power tool" in the warnings refers to your mains-operated (corded) power tool or battery-operated (cordless) power tool.

1) WORK AREA SAFETY

a) Keep work area clean and well lit. Cluttered or dark areas invite accidents.

b) Do not operate power tools in explosive atmospheres, such as in the presence of flammable liquids, gases or dust. Power tools create sparks which may ignite the dust or fumes.

c) Keep children and bystanders away while operating a power tool. Distractions can cause you to lose control.

2) ELECTRICAL SAFETY

a) Power tool plugs must match the outlet. Never modify the plug in any way. Do not use any adapter plugs with earthed (grounded) power tools. Unmodified plugs and matching outlets will reduce risk of electric shock.

b) Avoid body contact with earthed or grounded surfaces, such as pipes, radiators, ranges and refrigerators. There is an increased risk of electric shock if your body is earthed or grounded.

c) Do not expose power tools to rain or wet conditions. Water entering a power tool will increase the risk of electric shock.

d) Do not abuse the cord. Never use the cord for carrying, pulling or unplugging the power tool. Keep cord away from heat, oil, sharp edges or moving parts. Damaged or entangled cords increased the risk of electric shock.

e) When operating a power tool outdoors, use an extension cord suitable for outdoor use. Use of a cord suitable for outdoor use reduces the risk of electric shock.

f) If operating a power tool in a damp location is unavoidable, use a residual current device (RCD) protected supply. Use of an RCD reduces the risk of electric shock.

3) PERSONAL SAFETY

a) Stay alert, watch what you are doing and use common sense when operating a power tool. Do not use a power tool while you are tired or under the influence of drugs, alcohol or medication. A moment of inattention while operating power tools may result in serious personal injury.

b) Use personal protective equipment. Always wear eye protection. Protective equipment such as dust mask, non-skid safely shoes, hard hat or hearing protection used for appropriate conditions will reduce personal injuries.

c) Prevent unintentional starting. Ensure the switch is in the off-position before connecting to power source and/or battery pack, picking up or carrying the tool. Carrying power tools with your finger on the switch or energizing power tools that have the switch on invites accidents.

d) Remove any adjusting key or wrench before turning the power tool on. A wrench or a key left attached to a rotating part of the power tool may result in personal injury.

e) Do not overreach. Keep proper footing and balance at all times. This enables better control of the power tool in unexpected situations.

f) Dress properly. Do not wear loose clothing or jewelry. Keep your hair and clothing away from moving parts. Loose clothes, jewelry or long hair can be caught in moving parts.

g) If devices are provided for the connection of dust extraction and collection facilities, ensure these are connected and properly used. Use of dust collection can reduce dust-related hazards.

h) Do not let familiarity gained from frequent use of tools allow you to become complacent and ignore tool safety principles. A careless action can cause severe injury within a fraction of a second.

4) **POWER TOOL USE AND CARE**

a) **Do not force the power tool. Use the correct power tool for your application.** The correct power tool will do the job better and safer at the rate for which it was designed.

b) **Do not use the power tool if the switch does not turn it on and off.** Any power tool that cannot be controlled with the switch is dangerous and must be repaired.

c) **Disconnect the plug from the power source and/ or remove the battery pack, if detachable, from the power tool before making any adjustments, changing accessories, or storing power tools.** Such preventive safely measures reduce the risk of starting the power tool accidentally.

d) **Store idle power tools out of the reach of children and do not allow persons unfamiliar with the power tool or these instructions to operate the power tool.** Power tools are dangerous in the hands of untrained users.

e) **Maintain power tools and accessories. Check for misalignment or binding of moving parts, breakage of parts and any other condition that may affect the power tool's operation. If damaged, have the power tool repaired before use.** Many accidents are caused by poorly maintained power tools.

f) **Keep cutting tools sharp and clean.** Properly maintained cutting tools with sharp cutting edges are less likely to bind and are easier to control.

g) **Use the power tool, accessories and tool bits etc. in accordance with these instructions, taking into account the working conditions and the work to be performed.** Use of the power tool for operations different from those intended could result in a hazardous situation.

h) **Keep handles and grasping surfaces dry, clean and free from oil and grease.** Slippery handles and grasping surfaces do not allow for safe handling and control of the tool in unexpected situations.

5) **BATTERY TOOL USE AND CARE**

a) **Recharge only with the charger specified by the manufacturer.** A charger that is suitable for one type of battery pack may create a risk of fire when used with another battery pack.

b) **Use power tools only with specifically designated battery packs.** Use of any other battery packs may create a risk of injury and fire.

c) **When battery pack is not in use, keep it away from other metal objects, like paper clips, coins, keys, nails, screws or other small metal objects, that can make a connection from one terminal to another.** Shorting the battery terminals together may cause burns or a fire.

d) **Under abusive conditions, liquid may be ejected from the battery; avoid contact. If contact accidentally occurs, flush with water. If liquid contacts eyes, additionally seek medical help.** Liquid ejected from the battery may cause irritation or burns.

e) **Do not use a battery pack or tool that is damaged or modified.** Damaged or modified batteries may exhibit unpredictable behavior resulting in fire, explosion or risk of injury.

f) **Do not expose a battery pack or tool to fire or excessive temperature.** Exposure to fire or temperature above 265°F (130°C) may cause explosion.

g) **Follow all charging Instructions and do not charge the battery pack or tool outside the temperature range specified in the instructions.** Charging improperly or at temperatures outside the specified range may damage the battery and increase the risk of fire.

6) **SERVICE**

a) **Have your power tool serviced by a qualified repair person using only identical replacement parts.** This will ensure that the safety of the power tool is maintained.

b) **Never service damaged battery packs.** Service of battery packs should only be performed by the manufacturer or authorized service providers.

SAFETY INSTRUCTIONS FOR CORDLESS IMPACT DRIVER

- **Hold the power tool by insulated gripping surfaces, when performing an operation where the fastener may contact hidden wiring** (fastener contacting a "live" wire may make exposed metal parts of the power tool "live" and could give the operator an electric shock)

GENERAL

- Dust from material such as paint containing lead, some wood species, minerals and metal may be harmful (contact with or inhalation of the dust may cause allergic reactions and/or respiratory diseases to the operator or bystanders); **wear a dust mask and work with a dust extraction device when connectable**
- Certain kinds of dust are classified as carcinogenic (such as oak and beech dust) especially in conjunction with additives for wood conditioning; **wear a dust mask and work with a dust extraction device when connectable**
- Follow the dust-related national requirements for the materials you want to work with
- Do not work materials containing asbestos (asbestos is considered carcinogenic)
- Ensure that direction-of-rotation selector A2 is in the middle (locking) position before making any adjustments or changing accessories as well as when carrying or storing the tool

ACCESSORIES

- SKIL can assure flawless functioning of the tool only when original accessories are use
- Use only accessories with an allowable speed matching at lease the highest no-load speed of the tool

BEFORE USE

- Avoid damage that can be caused by screws, nails and other elements in your workpiece; remove them before you start working
- **Secure the workpiece** (a workpiece clamped with clamping devices or in a vice is held more securely than by hand)
- **Use suitable detectors to find hidden utility lines or call the local utility company for assistance** (contact with electric lines can lead to fire or electrical shock; damaging a gas line can result in an explosion; penetrating a water pipe will cause property damage or an electrical shock)

BATTERIES

- **The battery supplied, if any, is partially charged** (to ensure full capacity of the battery, completely charge the battery in the battery charger before using your power tool for the first time).

- **Only use the following batteries and chargers with this tool**
  - SKIL battery: BR1*31****
  - SKIL charger: CR1*31****
- Do not use the battery when damaged; it should be replaced immediately
- Do not disassemble the battery
- Do not expose tool/battery to rain
- Permitted ambient temperature (tool/charger/battery):
- when charging 4...40°C
  - during operation -20…+50°C
  - during storage -20…+50°C

EXPLANATION OF SYMBOLS ON TOOL/BATTERY

③ Read the instruction manual before use
④ Batteries may explode when disposed of in fire, so do not burn battery for any reason
⑤ Store tool/charger/battery in locations where temperature will not exceed 50°C
⑥ Do not dispose of electric tools and batteries together with household waste material

USE

- Charging battery
  ! read the safety warnings and instructions provided with the charger
- Removing/installing the battery ②
- Battery level indicator ⑦
  - press the battery level indicator button H to show the current battery level ⑦a
  ! when the lowest level of the battery indicator starts flashing after pressing button H⑦b, the battery is empty
  ! when 2 levels of the battery indicator start flashing after pressing button H⑦c, the battery is not within the allowable operating temperature range
- Battery protection
  The tool is suddenly being switched off or prevented from being switched on, when
  - **the load is too high** --> remove load and restart
  - **the battery temperature is not within the allowable operating temperature range of -20 to +50**°C -->2 levels of the battery level indicator start flashing when pressing button H⑦c; wait until battery has returned within the allowable operating temperature range
  - **the battery is nearly empty (to protect against deep discharge)** --> a low battery level or flashing low battery level ⑦b is shown by the battery level indicator when pressing button H; charge battery

  ! do not continue to press the on/off switch after the tool is switched off automatically; battery may be damaged
- Attaching belt clip ⑧
  - attach the belt clip M to the driver with the supplied screw
- Changing direction of rotation ⑨
  - when not properly set in left/right position, switch E② cannot be activated

  ! change direction of rotation only when tool is at a complete standstill
- Combined switch for on/off ⑩ and speed control ⑪
  - control the speed steplessly from zero to maximum by putting less or more pressure on the on/off switch E②
- HALO light ⑫
  - when activating on/off switch E, HALO light C turns on and mode indicator(s) J illuminates to indicate the current mode setting. Press SPEED button G or MODE button F to select the desired mode setting.
  - HALO light turns off approx. 10s after on/off switch is released.
  - mode indicator(s) turns off approx. 60s after on/off switch is released.

  ! when HALO light starts flashing rapidly, the battery protection is activated (see above).
  ! when the tool is next switched on, the working mode setting will revert to the previous setting.
- Mode selection ⑬

  ! Self-drilling mode and Auto-stop mode do NOT work in reverse rotation
  ! modes can only be changed when green indicator(s) are activated and when the tool is at a complete standstill
  - to select SPEED mode
    press SPEED button G to select the desired speed mode:
    low speed mode (indicator "1" glows green) ⑬a
    tightening with less torque and low speed
    for small screws
    medium speed mode (indicators "1&2" glow green) ⑬b
    tighten with medium torque and speed
    for the screws in medium-duty application
    high speed mode (indicators "1&2&3" glow green) ⑬c
    tightening with high force and speed
    for large screws and bolts
  - to select MODE mode
    press MODE button F to select the desired MODE mode:
    Self-drilling mode (indicator "Self-drilling" glows green) ⑬d
    driving self-drilling screws into a thick metal plate.
    helps to prevent the screws from breakage, stripping the screw heads, and overtightening, also accomplishes quick operation and good finish at the same time.
    drives a screw with specific speed rotation and slows down the speed when tool starts to impact.
    Auto-stop mode (indicator "Auto-stop" glow green) ⑬e
    driving self-drilling screws into a thin metal sheet.
    allows the user to work fast with precision while not damaging the workpiece.
    helps to prevent overtightening of the screw and without damage (stripping) to the workpiece.
    drives a screw at a faster speed and then automatically stops when the tool engages impact mechanism.

  ! the timing to stop the driving varies depending on the type of the screw and material to be driven. Perform a test driving before using this mode.
- Installing and removing bits ⑭
  - to install a bit, insert the bit directly as far as it will go into the collet ⑭a
  - to remove a bit, pull the locking sleeve D forward ⑭b

  ! only use bits with ball catch, other bits can be used with a universal bit holder with ball catch
  ! do not use bits with a damaged shank
- Holding and guiding the tool ⑮

  ! while working, always hold the tool at the grey-coloured grip area(s)
  - keep ventilation slots B② uncovered
  - do not apply too much pressure on the tool; let the tool

do the work for you

APPLICATION ADVICE

- Use the appropriate bits
- When turning in a screw at/near the cross cut end or an edge of wood, pre-drill a hole in order to avoid cracking of the wood
- For an optimal use of the tool a steady pressure on the screw is required, especially while removing
- When screwdriving in hard wood one should pre-drill a hole
- For more information see www.skil.com

MAINTENANCE/SERVICE

- Always keep tool clean (especially ventilation slots B②)
  ! Remove battery from tool before cleaning
- If the tool should fail despite the care taken in manufacturing and testing procedures, repair should be carried out by an after-sales service centre for SKIL power tools
  - send the tool **undismantled** together with proof of purchase to your dealer or the nearest SKIL service station (addresses as well as the service diagram of the tool are listed on www.skil.com)
- Be aware that damage due to overload or improper handling of the tool will be excluded from the warranty (for the SKIL warranty conditions see www.skil.com or ask your dealer)

ENVIRONMENT

Only for EU countries

- Do not dispose of electric tools, accessories and packaging together with household waste material
  - in observance of European Directive 2012/19/EC on waste of electric and electronic equipment and its implementation in accordance with national law, electric tools that have reached the end of their life must be collected separately and returned to an environmentally compatible recycling facility
  - symbol ⑥ will remind you of this when the need for disposing occurs

  ! prior to disposal protect battery terminals with heavy tape to prevent short-circuit

Only for UK

- Do not dispose of electric tools, accessories and packaging together with household waste material
  - in observance of on Waste Electric and Electronic Equipment Regulations 2013 (SI 2013/3113), electric tools that have reached the end of their life must be collected separately and returned to an environmentally compatible recycling facility
  - symbol ⑥ will remind you of this when the need for disposing occurs

  ! prior to disposal protect battery terminals with heavy tape to prevent short-circuit

NOISE / VIBRATION

- Measured in accordance with EN62841 the sound pressure level of this tool is 94 dB(A) and the sound power level 102 dB(A) (uncertainty K = 3 dB), and the vibration <13.93 m/s^2 (triax vector sum; uncertainty K = 1.5 m/s^2)
- The vibration emission level has been measured in accordance with a standardized test given in EN62841; it may be used to compare one tool with another and as a preliminary assessment of exposure to vibration when using the tool for the applications mentioned
  - using the tool for different applications, or with different or poorly maintained accessories, may significantly **increase** the exposure level
  - the times when the tool is switched off or when it is running but not actually doing the job, may significantly **reduce** the exposure level

  ! protect yourself against the effects of vibration by maintaining the tool and its accessories, keeping your hands warm, and organizing your work patterns

F

Visseuse à chocs sans fil et sans balais 3226

INTRODUCTION

- Cet outil est conçu pour serrer et desserrer des vis et des boulons
- Si des pièces manquent ou sont endommagées, contactez votre revendeur
- **Lisez attentivement ce mode d'emploi avant d'utiliser l'appareil et conservez-le pour pouvoir vous y référer ultérieurement** ③
- **Prêtez particulièrement attention aux consignes et avertissements de sécurité ; sinon, vous risquez des blessures graves**

SPÉCIFICATIONS TECHNIQUES ①

Couple max. pour vissage dans des matériaux durs selon ISO 5393: 280 N.m

PIÈCES DE L'OUTIL ②

A Sélecteur de sens de rotation (avant/ verrouillage central/inverse)
B Fentes d'aération
C Lumière halo
D Manchon de verrouillage (insertion d'embout d'une seule main)
E Interrupteur de marche/arrêt et réglage de vitesse
F Bouton mode
G Bouton de vitesse
H Bouton de l'indicateur de niveau de batterie
J Indicateur de mode
K Zone de rangement des embouts
L Zone de fixation de dragonne
M Clip de ceinture

SÉCURITÉ

CONSIGNES DE SÉCURITÉ GÉNÉRALES POUR L'OUTIL ÉLECTRIQUE

⚠ AVERTISSEMENT Lisez toutes les consignes de sécurité, les instructions, les illustrations et les spécifications de sécurité fournies avec cet outil

électrique. Le non-respect des consignes figurant ci-dessous peut provoquer un choc électrique, un incendie et/ou de graves blessures.

Conservez tous les avertissements et consignes pour pouvoir vous y référer ultérieurement.

Le terme « outil électrique » utilisé dans les consignes de sécurité désigne votre outil électrique fonctionnant sur le secteur (filaire) ou sur batterie (sans fil).

1) SÉCURITÉ DE L'AIRE DE TRAVAIL

a) Maintenez la zone de travail propre et bien éclairée. Les endroits sombres ou désordonnés augmentent les risques d'accident.

b) N'utilisez pas les outils électriques dans des atmosphères explosives, par exemple en présence de liquides, gaz ou poussières inflammables. Les outils électriques génèrent des étincelles pouvant enflammer les poussières et les vapeurs.

c) Veillez à ce que les enfants et les autres personnes restent à distance pendant l'utilisation d'un outil électrique. Un moment d'inattention peut vous faire perdre le contrôle de l'outil.

2) SÉCURITÉ ÉLECTRIQUE

a) La fiche de l'outil électrique doit correspondre à la prise électrique. Ne modifiez jamais la prise de quelque manière que ce soit. N'utilisez jamais d'adaptateur secteur avec les outils électriques dotés d'une mise à la terre ou à la masse. Les fiches non modifiées et les prises électriques appropriées réduisent le risque de choc électrique.

b) Évitez tout contact physique avec des surfaces mises à la terre ou mises à la masse, telles que tuyaux, radiateurs, fours et réfrigérateurs. Il y a un risque accru de choc électrique si votre corps est relié à la terre ou à la masse, directement ou indirectement.

c) N'exposez pas les outils électriques à la pluie ou à un environnement mouillé. Si de l'eau pénètre dans un outil électrique, cela accroît le risque de choc électrique.

d) Prenez soin du câble d'alimentation. N'utilisez jamais le câble d'alimentation pour porter, tirer ou débrancher l'outil électrique. Veillez à ce que le câble d'alimentation n'entre jamais en contact avec de l'huile, des pièces mobiles, des arêtes tranchantes, et ne soit jamais exposé à de la chaleur. Les câbles d'alimentation endommagés ou emmêlés augmentent le risque de choc électrique.

e) Quand vous utilisez un outil électrique en extérieur, utilisez une rallonge électrique adaptée à un usage en extérieur. L'utilisation d'une rallonge conçue pour un usage en extérieur permet de réduire le risque de choc électrique.

f) Si l'utilisation d'un outil électrique dans un endroit humide est inévitable, utilisez une alimentation protégée par un dispositif à courant différentiel résiduel (RCD). L'utilisation d'un DDR réduit le risque de choc électrique.

3) SÉCURITÉ DES PERSONNES

a) Restez vigilant, soyez attentif à ce que vous faites et faites preuve de bon sens lors de l'utilisation d'un outil électrique. N'utilisez pas un outil électrique quand vous êtes fatigué ou sous l'emprise de l'alcool, de stupéfiants ou de médicaments. Un moment d'inattention pendant l'utilisation des outils électriques suffit pour provoquer des blessures corporelles graves.

b) Utilisez des équipements de protection individuelle. Portez toujours une protection oculaire. L'utilisation d'équipements de protection appropriés aux conditions de travail, tels que masque anti-poussières, chaussures de sécurité antidérapantes, casque et protections auditives, permet de réduire les risques de blessures corporelles.

c) Évitez les démarrages accidentels. Vérifiez que l'interrupteur marche/arrêt est dans la position arrêt avant de brancher l'outil dans une prise électrique et/ou une batterie, de le saisir ou de le transporter. Porter les outils électriques avec le doigt sur leur interrupteur ou les brancher dans une alimentation électrique alors que leur interrupteur est dans la position marche augmente le risque d'accident.

d) Retirez toutes les clés de réglage et de serrage avant de mettre l'outil électrique en marche. Une clé de réglage ou de serrage laissée sur une pièce rotative de l'outil électrique peut provoquer des blessures corporelles.

e) N'essayez pas d'atteindre des endroits difficiles d'accès. Conservez en permanence un bon appui et un bon équilibre. Cela permet un meilleur contrôle de l'outil électrique en cas de situations inattendues.

f) Portez une tenue adaptée. Ne portez pas de vêtement ample ni de bijou. Maintenez vos cheveux et vos vêtements éloignés des pièces mobiles. Les vêtements amples, les bijoux et les cheveux longs peuvent se prendre dans les pièces mobiles.

g) Si un outil est conçu pour être utilisé avec des dispositifs d'extraction et de récupération des poussières, veillez à ce que ces dispositifs soient raccordés et correctement utilisés. L'utilisation de dispositifs de récupération des poussières permet de réduire les risques liés aux poussières.

h) Veillez à ne pas devenir trop sûr de vous et ne cessez pas de respecter les principes de sécurité même si vous vous sentez familiarisé à l'utilisation de l'outil. La négligence peut provoquer de graves blessures en une fraction de seconde.

4) UTILISATION ET ENTRETIEN DE L'OUTIL ÉLECTRIQUE

a) Ne forcez pas l'outil électrique. Utilisez l'outil électrique qui convient au travail que vous voulez effectuer. L'utilisation d'un outil qui convient au travail à effectuer permet de réaliser ce travail plus efficacement, avec une sécurité accrue et au rythme pour lequel l'outil a été conçu.

b) N'utilisez pas l'outil électrique si son interrupteur marche/arrêt ne permet pas de l'allumer et de l'éteindre. Tout outil électrique qui ne peut pas être contrôlé par son interrupteur marche/arrêt est dangereux et doit être réparé.

c) Débranchez le câble de la prise et/ou retirez la batterie, si elle est amovible, de l'outil électrique avant tout réglage ou changement d'accessoire, et avant de ranger l'outil électrique. Cette mesure de sécurité préventive réduit le risque de démarrage accidentel de l'outil électrique.

d) **Rangez les outils électriques non utilisés hors de portée des enfants. N'autorisez pas les personnes non familiarisées avec l'outil électrique ou ce mode d'emploi à l'utiliser.** Les outils électriques sont dangereux dans les mains de personnes inexpérimentées.

e) **Entretenez les outils électriques et les accessoires. Inspectez-les pour vérifier qu'aucune pièce mobile n'est grippée ou mal alignée, qu'aucune pièce n'est cassée, et pour tout autre problème qui pourrait affecter leur fonctionnement. Si un outil électrique est endommagé, il doit être réparé avant d'être réutilisé.** Beaucoup d'accidents sont dus à des outils électriques mal entretenus.

f) **Veillez à ce que les accessoires de coupe restent affûtés et propres.** Des accessoires de coupe bien entretenus et bien affûtés risquent moins de se coincer et sont plus faciles à contrôler.

g) **Utilisez l'outil électrique, ses accessoires, mèches/embouts et toutes les autres pièces conformément au présent mode d'emploi, en prenant en compte les conditions d'utilisation et le travail à effectuer.** Utiliser l'outil électrique à d'autres finalités que celles pour lesquelles il a été conçu peut engendrer des situations dangereuses.

h) **Maintenez les poignées et surfaces de préhension propres, sèches et exemptes d'huile et de graisse.** Les poignées et surfaces de préhension glissantes ne permettent pas de tenir et de contrôler l'outil de manière sûre en cas de situations inattendues.

5) **UTILISATION ET ENTRETIEN DE L'OUTIL SUR BATTERIE**

a) **Rechargez la batterie exclusivement avec le chargeur spécifié par le fabricant.** Un chargeur adapté à un type de batterie en particulier peut présenter un risque d'incendie s'il est utilisé avec un type de batterie différent.

b) **Utilisez les outils électriques exclusivement avec les batteries spécifiées.** L'utilisation de toute autre batterie peut engendrer un risque de blessures et d'incendie.

c) **Quand la batterie n'est pas utilisée, elle doit être rangée à distance de tous les objets métalliques, tels que les trombones, pièces de monnaie, clés, clous, vis et tous les autres petits objets métalliques pouvant mettre en contact ses bornes.** Mettre en court-circuit les bornes de la batterie peut provoquer des brûlures ou un incendie.

d) **Si la batterie est soumise à des conditions d'utilisation excessives, du liquide peut s'en échapper. Évitez tout contact avec ce liquide. En cas de contact accidentel, rincez à grande eau. En cas de contact avec les yeux, vous devez en outre consulter un médecin.** Le liquide qui s'échappe de la batterie peut provoquer des irritations et des brûlures.

e) **N'utilisez pas une batterie ou un outil endommagé ou modifié.** Les batteries modifiées ou endommagées peuvent avoir un comportement imprévisible susceptible de provoquer un incendie, une explosion ou un risque de blessure.

f) **N'exposez pas la batterie ou l'outil à des flammes ou à une température excessive.** Une exposition à un feu ou à des températures supérieures à 130 °C peut provoquer une explosion.

g) **Respectez toutes les instructions de recharge et ne rechargez pas la batterie ou l'outil hors de la plage de température spécifiée dans le mode d'emploi.** La recharge incorrecte ou à des températures hors de la plage spécifiée peut endommager la batterie et accroître le risque d'incendie.

6) **RÉPARATION**

a) **Faites réparer votre outil électrique par un réparateur qualifié, qui ne devra utiliser que des pièces de rechange identiques.** Ceci permet de garantir la sûreté de l'outil électrique.

b) **Ne réparez jamais les batteries endommagées.** La réparation des batteries doit toujours être effectuée par le fabricant ou des réparateurs agréés.

CONSIGNES DE SÉCURITÉ POUR VISSEUSE À CHOCS SANS FIL

- **Tenez l'outil par les surfaces de préhension isolées lors d'une opération au cours de laquelle la vis pourrait entrer en contact avec un câblage non apparent** (le contact avec un fil sous tension peut mettre sous tension les parties métalliques de l'outil électrique et entraîner l'électrocution de l'opérateur)

GÉNÉRALITÉS

- La poussière de matériaux, tels que la peinture contenant du plomb, certaines espèces de bois, certains minéraux et différents métaux, peut être nocive (le contact avec la poussière ou son inhalation peut provoquer des réactions allergiques et/ou des maladies respiratoires chez l'opérateur ou des personnes se trouvant à proximité) ; **portez un masque anti-poussières et travaillez avec un dispositif d'extraction des poussières lorsqu'il est possible d'en connecter un**
- Certains types de poussières sont classés comme étant cancérigènes (tels que la poussière de chêne ou de hêtre), en particulier en combinaison avec des additifs de traitement du bois ; **portez un masque antipoussières et travaillez si possible avec un dispositif d'extraction des poussières**
- Respectez les exigences nationales relatives à la poussière pour les matériaux que vous souhaitez utiliser
- Ne travaillez pas avec des matériaux contenant de l'amiante (l'amiante est considéré cancérigène)
- Vérifiez que le sélecteur du sens de rotation A2 est sur la position du milieu (de blocage) avant d'effectuer des réglages sur l'outil ou de changer des accessoires, ou de transporter ou ranger l'outil

ACCESSOIRES RECOMMANDÉS

- SKIL ne peut se porter garant du bon fonctionnement de cet outil que s'il est utilisé avec les accessoires d'origine.
- La vitesse admissible des accessoires utilisés doit être au moins aussi élevée que la vitesse à vide maximale de l'outil

AVANT UTILISATION

- Faites attention aux vis, clous ou autres éléments qui pourraient se trouver dans la pièce à usiner et qui risqueraient d'endommager votre outil; enlevez-les avant de commencer le travail
- **Fixez solidement la pièce à travailler** (une pièce fixée à l'aide de dispositifs de fixation est davantage assurée que si elle était tenue à la main)
- **Utilisez des détecteurs appropriés afin de localiser la présence de conduites électriques ou bien s'adresser à la société locale de distribution** (un

contact avec des lignes électriques peut provoquer un incendie et une décharge électrique; le fait d'endommager une conduite de gaz peut entraîner une explosion; le fait d'endommager une conduite d'eau peut entraîner des dégâts matériels ou causer une décharge électrique)

BATTERIE

- **La batterie fournie, le cas échéant, est partiellement chargée** (afin de garantir la capacité totale de la batterie, chargez-la intégralement dans le chargeur de batterie avant d'utiliser l'outil électrique pour la première fois)
- **Utilisez uniquement les batteries et les chargeurs suivants avec cet outil**
  - Batterie SKIL : BR1*31****
  - Chargeur SKIL : CR1*31****
- N'utilisez pas la batterie lorsque celle-ci est endommagée ; remplacez-la immédiatement
- Ne démontez pas la batterie
- N'exposez jamais l'outil/la batterie à la pluie
- Température ambiante autorisée (outil/chargeur/batterie) :
- pendant la charge 4...40°C
  - pendant le fonctionnement -20...+50°C
  - pour le stockage -20...+50°C

EXPLICATION DES SYMBOLES SUR L'OUTIL/LA BATTERIE

③ Lisez le mode d'emploi avant usage

④ Les batteries peuvent exploser lorsqu'elles sont jetées au feu, ne jetez jamais la batterie au feu pour quelque raison que ce soit

⑤ Rangez l'outil/le chargeur/la batterie dans des endroits où la température n'excède pas 50°C

⑥ Ne jetez pas les outils électriques et les piles dans les ordures ménagères

UTILISATION

- Recharge de la batterie
  ! Lisez les avertissements de sécurité et les consignes fournies avec le chargeur
- Retirer/installer la batterie ②
- Indicateur de niveau de charge de la batterie ⑦
  - appuyez sur le bouton indicateur de niveau de charge de la batterie H pour afficher le niveau de batterie actuel ⑦a
  ! lorsque le niveau le plus bas du témoin se met à clignoter après appui sur le bouton H⑦ b, la batterie est vide
  ! si 2 niveaux de l'indicateur de batterie se mettent à clignoter après appui sur le bouton H⑦c, la batterie n'est pas dans la plage de température de fonctionnement autorisée
- Protection de la batterie
  L'outil s'éteint soudainement ou ne peut pas être mis en marche lorsque
  - **la charge est trop élevée** --> retirez la charge et recommencez
  - **la température de la batterie est hors de la plage de températures de fonctionnement autorisée de -20 à +50**°C --> 2 niveaux de l'indicateur de niveau de charge de la batterie se mettent à clignoter lorsque vous appuyez sur le bouton H⑦c ; attendez que la batterie soit revenue dans la plage de température de fonctionnement autorisée
  - **la batterie est presque déchargée (pour empêcher qu'elle ne se décharge complètement)** --> un niveau de batterie faible ou un niveau de batterie clignotant ⑦b est indiqué par l'indicateur de charge de la batterie lorsque vous appuyez sur le bouton H ; chargez la batterie
  ! ne continuez pas à appuyer sur l'interrupteur marche/arrêt après l'arrêt automatique de l'outil ; cela pourrait endommager la batterie
- Fixation du clip de ceinture ⑧
  - fixer le clip de ceinture M à la visseuse avec la vis fournie
- Inversion du sens de rotation ⑨
  - quand l'outil n'est pas correctement réglé sur la position gauche/droite, l'interrupteur E② ne peut pas être activé
  ! inversez le sens de rotation uniquement lorsque l'outil est complètement à l'arrêt
- Interrupteur combiné marche/arrêt ⑩ et réglage de la vitesse ⑪
  - contrôle de la vitesse de zéro au maximum en appuyant plus ou moins sur l'interrupteur E②
- Lumière halo ⑫
  - lors de l'activation de l'interrupteur marche/arrêt E, la lumière halo C s'allume et le ou les indicateurs de mode J s'allument pour indiquer le réglage de mode actuel. Appuyez sur le bouton SPEED G ou le bouton MODE F pour sélectionner le mode souhaité.
  - La lumière halo s'éteint env. 10 s après le relâchement de l'interrupteur marche/arrêt.
  - le ou les indicateurs de mode s'éteignent env. 60 s après le relâchement de l'interrupteur marche/arrêt.
  ! Lorsque la lumière halo se met à clignoter rapidement, la protection de la batterie est activée (voir ci-dessus)
  ! lors de la mise en marche suivante de l'outil, le réglage du mode de fonctionnement reviendra au réglage précédent.
- Sélection du mode ⑬
  ! les modes Auto-perçage et Auto-stop ne fonctionnent PAS en rotation inverse
  ! ! les modes ne peuvent être modifiés que lorsque le ou les témoins verts sont activés et lorsque l'outil est à l'arrêt complet
  - pour sélectionner le mode VITESSE
    appuyez sur le bouton SPEED G pour sélectionner le mode de vitesse souhaité :
    mode basse vitesse (l'indicateur 1 s'allume en vert) ⑬**a** serrage avec moins de couple et à basse vitesse
    pour les petites vis
    mode vitesse moyenne (les indicateurs 1 et 2 s'allument en vert) ⑬**b**
    serrage avec couple et vitesse moyens pour les vis dans des applications moyennes**mode haute vitesse (les indicateurs 1, 2 et 3 s'allument en vert)** ⑬**c**
    serrage avec force et vitesse élevées
    pour les vis et boulons de grande taille
  - pour sélectionner le mode MODE
    appuyez sur le bouton MODE F pour sélectionner le mode MODE souhaité :
    Mode auto-perçage (l'indicateur "Auto-perçage" s'allume en vert) ⑬**d** vissage de vis auto-perceuses

dans une plaque métallique épaisse.
aide à éviter la rupture des vis, le ripage des têtes de vis et le serrage excessif, tout en permettant une opération rapide et une bonne finition.
entraîne la vis à une vitesse de rotation spécifique et ralentit la vitesse lorsque l'outil commence à frapper.
Mode arrêt automatique (l'indicateur "Arrêt automatique" s'allume en vert) ⑬**e** vissage de vis auto-perceuses dans une tôle fine
permet de travailler rapidement avec précision sans endommager la pièce.
aide à éviter le serrage excessif de la vis et sans endommagement (ripage) de la pièce
entraîne la vis à une vitesse plus élevée puis s'arrête automatiquement lorsque l'outil engage le mécanisme de frappe.

! le moment de l'arrêt du vissage varie en fonction du type de vis et du matériau à visser. Effectuez un test de vissage avant d'utiliser ce mode.

- Installation et retrait des embouts ⑭
  - pour installer un embout, insérez-le directement dans la douille ⑭a jusqu'à la butée
  - pour retirer un embout, tirez le manchon de verrouillage D vers l'avant ⑭b

  ! ! utilisez uniquement des embouts avec cran d'arrêt, d'autres embouts peuvent être utilisés avec un porte-embout universel muni d'un cran d'arrêt

  ! n'utilisez pas des embouts avec une tige endommagée
- Tenue et guidage de l'outil ⑮

  ! lorsque vous travaillez, tenez toujours l'outil par la(les) zone(s) de couleur grise
  - veillez à ce que les fentes de ventilation B② soient dégagées
  - n'appuyez pas trop fort sur l'outil ; laissez l'outil travailler pour vous

CONSEILS D'APPLICATION

- Utilisez les embouts appropriés
- Quand vous devez visser une vis près d'une arête de bois ou à la fin d'une coupe transversale, il est préférable de faire un avant-trou afin d'éviter de faire craquer le bois
- Pour un usage optimal de l'outil une pression constante sur la vis est nécessaire, spécialement durant dévisser
- Quand vous devez visser une vis au bois dur, il est préférable de faire un avant-trou
- Pour plus d'informations, rendez-vous sur www.skil.com

ENTRETIEN / RÉPARATION

- Maintenez toujours l'outil propre (surtout les fentes de ventilation B②)

  ! Retirez la batterie de l'outil avant de procéder au nettoyage
- Si l'outil devait tomber en panne malgré le soin apporté aux procédures de fabrication et d'essai, la réparation doit être effectuée par le service après-vente pour outils électriques SKIL
  - retournez l'outil **non démonté** avec votre preuve d'achat au revendeur ou au service après-vente SKIL le plus proche (les adresses ainsi que la vue éclatée de l'outil figurent sur le site www.skil.com)
- Veuillez noter que tout dégât causé par une surcharge ou une mauvaise utilisation de l'outil ne sera pas couvert par la garantie (pour connaître les conditions de garantie SKIL, rendez-vous sur le site www.skil.com ou adressez-vous à votre revendeur)

ENVIRONNEMENT

Uniquement pour les pays de l'UE

- Ne jetez pas les outils, les accessoires et l'emballage avec les ordures ménagères
  - Conformément à la directive européenne 2012/19/CE relative aux déchets d'équipements électriques et électroniques, et à sa transposition dans la législation nationale, les outils électriques usagés doivent être collectés séparément et faites l'objet d'un recyclage respectueux de l'environnement
  - le symbole ⑥ vous le rappellera au moment de la mise au rebut de l'outil

  ! avant la mise au rebut, pour éviter un éventuel court-circuit, il convient de couvrir les bornes des batteries d'un épais ruban adhésif



BRUIT / VIBRATION

- Mesurés selon EN62841, le niveau de pression sonore de cet outil est de 94 dB(A), le niveau de puissance acoustique est de 102 dB(A) (incertitude K = 3 dB) et la vibration < 13,93 m/s² (somme vectorielle triax ; incertitude K = 1,5 m/s²)
- Le niveau de vibrations émises a été mesuré conformément à l'essai normalisé de la norme EN62841; il peut être utilisé pour comparer plusieurs outils et pour réaliser une évaluation préliminaire de l'exposition aux vibrations lors de l'utilisation de l'outil pour les applications mentionnées
  - l'utilisation de l'outil dans d'autres applications, ou avec des accessoires différents ou mal entretenus, peut considérablement **augmenter** le niveau d'exposition
  - la mise hors tension de l'outil et sa non-utilisation pendant qu'il est allumé peuvent considérablement **réduire** le niveau d'exposition

  ! protégez-vous contre les effets des vibrations par un entretien correct de l'outil et de ses accessoires, en gardant vos mains chaudes et en organisant vos horaires de travail

D

Bürstenloser Akku-Schlagschrauber 3226

EINLEITUNG

- Dieses Werkzeug dient zum An- und Abschrauben von Schrauben.
- Wenn Teile fehlen oder beschädigt sind, wenden Sie sich

an Ihren Händler.

- **Lesen Sie diese Bedienungsanleitung vor dem Gebrauch sorgfältig durch und bewahren Sie sie auf.** ③
- **Achten Sie besonders auf die Sicherheits- und Warnhinweise. Es können schwere Verletzungen verursacht werden, wenn die Anweisungen missachtet werden.**

TECHNISCHE DATEN ①

Max. Drehmoment bei hartem Schraubfall nach ISO 5393: 280 Nm

WERKZEUGKOMPONENTEN ②

A Wählschalter (Rechtslauf/verriegelte Mittelstellung/Linkslauf)
B Lüftungsschlitze
C LED
D Spannhülse (Spannvorrichtung)
E Schalter zum Ein-Ausschalten und zur Drehzahlregelung
F MODE Schalter
G SPEED Schalter
H Taste für Ladestandanzeige
J Betriebsanzeige
K Bit-Lagerfläche
L Riemenbefestigung
M Gürtelclip

SICHERHEIT

ALLGEMEINE SICHERHEITSHINWEISE ZU ELEKTROWERKZEUGEN

⚠ **WARNUNG Beachten Sie alle Warnhinweise, Anleitungen, Abbildungen und technischen Daten, die diesem Elektrowerkzeug beigefügt sind.** Die Nichtbeachtung der unten aufgeführten Anweisungen kann zu Stromschlägen, Bränden und/oder schweren Verletzungen führen.

Bewahren Sie alle Warn- und Bedienhinweise für Nachschlagezwecke auf.

Unter den Begriff „Elektrowerkzeug" in den Warnhinweisen fallen netzbetriebene (d. h. kabelgebundene) oder akkubetriebene (d.h. kabellose) Elektrowerkzeuge.

1) SICHERHEIT IM ARBEITSBEREICH

a) Der Arbeitsbereich muss stets sauber und gut beleuchtet sein. Unübersichtliche oder dunkle Bereiche begünstigen Unfälle.

b) Verwenden Sie Elektrowerkzeuge nicht in explosionsgefährdeten Umgebungen wie z. B. in Gegenwart von entzündlichen Flüssigkeiten, Gasen oder Staub. Elektrowerkzeuge erzeugen Funken, die Staub oder Dämpfe entzünden können.

c) Halten Sie Schaulustige und Kinder beim Arbeiten mit dem Elektrowerkzeug fern. Ablenkungen können dazu führen, dass Sie die Kontrolle verlieren.

2) ELEKTRISCHE SICHERHEIT

a) Die Netzstecker der Elektrowerkzeuge müssen in die Steckdosen passen. Der Netzstecker darf unter keinen Umständen modifiziert werden. Verwenden Sie keine Adapterstecker an geerdeten Elektrowerkzeugen. Nicht modifizierte Stecker und passende Steckdosen reduzieren die Stromschlaggefahr.

b) Vermeiden Sie den Körperkontakt zu geerdeten Flächen, wie zum Beispiel Rohrleitungen, Heizkörpern, Herden und Kühlschränken. Es besteht erhöhte Stromschlaggefahr, wenn Ihr Körper geerdet ist.

c) Schützen Sie Elektrowerkzeuge vor Regen oder Feuchtigkeit. Wenn Wasser in das Elektrowerkzeug eindringt, besteht erhöhte Stromschlaggefahr.

d) Das Netzkabel darf nicht zweckentfremdet werden. Das Netzkabel darf nicht zum Tragen, Ziehen oder Herausziehen des Elektrowerkzeugs aus der Steckdose verwendet werden. Das Netzkabel muss vor Hitze, Öl, scharfen Kanten oder beweglichen Teilen ferngehalten werden. Durch beschädigte oder verknotete Kabel besteht erhöhte Stromschlaggefahr.

e) Wenn Sie ein Elektrowerkzeug im Freien benutzen, verwenden Sie ein Verlängerungskabel, das für den Gebrauch im Freien geeignet ist. Die Nutzung eines für die Verwendung im Freien geeigneten Kabels verringert das Risiko eines Stromschlags.

f) Wenn der Gebrauch eines Elektrowerkzeuges an einem feuchten Ort unvermeidbar ist, benutzen Sie eine durch eine Fehlerstromschutzeinrichtung (FI-Schalter) geschützte Stromquelle. Die Verwendung einer Fehlerstromschutzeinrichtung reduziert die Stromschlaggefahr.

3) PERSONENSICHERHEIT

a) Seien Sie wachsam, geben Sie darauf Acht, was Sie tun, und benutzen Sie Ihren gesunden Menschenverstand, wenn Sie ein Elektrowerkzeug verwenden. Betreiben Sie das Gerät nicht, wenn Sie müde oder unter dem Einfluss von Drogen, Alkohol oder Medikamenten stehen. Ein Moment der Unachtsamkeit kann beim Gebrauch eines Elektrowerkzeugs zu ernsthaften Verletzungen führen.

b) Tragen Sie eine persönliche Schutzausrüstung. Tragen Sie immer einen Augenschutz. Durch eine Schutzausrüstung wie etwa eine Staubschutzmaske, rutschfeste Schuhe, Schutzhelm oder Gehörschutz lässt sich die Verletzungsgefahr den Umständen entsprechend verringern.

c) Verhindern Sie ein ungewolltes Anlaufen. Vor dem Anschließen an eine Steckdose und/oder einen Akku und vor dem Aufnehmen oder Transportieren des Geräts immer kontrollieren, ob der Hauptschalter in ausgeschalteter Position ist. Unfälle sind vorprogrammiert, wenn Sie Elektrowerkzeuge mit einem Finger am Betriebsschalter tragen oder Elektrowerkzeuge mit eingeschaltetem Betriebsschalter an eine Steckdose anschließen.

d) Einstell- oder Schraubenschlüssel sollten vor dem Einschalten des Elektrowerkzeugs entfernt werden. Ein Schraubenschlüssel oder ein Schlüssel, der noch an einem beweglichen Teil des Elektrowerkzeuges befestigt ist, kann Verletzungen hervorrufen.

e) Nicht überstrecken. Achten Sie stets auf einen festen Stand und halten Sie das Gleichgewicht. Dies ermöglicht in unerwarteten Situationen eine bessere Kontrolle über das Elektrowerkzeug.

f) Tragen Sie geeignete Arbeitskleidung. Tragen Sie keine weite Kleidung oder Schmuck. Halten Sie Ihr Haar und Ihre Kleidung von beweglichen Teilen fern. Weite Kleidung, Schmuck oder langes Haar können sich in den beweglichen Teilen verfangen.

g) Wenn Komponenten zum Anschluss an eine Absauganlage und an Auffangvorrichtungen mitgeliefert werden, achten Sie darauf, dass diese ordnungsgemäß befestigt und benutzt werden. Die Verwendung einer Staubauffangvorrichtung kann Gefahren durch Staub reduzieren.

h) Auch wenn Sie sich wegen des häufigen Gebrauchs mit dem Gerät auskennen, sollten Sie sich nicht zu einer gewissen Nachlässigkeit verleiten und die Grundsätze der Maschinensicherheit außer Acht lassen. Eine fahrlässige Handlung kann bereits im Bruchteil einer Sekunde zu schweren Verletzungen führen.

4) GEBRAUCH UND PFLEGE DES ELEKTROWERKZEUGS

a) Üben Sie keinen übermäßigen Druck auf das Elektrowerkzeug aus. Verwenden Sie ein geeignetes Elektrowerkzeug für die jeweiligen Arbeiten. Durch das passende Elektrowerkzeug lassen sich die Arbeiten besser und sicherer in dem jeweils vorgesehenen Tempo erledigen.

b) Verwenden Sie das Elektrowerkzeug nicht, wenn es sich mit dem Schalter weder ein- noch ausschalten lässt. Ein Elektrowerkzeug, das sich über den Schalter nicht betätigen lässt, ist gefährlich und muss repariert werden.

c) Ziehen Sie den Netzstecker aus der Steckdose bzw. nehmen Sie den Akku vom Elektrowerkzeug ab, sofern dieser entfernbar ist, bevor Sie Einstellungen vornehmen, das Zubehör wechseln oder Elektrowerkzeuge verstauen. Solche vorsorglichen Sicherheitsmaßnahmen verringern die Gefahr eines unbeabsichtigten Anlaufs.

d) Bewahren Sie nicht benutzte Elektrowerkzeuge außerhalb der Reichweite von Kindern auf und verbieten Sie Personen die Gerätebenutzung, die das Elektrowerkzeug oder diese Anweisungen nicht kennen. In den Händen nicht eingewiesener Benutzer stellen Elektrowerkzeuge eine große Gefahr dar.

e) Warten Sie Elektrowerkzeuge und Zubehörteile. Achten Sie auf falsch ausgerichtete oder fest sitzende bewegliche Teile, Bruchstellen und sonstige Umstände, die die Funktion des Elektrowerkzeuges beeinträchtigen können. Lassen Sie beschädigte Elektrowerkzeuge reparieren, bevor Sie sie wieder einsetzen. Viele Unfälle entstehen durch schlecht gewartete Elektrowerkzeuge.

f) Halten Sie Schneidwerkzeuge scharf und sauber. Sachgemäß gewartete Schneidwerkzeuge mit scharfen Schneiden neigen weniger zum Festfahren und sind leichter zu kontrollieren.

g) Benutzen Sie das Elektrowerkzeug, Zubehör, Werkzeugeinsätze usw. gemäß diesen Anweisungen und berücksichtigen Sie dabei die Arbeitsbedingungen und die auszuführenden Arbeiten. Die Verwendung des Elektrowerkzeugs für Aufgaben, die von seinem bestimmungsgemäßen Zweck abweichen, können zu gefährlichen Situationen führen.

h) Halten Sie die Griffe und Griffflächen trocken, sauber und frei von Öl und Fett. Rutschige Griffe und Griffflächen beeinträchtigen die sichere Handhabung des Werkzeugs und führen in unerwarteten Situationen zum Verlust der Kontrolle über das Werkzeug.

5) BENUTZUNG UND PFLEGE VON AKKUGERÄTEN

a) Laden Sie den Akku nur mit dem vom Hersteller vorgegebenen Ladegerät auf. Ein Ladegerät, das für einen bestimmten Akkutyp geeignet ist, kann bei der Benutzung eines anderen Akkus zu einer Brandgefahr werden.

b) Benutzen Sie für die Elektrowerkzeuge nur die jeweils zugehörigen Akkus. Bei Verwendung anderer Akkus besteht Verletzungs- und Brandgefahr.

c) Wenn der Akku nicht benutzt wird, halten Sie ihn von anderen metallischen Gegenständen fern, wie etwa Büroklammern, Münzen, Schlüsseln, Nägeln, Schrauben oder anderen kleinen Metallgegenständen, die eine Verbindung zwischen den Polen herstellen können. Das Kurzschließen der Pole kann Verbrennungen oder Brände verursachen.

d) Bei unsachgemäßer Anwendung kann Flüssigkeit aus dem Akku austreten; Kontakt vermeiden. Falls Sie versehentlich mit Akkusäure in Berührung gekommen sind, spülen Sie mit Wasser. Falls Akkusäure in die Augen geraten ist, suchen Sie zudem einen Arzt auf. Aus dem Akku austretende Flüssigkeit kann Reizungen oder Verätzungen verursachen.

e) Beschädigte oder umgebaute Akkupacks bzw. Geräte nicht verwenden. Beschädigte oder modifizierte Akkus können sich unvorhergesehen verhalten und einen Brand, eine Explosion oder eine Verletzung hervorrufen.

f) Akkus oder Werkzeuge vor Feuer oder extremen Temperaturen schützen. Brände oder Temperaturen über 130 °C können eine Explosion verursachen.

g) Befolgen Sie alle Ladeanweisungen und laden Sie den Akku oder das Werkzeug nicht außerhalb des Temperaturbereichs auf, der in der Anleitung angegeben ist. Das unsachgemäße Aufladen oder Laden außerhalb des angegebenen Temperaturbereichs kann den Akku beschädigen und die Brandgefahr erhöhen.

6) REPARATUREN

a) Lassen Sie Ihr Elektrowerkzeug von einer qualifizierten Fachkraft und nur unter Verwendung baugleicher Ersatzteile reparieren. Nur so kann für die Sicherheit des Elektrowerkzeugs gesorgt werden.

b) Reparieren Sie unter keinen Umständen beschädigte Akkus. Akkus sollten ausschließlich vom Hersteller selbst oder einer autorisierten Reparaturwerkstatt repariert werden.

SICHERHEITSANWEISUNGEN FÜR AKKU-SCHLAGSCHRAUBER

- **Halten Sie das Elektrowerkzeug an den isolierten Griffflächen fest, wenn Sie Arbeiten ausführen, bei denen die Schraube verborgene Stromleitungen treffen kann** (der Kontakt mit einer spannungsführenden Leitung kann auch Metallteile des Elektrowerkzeuges unter Spannung setzen und zu einem elektrischen Schlag führen)

ALLGEMEIN

- Der Staub von Materialien wie bleihaltiger Farbe, bestimmten Holzarten, Mineralien und Metallen kann gesundheitsschädlich sein (das Einatmen oder der Kontakt mit diesen Stäuben kann allergische Reaktionen und/oder Atemwegserkrankungen bei der Bedienperson oder bei Umstehenden auslösen); **tragen Sie eine Staubmaske und arbeiten Sie mit einer Staubabsaugung, sofern diese anschließbar ist.**
- Bestimmte Stäube sind als krebserregend eingestuft (beispielsweise Eichen- und Buchenholzstaub), insbesondere in Verbindung mit Zusätzen für die Holzvorbehandlung. **Tragen Sie eine Staubmaske und arbeiten Sie mit einer Staubabsaugung, sofern anschließbar.**
- Beachten Sie die nationalen Vorschriften in Bezug auf die Stäube, die bei der Verarbeitung des jeweiligen Materials entstehen.
- Bearbeiten Sie kein asbesthaltiges Material (Asbest gilt als krebserregend)
- Stellen Sie sicher dass Richtungswahlschalter A2 auf die mittlere Verriegelungsposition gestellt ist, bevor Sie Einstellungen vornehmen, Zubehör wechseln oder das Werkzeug transportieren bzw. Verstauen

ZUBEHÖR

- SKIL kann nur dann die einwandfreie Funktion des Werkzeuges zusichern, wenn Original-Zubehör verwendet wird
- Nur Zubehör verwenden, dessen zulässige Drehzahl mindestens so hoch ist wie die höchste Leerlaufdrehzahl des Werkzeuges

VOR DER ANWENDUNG

- Beschädigungen durch Schrauben, Nägel und ähnliches an Ihrem Werkstück vermelden; diese vor Arbeitsbeginn entfernen.
- **Sichern Sie das Werkstück** (ein mit Spannvorrichtungen oder Schraubstock festgehaltenes Werkstück ist sicherer gehalten als mit der Hand)
- **Verwenden Sie geeignete Suchgeräte, um verborgene Versorgungsleitungen aufzuspüren, oder ziehen Sie die örtliche Versorgungsgesellschaft hinzu** (Kontakt mit Elektroleitungen kann zu Feuer und elektrischem Schlag führen; Beschädigung einer Gasleitung kann zur Explosion führen; Eindringen in eine Wasserleitung verursacht Sachbeschädigung oder kann einen elektrischen Schlag verursachen)

AKKU

- **Der mitgelieferte Akku, falls vorhanden, ist nur teilgeladen.** (Um die volle Kapazität des Akkus nutzen zu können, laden Sie den Akku am Ladegerät vollständig auf, bevor Sie das Elektrowerkzeug zum ersten Mal verwenden.)
- **Nur die mit diesem Gerät mitgelieferten Akkus und Ladegeräte verwenden.**
  - SKIL Akku: BR1*31****
  - SKIL-Ladegerät: CR1*31****
- Beschädigte Akkus nicht verwenden, sondern sofort ersetzen
- Die Batterie nicht auseinandernehmen
- Das Werkzeug/den Akku niemals Regen aussetzen.
- Erlaubte Umgebungstemperatur (Werkzeug/Ladegerät/Akku):
- beim Laden 4...40˚C
  - in Betrieb –20...+50˚C
  - bei Lagerung –20...+50˚C

ERKLÄRUNG DER SYMBOLE AUF DEM GERÄT/AKKU

③ Bedienungsanleitung vor dem Gebrauch lesen
④ Batterien bzw. Akkus können bei Kontakt mit Feuer explodieren, daher niemals ins Feuer werfen
⑤ Bewahren Sie das Werkzeug, Ladegerät bzw. den Akku stets bei Raumtemperaturen unter 50˚C auf
⑥ Elektrische Geräte und Akkus nicht in den Hausmüll werfen

BEDIENUNG

- Aufladen des Akkus
  ! Lesen Sie die mit dem Ladegerät gelieferten Sicherheitshinweise und Betriebsanweisungen
- Anbringen/Abnehmen des Akkus ②
- Ladestandsanzeige ⑦
  - Drücken Sie die Taste H, um den aktuellen Ladestand des Akkus anzuzeigen ⑦a
  ! Wenn nach dem Drücken des Tasters für die Ladestandsanzeige H⑦b der niedrigste Ladestand in der Anzeige blinkt, ist der Akku leer.
  ! Wenn nach dem Drücken der Taste H ⑦ c 2 Stufen in der Anzeige blinken, ist der Akku nicht im zulässigen Betriebstemperaturbereich.
- Akkuschutz
  Das Gerät schaltet sich plötzlich aus oder das Einschalten wird verhindert, wenn
  - **die Last zu hoch ist** --> Last entfernen und neu starten
  - **die Akkutemperatur nicht im zulässigen Betriebstemperaturbereich von -20 bis +50**° C liegt --> Wenn nach dem Drücken des Tasters für die Ladestandsanzeige H⑦c 2 Balken blinken, warten, bis sich der Akku wieder innerhalb des zulässigen Betriebstemperaturbereichs befindet
  - **Der Akku ist fast leer (zum Schutz vor Tiefentladung)** --> Beim Drücken der Taste H wird ein niedriger Ladestand gemeldet oder die Meldung „Niedriger Akkustand ⑦b erscheint; Akku laden
  ! Drücken Sie nach einer automatischen Ausschaltung des Geräts nicht weiterhin auf die Ein-/Aus-Taste; der Akku kann beschädigt werden.
- Gürtel-Clip anbringen ⑧
  - Befestigen Sie den Gürtelclip M mit der mitgelieferten Schraube am Akkuschrauber.
- Umschalten der Drehrichtung ⑨
  - Wenn der Schalter E ② nicht korrekt in der linken/rechten Position eingestellt ist, lässt sich die Funktion nicht einschalten.
  ! Drehrichtung nur dann umschalten, wenn das Werkzeug vollkommen zum Stillstand gekommen ist
- Kombischalter für Ein/Aus ⑩ und Drehzahlregelung ⑪
  - Durch mehr oder weniger Druck auf den Schalter E (Ein/Aus) ② kann die Drehzahl stufenlos von Null bis zur maximalen Drehzahl verstellt werden.
- LED ⑫
  - Beim Betätigen des Ein-/Ausschalters E wird auch die LED C eingeschaltet und in der Betriebsanzeige J leuchtet die aktuell eingestellte Betriebsfunktion auf. Zur Auswahl einer Betriebsfunktion drücken Sie die Taste SPEED G oder MODE F.
  - Ca. 10 Sekunden nach dem Loslassen des Ein-/

Ausschalters erlischt die LED.
- Ca. 60 Sekunden nach dem Loslassen des Ein-/Ausschalters erlischt die beleuchtete Funktionsanzeige.

! Wenn die LED schnell blinkt, ist der Akkuschutz aktiviert (siehe oben).

! Beim nächsten Einschalten des Werkzeugs wird die zuvor eingestellte Betriebsfunktion wieder aktiviert.

- Funktionsschalter ⑬

! Die Funktionen „Selbstsichernd" und „Autostopp" funktionieren NICHT bei Linkslauf.

! Die Betriebsfunktion kann nur geändert werden, wenn die grüne(n) Anzeige(n) aktiviert ist/sind und das Gerät vollständig stillsteht.

- Drehzahl vorwählen

Drücken Sie die Taste SPEED G, um die gewünschte Drehzahlstufe einzustellen: **Niedrige Drehzahlstufe (die LED „1" leuchtet grün)**⑬ **a** Mit weniger Drehmoment und niedriger Drehzahl kleinere Schrauben festziehen

Mittlere Drehzahlstufe (die LEDs „1 & 2" leuchten grün):⑬ **b** Mit mittlerem Drehmoment und mittlerer Drehzahlstufe Schrauben bei normalen Anwendungen festziehen**Hohe Drehzahlstufe (die LEDs „1 & 2 & 3" leuchten grün):**⑬**c** Große Schrauben mit hohem Drehmoment schnell festziehen

- Betriebsfunktion vorwählen

Drücken Sie die Taste MODE F, um die gewünschte Funktion auszuwählen:

Selbstsichernd (die LED „Selbstsichernd" leuchtet grün)⑬ **d** Selbstsichernde Schrauben in dicke Metallplatten einschrauben. Diese Einstellung verhindert, dass die Schrauben abbrechen, der Schraubenkopf abgeschert wird und die Schraube überdreht wird. Gleichzeitig ermöglicht sie ein schnelles Arbeiten und ein sauberes Ergebnis. Die Schraube wird mit einer definierten Drehzahl einschraubt. Sobald sich der Hammerschlag zuschaltet, wird die Drehzahl verringert.

Autostopp (die LED „Autostopp" leuchtet grün) ⑬ **e** Selbstsichernde Schrauben in dünne Metallbleche einschrauben. Ermöglicht schnelles und präzises Arbeiten ohne Beschädigung des Werkstücks. Das verhindert ein Überdrehen der Schraube sowie Schäden am Werkstück (durch Ausreißen). Die Schraube wird schneller eingedreht. Sobald sich der Hammerschlag zugeschaltet, schaltet das Werkzeug automatisch ab.

! Je nach Schraubenart und Werkstoff muss der Schraubvorgang unterschiedlich gestoppt werden. Machen Sie eine Einschraubprobe, bevor Sie diese Funktion einsetzen.

- Bits anbringen und abnehmen ⑭
  - Zum Einsetzen eines Bit führen Sie es direkt bis zum Anschlag in das Spannfutter ein ⑭a
  - Zum Entfernen eines Bit ziehen Sie die Verriegelungshülse D nach vorn ⑭b

! Nur Bits mit Kugelverschluss verwenden, andere Bits können mithilfe eines Universal-Bithalters mit Kugelverschluss befestigt werden

! Keine Bits mit beschädigtem Schaft benutzen

- Halten und Führen des Werkzeugs ⑮

! Werkzeug beim Arbeiten immer am grauen Griffbereich fassen
- Lüftungsschlitze B② nicht zudecken
- Nicht zu viel Druck auf das Werkzeug ausüben, sondern dem Werkzeug die Arbeit überlassen

ANWENDUNGSHINWEISE

- Die entsprechenden Bits verwenden
- Beim Eindrehen einer Schraube am Ende oder Kopfstück eines Holzes sollte ein Loch vorgebohrt werden, um ein Spalten des Holzes zu vermeiden
- Für einen optimalen Gebrauch des Werkzeuges ist ein ständiger Druck auf die Schraube notwendig, besonders während des Abschraubens
- Beim Eindrehen einer Schraube in Hartholz sollte ein Loch vorgebohrt werden
- Weitere Informationen finden Sie auf www.skil.com

WARTUNG/PFLEGE

- Halten Sie das Werkzeug immer sauber (insbesondere die Lüftungsschlitze B②)

  ! Vor dem Reinigen den Akku vom Werkzeug abnehmen
- Sollte das Gerät trotz sorgfältiger Herstellungs- und Prüfverfahren einmal ausfallen, ist die Reparatur von einer autorisierten Kundendienststelle für SKIL-Geräte ausführen zu lassen.
  - Schicken Sie das Gerät **unzerlegt** zusammen mit dem Kaufbeleg an den Fachhändler oder an die nächste SKIL-Vertragswerkstatt (die Anschriften sowie die Ersatzteilzeichnung des Geräts finden Sie unter www.skil.com).
- Beachten Sie, dass ein falscher oder unsachgemäßer Umgang mit dem Artikel zum Erlöschen der Garantie führt (die SKIL Garantiebedingungen finden Sie unter www.skil.com oder fragen Sie Ihren Händler)

UMWELT

Nur für EU-Länder

- Elektrowerkzeuge, Zubehör und Verpackungen nicht im Hausmüll entsorgen.
  - Gemäß der europäischen Richtlinie 2012/19/EG über Elektro- und Elektronik-Altgeräte und ihrer Umsetzung in nationales Recht müssen nicht mehr gebrauchsfähige elektrische Geräte getrennt gesammelt und einer umweltgerechten Wiederverwertung zugeführt werden.
  - Das Symbol ⑥ soll Sie im Entsorgungsfall daran erinnern.

  ! Bevor Sie die Batterie entsorgen, kleben Sie die Batterieenden mit einem festen Klebeband ab, um so Kriechströme zu vermeiden.

GERÄUSCH/VIBRATION

- Messungen gemäß EN 62841 zufolge beträgt der Schalldruckpegel des Geräts 94 dB(A), der Schallleistungspegel 102 dB(A) (Unsicherheit K = 3 dB) und die Vibration beträgt <13,93 m/s² (Triaxvektorsumme; Unsicherheit K = 1,5 m/s²)
- Die Vibrationsemissionsstufe wurde mit einem standardisierten Test gemäß EN62841 gemessen. Sie kann verwendet werden, um ein Werkzeug mit

einem anderen zu vergleichen und dient als vorläufige Beurteilung der Vibrationsexposition bei Verwendung des Werkzeugs für die angegebenen Anwendungszwecke
- die Verwendung des Werkzeugs für andere Anwendungen oder mit anderem oder schlecht gewartetem Zubehör kann die Expositionsstufe erheblich **erhöhen**
- Zeiten, zu denen das Werkzeug ausgeschaltet ist, oder wenn es läuft aber eigentlich nicht eingesetzt wird, können die Expositionsstufe erheblich **verringern**

! Schützen Sie sich vor den Auswirkungen der Vibration durch Wartung des Werkzeugs und des Zubehörs, halten Sie Ihre Hände warm und organisieren Sie Ihren Arbeitsablauf.

NL

Borstelloze accu-slagschroevendraaier 3226

INLEIDING

- Dit gereedschap is bedoeld voor het aandraaien en losdraaien van schroeven en bouten
- Als onderdelen ontbreken of beschadigd zijn, neemt u contact op met de dealer
- **Lees deze gebruiksaanwijzing aandachtig door en bewaar hem zodat u hem in de toekomst kunt raadplegen** ③
- **Let met name op de veiligheidsinstructies en de waarschuwingen; het niet in acht nemen hiervan kan ernstig letsel tot gevolg hebben**

TECHNISCHE GEGEVENS ①

Max. draaimoment bij harde schroefverbinding volgens ISO 5393: 280 N.m

ONDERDELEN VAN HET GEREEDSCHAP ②

A Draairichting (vooruit/middenvergrendeling/achteruit) keuzeschakelaar
B Ventilatieopeningen
C HALO-lichtring
D Vergrendelingshuls (spantang met één hand te bedienen)
E Schakelaar voor aan/uit en toerentalregeling
F MODE-knop
G SPEED-knop
H Accuniveau-indicator knop
J Modusindicator
K Bit opslagruimte
L Riembevestiging
M Riemclip

VEILIGHEID

ALGEMENE VEILIGHEIDSWAARSCHUWINGEN VOOR ELEKTRISCH GEREEDSCHAP

⚠ WAARSCHUWING Lees alle veiligheidswaarschuwingen, instructies, illustraties en specificaties die met het elektrische gereedschap zijn meegeleverd. Het niet opvolgen van alle onderstaande instructies kan leiden tot elektrische schokken en/of ernstig letsel.

Bewaar alle waarschuwingen en instructies voor toekomstig gebruik.

De term “elektrisch gereedschap” in de waarschuwingen verwijst naar uw op het voedingsnet aangedreven (met snoer) elektrisch gereedschap of accuaangedreven (snoerloos) elektrisch gereedschap.

1) VEILIGHEID OP DE WERKPLAATS

a) Houd uw werkplaats schoon en goed verlicht. Rommelige of donkere gebieden nodigen uit tot ongelukken.

b) Gebruik geen elektrisch gereedschap in ruimten waar een explosieve atmosfeer kan ontstaan, bijvoorbeeld in de aanwezigheid van ontvlambare vloeistoffen, gassen of stof. Elektrisch gereedschap creëert vonken, deze kunnen stof of dampen in brand steken.

c) Houd kinderen en omstanders uit de buurt wanneer u een elektrisch gereedschap bedient. Afleiding kan tot controleverlies leiden.

2) ELEKTRISCHE VEILIGHEID

a) De stekker van het elektrische gereedschap dient met het stopcontact overeen te stemmen. Pas de stekker op geen enkele manier aan. Gebruik geen adapterstekker met geaard elektrisch gereedschap. Niet aangepaste stekkers en overeenkomstige stopcontacten beperken het risico op elektrische schokken.

b) Vermijd lichamelijk contact met geaarde oppervlakken, zoals pijpleidingen, radiatoren, fornuizen of koelkasten. Het risico op een elektrische schok is groter als uw lichaam geaard is.

c) Stel elektrisch apparaat niet bloot aan regen of vochtige omstandigheden. Water dat elektrisch gereedschap binnendringt, vergroot het risico op een elektrische schok.

d) Gebruik de kabel niet op een verkeerde manier. Gebruik de kabel nooit om het elektrische gereedschap te dragen, te trekken of om de stekker uit het stopcontact te halen. Houd de kabel uit de buurt van hitte, olie, scherpe randen of bewegende onderdelen. Beschadigde of verstrikte kabels vergroten het risico op een elektrische schok.

e) Wanneer u een elektrisch gereedschap buitenshuis bedient, gebruik dan een verlengkabel die geschikt is voor gebruik buitenshuis. Het gebruik van een kabel die voor gebruik buitenshuis geschikt is, verkleint het risico op een elektrische schok.

f) Als het gebruik van elektrisch gereedschap in een vochtige ruimte noodzakelijk is, gebruik een differentieelschakelaar. Het gebruik van een differentieelschakelaar verkleint het risico op elektrische schokken.

3) PERSOONLIJKE VEILIGHEID

a) Wees waakzaam, let op wat u doet en gebruik uw gezond verstand wanneer u elektrisch gereedschap gebruikt. Gebruik het elektrische gereedschap niet als u moe bent of onder de invloed bent van

drugs, alcohol of medicijnen. Een moment van onoplettendheid tijdens het gebruik van elektrische gereedschappen kan leiden tot ernstig persoonlijk letsel.

b) Gebruik persoonlijke beschermingsmiddelen. Draag altijd oogbescherming. Beschermingsmiddelen zoals een stofmasker, slipvaste veiligheidsschoenen, veiligheidshelm of gehoorbescherming afhankelijk van de aard en het gebruik verkleint het risico op persoonlijk letsel.

c) Vermijd dat de machine per ongeluk wordt gestart. Zorg dat de schakelaar op de stand 'Uit' is ingesteld voordat u het gereedschap op een stroombron en/of accupack aansluit, vastneemt of draagt. Het dragen van elektrisch gereedschap met uw vinger op de schakelaar of gereedschap ingeschakeld op de stroomvoorziening aansluiten kan ongevallen veroorzaken.

d) Verwijder instelsleutels of moersleutels voordat u het elektrische gereedschap inschakelt. Een instelsleutel of moersleutel in een draaiend deel van het elektrische gereedschap achterlaten kan leiden tot persoonlijk letsel.

e) Reik niet te ver. Zorg er altijd voor dat u stevig en stabiel staat. Dit zorgt ervoor dat u het elektrische gereedschap in onverwachte situaties beter onder controle kunt houden.

f) Draag passende kleding. Draag geen los hangende kleding of sieraden. Houd uw haar en kleding uit de buurt van bewegende onderdelen. Los hangende kleding, sieraden en lang haar kunnen in bewegende onderdelen verstrikt raken.

g) Wanneer de montage van stofafzuiging- of stofopvangvoorzieningen mogelijk is, dient u ervoor te zorgen dat deze juist aangesloten en gebruikt worden. Het gebruik van een stofopvang kan helpen om het risico in verband met stof te verlagen.

h) Word niet zelfingenomen door de ervaring die u hebt opgedaan door frequent gebruik, waardoor u dan de veiligheidswaarschuwingen negeert. Een achteloze actie kan binnen een fractie van een seconde ernstig letsel veroorzaken.

4) ELEKTRISCH GEREEDSCHAP GEBRUIKEN EN ONDERHOUDEN

a) Overbelast het elektrische gereedschap niet. Gebruik het juiste elektrisch gereedschap voor uw toepassing. Met het juiste elektrisch gereedschap werkt u beter en veiliger binnen het aangegeven vermogensbereik.

b) Gebruik het elektrische gereedschap niet als de schakelaar niet kan worden in- en uitgeschakeld. Elektrisch gereedschap dat niet kan worden in- of uitgeschakeld is gevaarlijk en moet worden gerepareerd.

c) Trek de stekker uit de stroomvoorziening en/of verwijder het accupack, indien deze kan worden verwijderd, uit het elektrische gereedschap voordat u het instelt, accessoires vervangt of het gereedschap opbergt. Deze preventieve voorzorgsmaatregelen beperken het risico op onbedoeld starten van het elektrische gereedschap.

d) Berg niet-gebruikt elektrisch gereedschap op buiten het bereik van kinderen en zorg ervoor dat personen die niet vertrouwd zijn met het gereedschap of die deze instructies niet hebben gelezen het gereedschap niet gebruiken. Elektrisch gereedschap is gevaarlijk wanneer het door onervaren personen wordt gebruikt.

e) Onderhoud het elektrische gereedschap en de accessoires. Controleer of de bewegende onderdelen correct functioneren en niet vastklemmen en of de onderdelen zodanig gebroken of beschadigd zijn dat de werking van het elektrische gereedschap nadelig wordt beïnvloed. Laat een beschadigd elektrisch gereedschap eerst repareren voordat u het weer in gebruik neemt. Vele ongevallen zijn het gevolg van slecht onderhouden elektrisch gereedschap.

f) Houd de snij-onderdelen scherp en schoon. Zorgvuldig onderhouden snij-gereedschap met scherpe snijranden klemt minder snel vast en is gemakkelijker te beheersen.

g) Gebruik het elektrische gereedschap, accessoires, inzetgereedschap, etc. in overeenstemming met deze instructies en houd hierbij rekening met de werkomstandigheden en de uit te voeren werkzaamheden. Het gebruik van elektrisch gereedschap voor andere dan de beoogde toepassingen kan tot gevaarlijke situaties leiden.

h) Houd de handgrepen en greepvlakken droog, schoon en vrij van olie en smeervet. Glibberige handgrepen en greepvlakken maken een veilige omgang en de controle over het elektrische gereedschap in onverwachte situaties onmogelijk.

5) ACCU-GEREEDSCHAP GEBRUIKEN EN ONDERHOUDEN

a) Laad alleen op met de lader die door de fabrikant is aangegeven. Een lader die geschikt is voor een bepaald type accupack kan tot brandgevaar leiden wanneer deze gebruikt wordt met een ander accupack.

b) Gebruik elektrisch gereedschap alleen met het specifiek aangegeven accupack. Het gebruik van andere accupacks kan risico op letsel en brandgevaar veroorzaken.

c) Wanneer u het accupack niet gebruikt, houd het uit de buurt van andere metalen voorwerpen zoals paperclips, muntstukken, sleutels, spijkers, schroeven of andere kleine metalen voorwerpen die de twee aansluitklemmen kunnen verbinden. Het kortsluiten van de aansluitklemmen kan brandwonden of brand veroorzaken.

d) Bij verkeerd gebruik kan er vloeistof uit de accu komen; vermijd elk contact. Als aanraking met de vloeistof plaatsvindt, spoel het dan af met water. Als de vloeistof in contact komt met de ogen, dient u onmiddellijk een arts te consulteren. Vloeistof uit de accu kan irritatie of brandwonden veroorzaken.

e) Gebruik geen accupack of gereedschap dat is beschadigd of aangepast. Beschadigde of aangepaste accu's kunnen resulteren in onvoorzien gedrag zoals brand, explosie of het risico op letsel.

f) Stel een accupack of gereedschap niet bloot aan vuur of excessieve temperaturen. Blootstelling aan vuur of temperaturen boven 265°F (130°C) kan leiden tot een explosie.

g) Neem alle laadinstructies in acht en laad het accupack of het gereedschap niet buiten het gespecificeerde temperatuurbereik in de

handleiding op. Het onjuist laden of bij een temperatuur buiten het temperatuurbereik kan de accu beschadigen en er bestaat een gevaar op brand.

6) REPARATIE

a) Laat uw elektrisch gereedschap repareren door een gekwalificeerde reparateur en alleen met identieke reserve-onderdelen. Dit waarborgt de veiligheid van het elektrische gereedschap.

b) Repareer beschadigde accupacks nooit. Onderhoud van accupacks mag alleen worden uitgevoerd door de fabrikant of een geautoriseerde dienstverlener.

VEILIGHEIDSVOORSCHRIFTEN VOOR ACCU-SLAGSCHROEVENDRAAIER

- **Houd het elektrische gereedschap aan de geïsoleerde greepvlakken vast als u werkzaamheden uitvoert waarbij de schroef verborgen stroomleidingen kan raken** (contact met een onder spanning staande leiding kan ook metalen delen van het elektrische gereedschap onder spanning zetten en tot een elektrische schok leiden)

ALGEMEEN

- Stof van materiaal zoals loodhoudende verf, sommige houtsoorten, mineralen en metaal kunnen schadelijk zijn (contact met of inademing van de stof kan allergische reacties en/of ademhalingsziekten bij gebruiker of omstanders veroorzaken); **draag een stofmasker en werk met een stofopvangvoorziening als die kan worden aangesloten**
- Bepaalde soorten stof zijn geclassificeerd als kankerverwekkend (zoals stof van eiken en beuken), met name in combinatie met toevoegingsmiddelen voor houtverzorging; **draag een stofmasker en werk met een stofopvang-voorziening als die kan worden aangesloten**
- Volg de stofgerelateerde nationale vereisten voor de materialen waarmee u wilt werken
- Bewerk geen asbesthoudend materiaal (asbest geldt als kankerverwekkend)
- Zorg ervoor, dat de draairichting keuzeschakelaar A2 in de midden- (blokkeer-) positie staat, vóórdat u de machine instelt of accessoires verwisselt, en ook wanneer u de machine draagt of opbergt

ACCESSOIRES

- SKIL kan alleen een correcte werking van het gereedschap garanderen, indien originele accessoires worden gebruikt
- Gebruik alleen accessoires met een toegestaan toerental, dat minstens even hoog is als het hoogste onbelaste toerental van het gereedschap

VOOR GEBRUIK

- Voorkom schade, die kan ontstaan door schroeven, spijkers en andere voorwerpen in uw werkstuk; verwijder deze voordat u aan een karwei begint
- **Zet het werkstuk vast** (een werkstuk, dat is vastgezet met klemmen of in een bankschroef, zit steviger vast dan wanneer het met de hand wordt vastgehouden)
- **Gebruik een geschikt detectieapparaat om verborgen stroom-, gas- of waterleidingen op te sporen of raadpleeg het plaatselijke energie- of waterleidingbedrijf** (contact met elektrische leidingen kan tot brand of een elektrische schok leiden; beschadiging van een gasleiding kan tot een explosie leiden; breuk van een waterleiding veroorzaakt materiële schade en kan tot een elektrische schok leiden)

ACCU'S

- **De meegeleverde accu, wanneer aanwezig, is deels opgeladen** (om een volledige capaciteit van de accu te garanderen, moet u de accu volledig opladen in de oplader voordat u uw elektrische gereedschap voor de eerste keer gebruikt).
- **Gebruik uitsluitend de volgende accu's en opladers voor dit gereedschap**
  - SKIL-accu: BR1*31****
  - SKIL-lader: CR1*31****
- Gebruik de accu niet, wanneer deze beschadigd is; vervang deze onmiddellijk
- Demonteer de accu niet
- Stel het gereedschap/de accu niet bloot aan regen
- Toegestane omgevingstemperatuur (gereedschap/lader/accu):
- tijdens het laden 4...40°C
  - tijdens het gebruik -20...+50°C
  - tijdens de opslag -20...+50°C

UITLEG VAN SYMBOLEN OP HET GEREEDSCHAP/ ACCU

③ Lees de gebruiksaanwijzing vóór gebruik
④ Accu's kunnen exploderen wanneer ze in vuur worden gegooid, verbrand aldus nooit een accu
⑤ Bewaar het gereedschap/oplader/accu op een plaats, waar de temperatuur niet hoger dan 50°C kan worden
⑥ Geef elektrisch gereedschap en de accu's niet met het huisvuil mee

GEBRUIK

- Accu opladen
  ! lees de veiligheidswaarschuwingen en -voorschriften die bij de lader worden geleverd
- De accu verwijderen/installeren ②
- Accuniveau-indicator ⑦
  - druk op de accuniveau-indicator knop H om het huidige accuniveau aan te geven ⑦a
  ! wanneer de laagste accuniveau-indicator begint te knipperen na het drukken op knop H⑦b, is de accu leeg
  ! Als 2 niveaus van de accu-indicator beginnen te knipperen na het drukken van knop H⑦c, bevindt de accu zich niet binnen het toegestane temperatuurbereik voor gebruik
- Accubescherming
  Het apparaat wordt plotseling uitgeschakeld of kan niet worden ingeschakeld, wanneer
  - **de belasting te hoog is** --> hef de belasting op en start opnieuw
  - **de temperatuur van de accu ligt niet binnen het toegestane bedrijfstemperatuurbereik van -20 tot +50**°C --> 2 niveaus van de accuniveau-indicator beginnen te knipperen als er op knop H⑦c wordt gedrukt; wacht tot de accu weer binnen het toegestane bedrijfstemperatuurbereik zit
  - **de accu bijna leeg is (ter bescherming tegen diepe ontlading)** --> er wordt een laag accuniveau of knipperend accuniveau ⑦b aangegeven door de accu niveau-indicator als er op knop H wordt gedrukt; accu opladen
  ! blijf niet op de aan/uit-schakelaar drukken nadat het gereedschap automatisch is uitgeschakeld; de

accu kan beschadigd raken

- Riemclip bevestigen ⑧
  - bevestigt de riemclip M aan de met de meegeleverde schroef aan de schroevendraaier
- De draairichting veranderen ⑨
  - als de omkeerschakelaar niet in de uiterste stand op links/rechts staat, kan schakelaar E② niet ingedrukt worden

  ! wijzig de draairichting alleen wanneer het gereedschap volledig stilstaat
- Combinatieschakelaar voor aan/uit ⑩ en snelheidsregeling ⑪
  - regel het toerental traploos van nul tot maximum door meer of minder druk uit te oefenen op de aan/uit-schakelaar E②
- HALO-lichtring ⑫
  - wanneer de aan/uit-schakelaar E wordt ingedrukt, gaat de HALO-lichtring C branden en lichten de modusindicator(en) J op om de huidige modusinstelling aan te geven. Druk op de SPEED-knop G of de MODE-knop F om de gewenste modus te selecteren.
  - De HALO-lichtring schakelt ongeveer 10 seconden uit nadat de aan/uit-schakelaar wordt losgelaten.
  - De modusindicator(en) schakelen ongeveer 60 seconden uit nadat de aan/uit-schakelaar wordt losgelaten.

  ! Wanneer de HALO-lichtring snel begint te knipperen, is de accubeveiliging geactiveerd (zie hierboven).

  ! Wanneer het gereedschap opnieuw wordt ingeschakeld, keert de werkmodus terug naar de vorige instelling.
- Modusselectie ⑬

  ! De zelfboormodus en de Auto-stopmodus werken NIET bij achteruit draaien

  ! De modi kunnen alleen worden gewijzigd wanneer de groene indicator(en) actief zijn en wanneer het gereedschap volledig stilstaat
  - Om de SPEED-modus te selecteren , druk op de SPEED-knop G om de gewenste snelheidsmodus te selecteren: **lage snelheidsmodus (indicator "1" brandt groen)** ⑬**a**, vastdraaien met minder koppel en lage snelheid voor kleine schroeven, **gemiddelde snelheidsmodus (indicatoren "1&2" branden groen)** ⑬**b**, vastdraaien met gemiddeld koppel en snelheid voor schroeven in middelzware toepassingen, **hoge snelheidsmodus (indicatoren "1&2&3" branden groen)** ⑬**c**, vastdraaien met hoog koppel en hoge snelheid voor grote schroeven en bouten
  - Om de MODE-modus te selecteren , druk op de MODE-knop F om de gewenste modus te selecteren:

    zelfboormodus (indicator "Self-drilling" brandt groen) ⑬**d**, voor het indraaien van zelfborende schroeven in een dikke metalen plaat, helpt te voorkomen dat schroeven breken, dat schroefkoppen dol draaien en dat er te strak wordt aangedraaid, zorgt tevens voor een snelle werking en een goede afwerking, draait de schroef met een specifieke rotatiesnelheid en verlaagt de snelheid wanneer het gereedschap begint te slaan.

    Auto-stopmodus (indicator "Auto-stop" brandt groen) ⑬**e**, voor het indraaien van zelfborende schroeven in een dunne metalen plaat, maakt snel en nauwkeurig werken mogelijk zonder het werkstuk te beschadigen, helpt te voorkomen dat de schroef te strak wordt aangedraaid en dat het werkstuk wordt beschadigd (dolgedraaid), draait de schroef eerst met hogere snelheid en stopt vervolgens automatisch wanneer het gereedschap het slagmechanisme activeert.

    ! het moment waarop het indraaien stopt, varieert afhankelijk van het type schroef en het te bewerken materiaal. Voer een test uit voordat u deze modus gebruikt.
- Bits installeren en verwijderen ⑭
  - om een bit te installeren, steek de bit direct zo ver mogelijk in de spantang ⑭a
  - voor het verwijderen van een bit, trek de vergrendelingshuls ⑭b naar voren

  ! gebruik uitsluitend bits met snapslot, overige bits kunnen worden gebruikt met een universele bithouder met snapslot

  ! gebruik geen bits met een beschadigde schacht
- Het gereedschap vasthouden en geleiden ⑮

  ! houd de machine tijdens het werk altijd vast bij het(de) grijs-gekleurde greepvlak(ken)
  - houd ventilatie-openingen B② onbedekt
  - oefen niet te veel druk uit; laat het gereedschap het werk voor u doen

TOEPASSINGSADVIES

- Gebruik de juiste bits
- Altijd een gat voorboren bij het schroeven in/vlakbij de kopse- of zijkant van hout
- Voor een optimaal gebruik van uw machine is het nodig stevig op de schroef te drukken, met name bij uitdraaien
- Voor het indraaien van schroeven in hard hout dient een gat voorgeboord te worden
- Voor meer informatie zie www.skil.com

ONDERHOUD/SERVICE

- Houd het gereedschap altijd schoon (met name de ventilatie-openingen B ②)

  ! Verwijder voor het reinigen de accu uit het gereedschap
- Als het gereedschap ondanks de zorgvuldige fabricage- en testprocedures defect raakt, moet de reparatie worden uitgevoerd door een servicecentrum voor elektrisch gereedschap van SKIL
  - stuur het gereedschap **niet gedemonteerd**, samen met het aankoopbewijs, naar het verkoopadres of het dichtstbijzijnde SKIL servicecentrum (de adressen evenals de onderdelentekening van het apparaat vindt u op www.skil.com)
- Denk eraan, dat beschadigingen als gevolg van overbelasting of onjuist gebruik van het apparaat niet onder de garantie vallen (voor de garantievoorwaarden van SKIL zie www.skil.com of raadpleeg uw dealer)

MILIEU

Alleen voor EU-landen

- Geef elektrisch gereedschap, accessoires en verpakkingen niet met het huisvuil mee
  - Volgens de Europese richtlijn 2012/19/EG inzake

oude elektrische en elektronische apparaten en de toepassing daarvan binnen de nationale wetgeving, dient afgedankt elektrisch gereedschap gescheiden te worden ingezameld en te worden afgevoerd naar een recyclebedrijf, dat voldoet aan de geldende milieu-eisen
- symbool ⑥ zal u eraan herinneren als u het gereedschap moet afdanken

! bescherm de accu-contacten met stevig plakband voordat ze afgedankt worden, om kortsluiting te voorkomen

GELUID/TRILLING

- Gemeten in navolging van EN62841 is het geluidsdrukniveau van dit gereedschap 94 dB (A) en het geluidsvermogensniveau 102 dB (A) (onzekerheid K = 3 dB), en de trilling < 13,93 m/s² (triax vector som; onzekerheid K = 1,5 m/s²)
- Het trillingsemissieniveau is gemeten in overeenstemming met een gestandaardiseerde test volgens EN 62841; deze mag worden gebruikt om twee gereedschappen met elkaar te vergelijken en als voorlopige beoordeling van de blootstelling aan trilling bij gebruik van het gereedschap voor de vermelde toepassingen
  - gebruik van de machine voor andere toepassingen, of met andere of slecht onderhouden accessoires, kan het blootstellingsniveau aanzienlijk **verhogen**
  - wanneer de machine is uitgeschakeld of wanneer deze loopt maar geen werk verricht, kan dit het blootstellingsniveau aanzienlijk **reduceren**

! bescherm uzelf tegen de gevolgen van trilling door het gereedschap en de accessoires te onderhouden, uw handen warm te houden en uw werkwijze te organiseren

S

Borstlös, sladdlös slagskruvdragare 3226

INTRODUKTION

- Det här verktyget är avsett att skruva i och lossa skruvar och bultar
- Om delar saknas eller är skadade kontaktar du återförsäljaren
- **Läs dessa instruktioner noggrant för användning och spara dem för framtida referens** ③
- **Uppmärksamma särskilt säkerhetsinstruktionerna och varningarna, om dessa inte följs kan det resultera i allvarliga personskador**

TEKNISKA DATA ①

Max. vridmoment hårda skruvarbeten enligt ISO 5393: 280 N.m

VERKTYGSELEMENT ②

A Rotationsriktningsväljare (framåt/mittlås/bakåt)
B Ventilationsöppningar
C Halogenlampa
D Låshylsa (enhandshylsa)
E Strömbrytare för till/från och varvtalsreglering
F Lägesknapp
G Hastighetsknapp
H Knapp batterinivåindikator
J Lägesindikator
K Bitsförvaringsområde
L Remfäste
M Bältesklämma

SÄKERHET

ALLMÄNNA SÄKERHETSVARNINGAR FÖR ELVERKTYG

⚠ **VARNING Läs igenom alla säkerhetsvarningar, instruktioner, illustrationer och specifikationer som medföljer detta elverktyg.** Underlåtenhet att följa alla instruktioner som listas nedan kan resultera i elektriska stötar, brand och/eller allvarliga personskador.

Spara alla varningar och instruktioner för framtida bruk.

Termen "elverktyg" i varningarna syftar på ditt starkströmsdrivna (sladdanslutna) elverktyg eller batteridrivna (sladdlösa) elverktyg.

1) ARBETSPLATSSÄKERHET

a) Håll arbetsområdet rent och ordentligt upplyst. Stökiga eller mörka områden kan leda till olyckor.

b) Använd inte elverktyg i explosiva miljöer som t.ex. i närvaron av brandfarliga vätskor, gaser eller damm. Elverktyg skapar gnistor vilka kan antända dammet eller ångorna.

c) Håll barn och åskådare borta medan elverktyget arbetar. Störningarna kan göra att du tappar kontrollen.

2) ELEKTRISK SÄKERHET

a) Elverktygets kontakter måste matcha uttaget. Modifiera aldrig kontakten på något sätt. Använd inte någon adapterkontakt med motordrivna verktyg som är jordade. Stickkontakter som inte modifierats och passar i eluttaget minskar risken för elektriska stötar.

b) Undvik kroppskontakt med jordanslutna eller jordade ytor såsom rör, värmeelement, spisar och kylskåp. Det finns en ökad risk för elektrisk stöt om din kropp är jordansluten eller jordad.

c) Utsätt inte elverktyg för regn eller våta förhållanden. Vatten som kommer in i ett elektriskt verktyg ökar risken för elektriska stötar.

d) Utsätt inte elverktyg för regn eller våta förhållanden. Använd aldrig kabeln för att bära, släpa eller dra ut kontakten för elverktyget. Håll kabeln borta från värme, olja, skarpa kanter och rörliga delar. Skadade eller tilltrasslade sladdar ökar risken för elektrisk stöt.

e) Vid användning av motordrivna verktyg utomhus, använd en förlängningskabel som är avsedd för utomhusbruk. Användning av en sladd som är lämplig för utomhusbruk minskar risken för elektriska stötar.

f) Om du måste använda ett elverktyg i en fuktig miljö, använd en jordfelsbrytare. En jordfelsbrytare minskar risken för elektriska stötar.

3) PERSONLIG SÄKERHET

a) Var uppmärksam och observant samt använd sunt förnuft när du använder ett elverktyg. Använd

inte ett motordrivet verktyg om du är trött eller under påverkan av droger, alkohol eller medicin. Ett ögonblick av ouppmärksamhet under arbete med elverktyg kan resultera i allvarliga personskador.

b) Använd personlig skyddsutrustning. Använd alltid skyddsglasögon. Skyddsutrustning såsom andningsmask, halksäkra säkerhetsskor, skyddshjälm eller hörselskydd som används för lämpliga förhållanden minskar personskador.

c) Förebygg oavsiktlig start. Se till att strömbrytaren är i frånläge innan du ansluter till strömkällan och/ eller batteripaketet, plockar upp eller bär verktyget. Att bära elverktyget med fingret på strömbrytaren eller verktyg som är påslagna inbjuder till olyckor.

d) Ta bort inställningsnycklar eller skiftnycklar innan elverktyget slås på. En skiftnyckel eller en nyckel som sitter kvar på en roterande del av elverktyget kan resultera i personskada.

e) Sträck dig inte för långt. Ha ordentligt fotfäste och balans hela tiden. Detta möjliggör bättre kontroll av elverktyget i oväntade situationer.

f) Klä dig på lämpligt sätt. Bär inte löst sittande kläder eller smycken. Håll hår och klädsel på avstånd från de rörliga delarna. Löst sittande kläder, smycken och långt hår kan fastna i rörliga delar.

g) Om enheter har anslutning för dammuppsamlare och anslutningsmöjligheter, se till att de är anslutna och används på korrekt sätt. Användning av dammuppsamlare kan minska dammrelaterade faror.

h) Var alltid uppmärksam vid användning av verktyget, även efter många användningstillfällen, och ignorera inte verktygets säkerhetsprinciper. En vårdslös handling kan orsaka allvarliga personskador inom bråkdelen av en sekund.

4) ANVÄNDNING OCH SKÖTSEL AV ELVERKTYG

a) Tvinga inte elverktyget. Använd ett korrekt elverktyg för ditt arbete. Ett korrekt elverktyg utför jobbet bättre och säkrare om det används för rätt arbete.

b) Använd inte elverktyget om strömbrytaren inte kan slås på eller stängas av. Ett elverktyg som inte kan kontrolleras med strömbrytaren är farligt och måste repareras.

c) Koppla ur stickkontakten från strömkällan och/eller ta bort batteripaketet, om det är löstagbart, från elverktyget innan du utför justeringar, byter tillbehör eller förvarar elverktyget. Dessa förebyggande säkerhetsåtgärder minskar risken för att elverktyget startas oavsiktligt.

d) Förvara elverktyg som går på tomgång utom räckhåll för barn och låt inte personer som är ovana med elverktyget eller dessa instruktioner använda elverktyget. Elverktyg är farliga i händerna på outbildade användare.

e) Underhåll av elverktyg och tillbehör. Kontrollera felinställningar eller om rörliga delar har fastnat, bristning hos delar och andra eventuella förhållanden som kan komma att påverka elverktygets funktion. Om skadad, lämna in elverktyget för reparation innan det används. Många olyckor beror på dåligt underhållna elverktyg.

f) Håll kapverktyg vassa och rena. Ordentligt underhållna kapverktyg med vassa sågkanter är mindre sannolika att fastna och är lättare att kontrollera.

g) Använd elverktyget, tillbehör, verktygsbits osv. i enlighet med dessa instruktioner och ta hänsyn till arbetsförhållanden och det arbete som ska utföras. Om elverktyget används för andra arbeten än det är avsett för kan det resultera i farliga situationer.

h) Håll handtagen och greppytorna torra, rena och fria från olja och fett. Hala handtag och greppytor förhindrar säker hantering och kontroll av verktyget vid oväntade situationer.

5) ANVÄNDNING OCH SKÖTSEL AV BATTERIDRIVET VERKTYG

a) Ladda endast med den laddare som rekommenderas av tillverkaren. En laddare som är lämplig för en typ av batteripaket kan skapa en risk för brand när den används med ett annat batteripaket.

b) Använd endast elverktyg med deras särskilt avsedda batteripaket. Användning av andra batteripaket kan medföra risk för personskador och eld.

c) När batteripaketet inte används, håll det borta från metallobjekt som t.ex. pappersgem, mynt, nycklar, spikar, skruvar och andra små metallobjekt som kan bilda en anslutning från en batterikontakt till den andra. Kortslutning av batteriets terminaler kan orsaka brännskador eller en brand.

d) Under olämpliga förhållanden kan vätska spruta ut från batteriet. Undvik kontakt. Vid oavsiktlig kontakt, spola med vatten. Om vätskan kommer i kontakt med ögonen, sök också läkarhjälp. Vätska som sprutar ur batteriet kan orsaka sveda och brännskador.

e) Använd inte ett batteripaket eller verktyg som skadats eller modifierats. Skadade eller modifierade batterier kan leda till oförutsägbart uppträdande som leder till brand, explosion eller risk för personskador.

f) Utsätt inte batteripaketet eller verktyget för eld eller extrema temperaturer. Exponering av eld eller temperaturer över 130 °C kan orsaka explosion.

g) Följ alla laddningsinstruktioner och ladda inte batteripaketet eller verktyget utanför det temperaturområde som anges i instruktionerna. Felaktig laddning eller vid temperaturer utanför angivet temperaturområde kan skada batteriet och ökar risken för brand.

6) SERVICE

a) Lämna ditt elverktyg för service hos en kvalificerad servicetekniker som endast använder identiska utbytesdelar. Det garanterar att säkerheten hos elverktygets bibehålls.

b) Utför aldrig service på skadade batteripaket. Service av batteripaket bör endast utföras av tillverkaren eller auktoriserade serviceverkstäder.

SÄKERHETSANVISNINGAR FÖR SLADDLÖS SLAGSKRUVDRAGARE

- **Håll verktyget i de isolerade greppytorna när ett arbete utförs där fästelementet kan komma i kontakt med dolda kablar** (fästelement som kommer i kontakt med en strömförande ledning kan orsaka att även verktygets exponerade metalldelar blir strömförande, vilket utgör risk för att användaren utsätts för elektriska stötar)

ALLMÄNT

- Viss typ av damm, exempelvis färg som innehåller

bly, vissa träsorter, mineraler och metaller kan vara hälsovådliga om de inhaleras (hudkontakt eller inhalering kan ge allergisk reaktion och/eller luftvägsproblem/sjukdom hos personer i närheten); **använd andningsskydd och arbeta med en dammuppsamlare om sådan anslutning finns**

- Vissa typer av damm är klassificerade så som cancerframkallande (t.ex. ek- och björkdamm) särskilt i kombination med tillsatser för träbehandling; **använd andningsskydd och arbeta med en dammuppsamlare om sådan anslutning finns**
- Följ de dammrelaterade nationella kraven för de material du vill arbeta med
- Asbesthaltigt material får inte bearbetas (asbest anses vara cancerframkallande)
- Kontrollera att omkopplare [A2] är i mittenpositionen (låst läge) innan inställningar utförs eller tillbehörsdelar byts eller maskinen transporteras eller förvaras

TILLBEHÖR

- SKIL kan endast garantera att maskinen fungerar felfritt om originaltillbehör används.
- Använd endast tillbehör vilkas tillåtna varvtal åtminstone motsvarar maskinens högsta tomgångsvarvtal

FÖRE ANVÄNDNING

- Undvik skador genom att ta bort skruvar, spikar eller andra föremål ur arbetsstycket; ta dem bort innan du startar ett arbete
- **Sätt fast arbetsstycket** (ett arbetsstycke fastsatt med skruvtvingar eller i ett skruvstäd är mera stabilt än om det hålls fast för hand)
- **Använd lämpliga detektorer för lokalisering av dolda försörjningsledningar eller konsultera lokalt distributionsföretag** (kontakt med elledningar kan förorsaka brand och elstöt; en skadad gasledning kan leda till explosion; borrning i vattenledning kan förorsaka sakskador eller elstöt)

BATTERIER

- **Det medföljande batteriet, om något, är delvis laddat** (i syfte att garantera batteriets fulla kapacitet ska det laddas fullt i batteriladdaren innan verktyget används för första gången)
- **Använd endast följande batterier och laddare med det här verktyget**
  - SKIL-batteri: BR1*31****
  - SKIL-laddare: CR1*31****
- Använd aldrig batteriet när det är skadat; det skall omedelbart bytas ut
- Demontera inte batteriet
- Utsätt inte verktyget/batteriet för regn
- Tillåten omgivningstemperatur (verktyg/laddare/batteri):
- vid laddning 4...40 °C
  - under drift -20…+50 °C
  - vid förvaring –20...+50 °C

FÖRKLARING AV SYMBOLER PÅ VERKTYG/BATTERI

③ Läs bruksanvisningen före användning
④ Batterierna kan explodera om de kastas i elden, så bränn inte batteriet av något skäl
⑤ Förvara verktyget/laddaren/batteriet på platser där temperaturen inte överstiger 50 °C
⑥ Kasta inte elektriska verktyg och batterier i hushållssoporna

ANVÄNDNING

- Laddar batteri

  ! läs säkerhetsvarningarna och anvisningarna som medföljde laddaren
- Borttagning/installation av batteriet ②
- Batterinivåindikator ⑦
  - tryck på knappen för indikatorn för batterinivån H för att visa aktuell batterinivå ⑦a

  ! när den lägsta nivån hos batteriindikatorn börjar blinka efter att knappen H⑦b, är batteriet tomt

  ! när två nivåer av batteriindikatorn börjar blinka efter att knappen H ⑦c tryckts in är inte batteriet inom tillåtet drifttemperaturområde
- Batteriskydd
  Verktyget stängs plötsligt av eller förhindras från att slås på, när
  - **belastningen är för hög** --> ta bort belastning och starta om
  - **batteriets temperatur inte är inom det tillåtna driftstemperaturområdet -20 till +50** °C -->2 nivåer på batterinivåindikatorn börjar blinka när du trycker på knappen H⑦c; vänta tills batteriet har återvänt inom det tillåtna driftstemperaturområdet
  - **batteriet är nästan tomt (för att skydda mot djup urladdning)** --> en låg batterinivå eller blinkande låg batterinivå ⑦b visas av batterinivåindikatorn när knappen H trycks in; ladda batteriet

  ! fortsätt inte trycka på strömbrytaren efter att verktyget stängts av automatiskt; batteriet kan skadas
- Ansluta bältesklämman ⑧
  - fäst bältesklämman M till medbringaren med medföljande skruv
- Ändra rotationsriktningen ⑨
  - om inte vänster/höger är inställt i rätt läge, kan inte strömbrytaren E ② aktiveras

  ! ! ändra rotationsriktningen när maskinen är helt stilla
- Kombinerad strömbrytare ⑩ och hastighetskontroll ⑪
  - reglera hastigheten steglöst från noll till maximum genom att trycka mer eller mindre på på/av-knappen E②
- Halogenlampa ⑫
  - Vid aktivering av på/av-knapp E tänds HALO-lampan C och lägesindikatorn/-indikatorerna J tänds för att indikera aktuell lägesinställning. Tryck på HASTIGHETS-knappen G eller LÄGES-knappen F för att välja önskad lägesinställning.
  - HALO-lampan stängs av ca 10s efter att strömbrytaren har släppts.
  - lägesindikator(er) stängs av ca 60s efter att strömbrytaren har släppts.

  ! När HALO-lampan börjar blinka snabbt, är batteriskyddet aktiverat (se nedan).

  ! När verktyget slås på nästa gång kommer arbetsläget att återgå till föregående inställning.
- Lägesval ⑬

  ! Självborrningsläge och autostoppläge fungerar INTE i omvänd rotationslägen

  ! kan bara ändras när gröna LED är aktiverade och när verktyget är helt stillastående
  - för att välja SPEED-läge
    , tryck SPEED-knapp G för att välja önskat varvtalsläge: **lågvarvtalsläge (indikatorn ”1” lyser grönt)⑬e**n åtdragning med mindre vridmoment och lågt varvtal för

små skruvar
, medelvarvtalsläge (indikatorerna "1&2" lyser grönt) ⑬**b** dra åt med medelvarvtal och varvtal för skruvarna i medeltungt läge **högvarvtalsläge (indikatorerna "1&2&3" lyser grönt)**⑬**c** åtdragning med hög kraft och hastighet för stora skruvar och bultar
- för att välja MODE-läge
, tryck MODE-knappen F för att välja önskat MODE-läge: **Självborrningsläge (indikatorn "Självborrning" lyser grönt)** ㉒r **d**r du kör självborrande skruvar i en tjock metallplatta. hjälper till att förhindra att skruvarna går sönder, tar bort skruvhuvudena och drar åt för hårt, åstadkommer också snabb drift och god finish på samma gång. driver en skruv med specifik varvtalsrotation och sänker varvtalet när verktyget börjar slå.
Auto-stop-läge (indikatorn "Auto-stop" glödgrön) ⑬**e** driva självborrande skruvar i en tunn metallplåt. tillåter användaren att arbeta snabbt med precision utan att skada arbetsstycket. hjälper till att förhindra överdragning av skruven och utan att skada (strippar) på arbetsstycket. driver en skruv i en högre hastighet och stannar sedan automatiskt när verktyget aktiverar slagmekanism.

! tidpunkten för att stoppa körningen varierar beroende på vilken typ av skruv och material som ska drivas. Utför en provkörning innan du använder det här läget.

- Installera och ta bort bits ⑭
  - att installera en bits, sätt in bitsen direkt så långt det går i hylsa ⑳tt
  - för att ta bort en bits, dra låshylsan D framåt ㉝

  ! använd bara bitsar med fjäderkula, andra bitsar kan användas med en universalbitshållare med fjäderkula

  ! ! använd aldrig bits med trasigt skaft
- Håller och styr verktyget ⑮

  ! under arbetet, håll alltid verktyget i det grå greppet
  - håll ventilationsöppningarna B② fria
  - lägg inte för mycket tryck på verktyget; låt verktyget göra arbetet åt dig

ANVÄNDNINGSRÅD

- Använd rätt bits
- Vid idragning av en skruv nära kortänden eller på sidan av trämaterialet skall förborrning ske för att undvika sprickbildning
- För bästa användning av maskinen är det nödvändigt med ett jämnt tryck på skruven, speciellt vid urdragning
- Vid skruvning i hårt trä bör man först förborra ett hål
- För mer information se www.skil.com

UNDERHÅLL/SERVICE

- Håll alltid verktyget rent (i synnerhet ventilationsöppningarna B②)

  ! Ta bort batteriet från verktyget före rengöring
- Om verktyget skulle gå sönder trots den noggrannhet som vidtagits vid tillverkning och testning, bör reparation utföras av ett kundservicecenter för SKIL elverktyg
  - skicka verktyget **odemonterat** tillsammans med inköpsbevis till försäljaren eller till närmaste SKIL serviceverkstad (adresser samt sprängskisser av verktyget finns på www.skil.com)
- Var medveten om att skada till följd av överbelastning eller felaktig hantering inte täcks av garantin (för SKIL garantivillkor se www.skil.com eller fråga din återförsäljare)

MILJÖ

Endast för EU-länder

- Elektriska verktyg, tillbehör och förpackning får inte kastas i hushållssoporna
  - enligt europeiska direktivet 2012/19/EG avseende avfall från elektrisk och elektronisk utrustning och dess tillämpning enligt nationell lagstiftning ska uttjänta elektriska verktyg sorteras separat och lämnas till miljövänlig återvinning
  - symbolen ⑥ kommer att påminna om detta när det är dags att för avyttring

  ! före avyttring av batterierna, tejpa kontaktytorna med kraftig tejp för att undvika kortslutning

BULLER/VIBRATION

- Det här verktygets ljudtrycksnivå som uppmätts i enlighet med EN62841 och ljudtrycksnivån för detta verktyg är 94 dB(A) och luftrycksnivån 102 dB(A) (osäkerhet K = 3 dB), och vibrationen <13.93 m/s^2 (triaxvektorsumma; osäkerhet K = 1,5 m/s^2)
- Vibrationsemissionsvärdet har uppmätts i enlighet med ett standardiserat test angivet i EN62841; detta värde kan användas för att jämföra ett verktyg med ett annat och som en ungefärlig uppskattning av hur stor vibration användaren utsätts för när verktyget används enligt det avsedda syftet
  - om verktyget används på ett annat än det avsedda syftet eller med fel eller dåligt underhållna tillbehör kan detta drastiskt **öka** vibrationsnivån
  - när verktyget stängs av eller är på men inte används, kan detta avsevärt **minska** vibrationsnivån

  ! skydda dig mot effekterna av vibrationer genom att underhålla verktyget och dess tillbehör, hålla händerna varma och organisera ditt arbetsmönster

DK

Batteridrevet slagskruetrækker uden børster 3226

INTRODUKTION

- Dette værktøj er beregnet til at skrue skruer og bolte ind og ud
- Kontakt venligst din forhandler, hvis dele mangler eller er beskadiget
- **Læs denne brugsvejledning omhyggeligt, inden produktet tages i brug, og gem den senere brug** ③
- **Vær særlig opmærksom på sikkerhedsinstruktionerne og advarslerne; gøres dette ikke, kan det medføre alvorlige skader**

TEKNISKE DATA ①

Max. drejningsmoment til hårdt skruearbejde iht. ISO 5393: 280 N.m

VÆRKTØJETS DELE ②

A Retningsknap (frem/midt-lås/tilbage)
B Ventilationshuller
C HALO-lys
D Låsemuffe (enhåndspatron)
E Afbryder til tænd/sluk og regulering af omdrejningstal
F Funktionsknap
G Hastighedsknap
H Knap til batteriniveau-indikator
J Funktionsindikator
K Opbevaringsområde til bits
L Område til fastspænding af stroppen
M Bælteklemme

SIKKERHED

GENERALLE SIKKERHEDSADVARSLER OM ELEKTRISKE APPARATER

⚠ **ADVARSEL Læs alle sikkerhedsadvarsler, instruktioner, billeder og specifikationer, der følger med dette elværktøj.** Hvis anvisningerne nedenfor ikke følges, kan det føre til elektrisk stød, brand og/eller alvorlig personskade.

Gem alle advarsler og instruktioner til fremtidig reference.

Udtrykket "elværktøj" i advarslerne henviser til eldrevet (ledningsforbundet) og batteridrevet (ledningsfrit) elværktøj.

1) SIKKERHED PÅ ARBEJDSPLADSEN

a) Sørg for at arbejdsområdet er rent og godt belyst. Et rodet eller mørkt område kan føre til ulykker.

b) Brug ikke elværktøj i eksplosive atmosfærer, såsom ved tilstedeværelse af brændbare væsker, gasser eller støv. Elværktøj kan slå gnister og antænde støv og dampe.

c) Hold børn og tilskuere på afstand, når et elværktøj er i brug. Distraktioner kan medføre, at du mister kontrollen.

2) SIKKERHED OMKRING ELEKTRICITET

a) Stikket på elværktøjet skal passe i stikkontakten. Stikket må på ingen måde ændres. Brug ikke adapterstik sammen med jordede (jordforbundne) elværktøj. Uændrede stik, der passer til stikkontakterne, nedsætter risikoen for elektrisk stød.

b) Undgå kropskontakt med jordforbundne overflader, såsom rør, radiatorer, komfurer og køleskabe. Der er øget risiko for elektrisk stød, hvis din krop er jordforbundet.

c) Elværktøj må ikke udsættes for regn eller våde forhold. Vand kommer ind et elværktøj øger risikoen for elektrisk stød.

d) Ledningen må ikke mishandles. Brug aldrig ledningen til at bære eller trække elværktøjet eller til at trække stikket ud af stikkontakten. Hold ledningen væk fra varme, olie, skarpe kanter og bevægelige dele. Beskadigede eller sammenfiltrede ledninger, øger risikoen for elektrisk stød.

e) Når et elværktøj bruges udendørs, skal der bruges en forlængerledning, der er egnet til udendørs brug. Brug af en egnet ledning til udendørs brug, reducerer risikoen for elektrisk stød.

f) Hvis det ikke kan undgås at benytte apparatet i fugtige omgivelser, så brug et stik med fejlstrømsrelæ. Anvendelse af et fejlstrømsrelæ mindsker risikoen for elektrisk stød.

3) PERSONLIG SIKKERHED

a) Vær forsigtig, hold øje med hvad du laver, og brug din sunde fornuft, når du bruger et elværktøj. Brug ikke apparatet, hvis du er træt eller er påvirket af narkotika, alkohol eller medicin. Et øjebliks uopmærksomhed, kan føre til alvorlige personskader.

b) Brug personligt beskyttelsesudstyr. Brug altid beskyttelsesbriller. Værnemidler såsom støvmaske, skridsikre sikkerhedssko, hjelm eller høreværn, der anvendes til passende betingelser nedsætter risikoen for personskader.

c) Undgå utilsigtet start. Sørg for, at tænd/sluk-knappen er slukket, inden apparatet sluttes til strømkilden eller batteripakken, samt inden det løftes op eller bæres rundt. Hvis elværktøjer bæres med fingeren på kontakten, eller oplades med tænd/sluk-knappen tændt, øger det risikoen for ulykker.

d) Fjern indstillingsværktøj eller skruenøgler, før elværktøjet startes. En skruenøgle eller en nøgle sidder i en roterende del af elektrisk værktøj, kan resultere i personskade.

e) Undgå at række for langt frem. Sørg altid for at stå ordentligt fast og i god balance. Dette giver bedre kontrol af det elektriske værktøj når uventede situationer.

f) Brug passende tøj. Undgå, at bære løstsiddende tøj eller smykker. Hold hår og tøj fra bevægelige dele. Løse tøj, smykker eller langt hår kan blive fanget i bevægelige dele.

g) Hvis der monteres tilbehør til opsamling af støv eller andet, skal det sikres at disse monteres og bruges rigtigt. Brug af støvindsamlingsenheder, kan reducere støv-relaterede risici.

h) Selvom du ofte bruger og har et godt kendskab til værktøjer, må du ikke være overmodig eller glemme sikkerhedsprincipperne. En uagtsom handling kan forårsage alvorlig skade i en brøkdel af et sekund.

4) BRUG OG PLEJE AF ELVÆRKTØJET

a) Elværktøjet må ikke tvinges under brug. Brug det korrekte elværktøj til formålet. Det rigtige elværktøj gør arbejdet bedre og mere sikkert, da det er beregnet til formålet.

b) Brug ikke elværktøjet, hvis tænd/sluk-knappen ikke kan tænde og slukke. Alt elværktøj, hvor tænd/sluk-kontakten ikke dur, er farligt og skal repareres.

c) Træk stikket til apparatets strømforsyning ud af stikkontakten og/eller fjern batteripakken hvis dette er muligt, inden du foretager justeringer, skifter tilbehør eller lægger elværktøjet til opbevaring. Sådanne forebyggende sikkerhedsforanstaltninger mindsker risikoen for at starte elværktøjet utilsigtet.

d) Opbevar elværktøj, der ikke bruges, utilgængeligt for børn, og tillad ikke personer, der ikke kender elværktøjet eller disse anvisninger, at bruge elværktøjet. Elværktøj er farligt i hænderne på brugere, der ikke ved, hvordan det skal bruges.

e) **Vedligehold elværktøj og tilbehør. Kontroller, at de bevægelige dele ikke er fejljusterede eller binder eller er i en tilstand, der kan påvirke elværktøjets drift. Få beskadigede elværktøjet repareret før brug.** Mange ulykker er forårsaget af dårligt vedligeholdt elværktøj.

f) **Hold skæreværktøj skarpe og rene.** Skæreværktøjer med skarpe kanter, der vedligeholdes ordentligt, er mindre tilbøjelige til at binde og er lettere at styre.

g) **Elværktøjet, tilbehør og bits osv. skal bruges i overensstemmelse med disse instruktioner, hvor arbejdsforholdene og arbejdet, der skal udføres, skal tages i betragtning.** Anvendelse af elværktøj til andre formål end dem, de er beregnet til, kan medføre en farlig situation.

h) **Hold håndtag og gribeflader tørre, rene og fri for olie og fedt.** Glatte håndtag og glatte overflader, der holdes i, gør værktøjet farligt at bruge i uventede situationer.

5) BATTERIVÆRKTØJETS BRUG OG PLEJE

a) **Produktet må kun oplades med opladeren, der er godkendt af fabrikanten.** Hvis en oplader, der er egnet til én slags batteri, bruges med en anden slags batteri, kan det føre til brand.

b) **Anvend kun elektrisk værktøj med særligt udpegede batteripakker.** Brug af andre batterier kan skabe risiko for personskade og brand.

c) **Når batteriet ikke er i brug, skal den holdes væk fra andre metalgenstande som papirclips, mønter, nøgler, søm, skruer eller andre små metalgenstande, der kan skabe forbindelse fra en pol til en anden.** Shorting batteripolerne sammen kan forårsage forbrændinger eller brand.

d) **Ved forkert anvendelse kan der slippe væske ud af batteriet: Undgå kontakt. Hvis det alligevel skulle ske, skal området skylles med vand. Hvis væsken kommer i øjnene, skal man søge læge.** Væske fra batteriet kan forårsage irritation eller forbrændinger.

e) **Brug ikke en batteripakke eller et værktøj, der er beskadiget eller modificeret.** Beskadigede eller modificerede batterier kan opføre sig uforudsigeligt og forårsage brand, eksplosion eller risiko for personskade.

f) **Udsæt ikke et batteri eller et værktøj for ild eller for høj temperatur.** Udsættelse for ild eller temperaturer over 130 °C kan føre til eksplosion.

g) **Følg alle vejledningerne til opladningen. Batteripakker eller værktøjet må ikke oplades uden for temperaturområdet, der står i vejledningerne.** Forkert opladning eller temperaturer uden for det angivne område kan beskadige batteriet og øge risikoen for brand.

6) SERVICE

a) **Dit elværktøj skal repareres af en kvalificeret person, og der må kun bruges identiske reservedele.** På denne måde sikrer man, at elværktøjet forbliver sikkert at bruge.

b) **Udfør aldrig selv service på beskadigede batterier.** Service på batterier må kun udføres af producenten eller godkendte servicecentre.

SIKKERHEDSANVISNINGER TIL DEN BATTERIDREVEN SLAGSKRUETRÆKKER

- **Hold elværktøjet i de isolerede gribeflader, når der udføres arbejde, hvor skruen kan komme i kontakt med skjulte ledninger** (kontakt med en spændingsførende dele kan også sætte elværktøjets metaldele under spænding, hvilket kan give brugeren elektrisk stød)

GENERELT

- Støv fra materiale som f.eks. maling, der indeholder bly, nogle træsorter, mineraler og metal kan være skadeligt (kontakt med eller indånding af støvet kan forårsage allergiske reaktioner og/eller sygdomme i luftvejene hos den, der anvender værktøjet, eller hos omkringstående); **bær en støvmaske og arbejd med en støvudsugningsanordning, hvor en sådan kan sluttes til**
- Bestemte former for støv er klassificeret som kræftfremkaldende (som f.eks. støv fra eg og bøg) især i forbindelse med tilsætningsstoffer til træbehandling. **Brug en støvmaske og arbejd med en støvudsugningsanordning, hvor en sådan kan sluttes til**
- Følg lovgivningen vedrørende støv fra materialerne, du arbejder med
- Bearbejd ikke asbestholdigt materiale (asbest er kræftfremkaldende)
- Sørg for, at retningsknap A2 er i midten (låst) inden værktøjet indstilles eller der skiftes tilbehørsdele eller værktøjet bæres eller lægges fra

TILBEHØR

- SKIL kan kun sikre en korrekt funktion af værktøjet, hvis der benyttes originalt tilbehør
- Der må kun benyttes tilbehør, hvis godkendte omdrejningstal er mindst så højt som værktøjets max. omdrejningstal i ubelastet tilstand

FØR BRUG

- Undgå skader fra skruer, søm eller andre materialer i emnet. Fjern disse før du arbejder med emnet
- **Fastgør emnet** (det er sikrere at holde emner i en fastgørelsesanordning eller skruestik end med hånden)
- **Anvend egnede søgeinstrumenter til at finde frem til skjulte forsyningsledninger eller kontakt det lokale forsyningsselskab** (kontakt med elektriske ledninger kan føre til brand og elektrisk stød; beskadigelse af en gasledning kan føre til eksplosion; brud på et vandrør kan føre til materiel skade eller elektrisk stød)

BATTERIER

- **Det medfølgende batteri (hvis et følger med) er delvist opladet** (for at sikre fuld kapacitet af batteriet skal det oplades helt i batteriopladeren, inden du anvender dit elværktøj første gang).
- **Anvend kun de følgende batterier og batterioplader, der leveres med dette værktøj**
  - SKIL-batteri: BR1*31****
  - SKIL-oplader: CR1*31****
- Brug ikke batteriet, hvis det er beskadiget. Det bør erstattes straks
- Adskil ikke batteriet
- Udsæt ikke værktøjet/batteriet for regn
- Tilladt omgivelsestemperatur (værktøj/oplader/batteri):
- ved opladning 4...40°C
  - ved drift –20...+50°C
  - ved opbevaring –20...+50°C

FORKLARING TIL SYMBOLERNE PÅ VÆRKTØJET/ BATTERI

③ Læs vejledningerne før brug

④ Batterier kan eksplodere, hvis de brændes. Derfor må

batterier under ingen omstændigheder brændes
⑤ Opbevar værktøj/opladeren/batteriet i et lokale, hvor temperaturen ikke overstiger 50 °C
⑥ Elværktøj og batterier må ikke bortskaffes som almindeligt affald

BRUG

- Oplader batteri
  ! Læs sikkerhedsadvarslerne og anvisningerne, der følger med opladeren
- Montering/fjernelse af batteriet ②
- Batteristrømindikator ⑦
  - Tryk på batteriindikatorknappen H for at se den aktuelle batteristand ⑦a
  ! Hvis batteriindikatorens nederste niveau blinker, når du har trykket på knappen H⑦b, er batteriet tomt
  ! Hvis to niveauer blinker på batteriindikatoren, når du har trykket på knappen H⑦c, er batteriet uden for det tilladte driftstemperaturområde
- Batteribeskyttelse
  Værktøjet slukker eller det kan ikke tændes, når
  - **Belastning er for høj** --> fjern belastningen og start værktøjet igen
  - **Batteritemperaturen er ikke inden for det tilladte driftstemperaturområde på -20 til +50** °C --> to niveauer blinker på batteriindikatoren, når du har trykket på knappen H⑦c. Vent, indtil batteriet er tilbage inden for det tilladte driftstemperaturområde
  - **Batteriet er næsten tomt (for at beskytte mod dyb afladning)** --> et lavt batteriniveau eller blinkende lavt batteriniveau ⑦b vises på batteriindikatoren, når du trykker på knappen H. Sørg for at oplade batteriet
  ! Tryk ikke på tænd/sluk-knappen, hvis værktøjet slukker automatisk, da det kan beskadige batteriet
- Fastgørelse af bælteklemmen ⑧
  - Sæt bælteklemmen M fast på skruetrækkeren med den medfølgende skrue
- Ændring af drejeretningen ⑨
  - Afbryderen E② kan ikke aktiveres, hvis venstre/højre-positionen ikke er indstillet nøjagtigt
  ! drejeretningen kan kun skiftes, når værktøjet er standset helt
- Kombineret tænd/sluk-knap ⑩ og hastighedsknap ⑪
  - Kontroller hastigheden trinløst fra nul til maksimum ved at trykke mere eller mindre på tænd/sluk-knappen E②
- HALO-lys ⑫
  - Når tænd/sluk-knappen E aktiveres, tændes HALO-lys C, og funktionsindikatorerne J lyser for at angive den aktuelle indstilling. Tryk på hastighedsknappen G eller funktionsknappen F for at vælge den ønskede indstilling.
  - HALO-lyset slukker ca. 10 sekunder efter, at tænd/sluk-knappen slippes.
  - Funktionsindikatorerne slukker ca. 60 sekunder efter, at tænd/sluk-knappen slippes.
  ! Når HALO-lyset begynder at blinke hurtigt, er batteribeskyttelsen aktiveret (se ovenfor).
  ! Når værktøjet tændes næste gang, går indstillingen af driftsfunktion tilbage til den forrige indstilling.
- Funktionsvalg ⑬
  ! Selvborende tilstand og Auto-stop-tilstand fungerer IKKE i omvendt rotation
  ! Funktionerne kan kun ændres, når grønne indikatorer lyser, og når værktøjet er helt stille
  - Sådan vælges HASTIGHEDSTILSTAND
    tryk på hastighedsknappen G for at vælge den ønskede hastighedstilstand:**lav hastighedstilstand (indikator "1" lyser grønt) ⑬a**
    stramning med mindre moment og lav hastighed for små skruer
    medium hastighedstilstand (indikatorer "1&2" lyser grønt) ⑬b
    stramning med medium moment og hastighed for skruer beregnet til medium belastning **høj hastighedstilstand (indikatorer "1&2&3" lyser grønt) ⑬c**
    stramning med høj kraft og hastighed for store skruer og bolte
  - Sådan vælges FUNKTIONSTILSTAND
    Tryk på funktionsknappen F for at vælge den ønskede funktionstilstand:
    Selvborende funktion (indikator "Self-drilling" lyser grønt) ⑬d
    kører selvborende skruer ind i en tyk metalplade. Hjælper med at forhindre, at skruerne knækker, skruehovedet bliver slidt og skruerne overstrammes og giver også hurtig drift og god finish.
    Kører en skrue ind med en specifik hastighedsrotation og sænker hastigheden, når værktøjet mærker modstand.
    Auto-stop-funktion (indikator "Auto-stop" lyser grønt) ⑬e
    Kører selvborende skruer ind i et tyndt metalark. Giver brugeren mulighed for at arbejde hurtigt med præcision uden at beskadige emnet. Hjælper med at forhindre overstramning af skruen og skader på skruehovedet.
    Kører en skrue ind med en hurtigere hastighed og stopper derefter automatisk, når værktøjet aktiverer påvirkningsmekanismen.
  ! Timingen for at stoppe kørsel varierer afhængigt af typen af skrue og det materiale, der skal skrues i. Udfør en testkørsel, før du bruger denne funktion.
- Montering og afmontering af bits ⑭
  - For at montere en bit, skal du indsætte bitten direkte ind patronen, indtil den ikke kan skubbes længere ind ⑭a
  - For at fjerne en bit, skal du trække låsemuffen D fremad ⑭b
  ! brug kun bits med kuglelås. Andre bits kan bruges med en universal bitholder med kuglelås
  ! Brug ikke bits med et beskadiget skaft
- Sådan holdes og styres værktøjet ⑮
  ! under arbejde, hold altid om værktøjet på de grå markerede grebsområde(r)
  - hold ventilationshullerne B② utildækkede
  - pres ikke for hårdt med værktøjet; lad værktøjet gøre arbejdet for dig

GODE RÅD

- Brug rigtige bits
- Ved iskruning af en skrue nær endeflader eller i endetræ bør der forbores for at undgå splinter i træet

- For at få optimal glæde at værktøjet er det nødvendig at holde et jævnt tryk på skruen, især ved udskruning
- Ved iskruning i hårdt træ anbefales det at forbore
- Se yderligere oplysninger på www.skil.com

VEDLIGEHOLDELSE/SERVICE

- Hold altid værktøjet rent (særligt ventilationshullerne B②)
  ! Tag batteriet ud af værktøjet inden rengøring
- Skulle elværktøjet trods omhyggelig fabrikation og kontrol skulle holde op med at fungere, skal reparationen udføres af et autoriseret serviceværksted for SKIL-elværktøj
  - send det **ikke adskilte** værktøj sammen med et købsbevis til forhandleren eller nærmeste SKIL-serviceværksted (adresser og reservedelstegning af værktøjet findes på www.skil.com)
- Husk, at beskadigelse som følge af overbelastning eller forkert håndtering af værktøjet ikke er omfattet af garantien (SKIL‹s garantibetingelser kan findes på www.skil.com, eller spørg din forhandler)

MILJØ

Kun for EU-lande

- Elværktøj, tilbehør og emballage må ikke bortskaffes som almindeligt affald
  - i henhold til det europæiske direktiv 2012/19/EF om bortskaffelse af elektriske og elektroniske produkter og gældende national lovgivning, skal brugt elværktøj indsamles separat og bortskaffes på en måde, der skåner miljøet mest muligt
  - symbolet ⑥ påminder dig om dette, når produktet skal bortskaffes
  ! Beskyt batteri terminaler med bredt tape for at undgå kortslutning

STØJ/VIBRATION

- Målt i henhold til EN62841, dette værktøjs lydtrykniveau er 94 dB (A) og lydeffektniveauet 102 dB (A) (usikkert K = 3 dB) og vibrationen <13,93 m/s^2 (triaksvektorsum; usikkert K = 1,5 m/s^2)
- Vibrationsniveauet er målt i henhold til den standardiserede test som anført i EN62841. Det kan benyttes til at sammenligne to stykker værktøj og som en foreløbig bedømmelse af udsættelsen for vibrationer, når værktøjet anvendes til de nævnte form
  - anvendes værktøjet til andre formål eller med andet eller dårligt vedligeholdt tilbehør, kan dette **øge** udsættelsesniveauet betydeligt
  - de tidsrum, hvor værktøjet er slukket, eller hvor det kører uden reelt at udføre noget arbejde, kan **reducere** udsættelsesniveauet betydeligt
  ! Beskyt dig selv imod virkningerne af vibrationer ved at vedligeholde værktøjet og dets tilbehør, ved at holde dine hænder varme og ved at organisere dine arbejdsmønstre

N

Børsteløs trådløs slagdriver 3226

INTRODUKSJON

- Dette verktøyet er beregnet for å kjøre inn og løsne skruer og bolter
- Når deler mangler eller er skadet, vennligst kontakt forhandleren din
- **Les denne bruksanvisningen nøye før bruk og lagre den for fremtidig referanse** ③
- **Vær spesielt oppmerksom på sikkerhetsinstruksjonene og advarslene. Unnlatelse av å følge disse kan føre til alvorlig skade**

TEKNISKE DATA ①

Maks. dreiemoment for hard skruing i henhold til ISO 5393: 280 N.m

VERKTØYELEMENTER ②

A Rotasjonsretningsvelger (forover/senterlås/revers)
B Ventilasjonsåpninger
C HALO-lys
D Låsehylse (enhåndshylse)
E Bryter for av/på og hastighetskontroll
F MODUS-knapp
G HASTIGHET-knapp
H Knapp for batterinivåindikator
J Modusindikator
K Bit lagringsplass
L Stoppfesteområde
M Belteklips

SIKKERHET

GENERELLE SIKKERHETSADVARSLER FOR ELEKTROVERKTØY

⚠ ADVARSEL Les alle sikkerhetsadvarsler, instruksjoner, illustrasjoner og spesifikasjoner som følger med dette elektroverktøyet. Hvis du ikke følger alle instruksjonene nedenfor, kan det føre til elektrisk støt, brann og/eller alvorlig skade.

Ta vare på alle advarsler og instruksjoner for senere referanse.

Begrepet «elektroverktøy» i advarslene refererer til ditt nettdrevne (med ledning) elektroverktøy eller batteridrevne (trådløse) elektroverktøy.

1) SIKKERHET PÅ ARBEIDSOMRÅDET
a) Hold arbeidsområdet rent og godt opplyst. Rotete eller mørke områder inviterer til ulykker.
b) Ikke bruk elektroverktøy i eksplosive atmosfærer, for eksempel i nærvær av brennbare væsker, gasser eller støv. Elektroverktøy lager gnister som kan antenne støv eller gasser.
c) Hold barn og tilskuere unna når du bruker et elektroverktøy. Distraksjoner kan føre til at du mister kontrollen.
2) ELEKTRISK SIKKERHET
a) Støpselet til elektroverktøyet må passe inn i stikkontakten. Aldri modifiser støpselet på noen måte. Ikke bruk adapterplugger med jordet elektroverktøy. Umodifiserte støpsler og matchende stikkontakter vil redusere risikoen for elektrisk støt.

b) **Unngå kroppskontakt med jordede eller jordede overflater, som rør, radiatorer, komfyrer og kjøleskap.** Det er en økt risiko for elektrisk støt hvis kroppen din er jordet eller jordet.

c) **Ikke utsett elektroverktøy for regn eller våte forhold.** {Vann som kommer inn i et elektroverktøy øker risikoen for elektrisk støt.

d) **Ikke misbruk ledningen. Bruk aldri ledningen til å bære, trekke eller koble fra elektroverktøyet. Hold ledningen unna varme, olje, skarpe kanter eller bevegelige deler.** Skadede eller sammenfiltrede ledninger økte risikoen for elektrisk støt.

e) **Når du bruker et elektroverktøy utendørs, bruk en skjøteledning som er egnet for utendørs bruk.** Bruk av en ledning som er egnet for utendørs bruk reduserer risikoen for elektrisk støt.

f) Hvis bruk av elektroverktøy i fuktig plassering er uunngåelig, bruk en jordfeilbryter (RCD) beskyttet forsyning. Bruk av en jordfeilbryter reduserer risikoen for elektrisk støt.

3) PERSONLIG SIKKERHET

a) **Vær årvåken, se hva du gjør, og følg sunn fornuft når du bruker et elektroverktøy. Ikke bruk et elektroverktøy når du er trøtt eller påvirket av narkotika, alkohol eller medisiner.** Et øyeblikks uoppmerksomhet ved bruk av elektroverktøy kan føre til alvorlig personskade.

b) **Bruk personlig verneutstyr. Bruk alltid øyevern.** Verneutstyr som støvmaske, sklisikre sko, hard hatt eller hørselvern som brukes under passende forhold, reduserer personskader.

c) **Forhindre utilsiktet start. Sørg for at bryteren er i av-posisjon før du kobler til strømkilden og/eller batteripakken, plukker opp eller bærer verktøyet.** Å bære elektroverktøy med fingeren på bryteren eller å sette strøm på elektroverktøy som har bryteren på, kan føre til ulykker.

d) **Fjern eventuelle justeringsnøkler eller skiftenøkler før du slår på elektroverktøyet.** En skiftenøkkel eller nøkkel som blir liggende igjen festet til en roterende del av elektroverktøyet kan føre til personskade.

e) **Ikke overanstreng deg. Hold godt fotfeste og balanse til enhver tid.** Dette gir bedre kontroll over elektroverktøyet i uventede situasjoner.

f) **Kle deg ordentlig. Ikke bruk løse klær eller smykker. Hold håret og klærne unna bevegelige deler.** Løse klær, smykker eller langt hår kan sette seg fast i bevegelige deler.

g) **Hvis det finnes utstyr for tilkobling av støvavsug og oppsamlingsanlegg, må du sørge for at disse er tilkoblet og brukes riktig.** Bruk av støvoppsamling kan redusere støvrelaterte farer.

h) **Ikke la kjennskap oppnådd ved hyppig bruk av verktøy tillate deg å bli selvtilfreds og ignorere verktøysikkerhetsprinsipper.** En uforsiktig handling kan forårsake alvorlig skade i løpet av en brøkdel av et sekund.

4) BRUK OG VEDLIKEHOLD AV ELEKTROVERKTØY

a) **Ikke legg press på elektroverktøyet. Bruk riktig elektroverktøy til ditt bruk.** Riktig elektroverktøy vil gjøre jobben bedre og tryggere med den hastigheten det er konstruert for.

b) **Ikke bruk elektroverktøyet hvis bryteren ikke slår det på og av.** Alle elektroverktøy som ikke kan styres med bryteren er farlige og må repareres.

c) **Koble støpselet fra strømkilden og/eller fjern batteripakken, hvis den er avtakbar, fra elektroverktøyet før du foretar justeringer, bytter tilbehør eller oppbevarer elektroverktøy.** Slike forebyggende trygge tiltak reduserer risikoen for å starte elektroverktøyet ved et uhell.

d) **Oppbevar inaktive elektroverktøy utilgjengelig for barn, og ikke la personer som ikke er kjent med elektroverktøyet eller disse instruksjonene bruke elektroverktøyet.** Elektroverktøy er farlig i hendene på utrente brukere.

e) **Vedlikehold elektroverktøy og tilbehør. Sjekk for feiljustering eller binding av bevegelige deler, brudd på deler og andre forhold som kan påvirke elektroverktøyets funksjon. Hvis det er skadet, må elektroverktøyet repareres før bruk.** Mange ulykker forårsakes av dårlig vedlikeholdte elektroverktøy.

f) **Hold skjæreverktøy skarpe og rene.** Riktig vedlikeholdte skjæreverktøy med skarpe skjærekanter har mindre sannsynlighet for å sette seg fast og er lettere å kontrollere.

g) **Bruk elektroverktøy, tilbehør og verktøybits etc., i samsvar med disse instruksjonene, og ta hensyn til arbeidsforholdene og arbeidet som skal utføres.** Bruk av elektroverktøyet til andre operasjoner enn det som er tiltenkt, kan føre til en farlig situasjon.

h) **Hold håndtak og gripeflater tørre, rene og fri for olje og fett.** Glatte håndtak og gripeflater tillater ikke sikker håndtering og kontroll av verktøyet i uventede situasjoner.

5) BRUK OG VEDLIKEHOLD AV BATTERIVERKTØY

a) **Lad kun opp med laderen som er spesifisert av produsenten.** En lader som er egnet for én type batteripakke kan forårsake brannfare når den brukes med en annen batteripakke.

b) **Bruk kun elektroverktøy med spesifikt utpekte batteripakker.** Bruk av andre batteripakker kan føre til skade og brannfare.

c) **Når batteripakken ikke er i bruk, må den holdes unna andre metallgjenstander, som binders, mynter, nøkler, spiker, skruer eller andre små metallgjenstander, som kan skape en forbindelse mellom terminalene.** Kortslutning av batteripolene kan forårsake brannskader eller brann.

d) **Under uønskede forhold kan væske sprute ut av batteriet; unngå kontakt. Hvis kontakt oppstår ved et uhell, skyll med vann. Får du væske i øynene, skal det i tillegg søkes medisinsk hjelp.** Væske som blir slynget ut av batteriet, kan forårsake irritasjon eller brannsår.

e) **Ikke bruk en batteripakke eller verktøy som er skadet eller modifisert.** Skadede eller modifiserte batterier kan oppføre seg uforutsigbart og føre til brann, eksplosjon eller risiko for skade.

f) **Ikke utsett en batteripakke eller et verktøy for ild eller høy temperatur.** Eksponering for brann eller temperatur over 130°C (265°F) kan forårsake eksplosjon.

g) **Følg alle ladeinstruksjoner og ikke lad batteripakken eller verktøyet utenfor temperaturområdet som er spesifisert i instruksjonene.** Feil lading eller ved temperaturer utenfor det angitte området kan skade batteriet og øke brannfaren.

6) SERVICE

a) Få elektroverktøyet ditt utført av en kvalifisert reparatør, og bruk kun identiske reservedeler. Dette vil sikre at sikkerheten til elektroverktøyet opprettholdes.

b) Aldri utfør service på skadede batteripakker. Service på batteripakker skal kun utføres av produsenten eller autoriserte serviceleverandører.

SIKKERHETSINSTRUKSJONER FOR TRÅDLØS SLAGDRIVER

- **Hold elektroverktøyet i de isolerte gripeflatene når du utfører en operasjon der festet kan komme i kontakt med skjulte ledninger** (feste som kommer i kontakt med en "strømførende" ledning kan gjøre eksponerte metalldeler på elektroverktøyet "strømførende" og kan gi operatøren et elektrisk støt)

GENERAL

- Støv fra materialer som maling som inneholder bly, enkelte tresorter, mineraler og metall kan være skadelig (kontakt med eller innånding av støvet kan forårsake allergiske reaksjoner og/eller luftveissykdommer hos operatøren eller tilskuere); **bruk støvmaske og arbeid med en støvavsugingsenhet når den kan kobles til**
- Visse typer støv er klassifisert som kreftfremkallende (som eik og bøkstøv), spesielt i forbindelse med tilsetningsstoffer for trebehandling; **bruk støvmaske og arbeid med en støvavsugingsenhet når den kan kobles til**
- Følg de støvrelaterte nasjonale kravene for materialene du ønsker å jobbe med
- Ikke bearbeid materialer som inneholder asbest (asbest anses som kreftfremkallende)
- Forsikre deg om at rotasjonsretningsvelgeren A2 er i midtstilling (låst) før du foretar justeringer eller skifter tilbehør, samt når du bærer eller oppbevarer verktøyet

TILBEHØR

- SKIL kan kun sikre feilfri funksjon av verktøyet når originalt tilbehør brukes
- Bruk kun tilbehør med en tillatt hastighet som samsvarer med den høyeste tomgangshastigheten til verktøyet

FØR BRUK

- Unngå skader som kan forårsakes av skruer, spiker og andre elementer i arbeidsstykket ditt; fjern dem før du begynner å jobbe
- **Sett fast arbeidsstykket** (et arbeidsstykke som er sikret med klemmer, sitter sikrere enn om det holdes fast for hånd)
- **Bruk egnede detektorer til å finne skjulte strøm-/gass-/vannledninger, eller spør hos det lokale el-/gass-/vannverket** (kontakt med elektriske ledninger kan medføre brann og elektrisk støt; skader på en gassledning kan føre til eksplosjon; inntrengning i en vannledning forårsaker materielle skader og kan medføre elektriske støt)

BATTERIER

- **Det medfølgende batteriet, hvis noen, er delvis ladet** (for å sikre full kapasitet på batteriet, lad batteriet helt opp i batteriladeren før du bruker elektroverktøyet for første gang).
- **Bruk kun følgende batterier og ladere med dette verktøyet**
  - SKIL-batteri: BR1*31****
  - SKIL-lader: CR1*31****
- Ikke bruk batteriet når det er skadet; den bør skiftes ut umiddelbart
- Ikke demonter batteriet
- Ikke utsett verktøyet/batteriet for regn
- Tillatt omgivelsestemperatur (verktøy/lader/batteri):
- ved lading 4...°40 C
  - under drift -20...+50 °C
  - under lagring -20...+50 °C

FORKLARING AV SYMBOLER PÅ VERKTØY/BATTERI

③ Les bruksanvisningen før bruk

④ Batterier kan eksplodere når de kastes i ild, så ikke brenn batteriet uansett årsak

⑤ Oppbevar verktøy/lader/batteri på steder der temperaturen ikke vil overstige 50 °C

⑥ Ikke kast elektriske verktøy og batterier sammen med husholdningsavfall

BRUK

- Lader batteriet
  ! les sikkerhetsadvarslene og instruksjonene som følger med laderen
- Ta ut/installere batteriet ②
- Batterinivåindikator⑦
  - trykk på batterinivåindikatorknappen H for å vise gjeldende batterinivå ⑦ a
  ! når det laveste nivået på batteriindikatoren begynner å blinke etter at du har trykket på knapp H ⑦ b, er batteriet tomt
  ! når 2 nivåer av batteriindikatoren begynner å blinke etter at du har trykket på knappen H ⑦ c, er ikke batteriet innenfor det tillatte driftstemperaturområdet
- Batteribeskyttelse
  Verktøyet slås plutselig av eller forhindres i å slås på, når
  - **belastningen er for høy** --> fjern belastningen og start på nytt
  - **batteritemperaturen er ikke innenfor det tillatte driftstemperaturområdet på -20 til +50** °C -->2 nivåer på batterinivåindikatoren begynner å blinke når du trykker på knapp H ⑦ c; vent til batteriet har kommet tilbake innenfor det tillatte driftstemperaturområdet
  - **batteriet er nesten tomt (for å beskytte mot dyputlading)** --> lavt batterinivå eller blinkende lavt batterinivå ⑦ b vises av batterinivåindikatoren når du trykker på knapp H; lad batteriet
  ! Ikke fortsett å trykke på av/på-bryteren etter at verktøyet er slått av automatisk; batteriet kan bli skadet
- Feste belteklips ⑧
  - fest belteklipsen M til driveren med den medfølgende skruen
- Endring av rotasjonsretning ⑨
  - Når den ikke er riktig innstilt i venstre/høyre-posisjon, kan ikke bryter E ② aktiveres
  ! endre rotasjonsretning kun når verktøyet står helt stille
- Kombinert bryter for av/på ⑩ og hastighetskontroll ⑪
  - kontroller hastigheten trinnløst fra null til maksimum ved å legge mindre eller mer trykk på av/på-bryteren E ②
- HALO-lys ⑫
  - når av/på-bryteren E aktiveres, slås HALO-lyset C på, og modusindikatoren(e) J lyser for å indikere gjeldende modusinnstilling. Trykk på HASTIGHET-knappen G eller MODUS-knappen F for å velge ønsket modusinnstilling.

- HALO-lyset slås av ca. 10 sekunder etter at av/på-bryteren slippes.
- modusindikatoren(e) slår seg av ca. 60 sekunder etter at av/på-bryteren slippes.

! når HALO-lyset begynner å blinke raskt, er batteribeskyttelsen aktivert (se ovenfor).

! når verktøyet slås på neste gang, vil arbeidsmodusinnstillingen gå tilbake til den forrige innstillingen.

- Modusvalg ⑬

! Selvboringsmodus og automatisk stoppmodus fungerer IKKE i reversrotasjon

! Moduser kan bare endres når den/de grønne indikatoren(e) er aktivert og når verktøyet står helt stille

- for å velge HASTIGHET-modus
  Trykk på HASTIGHET-knappen G for å velge ønsket hastighetsmodus:
  lav hastighetsmodus (indikator «1» lyser grønt)⑬a
  tiltrekking med mindre dreiemoment og lav hastighet for små skruer
  middels hastighetsmodus (indikatorene «1 og 2» lyser grønt)⑬b
  stram til med middels moment og hastighet for skruene i middels belastningsmodus
  høy hastighetsmodus (indikatorene «1 og 2 og 3» lyser grønt)⑬c
  tiltrekking med høy kraft og hastighet for store skruer og bolter
- for å velge MODUS-modus
  Trykk MODUS-knappen F for å velge ønsket MODUS-modus:
  Selvboringsmodus (indikatoren «Selvboring» lyser grønt)⑬d
  skrur selvborende skruer inn i en tykk metallplate.
  bidrar til å forhindre at skruene brekker, fjerner skruehodene og strammes for hardt, og gir samtidig rask drift og god finish.
  skrur en skrue med spesifikk rotasjonshastighet og senker hastigheten når verktøyet begynner å slå.
  Autostoppmodus (indikatoren «Autostopp» lyser㉔⑬ ㉞⑭)
  skrur inn selvborende skruer i en tynn metallplate.
  lar brukeren jobbe raskt og presist uten å skade arbeidsstykket.
  bidrar til å forhindre overstramming av skruen og uten skade (avstripping) på arbeidsstykket.
  skrur inn en skrue med høyere hastighet og stopper deretter automatisk når verktøyet aktiverer slagmekanismen.

! tidspunktet for å stoppe å skru varierer avhengig av typen skrue og materialet som skal skrus inn. Test skruingen før du bruker denne modusen.

- Montering og fjerning av bits ⑭
  - for å installere bits, sett bits direkte så langt det går inn i spennhylsen ⑭a
  - for å fjerne bits, trekk låsehylsen D fremover ⑭b

! bruk kun bits med kulefang, andre bits kan brukes med en universal bitsholder med kulefang

! ikke bruk bits med skadet skaft

- Holde og føre verktøyet ⑮

! under arbeid, hold verktøyet alltid i grått (gråe) grepsområde(r)

- hold ventilasjonsåpningene B② utildekket
- ikke legg for mye press på verktøyet; la verktøyet gjøre jobben for deg

SØKNADSRÅD

- Bruk de riktige bitene
- Ved skru inn en skrue ved/nær den tverrskårne enden eller en trekant, forbor et hull for å unngå sprekkdannelser i treet
- For optimal bruk av verktøyet kreves et jevnt trykk på skruen, spesielt under fjerning
- Ved skruing i hardt tre bør man forbore et hull
- For mer informasjon se www.skil.com

VEDLIKEHOLD/SERVICE

- Hold alltid verktøyet rent (spesielt ventilasjonsåpninger B②)

! Fjern batteriet fra verktøyet før rengjøring

- Hvis verktøyet skulle svikte til tross for nøye produksjons- og testprosedyrer, bør reparasjonen utføres av et kundeservicesenter for SKIL elektroverktøy
  - Send verktøyet **udemontert** sammen med kjøpsbevis til forhandleren eller nærmeste SKIL-servicestasjon (adresser samt serviceskjema for verktøyet er oppført påwww.skil.com)
- Vær oppmerksom på at skade på grunn av overbelastning eller feil håndtering av verktøyet vil bli ekskludert fra garantien (for SKILs garantibetingelser se www.skil.com eller spør forhandleren din)

MILJØ

Kun for EU-land

- Ikke kast elektriske verktøy, tilbehør og emballasje sammen med husholdningsavfallet
  - I samsvar med EU-direktiv 2012/19/EF om avfall fra elektrisk og elektronisk utstyr og implementeringen av dette i samsvar med nasjonal lov, må elektriske verktøy som har nådd slutten av sin levetid samles inn separat og returneres til et miljøvennlig resirkuleringsanlegg
  - symbol ⑥ vil minne deg på dette når behovet for avhending oppstår

! Beskytt batteripolene med tykk tape før avhending for å forhindre kortslutning

STØY / VIBRASJON

- Målt i samsvar med EN62841 er lydtrykknivået til dette verktøyet 94 dB(A) og lydeffektnivået 102 dB(A) (usikkerhet K = 3 dB), og vibrasjonen <13,93 m/s^2 (treakset vektorsum; usikkerhet K = 1,5 m/s^2)
- Vibrasjonsutslippsnivået er målt i henhold til en standardisert test gitt i EN62841; det kan brukes til å sammenligne ett verktøy med et annet og som en foreløpig vurdering av eksponering for vibrasjoner ved bruk av verktøyet til de nevnte bruksområdene
  - bruk av verktøyet til andre oppgaver, eller med annet eller mangelfullt vedlikeholdt utstyr, kan gi en vesentlig **økning** av eksponeringsnivået
  - tidsrommene når verktøyet er avslått eller når det går men ikke arbeider, kan gi en vesentlig **reduksjon** av eksponeringsnivået

! beskytt deg selv mot virkningene av vibrasjoner ved å vedlikeholde verktøyet og utstyret, holde hendene varme og organisere arbeidsmåten din

FIN

Harjaton akkukäyttöinen iskuruuvinväännin 3226

ESITTELY

- Tämä työkalu on tarkoitettu ruuvien ja pulttien kiristämiseen ja irrottamiseen
- Jos osia puuttuu tai on vioittunut, ota yhteyttä jälleenmyyjään
- **Lue tämä käyttöohje huolella ennen käyttöä ja pidä se tallella tulevia tarpeita varten** ③
- **Kiinnitä erityistä huomiota turvallisuutta koskeviin ohjeisiin ja varoituksiin. Niiden laiminlyönti voi aiheuttaa vakavan loukkaantumisen**

TEKNISET TIEDOT ①

Maks. vääntömomentti kovalle ruuvauskäytölle ISO 5393:n mukaan: 280 N.m

TYÖKALUN OSAT ②

A Pyörimissuunnan (eteenpäin / lukitus keskelle / taaksepäin) valitsin
B Tuuletusaukot
C HALO-valo
D Lukitusholkki (yhden käden holkki)
E Virtakytkin ja nopeudensäätökytkin
F TILA-painike
G NOPEUS-painike
H Akun varaustason ilmaisinpainike
J Tilan ilmaisin
K Kärkien säilytysalue
L Hihnan kiinnitysalue
M Vyökiinnike

TURVALLISUUS

YLEISET SÄHKÖTYÖKALUJEN TURVALLISUUSVAROITUKSET

⚠ **VAROITUS lue kaikki tämän sähkötyökalun mukana tulleet turvallisuusvaroitukset, ohjeet, piirustukset ja tekniset tiedot.** Jos kaikkia alla olevia ohjeita ei noudateta, seurauksena saattaa olla sähköisku, tulipalo ja/tai vakava henkilövahinko.

Säilytä kaikki varoitukset ja ohjeet myöhempää käyttöä varten.

Varoituksissa käytetty termi ”sähkötyökalu” tarkoittaa joko verkkovirtakäyttöistä (johdollista) sähkötyökalua tai akkukäyttöistä (johdotonta) sähkötyökalua.

1) TYÖALUEEN TURVALLISUUS

a) Pidä työskentelyalue siistinä ja hyvin valaistuna. Sotkuiset tai pimeät alueet aiheuttavat onnettomuuksia.

b) Älä käytä sähkötyökaluja räjähdysherkässä ympäristössä, kuten syttyvien nesteiden, kaasujen tai pölyn läheisyydessä. Sähkötyökalut saattavat aiheuttaa kipinöitä, jotka voivat sytyttää tomun tai höyryjä.

c) Älä päästä lapsia tai sivullisia lähelle, kun käytät sähkötyökaluja. Häiriötekijät voivat aiheuttaa hallinnan menettämisen.

2) SÄHKÖTURVALLISUUS

a) Sähkötyökalun pistotulpan on vastattava pistorasiaa. Älä ikinä muokkaa pistotulppaa millään tavalla. Älä käytä minkäänlaisia sovitinpistotulppia maadoitettujen sähkötyökalujen kanssa. Muokkaamattomat pistokkeet ja niihin sopivat pistorasiat vähentävät sähköiskun vaaraa.

b) Vältä koskemasta vartalollasi maadoitettuihin pintoihin, kuten putkiin, lämmityspattereihin, liesiin ja jääkaappeihin. Sähköiskun vaara kasvaa, jos kehosi on maadoitettu.

c) Älä altista sähkötyökaluja sateelle tai kosteudelle. Sähkötyökaluun pääsevä vesi lisää sähköiskun vaaraa.

d) Älä väärinkäytä johtoa. Älä koskaan kanna tai vedä laitetta johdosta tai irrota pistoketta pistorasiasta johdosta vetämällä. Pidä johto poissa tulen, öljyn, terävien reunojen tai liikkuvien osien läheltä. Vahingoittuneet tai sotkeutuneet johdot lisäävät sähköiskun riskiä.

e) Kun käytät sähkötyökalua ulkona, käytä ulkokäyttöön tarkoitettua jatkojohtoa. Ulkokäyttöön tarkoitetun johdon käyttö vähentää sähköiskun vaaraa.

f) Jos et voi välttää sähkötyökalun käyttöä kosteissa olosuhteissa, käytä vikavirtasuojakytkimellä (vvsk) suojattua virtalähdettä. Vikavirtasuojakytkimen käyttö vähentää sähköiskun vaaraa.

3) HENKILÖKOHTAINEN TURVALLISUUS

a) Ole valpas, tarkkaavainen ja käytä maalaisjärkeä, kun käytät sähkötyökalua. Älä käytä sähkötyökalua, jos olet väsynyt tai huumeiden, alkoholin tai lääkkeiden vaikutuksen alaisena. Hetkellinenkin huomion herpaantuminen sähkötyökalua käytettäessä saattaa aiheuttaa vakavan henkilökohtaisen vamman.

b) Käytä henkilönsuojaimia. Käytä aina silmäsuojaimia. Tarvittaessa käytettävät suojavarusteet, kuten hengityssuojain, liukuesteelliset turvakengät, suojakypärä tai kuulonsuojaimet, vähentävät henkilövahinkoja.

c) Estä vahingossa käynnistyminen. Varmista, että kytkin on off-asennossa, ennen kuin liität virtalähteen ja/tai akun, nostat laitteen tai kannat sitä. Sähkötyökalujen kantaminen niin, että sormesi on kytkimellä, tai sähkötyökaluihin virran kytkeminen kytkin päällä voi aiheuttaa onnettomuuksia.

d) Poista kaikki säätöön käytetyt avaimet tai kiintoavaimet ennen kuin käynnistät sähkötyökalun. Sähkötyökalun pyörivään osaan jätetty avain tai kiintoavain saattaa aiheuttaa henkilövamman.

e) Älä kurkottele. Säilytä aina tukeva asento ja hyvä tasapaino. Näin hallitset sähkötyökalun parhaalla mahdollisella tavalla odottamattomissa tilanteissa.

f) Pukeudu asianmukaisesti. Älä käytä väljiä vaatteita tai koruja. Pidä hiukset ja vaatteet etäällä liikkuvista osista. Väljät vaatteet, korut tai pitkät hiukset voivat takertua liikkuviin osiin.

g) Jos laitteissa on liitännät pölynpoistolaitteille ja keräilylaitteille, varmista, että ne on liitetty ja niitä käytetään oikein. Pölynpoistolaitteiden käyttö vähentää pölyyn liittyviä vaaroja.

h) Älä anna tuotteen tuttuuden toistuvan käytön takia

tehdä sinua liian itsevarmaksi, äläkä jätä työkalun turvallisuusohjeita noudattamatta. Huolimaton toiminta voi aiheuttaa vakavan henkilövahingon sekunnin murto-osassa.

4) SÄHKÖTYÖKALUJEN KÄYTTÖ JA KUNNOSSAPITO

a) Älä pakota sähkötyökalua. Käytä omaan käyttötarkoitukseesi soveltuvaa sähkötyökalua. Oikea sähkötyökalu suoriutuu parhaiten ja turvallisimmin tehtävästä sille tarkoitetulla nopeudella.

b) Älä käytä sähkötyökalua, jos sitä ei saa käynnistettyä ja suljettua kytkimellä. Sähkötyökalun, jota ei voida hallita kytkimellä, käyttö on vaarallista ja laite on korjattava.

c) Irrota pistotulppa virtalähteestä ja/tai irrota akku sähkötyökalusta, jos irrotettavissa, ennen kuin teet mitään säätöjä, vaihdat apuvälineitä tai laitat sähkötyökalun varastoon. Nämä estävät turvallisuustoimenpiteet vähentävät sähkötyökalun vahingossa käynnistymisen riskiä.

d) Säilytä käyttämättömiä sähkötyökaluja lasten ulottumattomissa, äläkä anna henkilöiden, jotka eivät tunne sähkötyökalua tai näitä ohjeita, käyttää sähkötyökalua. Sähkötyökalut ovat vaarallisia kokemattomien käyttäjien käsissä.

e) Huolla sähkötyökalut ja lisävarusteet. Tarkista, että liikkuvat osat ovat kunnolla paikallaan, että osat ovat ehjiä, ja että sähkötyökalussa ei ole muita ongelmia, jotka saattaisivat vaikuttaa sen toimintaan. Jos sähkötyökalu on vahingoittunut, korjauta se ennen käyttöä. Monet onnettomuudet johtuvat huonosti huolletuista sähkötyökaluista.

f) Pidä leikkuutyökalut terävinä ja puhtaina. Oikein huolletut leikkuutyökalut, joissa on terävät leikkuureunat, eivät todennäköisesti jumiudu, ja niitä on helpompi hallita.

g) Käytä sähkötyökaluja, lisävarusteita ja teriä ym. näiden ohjeiden mukaisesti ja siten, että otat huomioon käyttöolosuhteet ja tehtävän työn. Sähkötyökalujen käyttö muihin kuin niille suunniteltuihin tarkoituksiin saattaa aiheuttaa vaaratilanteen.

h) Pidä kahvat ja tartuntapinnat kuivina, puhtaina, öljyttöminä ja rasvattomina. Liukkaat kahvat ja tartuntapinnat eivät mahdollista työkalun turvallista käsittelyä ja hallintaa odottamattomissa tilanteissa.

5) AKKUTYÖKALUN KÄYTTÖ JA KUNNOSSAPITO

a) Lataa vain valmistajan määrittelemällä laturilla. Laturi, joka sopii yhdentyyppiselle akulle voi aiheuttaa tulipalovaaran, jos sitä käytetään toisenlaisen akun kanssa.

b) Käytä sähkötyökaluissa vain erityisesti niihin tarkoitettuja akkuja. Muunlaisten akkujen käyttö saattaa aiheuttaa henkilövahingon tai tulipalon vaaran.

c) Kun akku ei ole käytössä, pidä se erillään metalliesineistä, kuten paperiliittimet, kolikot, avaimet, naulat, ruuvit ja muut pienet metalliesineet, jotka voivat yhdistää akun navat toisiinsa. Akun napojen oikosulku voi aiheuttaa palovammoja tai tulipalon.

d) Akusta voi valua nestettä väärästä käytöstä johtuen. Vältä kosketusta nesteeseen. Jos kosket nesteeseen vahingossa, huuhtele vedellä. Jos nestettä pääsee silmiin, hakeudu lääkärin hoitoon. Akusta valuva neste voi aiheuttaa ärsytystä tai palovammoja.

e) Älä käytä akkua tai työkalua, joka on vaurioitunut tai jota on muutettu. Vaurioituneet tai muutetut akut voivat käyttäytyä arvaamattomasti ja aiheuttaa tulipalon, räjähdyksen tai henkilövahingon vaaran.

f) Älä altista akkua tai työkalua tulelle tai äärimmäisille lämpötiloille. Altistaminen tulelle tai yli 130 °C:n lämpötilalle voi aiheuttaa räjähdyksen.

g) Noudata kaikkia latausohjeita, äläkä lataa akkua tai työkalua lämpötilassa, joka ei ole ohjeissa ilmoitetun lämpötila-alueen sisällä. Virheellinen lataaminen tai lataaminen ilmoitetun lämpötila-alueen ulkopuolella olevassa lämpötilassa voi vaurioittaa akkua ja lisätä palovaaraa.

6) HUOLTO

a) Huollata sähkötyökalusi asiantuntevalla korjaajalla, joka käyttää vain identtisiä varaosia. Näin taataan sähkötyökalun turvallisuuden säilyminen.

b) Älä koskaan huolla vaurioituneita akkuja. Akkujen huollon saa tehdä vain valmistaja tai sen valtuuttamat huoltoliikkeet**.**

AKKUKÄYTTÖISEN ISKURUUVINVÄÄNTIMEN TURVALLISUUSOHJEET

- **Pitele sähkötyökalua eristetyistä tartuntapinnoista, kun suoritat toimenpiteitä, joissa kiinnitin voi koskettaa piilotettuja johtoja** (”jännitteiseen” johtoon osuva kiinnitin voi saada sähkötyökalun paljaat metalliosat ”jännitteiksi” ja käyttäjä voi saada sähköiskun)

YLEISTÄ

- Sellaisista materiaaleista, kuten lyijypitoinen maali, jotkin puulajit, mineraalit ja metalli, tuleva pöly voi olla vahingollista (pölyn kanssa kosketuksiin joutuminen tai sen sisään hengittäminen voi aiheuttaa käyttäjälle tai sivullisille allergiareaktioita ja/tai hengityselinten sairauksia); **käytä hengityssuojainta ja työskentele pölynpoistolaitteen kanssa, kun sellainen on liitettävissä**
- Tietyntyyppiset pölyt on luokiteltu karsinogeenisiksi (kuten tammi- ja pyökkipöly) erityisesti puun käsittelyyn käytettävien lisäaineiden yhteydessä; **käytä hengityssuojainta ja työskentele pölynpoistolaitteen kanssa, kun sellainen on liitettävissä**
- Noudata pölyyn liittyviä kansallisia vaatimuksia materiaaleille, joiden kanssa työskentelet
- Älä koskaan työstä asbestipitoista ainetta (asbestia pidetään karsinogeenisena)
- Varmista, että pyörimissuunnan valitsin A2 on keskellä (lukitus)asennossa, ennen kuin suoritat säätöjä, vaihdat varusteita, kannat työkalua tai siirrät sen varastoon

LISÄVARUSTEET

- SKIL pystyy takaamaan työkalun moitteettoman toiminnan vain, kun käytetään alkuperäisiä varusteita
- Käytä vain varusteita, joiden suurin sallittu nopeus vastaa työkalun suurinta tyhjäkäyntinopeutta

ENNEN KÄYTTÖÄ

- Vältä vaaralliset vahingot, jotka voivat aiheutua työkappaleen ruuveista, nauloista tai muista esineistä; poista ne ennen työskentelyn aloittamista
- **Kiinnitä työkappale** (kiinnittimeen tai puristimeen kiinnitetty työkappale pysyy tukevammin paikoillaan kuin käsin pidettäessä)
- **Käytä sopivia etsintälaitteita piilossa olevien syöttöjohtojen paikallistamiseksi tai käänny**

paikallisen jakeluyhtiön puoleen (kosketus sähköjohtoon saattaa johtaa tulipaloon ja sähköiskuun; kaasuputken vahingoittaminen saattaa johtaa räjähdykseen; vesiputkeen tunkeutuminen aiheuttaa aineellista vahinkoa tai saattaa johtaa sähköiskuun)

AKUT

- **Mukana toimitettu akku, jos sellainen on, toimitetaan osittain ladattuna** (täyden kapasiteetin varmistamiseksi lataa akku aivan täyteen akkulaturilla ennen sähkötyökalun ensimmäistä käyttökertaa).
- **Käytä työkalun kanssa vain seuraavia akkuja ja latureita**
  - SKIL-akku: BR1*31****
  - SKIL-laturi: CR1*31****
- Älä käytä vahingoittunutta akkua, vaan vaihda se välittömästi
- Älä pura akkua
- Suojaa työkalu/akku sateelta
- Sallittu ympäristön lämpötila (työkalu/laturi/akku):
- ladattaessa 4...40 °C
  - käytön aikana -20...+50 °C
  - varastoinnin aikana -20...+50 °C

TYÖKALUN/AKUN SYMBOLIEN SELITYKSET

③ Lue käyttöopas ennen käyttöä
④ Akut voivat räjähtää, jos ne hävitetään polttamalla, joten älä missään tapauksessa polta niitä
⑤ Säilytä työkalua/laturia/akkua paikoissa, joissa lämpötila ei ole yli 50 °C
⑥ Älä hävitä sähkötyökaluja ja akkuja tavallisen kotitalousjätteen mukana

KÄYTTÄMINEN

- Akun lataaminen
  ! lue kaikki laturin mukana tulevat turvallisuusvaroitukset ja -ohjeet
- Akun irrottaminen/asentaminen ②
- Akun varaustason ilmaisin ⑦
  - Paina akun varaustason ilmaisinpainiketta H nähdäksesi akun nykyisen varaustason ⑦a
  ! Kun akun ilmaisimen alin taso alkaa vilkkua painikkeen H⑦b painamisen jälkeen, akku on tyhjä
  ! Kun akun ilmaisimen 2 tasoa alkaa vilkkua painikkeen H⑦c painamisen jälkeen, akun lämpötila ei ole sallitulla käyttölämpötila-alueella
- Akun suojaus
  Työkalu sammuu automaattisesti tai sitä ei voi kytkeä päälle, jos
  - **kuormitus on liian suuri** --> poista kuormitus ja käynnistä uudelleen
  - **akun lämpötila ei ole sallitun käyttölämpötila-alueen -20–+50** °C sisällä --> akun varaustason ilmaisimen 2 tasoa alkaa vilkkua, kun painiketta H⑦c painetaan; odota, kunnes akku on palannut sallitun käyttölämpötila-alueen sisälle
  - **akku on lähes tyhjä (syväpurkautumisen estämiseksi)** --> akun alhainen varaustaso tai vilkkuva akun alhainen varaustaso ⑦b näkyy akun varaustason ilmaisimessa, kun painiketta H painetaan; lataa akku
  ! älä jatka virtakytkimen painamista sen jälkeen, kun kone on kytkeytynyt pois päältä automaattisesti; akku voi vaurioitua
- Vyöklipsin kiinnittäminen ⑧
  - kiinnitä vyöklipsi M vääntimeen mukana toimitetulla ruuvilla
- Pyörintäsuunnan vaihto ⑨
  - jos kytkintä E② ei ole asetettu oikein vasen/oikea-asentoon, sitä ei voida aktivoida
  ! vaihda pyörintäsuuntaa vain kun työkalu on täysin pysähtynyt
- Yhdistetty kytkin päälle/pois-toiminnolle ⑩ ja nopeuden säädölle ⑪
  - Säädä nopeutta portaattomasti nollasta maksimiin painamalla virtakytkintä E② enemmän tai vähemmän
- HALO-valo ⑫
  - kun virtakytkin E aktivoidaan, HALO-valo C syttyy ja tilan ilmaisin J syttyy osoittamaan nykyisen tila-asetuksen. Valitse haluttu tila-asetus painamalla NOPEUS-painiketta G tai TILA-painiketta F.
  - HALO-valo sammuu noin 10 sekunnin kuluttua virtakytkimen vapauttamisesta.
  - tilan ilmaisimet sammuvat noin 60 sekunnin kuluttua virtakytkimen vapauttamisesta.
  ! kun HALO-valo alkaa vilkkua nopeasti, akun suojaus on aktivoitunut (katso yllä).
  ! kun työkalu kytketään seuraavan kerran päälle, työtila-asetus palautuu edelliseen asetukseen.
- Tilan valinta ⑬
  ! Itseporaustila ja automaattinen pysäytystila EIVÄT toimi vastakkaiseen pyörimissuuntaan
  ! tiloja voidaan vaihtaa vain, kun vihreät ilmaisimet ovat aktiivisia ja työkalu on täysin pysähtynyt
  - valitset haluamasi NOPEUS-tilan painamalla NOPEUS-painiketta G:
    hidas nopeustila (ilmaisin ”1” palaa vihreänä) ⑬a
    kiristäminen pienemmällä vääntömomentilla ja hitaalla nopeudella
    pienille ruuveille
    keskinopeustila (ilmaisimet ”1ja 2” palavat vihreinä) ⑬b
    kiristä keskisuurella vääntömomentilla ja nopeudella ruuveille keskiraskaassa käytössä
    suuri nopeustila (ilmaisimet ”1 ja 2 ja 3” palavat vihreinä)⑬c
    kiristäminen suurella voimalla ja nopeudella isoille ruuveille ja pulteille
  - valitset TILA-tilan painamalla TILA-painiketta F:
    Itseporautuva tila (ilmaisin ”Itseporautuva” palaa vihreänä)⑬d
    itseporautuvien ruuvien kiinnittäminen paksuun metallilevyyn.
    auttaa estämään ruuvien rikkoutumisen, ruuvinkantojen vaurioitumisen ja ylikiristämisen, ja samalla nopeuttaa toimintaa ja parantaa lopputulosta.
    vääntää ruuvia tietyllä pyörimisnopeudella ja hidastaa nopeutta, kun työkalu alkaa iskeä.
    Automaattisen pysäytyksen tila (”Automaattisen pysäytyksen” ilmaisin palaa vihreänä)⑬e
    itseporautuvien ruuvien kiinnittäminen ohueen metallilevyyn.
    mahdollistaa käyttäjän työskentelyn nopeasti ja tarkasti vahingoittamatta työkappaletta.
    auttaa estämään ruuvin ylikiristyksen ja työkappaleen vahingoittumisen (irtoamatta).
    vääntää ruuvia suuremmalla nopeudella ja pysähtyy sitten automaattisesti, kun työkalu kytkeytyy

iskumekanismiin.

! väännön pysähtymisaika vaihtelee väännettävän ruuvin tyypin ja materiaalin mukaan. Suorita koeajo ennen tämän tilan käyttöä.

- Terien ⑭ asentaminen ja irrottaminen
  - asennat terän työntämällä terän suoraan holkkiin ⑭a
  - irrotat terän vetämällä lukitusholkkia D eteenpäin ⑭b

! ! käytä vain pallosalvalla varustettuja kärkiä, muita kärkiä voidaan käyttää yleiskärjenpitimen kanssa, jossa on pallosalpa

! älä käytä teriä, joiden varsi on vahingoittunut

- Työkalun ⑮ pitäminen ja ohjaaminen

! pidä työkalusta kiinni aina työskentelyn aikana harmaan värisestä kädensija(oi)sta

  - pidä tuuletusaukot B ② peittämättöminä
  - älä paina työkalua liian voimakkaasti; vaan anna työkalun tehdä työ puolestasi

KÄYTTÖÄ KOSKEVIA NEUVOJA

- Käytä oikeantyyppisiä kärkiä
- Kun ruuvi väännetään lähelle puun reunaa, pitää porata esireikä ruuvia varten, jotta estetään puun halkeaminen
- Jotta laitteesta saataisiin mahdollisimman suuri hyöty, ruuvia on painettava tasaisesti, varsinkin ruuvia irrotettaessa
- Väännettäessä ruuveja kovaan puuhun tulisi ensin porata esireikä
- Lisätietoja on osoitteessa www.skil.com

HOITO/HUOLTO

- Pidä työkalu aina puhtaana (erityisesti tuuletusaukot B②)

! Irrota akku työkalusta ennen puhdistamista

- Jos työkalu ei huolellisesta valmistuksesta ja koestusmenettelystä huolimatta toimi asianmukaisella tavalla, tulee laitteen korjaus antaa SKIL-huoltokeskuksen tehtäväksi
  - toimita työkalu ostotositteen kanssa ja **osiin purkamatta** jälleenmyyjälle tai lähimpään SKIL-huoltoliikkeeseen (osoitteet ja työkalun huoltokaavio löytyvät osoitteesta www.skil.com)
- Ota huomioon, että takuu ei kata työkalun ylikuormituksesta tai väärästä käsittelystä johtuvia vahinkoja (katso SKIL-takuuehdot osoitteesta www.skil.com tai pyydä ne jälleenmyyjältä)

YMPÄRISTÖ

Koskee vain EU-maita

- Älä hävitä sähkötyökaluja, lisävarusteita tai pakkausta tavallisen kotitalousjätteen mukana
  - Vanhoja sähkö- ja elektroniikkalaitteita koskevan eurooppalaisen direktiivin 2012/19/EY ja sen maakohtaisten sovellusten mukaisesti käytetyt sähkötyökalut on toimitettava ongelmajätteen keräyspisteeseen ja ohjattava ympäristöystävälliseen kierrätykseen
  - symboli ⑥ muistuttaa tästä, kun käytöstä poisto tulee ajankohtaiseksi

! poistaessasi akun käytöstä peitä plus- ja miinusnapa sähköteipillä oikosulun estämiseksi

MELU/TÄRINÄ

- Mitattuna standardin EN 62841 mukaan tämän työkalun äänenpaineen taso on 94 dB (A) ja äänitehotaso 102 dB (A) (epävarmuus K = 3 dB) ja tärinä <13,93 m/s² (kolmeakselisen vektorin summa; epävarmuus K = 1,5 m/s²)
- Tärinäsäteilytaso on mitattu standardin EN 62841 mukaisen standarditestin mukaisesti; sitä voidaan käyttää verrattaessa yhtä laitetta toiseen sekä alustavana tärinälle altistumisen arviona käytettäessä laitetta mainituissa käyttötarkoituksissa
  - työkalun käyttö eri käyttötarkoituksiin tai erilaisten tai huonosti huollettujen lisävarusteiden kanssa voi **nostaa** merkittävästi altistumistasoa
  - työkalun ollessa sammuksissa tai kun se on käynnissä, mutta sillä ei tehdä työtä, altistumistaso voi **laskea** merkittävästi

! suojaudu tärinän vaikutuksilta huoltamalla työkalu ja sen lisävarusteet, pitämällä kädet lämpiminä ja organisoimalla työmenetelmät

E

Atornillador de impacto inalámbrico sin escobillas 3226

INTRODUCCIÓN

- Esta herramienta está concebida para atornillar y desatornillar tornillos y pernos
- Si falta alguna pieza o está dañada, póngase en contacto con su distribuidor
- **Lea atentamente este manual de instrucciones antes de utilizar el producto, y guárdelo para consultarlo en el futuro** ③
- **Preste mucha atención a las instrucciones y advertencias de seguridad; en caso contrario pueden producirse lesiones graves**

DATOS TÉCNICOS ①

Par de giro máx. en unión atornillada rígida según ISO 5393: 280 N.m

ELEMENTOS DE LA HERRAMIENTA ②

A Selector de dirección de rotación (adelante/bloqueo central/atrás)
B Ranuras de ventilación
C Luz HALO
D Manguito de bloqueo (portaherramientas de uso con una mano)
E Interruptor para encendido/apagado y control de velocidad
F Botón de MODO
G Botón de VELOCIDAD
H Botón del indicador del nivel de batería
J Indicador de modo
K Área de almacenamiento de puntas
L Área de fijación de la correa
M Pinza para el cinturón

SEGURIDAD

MEDIDAS DE SEGURIDAD GENERALES PARA

HERRAMIENTAS ELÉCTRICAS

⚠ **ADVERTENCIA Lea todas las advertencias, instrucciones, ilustraciones y especificaciones incluidas con esta herramienta eléctrica.** Si no se cumplen todas las instrucciones que se enumeran a continuación, pueden producirse descargas eléctricas, incendios y/o lesiones graves.

Conserve todas las instrucciones y advertencias para poder consultarlas en el futuro.

El término «herramientas eléctricas» que aparece en las advertencias se refiere tanto a las herramientas que funcionan conectadas a la red eléctrica (con cable) como a las que funcionan con batería (inalámbricas).

1) SEGURIDAD EN LA ZONA DE TRABAJO

a) Mantenga la zona de trabajo limpia y bien iluminada. Las zonas desordenadas u oscuras invitan a los accidentes.

b) No ponga en funcionamiento las herramientas eléctricas en entornos explosivos como, por ejemplo, donde haya líquidos inflamables, gases o polvo. Las herramientas eléctricas generan chispas que podrían actuar como detonante de vapores y partículas de polvo inflamables.

c) Mantenga a los niños y las demás personas alejados cuando esté utilizando una herramienta eléctrica. Las distracciones podrían hacerle perder el control de la herramienta.

2) SEGURIDAD ELÉCTRICA

a) El enchufe de la herramienta eléctrica debe corresponder con la toma de corriente. No modifique nunca el enchufe de ningún modo. No utilice nunca enchufes adaptadores o ladrones de corriente con herramientas eléctricas equipadas con conexión a tierra. Si no se modifican los enchufes y estos corresponden con las tomas de corriente, se reducirán enormemente los riesgos de electrocución.

b) Evite cualquier contacto corporal con superficies conectadas a tierra, como tuberías, radiadores, hornillos eléctricos y frigoríficos. Existe un mayor riesgo de descarga eléctrica si su cuerpo tiene conexión a tierra.

c) No exponga las herramientas eléctricas a la lluvia o a la humedad. Si penetra agua en una herramienta eléctrica, aumentará el riesgo de descarga eléctrica.

d) No maltrate el cable. Nunca utilice el cable para transportar, arrastrar o desenchufar la herramienta eléctrica. Mantenga el cable alejado del calor, el aceite, los bordes afilados o las piezas móviles. Los cables dañados o enredados aumentan el riesgo de descarga eléctrica.

e) Cuando use una herramienta eléctrica al aire libre, utilice un cable alargador adecuado para uso en exteriores. El uso de un cable adecuado para exteriores reducirá el riesgo de descarga eléctrica.

f) Utilice un interruptor diferencial (RCD) si debe utilizar la herramienta eléctrica en un lugar húmedo. La utilización de un interruptor de protección diferencial reducirá el riesgo de electrocución.

3) SEGURIDAD PERSONAL

a) Manténgase alerta, preste atención a lo que está haciendo y aplique el sentido común durante el uso de una herramienta eléctrica. No use una herramienta eléctrica cuando esté cansado o bajo la influencia de drogas, alcohol o medicación. Cuando se están usando herramientas eléctricas, cualquier falta de atención, aunque sea por un instante, puede provocar lesiones graves.

b) Utilice equipo de protección personal. Utilice siempre protección ocular. El equipo de protección, como máscaras antipolvo, calzado de seguridad antideslizante, casco protector o protección auditiva, cuando se utiliza adecuadamente, reduce las lesiones personales.

c) Evite la puesta en marcha accidental. Asegúrese de que el interruptor de encendido se encuentra en la posición de apagado antes de enchufar la herramienta a la red eléctrica y/o de acoplar la batería, así como al agarrar o transportar la herramienta. Si lleva una herramienta eléctrica con el dedo puesto sobre el interruptor, o si enchufa una herramienta eléctrica con el interruptor encendido, pueden producirse accidentes.

d) Retire cualquier llave de ajuste o llave inglesa de la herramienta antes de encenderla. Una llave inglesa o una llave de ajuste enganchada a una parte giratoria de la herramienta puede producir lesiones.

e) No se estire demasiado para alcanzar lugares de difícil acceso. Mantenga una posición firme y equilibrada en todo momento. De este modo podrá controlar mejor la herramienta eléctrica en situaciones inesperadas.

f) Utilice ropa adecuada. No lleve puesta ropa holgada ni joyas. Mantenga el pelo, la ropa y los guantes alejados de las piezas móviles. La ropa holgada, así como las joyas o el pelo, largo podrían engancharse en las partes móviles de la herramienta.

g) Si se incluyen dispositivos de conexión a extractores y colectores de polvo, asegúrese de conectarlos y utilizarlos adecuadamente. El uso de un colector de polvo puede reducir los riesgos asociados con el polvo.

h) El hecho de haberse familiarizado con la herramienta por el uso frecuente no debe hacer que se descuide e ignore los principios de seguridad. Una distracción puede provocar lesiones graves en una fracción de segundo.

4) UTILIZACIÓN Y CUIDADO DE LAS HERRAMIENTAS ELÉCTRICAS

a) No fuerce la herramienta eléctrica. Utilice la herramienta eléctrica adecuada para la tarea que vaya a realizar. La herramienta correcta funcionará mejor y con más seguridad a la velocidad para la que ha sido diseñada.

b) No use la herramienta si el interruptor no funciona para encenderla y apagarla. Toda herramienta que no se puede controlar con el interruptor es peligrosa y debe repararse.

c) Desconecte el enchufe de la toma de corriente y/o retire la batería de la herramienta antes de realizar algún ajuste, cambiar de accesorios o guardarla. Estas medidas de seguridad reducen el riesgo de que la herramienta se ponga en marcha por accidente.

d) Guarde las herramientas eléctricas apagadas fuera del alcance de niños y no deje que las usen personas que no estén familiarizadas con estas instrucciones o con las herramientas. Las herramientas eléctricas son peligrosas si las usan personas sin experiencia.

e) Cuide las herramientas eléctricas y sus accesorios. Compruebe si hay elementos móviles desalineados o trabados, piezas rotas u otra circunstancia que pueda afectar al funcionamiento de la herramienta. Si la herramienta eléctrica está dañada, llévela a reparar antes de usarla. Muchos accidentes se deben a un mantenimiento deficiente de las herramientas eléctricas.

f) Mantenga las herramientas de corte afiladas y limpias. Las herramientas de corte bien afiladas tienen menos probabilidades de atascarse y son más fáciles de controlar.

g) Use la herramienta eléctrica, los accesorios, las puntas, etc., siguiendo las instrucciones y teniendo en cuenta las condiciones de trabajo y la tarea a realizar. El uso de las herramientas eléctricas para fines diferentes a los previstos podría provocar situaciones de peligro.

h) Mantenga las empuñaduras y las superficies de agarre secas, limpias y libres de aceite y grasa. Si las empuñaduras y las superficies de agarre están resbaladizas no se puede manejar la herramienta de forma segura ni mantener el control en las situaciones inesperadas.

5) UTILIZACIÓN Y MANTENIMIENTO DE HERRAMIENTAS A BATERÍA

a) Recargue únicamente con el cargador especificado por el fabricante. Un cargador que es adecuado para un tipo de batería podría ocasionar un incendio si se utiliza con una batería distinta.

b) Utilice herramientas eléctricas solamente con las baterías diseñadas específicamente para ellas. El uso de cualquier otro tipo de batería puede provocar riesgo de lesiones e incendio.

c) Cuando no se esté utilizando la batería, manténgala apartada de objetos metálicos como clips para papeles, monedas, llaves, clavos, tornillos, o cualquier otro objeto metálico pequeño que pudiera provocar un cortocircuito en sus terminales de corriente. Si se provoca el cortocircuito en los terminales de la batería, podrían producirse quemaduras o incendios.

d) En condiciones de uso intensivo, es posible que se produzca una fuga de líquido del acumulador; evite el contacto. Enjuague con agua si se produce un contacto accidental. Si el líquido entra en contacto con los ojos, solicite también atención médica. El líquido que emana de la batería puede provocar irritaciones o quemaduras.

e) No utilice una batería o una herramienta que haya sido modificada o que esté dañada. Las baterías dañadas o modificadas pueden tener un comportamiento impredecible y provocar un incendio, explosión o riesgo de lesiones.

f) No exponga la batería ni la herramienta al fuego ni a una temperatura excesiva. La exposición al fuego o a una temperatura superior a 265 °F (130 °C) podría provocar una explosión.

g) Siga todas las instrucciones de carga y no cargue la batería ni la herramienta fuera del rango de temperatura especificado en las instrucciones. Una carga incorrecta o a temperaturas fuera del rango especificado puede dañar la batería y aumentar el riesgo de incendio.

6) SERVICIO TÉCNICO

a) Las reparaciones de las herramientas eléctricas debe realizarlas un técnico cualificado, utilizando solo piezas de recambio idénticas. De este modo, podrá garantizarse la seguridad de uso de la herramienta eléctrica.

b) No repare nunca baterías que estén dañadas. Las baterías solo debe repararlas el fabricante o un centro de servicio técnico autorizado.

INSTRUCCIONES DE SEGURIDAD PARA ATORNILLADORES DE IMPACTO INALÁMBRICOS

- **Sujete la herramienta eléctrica por las superficies de agarre aisladas al realizar trabajos en los que la fijación pueda tocar conductores eléctricos ocultos** (el contacto de las fijaciones con conductores bajo tensión puede hacer que las partes metálicas de la herramienta eléctrica pasen a estar en tensión y provoquen una descarga eléctrica)

GENERAL

- El polvo de materiales como pintura que contenga plomo, algunas especies de madera, minerales y metal podrían ser dañinos (el contacto o inhalación del polvo podría producir reacciones alérgicas y trastornos respiratorios al usuario o a otras personas que se encontrasen en la zona); **utilice una máscara contra el polvo y trabaje con un dispositivo de extracción de polvo cuando se pueda conectar**
- Ciertos tipos de polvo están catalogados como cancerígenos (por ejemplo, el polvo de roble y de haya) especialmente junto con aditivos para el acondicionamiento de la madera; **utilice una máscara contra el polvo y trabaje con un dispositivo de extracción de polvo cuando se pueda conectar.**
- Siga la normativa nacional en cuanto a extracción de polvo, en función de los materiales que vayan a ser utilizados.
- No trabaje materiales que contengan amianto (el amianto se considera cancerígeno)
- Cerciorarse de que el selector de la dirección de rotación A2 está en la posición central (posición de bloqueo) antes de realizar ajustes en la herramienta o un cambio de accesorios así como para el transporte o para guardar la herramienta

RECOMENDADOS

- SKIL únicamente puede garantizar un funcionamiento correcto de la herramienta si se emplean accesorios originales.
- Utilice únicamente accesorios cuyo límite de revoluciones permitido sea como mínimo igual a las revoluciones en vacío máximas de la herramienta

ANTES DE USAR LA HERRAMIENTA

- Evite los daños que puedan causar los tornillos, clavos y otros objetos sobre la pieza de trabajo; retírelos antes de empezar a trabajar
- **Asegure la pieza de trabajo** (una pieza de trabajo fijada con unos dispositivos de sujeción o en un tornillo

de banco, se mantiene sujeta de forma mucho más segura que con la mano)

- **Utilice aparatos de detección adecuados para localizar posibles conductores o tuberías ocultas, o consulte a su compañía abastecedora** (el contacto con conductores eléctricos puede provocar una descarga eléctrica e incluso un incendio; al dañar una tubería de gas puede producirse una explosión; la perforación de una tubería de agua pueden causar daños materiales o una descarga eléctrica)

BATERÍAS

- **Si se entrega una batería, está parcialmente cargada** (para poder aprovechar toda la capacidad de la batería, cárguela por completo en el cargador antes de utilizar la herramienta eléctrica por primera vez)
- **Utilice únicamente los siguientes cargadores y baterías con esta herramienta**
  - Batería SKIL: BR1*31****
  - Cargador SKIL: CR1*31****
- Nunca utilice la batería si está deteriorada; debe sustituirse inmediatamente.
- No desmonte la batería
- No exponga la herramienta/batería a la lluvia
- Temperatura ambiente permitida (herramienta/cargador/batería):
- durante la carga 4...40 °C
  - durante el funcionamiento -20…+50°C
  - durante el almacenamiento -20…+50°C

EXPLICACIÓN DE LOS SÍMBOLOS EN LA HERRAMIENTA/BATERÍA

③ Lea el manual de instrucciones antes de utilizarla.
④ Las baterías pueden explotar si se tiran al fuego; por tanto, que no las queme por ningún motivo
⑤ Guarde la herramienta/cargador/batería en un lugar donde la temperatura no exceda los 50 °C
⑥ No deseche las herramientas eléctricas y las pilas junto con los residuos domésticos.

MODO DE EMPLEO

- Recargar la batería
  ! Lea las instrucciones y la advertencias de seguridad incluidas con el cargador.
- Desmontaje/instalación de la batería ②
- Indicador del nivel de la batería ⑦
  - Pulse el botón del indicador del nivel de batería H para que se muestre el nivel de batería actual ⑦a.
  ! Cuando empiece a parpadear el nivel inferior del indicador de la batería después de pulsar el botón H⑦b, significa que la batería está descargada.
  ! Cuando empiecen a parpadear 2 niveles del indicador de la batería después de pulsar el botón H⑦c, significa que la batería no está dentro del rango de temperatura de funcionamiento permitido.
- Protección de la batería
  La herramienta se apaga repentinamente o se impide que se encienda, cuando
  - **la herramienta está sobrecargada** --> retire la causa de la sobrecarga y reinicie el uso
  - **la temperatura de la batería no se encuentra dentro del rango admisible de temperaturas de funcionamiento entre -20 °C y +50** °C --> los 2 niveles del indicador de la batería empiezan a parpadear cuando se pulsa el botón H⑦c; espere hasta que la batería vuelva a estar dentro del rango admisible de temperaturas de funcionamiento
  - **la batería está casi vacía (para proteger contra descarga profunda)** --> un nivel de batería bajo o un nivel de batería bajo parpadeante ⑦b se muestra mediante el indicador de nivel de batería al presionar el botón H; cargue la batería
  ! No siga pulsando el interruptor de encendido/apagado después de que se apague automáticamente la herramienta; se puede dañar la batería
- Acoplamiento del enganche de cinturón ⑧
  - Conecte el enganche de cinturón M al atornillador con el tornillo suministrado
- Inversión de la dirección de giro ⑨
  - si el inversor de giro no está adecuadamente colocado en la posición izquierda/derecha, el interruptor E② no podrá ser activado
  ! invierta la dirección de giro sólo cuando la herramienta esté completamente parada
- Interruptor combinado de encendido/apagado ⑩y control de velocidad ⑪
  - Controle la velocidad de manera continua acelerando de cero hasta la velocidad máxima, aplicando más o menos presión al interruptor de encendido/apagado E②
- Luz HALO ⑫
  - Al activar el interruptor de encendido/apagado E, la luz HALO C se enciende y el indicador o indicadores de modo J se iluminan para indicar la configuración de modo actual. Pulse el botón de VELOCIDAD G o el botón de MODO F para seleccionar el modo deseado.
  - La luz HALO se apaga aproximadamente 10 segundos después de soltar el interruptor de encendido/apagado.
  - El indicador o indicadores de modo se apagan aproximadamente 60 segundos después de soltar el interruptor de encendido/apagado.
  ! Cuando la luz HALO comienza a parpadear rápidamente, se activa la protección de la batería (ver más arriba).
  ! La próxima vez que se encienda la herramienta, el ajuste del modo de trabajo volverá a la configuración anterior.
- Selección del modo ⑬
  ! El modo de autoperforación y el modo de parada automática NO funcionan en rotación inversa.
  ! Los modos solo se pueden cambiar cuando está(n) activado(s) el/los indicador(es) verde(s) y cuando la herramienta está completamente parada.
  - Para seleccionar el modo de VELOCIDAD pulse el botón de VELOCIDAD G para seleccionar el modo de velocidad deseado: **modo de baja velocidad (el indicador «1» se ilumina en verde)** ⑬ **a** Apretar con menor par y baja velocidad para tornillos pequeños **Modo de velocidad media (los indicadores «1 y 2! se iluminan en verde)** ⑬ **b** Apretar con par y velocidad medios para los tornillos en aplicaciones de servicio medio. **Modo de alta velocidad (los indicadores «1, 2 y 3» se iluminan en verde)** ⑬ **c** Apretar con fuerza elevada y alta velocidad para tornillos y pernos grandes.

- Para seleccionar el MODO
  Pulse el botón de MODO F para seleccionar el modo deseado:
  Modo de autoperforación (el indicador «Autoperforación» se ilumina en verde) ⑬ **d**
  Atornillar tornillos autorroscantes en una placa metálica gruesa. Ayuda a evitar la rotura, el desgaste de las cabezas y el apriete excesivo de los tornillos, además de lograr un funcionamiento rápido y un buen acabado. Atornilla con una velocidad de rotación específica y reduce la velocidad cuando la herramienta comienza a impactar.
  Modo de parada automática (el indicador «Parada automática» se ilumina en verde) ⑬ **e** Atornillar tornillos autorroscantes en una lámina metálica delgada. Permite trabajar con rapidez y precisión sin dañar la pieza. Ayuda a evitar el apriete excesivo del tornillo y evita daños (desgaste) en la pieza. Atornilla a mayor velocidad y se detiene automáticamente al activarse el mecanismo de impacto.
  ! El momento de detener el atornillado varía según el tipo de tornillo y el material que se va a atornillar. Realice una prueba antes de utilizar este modo.
- Instalación y extracción de puntas ⑭
  - Para instalar una punta, insértela directamente hasta el tope en el portaherramientas ⑭a
  - Para sacar una punta, tire del manguito de bloqueo D hacia delante ⑭b
  ! utilice exclusivamente puntas con cierre de bola, se pueden utilizar otras puntas con un portaherramientas universal con cierre de bola
  ! No utilice puntas que tengan el vástago deteriorado
- Sujetar y guiar la herramienta ⑮
  ! durante el trabajo, sujete siempre la herramienta por la(s) zona(s) de empuñadura de color gris
  - mantenga las ranuras de ventilación B② descubiertas
  - No ejerza demasiada presión en la herramienta; deje que la herramienta haga su trabajo

CONSEJOS DE APLICACIÓN

- Utilice las puntas adecuadas
- Taladrar de antemano un agujero para poder atornillar en/cerca o al lado de la madera para prevenir la rotura de ésta
- Para un uso óptimo de su herramienta es necesaria una presión constante sobre el tornillo ante todo en la extracción del mismo
- Cuando atornille en madera dura realice un pequeño agujero previamente
- Si desea más información, visite www.skil.com

MANTENIMIENTO/SERVICIO TÉCNICO

- Mantenga siempre limpia la herramienta (sobre todo las ranuras de ventilación B②).
  ! Quite la batería de la herramienta antes de la limpieza.
- Si la herramienta falla a pesar del cuidado puesto en los procedimientos de fabricación y comprobación, la reparación debe ser llevada a cabo por un centro de servicio postventa de herramientas eléctricas SKIL
  - Envíe la herramienta **sin desmontar** junto con una prueba de su compra a su distribuidor o al centro de servicio técnico más cercano de SKIL (las direcciones y el diagrama de despiece de la herramienta están en www.skil.com)
- Tenga en cuenta que los daños debido a sobrecarga o a un manejo inadecuado del producto estarán excluidos de la garantía (consulte las condiciones de garantía de SKIL en www.skil.com o consulte a su distribuidor)

MEDIO AMBIENTE

Solo para países de la UE

- No deseche las herramientas eléctricas, los accesorios y embalajes junto con los residuos domésticos
  - De conformidad con la Directiva Europea 2012/19/CE sobre residuos de aparatos eléctricos y electrónicos y su aplicación de acuerdo con la legislación nacional, las herramientas eléctricas cuya vida útil haya llegado a su fin se deberán recoger por separado y trasladar a una planta de reciclaje que cumpla con las exigencias ecológicas
  - El símbolo ⑥ llamará su atención cuando sea necesaria la eliminación
  ! antes de eliminarla, proteja los terminales de la batería con cinta aislante para evitar un cortocircuito

RUIDOS / VIBRACIONES

- Realizando mediciones según EN62841, el nivel de presión acústica de esta herramienta es 94 dB(A) y el nivel de potencia acústica es de 102 dB(A) (incertidumbre K = 3 dB), y la vibración es <13,93 m/s^2 (suma vectorial triaxial; incertidumbre K = 1,5 m/s^2)
- El nivel de emisión de vibraciones ha sido medido según una prueba estándar proporcionada en la norma EN62841; puede utilizarse para comparar una herramienta con otra y como valoración preliminar de la exposición a las vibraciones al utilizar la herramienta con las aplicaciones mencionadas
  - al utilizarla para distintas aplicaciones o con accesorios diferentes o con un mantenimiento deficiente, podría **aumentar** de forma notable el nivel de exposición
  - en las ocasiones en que se apaga la herramienta o cuando está funcionando pero no está realizando ningún trabajo, se podría **reducir** el nivel de exposición de forma importante
  ! Protéjase contra los efectos de la vibración realizando el mantenimiento de la herramienta y sus accesorios, manteniendo sus manos calientes y organizando sus patrones de trabajo

P

Aparafusadora de impacto sem fios e sem escovas 3226

INTRODUÇÃO

- Esta ferramenta foi criada para aparafusar e desaparafusar parafusos.
- Se houver peças em falta ou danificadas, contacte o seu revendedor.

- **Leia este manual de instruções com atenção antes da utilização, e guarde-o para futuras referências ③.**
- **Preste especial atenção às instruções de segurança e avisos. Se não os seguir, pode sofrer ferimentos sérios.**

CARACTERÍSTICAS TÉCNICAS ①

Binário máximo para aplicações difíceis de aparafusar, de acordo com a ISO 5393: 280 N.m

ELEMENTOS DA FERRAMENTA ②

A Seletor da direção de rotação (avançar/ bloqueado no centro/retroceder)
B Ranhuras de ventilação
C Luz de halogéneo
D Manga de fixação (pinça de aperto de uma mão)
E Interruptor para ligar/desligar e controlo da velocidade
F Botão MODE
G Botão SPEED
H Botão do indicador do nível da bateria
J Indicador do modo
K Área de arrumação das cabeças de aperto
L Área de fixação da alça
M Clipe para o cinto

SEGURANÇA

AVISOS DE SEGURANÇA GERAIS DA FERRAMENTA ELÉTRICA

⚠ **AVISO: Leia todos os avisos de segurança, instruções, ilustrações e especificações fornecidas com esta ferramenta elétrica.** Não seguir todas as instruções apresentadas abaixo pode resultar em choque elétrico, incêndio e/ou ferimentos graves.

Guarde todos os avisos e instruções para futuras referências.

O termo "ferramenta elétrica" nos avisos diz respeito à sua ferramenta alimentada pela rede (com fio) ou com bateria (sem fio).

1) SEGURANÇA NA ÁREA DE TRABALHO

a) Mantenha a área de trabalho limpa e bem iluminada. Áreas desarrumadas ou escuras são propícias a acidentes.

b) Não ligue ferramentas elétricas em atmosferas explosivas, tal como na presença de líquidos inflamáveis, gases ou pó. As ferramentas elétricas produzem faíscas que podem dar origem à ignição de pós e de gases.

c) Mantenha crianças e terceiros afastados durante a utilização de uma ferramenta elétrica. As distrações podem fazer com que perca o controlo.

2) SEGURANÇA ELÉTRICA

a) As fichas da ferramenta elétrica têm de corresponder à tomada. Nunca modifique uma ficha de forma alguma. Não utilize qualquer adaptador com ferramentas elétricas com ligação à terra. Fichas não modificadas e tomadas correspondentes reduzirão o risco de choque elétrico.

b) Evite o contacto do corpo com superfícies ligadas à terra, tais como tubos, radiadores, bases e frigoríficos. Existe um risco acrescido de choque elétrico se o seu corpo estiver ligado à terra.

c) Não exponha uma ferramenta elétrica à chuva ou a condições de humidade. A entrada da água na ferramenta elétrica aumentará o risco de choque elétrico.

d) Não abuse do fio. Nunca utilize o fio para transportar, puxar ou desligar a ferramenta elétrica. Mantenha o fio afastado do calor, óleo, arestas afiadas ou peças móveis. Fios danificados ou presos aumentam o risco de choque elétrico.

e) Quando estiver a trabalhar com uma ferramenta elétrica ao ar livre, utilize uma extensão adequada para a utilização no exterior. A utilização de um fio adequado ao exterior reduz o risco de choque elétrico.

f) Se for inevitável trabalhar com uma ferramenta elétrica num local húmido, use uma alimentação protegida por um dispositivo de corrente residual (DCR). A utilização de um DCR reduz o risco de choque elétrico.

3) SEGURANÇA PESSOAL

a) Mantenha-se alerta, observe o que está a fazer e use o senso comum quando estiver a trabalhar com uma ferramenta elétrica. Não use uma ferramenta elétrica enquanto estiver cansado ou sob o efeito de drogas, álcool ou medicação. Um momento de falta de atenção enquanto trabalha com ferramentas elétricas pode dar origem a ferimentos graves.

b) Use equipamento de proteção individual. Use sempre proteção ocular. O equipamento de segurança, tal como máscara respiratória, calçado de segurança antiderrapante, capacete de segurança ou proteção auditiva, utilizado nas condições adequadas reduzirá a hipótese de ferimentos.

c) Evite os arranques sem intenção. Certifique-se de que o interruptor se encontra na posição de desligado antes de ligar à alimentação e/ou à bateria ao agarrar ou transportar a ferramenta. Transportar ferramentas elétricas com o seu dedo no interruptor ou fornecer energia a ferramentas elétricas que tenham o interruptor na posição de ligado convida a acidentes.

d) Retire qualquer chave de ajuste ou chave de fendas antes de ligar a ferramenta elétrica. Uma chave de porcas ou uma chave deixada ligada a uma peça rotativa da ferramenta elétrica pode provocar ferimentos.

e) Não se estique. Mantenha sempre uma posição e equilíbrio adequados. Isso proporciona um melhor controlo da ferramenta elétrica em situações inesperadas.

f) Vista-se adequadamente. Não use roupa larga nem joalharia. Mantenha o seu cabelo e roupa afastados das peças móveis. Roupas largas, joias ou cabelo comprido podem ser apanhados pelas peças em movimento.

g) Se forem fornecidos dispositivos para a ligação de extração de pó e facilidades de recolha, certifique-se de que estes estão ligados e de que são devidamente utilizados. A utilização de dispositivos de extração do pó pode reduzir os perigos relacionados com o pó.

h) Não permita que a familiarização ganha com a

utilização de ferramentas o torne mais complacente e ignore os princípios de segurança da ferramenta. Uma ação descuidada pode causar graves ferimentos numa fração de segundo.

4) UTILIZAÇÃO E CUIDADOS DA FERRAMENTA ELÉTRICA

a) Não force a ferramenta elétrica. Utilize a ferramenta elétrica correta para a sua aplicação. A ferramenta elétrica correta irá realizar o trabalho de forma melhor e mais segura, ao ritmo para o qual foi concebida.

b) Não utilize a ferramenta elétrica se o interruptor não a ligar ou desligar. Qualquer ferramenta elétrica que não possa ser controlada pelo interruptor torna-se perigosa e tem de ser reparada.

c) Desligue a ficha da alimentação e/ou retire a bateria da ferramenta elétrica, se amovível, antes de fazer quaisquer ajustes, mudar de acessórios ou armazenar a ferramenta elétrica. Estas medidas de segurança preventiva ajudam a reduzir os riscos de ligar inadvertidamente a ferramenta elétrica.

d) Guarde ferramentas elétricas sem carga fora do alcance de crianças e não permita que pessoas estranhas às ferramentas elétricas ou a estas instruções trabalhem com a ferramenta elétrica. As ferramentas elétricas são perigosas nas mãos de utilizadores sem formação.

e) Proceda à manutenção das ferramentas elétricas e acessórios. Verifique desalinhamentos ou bloqueios das peças móveis, fracionamento de peças e quaisquer outras condições que possam afetar o funcionamento das ferramentas elétricas. Caso a ferramenta apresente danos, esta deverá ser entregue para reparação antes de voltar a ser utilizada. Muitos acidentes são provocados pela fraca manutenção das ferramentas elétricas.

f) Mantenha as ferramentas de corte afiadas e limpas. Ferramentas de corte devidamente mantidas e com arestas de corte afiadas têm uma menor probabilidade de prender e são mais fáceis de controlar.

g) Use a ferramenta elétrica, acessórios e brocas, etc., de acordo com estas instruções, tendo em conta as condições de trabalho e o trabalho a ser efetuado. A utilização da ferramenta elétrica para operações diferentes daquelas para que foi criada pode dar origem a uma situação perigosa.

h) Mantenha as pegas e superfícies de preensão secas, limpas e sem óleo ou gordura. Pegas e superfícies de preensão escorregadias não permitem o manuseamento seguro nem o controlo da ferramenta em situações inesperadas.

5) UTILIZAÇÃO E CUIDADOS DA FERRAMENTA COM A BATERIA

a) Recarregue apenas com o carregador especificado pelo fabricante. Um carregador que seja adequado para um tipo de bateria pode criar um risco de incêndio quando usado com outra bateria.

b) Utilize as ferramentas elétricas apenas com as baterias especificamente designadas. A utilização de outras baterias pode criar um risco de ferimentos e incêndio.

c) Quando não usar a bateria, mantenha-a afastada de outros objetos de metal, como clipes de papel, moedas, chaves, pregos, parafusos ou outros pequenos objetos de metal que possam fazer a ligação entre os dois terminais. Colocar os terminais da bateria em curto-circuito pode dar origem a queimaduras ou incêndio.

d) Sob condições abusivas, pode ser ejetado líquido da bateria. Evite o contacto. Se ocorrer um contacto acidental, lave com água abundante. Se o líquido entrar em contacto com os olhos, procure ajuda médica. O líquido ejetado da bateria pode provocar irritação ou queimaduras.

e) Não use a bateria nem a ferramenta se estiverem danificadas ou modificadas. Baterias danificadas ou modificadas podem apresentar comportamentos imprevisíveis, dando origem a fogo, explosão ou risco de ferimentos.

f) Não exponha a bateria ou a ferramenta ao fogo ou temperatura excessiva. A exposição ao fogo ou a temperaturas acima dos 130 °C pode causar uma explosão.

g) Siga todas as instruções de carregamento e não carregue a bateria nem a ferramenta a uma temperatura fora dos parâmetros especificados nas instruções. Carregar incorretamente ou a temperaturas fora dos parâmetros especificados pode danificar a bateria e aumentar o risco de fogo.

6) REPARAÇÃO

a) A reparação da sua ferramenta elétrica deverá ser sempre efetuada por pessoas qualificadas, utilizando apenas peças sobresselentes idênticas. Isso garante que a segurança da ferramenta elétrica é mantida.

b) Nunca tente reparar uma bateria danificada. A reparação das baterias só deverá ser efetuada pelo fabricante ou por um reparador autorizado.

INSTRUÇÕES DE SEGURANÇA DA APARAFUSADORA DE IMPACTO SEM FIOS

- **Segure a ferramenta elétrica pelas superfícies isoladas quando efetuar qualquer operação em que o fixador possa entrar em contacto com cablagem** oculta ou com o seu próprio fio. Se a ferramenta entrar em contacto com um fio ligado à alimentação, as peças de metal expostas à eletricidade podem dar origem a um choque elétrico.

GERAL

- As poeiras de materiais como tintas com chumbo, determinadas espécies de madeiras, minerais e metais podem ser prejudiciais (o contacto ou a inalação dessa poeira pode causar reações alérgicas e/ou doenças respiratórias no operador ou assistentes); **utilize uma máscara antipoeira e trabalhe com um dispositivo de extração de poeiras quando for possível ligar.**
- Determinados tipos de poeiras estão classificados como cancerígenos (como poeira de faia e carvalho) especialmente junto com aditivos para tratamento de madeiras. **Utilize uma máscara antipoeira e trabalhe com um dispositivo de extração de poeiras quando for possível ligar.**
- Siga as normas nacionais referentes a poeiras para os materiais com que pretende trabalhar.
- Não trabalhe em materiais que contenham amianto (o amianto é considerado cancerígeno).
- Certifique-se de que o seletor de direção da rotação

A2 está na posição central (fixada) antes de efetuar quaisquer ajustes ou substituir os acessórios, bem como quando transportar ou guardar a ferramenta.

ACESSÓRIOS

- A SKIL apenas pode assegurar um funcionamento sem defeitos da ferramenta quando utilizados acessórios originais.
- Utilize apenas acessórios com uma velocidade admissível que corresponda, pelo menos, à velocidade mais elevada sem carga da ferramenta.

ANTES DA UTILIZAÇÃO

- Evite danos que possam ser causados por parafusos, pregos e outros elementos na sua peça a ser trabalhada. Retire-os antes de começar o trabalho.
- **Fixe a peça a ser trabalhada** (uma peça a ser trabalhada fixada num torno ou dispositivo de fixação está mais segura do que sendo segurada à mão).
- **Use detetores adequados para encontrar estas linhas na área de trabalho, ou contacte a empresa local da respetiva utilidade para obter ajuda.** O contacto com linhas elétricas pode dar origem a incêndio ou choque elétrico; danificar uma tubagem do gás pode dar origem a explosão; penetrar um tubo da água pode causar danos patrimoniais ou choque elétrico.

BATERIAS

- **A bateria fornecida vem parcialmente carregada.** Para garantir a capacidade completa da bateria, carregue por completo a bateria no carregador antes de usar a sua ferramenta elétrica pela primeira vez.
- **Use apenas as seguintes baterias e carregadores com esta ferramenta**
  - Bateria SKIL: BR1*31****
  - Carregador SKIL: CR1*31****
- Não use a bateria danificada. Esta deverá ser substituída imediatamente.
- Não desmonte a bateria.
- Não exponha a ferramenta/bateria à chuva.
- Temperatura ambiente permitida (ferramenta/carregador/bateria):
- Quando carregar: 4...40 °C
  - Durante o funcionamento: -20...+50 °C
  - Durante o armazenamento: -20...+50 °C

EXPLICAÇÃO DOS SÍMBOLOS NA FERRAMENTA/ BATERIA

③ Leia o manual de instruções antes da utilização.
④ As baterias podem explodir quando atiradas para o fogo, por isso, nunca queime uma bateria.
⑤ Guarde a ferramenta/carregador/bateria num local onde a temperatura não exceda os 50 °C.
⑥ Não elimine a ferramenta elétrica e baterias juntamente com o lixo doméstico comum.

UTILIZAÇÃO

- Carregar a bateria
  ! Leia os avisos de segurança e as instruções fornecidas com o carregador.
- Retirar/Instalar a bateria ②
- Indicador do nível da bateria ⑦
  - Prima o botão do indicador do nível da bateria H para ver o atual nível da bateria ⑦a.
  ! Quando o nível mais baixo do indicador da bateria começar a piscar após premir o botão H ⑦b, a bateria está descarregada.
  ! Quando 2 níveis do indicador da bateria começarem a piscar após premir o botão H ⑦c, a bateria não se encontra dentro da temperatura de funcionamento permitida.
- Proteção da bateria
  A ferramenta desliga-se de repente ou é impossível ligá-la quando
  - **A carga é muito grande** --> retire a carga e reinicie.
  - **A temperatura da bateria não se encontra dentro do raio da temperatura de funcionamento permitida de -20 a +50 °C** --> 2 níveis do indicador do nível da bateria começam a piscar quando prime o botão H ⑦c. Espere que a bateria volte ao raio da temperatura de funcionamento permitida.
  - **A bateria está quase gasta (para proteger contra grandes descargas)** --> é apresentado um baixo nível da bateria ou a piscar ⑦b no indicador do nível da bateria quando prime o botão H. Carregue a bateria.
  ! Não continue a premir o interruptor de ligar/ desligar após a ferramenta se desligar automaticamente. A bateria pode ficar danificada.
- Fixar o clipe para o cinto ⑧
  - Fixe o clipe para o cinto M na aparafusadora com o parafuso fornecido.
- Alterar a direção de rotação ⑨
  - Quando não estiver devidamente colocado na posição esquerda/direita, o interruptor E② não pode ser ativado.
  ! Altere a direção de rotação apenas quando a ferramenta parar por completo.
- Interruptor combinado para ligar/desligar ⑩ e controlo da velocidade ⑪
  - Controle a velocidade uniformemente do zero ao máximo fazendo mais ou menos pressão no interruptor de ligar/desligar E②.
- Luz de halogéneo ⑫
  - Ao ativar o interruptor ligar/desligar E, a luz de halogéneo C acende e o(s) indicador(es) do modo J acende(m) para indicar o modo atualmente definido. Prima o botão SPEED G ou o botão MODE F para selecionar o modo desejado.
  - A luz de halogéneo desliga-se passados cerca de 10 segundos após ter libertado o interruptor de ligar/ desligar.
  - O(s) indicador(es) do modo desligam-se passados cerca de 60 segundos após ter libertado o interruptor de ligar/desligar.
  ! Quando a luz de halogéneo começar a piscar rapidamente, a proteção da bateria é ativada (consulte acima).
  ! Quando a ferramenta voltar a ser ligada, o modo de funcionamento volta à definição anterior.
- Seleção do modo ⑬
  ! O modo de auto-perfuração e o modo de paragem automática NÃO funcionam na rotação para trás.
  ! Os modos só podem ser alterados quando os indicadores luminosos verdes estiverem ativados e quando a ferramenta estiver completamente parada.
  - Para selecionar o modo da VELOCIDADE, prima o botão SPEED G para selecionar o modo da velocidade desejado:
    modo de baixa velocidade (o indicador "1" acende a verde) ⑬a

aperto com menos binário e menos velocidade para pequenos parafusos
modo de velocidade média (os indicadores "1" e "2" acendem a verde) ⑬**b**
aperto com binário e velocidade médios para os parafusos em trabalhos de força média
modo de alta velocidade (os indicadores "1", "2" e "3" acendem a verde) ⑬**c**
aperto com força e velocidade altas para parafusos grandes

- Para selecionar o modo MODE
prima o botão MODE F para selecionar o modo MODE desejado:
Modo de auto-perfuração (o indicador de "auto-perfuração" acende a verde)⑬**d**
Para aparafusar parafusos de auto-perfuração numa placa metálica espessa.
Ajuda a evitar a quebra dos parafusos, o desgaste das cabeças e o aperto excessivo, permitindo simultaneamente uma operação rápida e um bom acabamento.
Aparafusa com uma velocidade de rotação específica e reduz a velocidade quando a ferramenta começa a trabalhar com impacto.
Modo de paragem automática (o indicador de "paragem automática" acende a verde) ⑬**e**
Para aparafusar parafusos de auto-perfuração numa placa metálica fina.
Permite ao utilizador trabalhar com rapidez e precisão sem danificar a peça.
Ajuda a evitar o aperto excessivo do parafuso e danos (desgaste) na peça.
Aparafusa a uma velocidade mais elevada e pára automaticamente quando o mecanismo de impacto é acionado.

! O momento de paragem do aparafusar varia consoante o tipo de parafuso e o material. Efetue um teste antes de utilizar este modo.

- Instalar e retirar cabeças de aperto ⑭
  - Para instalar uma cabeça de aperto, insira-a diretamente até ao fundo da pinça de aperto ⑭a.
  - Para retirar uma cabeça de aperto, puxe a manga de fixação D para a frente ⑭b.

! Use apenas cabeças de aperto com fixador de bola. Outras cabeças de aperto podem ser usadas com um suporte universal para cabeças de aperto com fixador de bola.

! Não use cabeças de aperto com o eixo danificado.

- Segurar e orientar a ferramenta ⑮

! Durante o trabalho, segure sempre a ferramenta pelas áreas de preensão cinzentas.

  - Mantenha as ranhuras de ventilação B② desobstruídas.
  - Não aplique demasiada pressão na ferramenta. Deixe a ferramenta trabalhar por si.

CONSELHOS DE APLICAÇÃO

- Use as cabeças de aparafusar adequadas.
- Quando enroscar um parafuso perto de uma extremidade transversal ou na extremidade de madeira, faça previamente um orifício para evitar lascar a madeira.
- Para uma utilização ótima da ferramenta, tem de fazer uma pressão constante no parafuso, especialmente quando o retirar.
- Quando enroscar um parafuso em madeira dura, deverá fazer primeiro um orifício piloto.
- Para mais informações, consulte www.skil.com.

MANUTENÇÃO / REPARAÇÃO

- Mantenha sempre a ferramenta limpa (especialmente as ranhuras de ventilação B②).

! Retire a bateria da ferramenta antes de proceder à limpeza.

- Se a ferramenta falhar apesar dos cuidados de fabrico e procedimentos de teste, a reparação deverá ser efetuada por um centro de reparação pós-venda autorizado para ferramentas elétricas SKIL.
  - Envie a ferramenta **montada**, juntamente com a prova de compra, para o seu revendedor ou ponto de reparação SKIL mais próximo (os endereços e também os esquemas de reparação estão listados em www.skil.com).
- Tenha em conta que danos devido a sobrecarga ou manuseamento inadequado da ferramenta não são abrangidos pela garantia (para saber as condições da garantia SKIL, consulte www.skil.com ou informe-se com o seu revendedor).

AMBIENTE

Apenas para países da UE

- Não elimine ferramentas elétricas, acessórios nem a embalagem juntamente com o lixo doméstico comum.
  - Em conformidade com a Diretiva Europeia 2012/19/CE relativa aos resíduos de equipamento elétrico e eletrónico e respetiva implementação em conformidade com as leis nacionais, ferramentas elétricas que tenham atingido o final do seu ciclo de vida devem ser recolhidas separadamente e entregues em instalações de reciclagem ambientalmente compatíveis.
  - O símbolo ⑥ serve para lembrar isto quando for necessária a eliminação.

! Antes da eliminação, proteja os terminais da bateria com fita resistente, para evitar um curto-circuito.

RUÍDO/VIBRAÇÃO

- Medido de acordo com a EN 62841. O nível de pressão do som desta ferramenta é de 94 dB(A) e o nível de potência do som é de 102 dB(A) (incerteza K = 3 dB), e a vibração <13,93 m/s² (soma vetorial das 3 direções; incerteza
K = 1,5 m/s²).
- O nível de emissão da vibração foi medido de acordo com um teste padronizado da norma EN 62841. Pode ser usado para comparar duas ferramentas e como avaliação preliminar da exposição à vibração quando usar a ferramenta para as aplicações mencionadas.
  - Usar a ferramenta para diferentes aplicações, ou com acessórios diferentes ou mal mantidos, pode **aumentar** significativamente o nível de exposição.
  - As vezes que a ferramenta é desligada ou quando estiver a funcionar, mas sem estar a efetuar o trabalho, pode **reduzir** significativamente o nível de exposição.

! Proteja-se dos efeitos das vibrações realizando a

manutenção da ferramenta e dos seus acessórios, mantendo as mãos quentes e organizando os seus padrões de trabalho.

(I)

Avvitatore a impulsi cordless brushless 3226

INTRODUZIONE

- Questo utensile è progettato per avvitare e svitare viti e bulloni.
- In caso di parti mancanti o danneggiate, contattare il rivenditore.
- **Leggere attentamente il manuale di istruzioni prima dell'uso e conservarlo per riferimento futuro.** ③
- **Prestare particolare attenzione alle avvertenze e istruzioni di sicurezza. Il mancato rispetto comporta il rischio di lesioni gravi.**

SPECIFICHE TECNICHE ①

Coppia di serraggio max. per applicazioni di avvitatura ai sensi di ISO 5393: 280 N.m

COMPONENTI DELL'UTENSILE②

A Selettore della direzione (avanti/bloccaggio/indietro)
B Aperture di ventilazione
C Luce di lavoro
D Manicotto di bloccaggio (mandrino autoserrante)
E Interruttore di avvio/arresto con controllo di velocità variabile
F Pulsante MODE (modalità)
G Pulsante SPEED (velocità)
H Pulsante dell'indicatore di carica della batteria
J Indicatore della modalità
K Vano per punte
L Fermaglio per laccio
M Clip per cintura

SICUREZZA

AVVERTENZE DI SICUREZZA COMUNI A TUTTI GLI UTENSILI ELETTRICI

⚠ **AVVERTENZA! Consultare tutte le avvertenze di sicurezza, le istruzioni, le illustrazioni e le specifiche fornite insieme a questo utensile elettrico.** Il mancato rispetto delle istruzioni sotto riportate comporta il rischio di scossa elettrica, incendio e/o gravi infortuni.

Conservare tutte le avvertenze e le istruzioni per futuro riferimento.

Il termine "utensile elettrico" utilizzato nelle avvertenze indica un utensile elettrico con alimentazione a rete (con cavo) o a batteria (senza cavo).

1) SICUREZZA DELL'AREA DI LAVORO

a) Mantenere l'area di lavoro pulita e ben illuminata. Il disordine e la scarsa illuminazione favoriscono gli incidenti.

b) Non usare gli utensili elettrici in atmosfere esplosive, ad esempio in presenza di liquidi, gas o polveri infiammabili. Gli utensili elettrici creano scintille che possono incendiare polveri o fumi.

c) Durante l'uso di un utensile elettrico, tenere a distanza i bambini e le persone presenti. Le distrazioni possono causare la perdita di controllo.

2) SICUREZZA ELETTRICA

a) Le spine degli utensili elettrici devono essere adatte al tipo di presa. Non modificare la spina in alcun modo. Non usare adattatori con gli utensili elettrici dotati di messa a terra (collegati a massa). L'uso di spine originali corrispondenti al tipo di presa riduce il rischio di scossa elettrica.

b) Evitare il contatto del corpo con superfici collegate a terra come tubi, radiatori, fornelli elettrici e frigoriferi. Il rischio di scossa elettrica aumenta se il proprio corpo è collegato a terra.

c) Non esporre gli utensili elettrici a pioggia o umidità. L'infiltrazione di acqua all'interno di un utensile elettrico aumenta il rischio di scossa elettrica.

d) Non usare il cavo in modo improprio. Non usare il cavo per trasportare, tirare o scollegare l'utensile elettrico. Tenere il cavo al riparo da calore, olio, bordi taglienti o parti in movimento. La presenza di cavi danneggiati o aggrovigliati aumenta il rischio di scossa elettrica.

e) Durante l'uso di un utensile elettrico all'aperto, usare una prolunga idonea per ambienti esterni. L'uso di un cavo idoneo riduce il rischio di scossa elettrica.

f) Se è necessario lavorare in un luogo umido, usare un circuito elettrico dotato di interruttore differenziale (RCD). L'uso di un interruttore differenziale riduce il rischio di scossa elettrica.

3) SICUREZZA PERSONALE

a) Durante l'uso di un utensile elettrico, prestare sempre la massima attenzione e usare il buon senso. Non usare gli utensili elettrici se si è stanchi o sotto l'effetto di droghe, alcol o farmaci. Anche un solo momento di disattenzione durante l'uso dell'utensile elettrico comporta il rischio di lesioni gravi.

b) Indossare dispositivi di protezione individuale. Indossare protezioni per gli occhi. I dispositivi di protezione individuale come maschere antipolvere, calzature antiscivolo, caschi e cuffie per le orecchie, se utilizzati quando le circostanze lo richiedono, riducono il rischio di infortuni.

c) Prevenire l'avviamento accidentale. Assicurarsi che l'interruttore sia in posizione di arresto prima di sollevare, trasportare o collegare l'utensile elettrico all'alimentazione elettrica e/o alla batteria. Per ridurre il rischio di incidenti, non trasportare gli utensili elettrici tenendo le dita sull'interruttore e non collegarli all'alimentazione elettrica se l'interruttore è in posizione di avvio.

d) Rimuovere eventuali chiavi di regolazione o avvitamento prima di avviare l'utensile elettrico. Una chiave rimasta inserita in un elemento mobile dell'utensile elettrico comporta il rischio di infortuni.

e) Non allungarsi eccessivamente. Mantenere sempre un buon equilibrio evitando posizioni instabili. Ciò assicura un miglior controllo dell'utensile elettrico in

situazioni impreviste.

f) **Vestirsi in modo adeguato. Non indossare indumenti ampi o gioielli. Tenere capelli e indumenti lontani dalle parti in movimento.** Indumenti ampi, gioielli e capelli lunghi possono impigliarsi nelle parti in movimento.

g) **Se sono disponibili dei dispositivi per l'aspirazione e la raccolta della polvere, assicurarsi che siano collegati e utilizzati correttamente.** L'uso di tali dispositivi può ridurre i rischi derivanti dalla polvere.

h) **Non lasciare che la familiarità con gli utensili elettrici (derivata da un uso frequente) abbassi il livello di attenzione.** Anche una minima distrazione può causare gravi infortuni.

4) USO E MANUTENZIONE DEGLI UTENSILI ELETTRICI

a) **Non forzare l'utensile elettrico. Usare l'utensile elettrico più adatto all'operazione da svolgere.** Gli utensili elettrici sono più sicuri ed efficaci se utilizzati alla velocità per la quale sono stati progettati.

b) **Non usare l'utensile elettrico se l'interruttore non funziona correttamente.** Un utensile elettrico che non può essere controllato dall'interruttore è pericoloso e deve essere riparato.

c) **Rimuovere il gruppo batteria, se removibile, e/o scollegare l'utensile elettrico dall'alimentazione elettrica prima di regolarlo, riporlo o sostituire gli accessori.** Tali misure preventive riducono il rischio di avviamento accidentale dell'utensile elettrico.

d) **Riporre gli utensili elettrici fuori dalla portata dei bambini e non permetterne l'uso a persone che non hanno familiarità con l'utensile elettrico o le istruzioni per l'uso.** Gli utensili elettrici sono pericolosi se utilizzati da persone non competenti.

e) **Mantenere gli utensili elettrici e gli accessori in buono stato. Verificare che le parti mobili non siano disallineate o inceppate, che i componenti non siano danneggiati e che non siano presenti altri problemi che potrebbero pregiudicare il corretto funzionamento dell'utensile elettrico. Se l'utensile elettrico è danneggiato, farlo riparare prima di usarlo nuovamente.** Molti incidenti sono provocati da utensili elettrici in cattive condizioni.

f) **Mantenere gli accessori di taglio puliti e affilati.** Un'adeguata manutenzione e affilatura degli accessori di taglio riduce il rischio di inceppamento e ne facilita il controllo.

g) **Usare l'utensile elettrico, gli accessori, le punte ecc. conformemente a queste istruzioni, tenendo conto delle condizioni dell'area di lavoro e del tipo di operazione da svolgere.** L'uso dell'utensile elettrico per operazioni diverse da quelle per cui è progettato può comportare situazioni di pericolo.

h) **Mantenere le impugnature e le superfici di presa asciutte, pulite e prive di olio o grasso.** Impugnature e superfici di presa scivolose non garantiscono l'uso sicuro e il controllo dell'utensile in situazioni impreviste.

5) USO E MANUTENZIONE DEGLI UTENSILI A BATTERIA

a) **Ricaricare la batteria esclusivamente con il caricabatteria specificato dal produttore.** Un caricabatteria adatto a un certo tipo di gruppo batteria può comportare il rischio di incendio se usato con un altro gruppo batteria.

b) **Usare esclusivamente gruppi batteria progettati specificamente per questo utensile elettrico.** L'uso di altri gruppi batteria comporta il rischio di incendio e infortunio.

c) **Quando il gruppo batteria non è in uso, tenerlo lontano da piccoli oggetti metallici, ad esempio graffette, monete, chiavi, chiodi, viti ecc. poiché potrebbero creare un collegamento tra i due terminali.** Il cortocircuito dei terminali della batteria comporta il rischio di incendio o ustioni.

d) **L'uso improprio può causare fuoriuscite di liquido dalla batteria: evitare il contatto con tale liquido. In caso di contatto accidentale, lavare l'area interessata con acqua. Se il liquido entra a contatto con gli occhi, consultare un medico.** Il liquido fuoriuscito dalla batteria può causare irritazioni o ustioni.

e) **Non usare gruppi batteria o utensili danneggiati o modificati.** Le batterie danneggiate o modificate possono manifestare comportamenti imprevisti, con il rischio di incendio, esplosione o infortunio.

f) **Non esporre il gruppo batteria o l'utensile a fiamme o temperature eccessive.** L'esposizione a fiamme o temperature superiori a 130 °C (265 °F) comporta il rischio di esplosione.

g) **Rispettare tutte le istruzioni relative alla ricarica e non ricaricare il gruppo batteria o l'utensile a temperature diverse da quelle specificate nelle istruzioni.** Una ricarica effettuata in modo improprio o a temperature diverse da quelle specificate può danneggiare la batteria e aumentare il rischio di incendio.

6) RIPARAZIONI

a) **Affidare la riparazione dell'utensile elettrico a personale qualificato e usare esclusivamente parti di ricambio identiche.** Ciò garantisce la sicurezza dell'utensile elettrico.

b) **Non riparare gruppi batteria danneggiati.** La riparazione dei gruppi batteria deve essere effettuata esclusivamente dal produttore o da un centro di assistenza autorizzato.

AVVERTENZE DI SICUREZZA SPECIFICHE PER AVVITATORI A IMPULSI CORDLESS

- **Tenere l'utensile elettrico esclusivamente tramite le impugnature isolanti durante le operazioni in cui l'accessorio può entrare a contatto con cavi elettrici nascosti.** Se l'accessorio tocca un cavo elettrificato può trasmettere la corrente alle parti metalliche dell'utensile, esponendo l'operatore al rischio di scossa elettrica.

AVVERTENZE GENERALI

- Polveri derivanti da materiali come rivestimenti a base di piombo, alcuni tipi di legno, metallo e minerali possono essere tossiche. Toccare o respirare tali polveri può causare, all'operatore o alle persone presenti, reazioni allergiche e/o infiammazioni alle vie respiratorie. **Indossare una maschera antipolvere e usare sistemi di aspirazione della polvere, se disponibili.**
- Alcuni tipi di polveri, ad esempio quelle di quercia e faggio, sono considerate cancerogene, in particolare se il legno è stato trattato (con cromo o preservanti per legno). **Indossare una maschera antipolvere e usare sistemi di aspirazione della polvere, se disponibili.**
- Rispettare le normative nazionali rilevanti in merito ai materiali con cui si intende lavorare.

- Non lavorare materiali contenenti amianto. L'amianto è considerato una sostanza cancerogena.
- Assicurarsi che il selettore della direzione A2 sia in posizione di bloccaggio (centrale) prima di effettuare qualsiasi regolazione, sostituire gli accessori e trasportare o riporre l'utensile.

ACCESSORI

- SKIL assicura il corretto funzionamento dell'utensile solo se sono utilizzati accessori originali.
- Usare esclusivamente accessori la cui velocità consentita è almeno equivalente alla velocità a vuoto massima dell'utensile.

PRIMA DELL'USO

- Rimuovere eventuali viti, chiodi e altri elementi presenti nel materiale in lavorazione per evitare che causino danni.
- **Fissare il materiale. Un materiale fissato con appositi dispositivi o una morsa è bloccato più saldamente.**
- **Rilevare l'eventuale presenza di cavi elettrici o tubature nascosti nell'area di lavoro con appositi rilevatori o contattando le relative società responsabili.** Il contatto con cavi elettrici comporta il rischio di incendio e scossa elettrica; il danneggiamento di tubi del gas comporta il rischio di esplosione; la rottura di un tubo dell'acqua comporta il rischio di danni materiali o scossa elettrica.

BATTERIE

- **Se inclusa, la batteria è parzialmente carica.** Per garantire la piena capacità della batteria, ricaricarla completamente con il caricabatteria prima di usare l'utensile elettrico per la prima volta.
- **Questo utensile deve essere utilizzato esclusivamente le batterie e i caricabatteria elencati di seguito.**
  - Batteria SKIL: BR1*31****
  - Caricabatteria SKIL: CR1*31****
- Non usare la batteria se è danneggiata. Sostituirla immediatamente.
- Non disassemblare la batteria.
- Non esporre l'utensile o la batteria alla pioggia.
- Temperature ambientali (utensile/caricabatteria/batteria):
- Durante la ricarica: da 4 °C a 40 °C
  - Durante l'uso: da –20 °C a +50 °C
  - Durante la conservazione: da –20 °C a +50 °C

SIGNIFICATO DEI SIMBOLI SULL'UTENSILE E SULLA BATTERIA

③ Leggere il manuale di istruzioni prima dell'uso.
④ Le batterie possono esplodere se gettate nel fuoco. Pertanto, non bruciarle per alcun motivo.
⑤ Riporre l'utensile, il caricabatteria e la batteria in ambienti la cui temperatura non supera i 50 °C.
⑥ Non smaltire gli utensili elettrici e le batterie insieme ai rifiuti domestici.

UTILIZZO

- Ricarica della batteria
  ! Leggere le istruzioni e le avvertenze di sicurezza fornite insieme al caricabatteria.
- Rimozione/installazione della batteria ②
- Indicatore di carica della batteria ⑦
  - Premere il pulsante dell'indicatore di carica della batteria H per visualizzare il livello di carica corrente della batteria. ⑦a

  ! Quando l'ultima barra dell'indicatore di carica della batteria inizia a lampeggiare dopo aver premuto il pulsante H, la batteria è scarica. ⑦b
  ! Quando 2 barre dell'indicatore di carica della batteria iniziano a lampeggiare dopo aver premuto il pulsante H, la temperatura della batteria è fuori dai valori che ne consentono il funzionamento. ⑦c
- Protezione della batteria
  L'utensile si spegne automaticamente, o non si accende, nei seguenti casi.
  - **Il carico è eccessivo.** --> Rimuovere il carico e riavviare l'utensile elettrico.
  - **La temperatura della batteria è inferiore a –20 °C o superiore a +50** °C. --> 2 barre dell'indicatore di carica della batteria iniziano a lampeggiare dopo aver premuto il pulsante H. Attendere che la batteria raggiunga la temperatura di funzionamento corretta. ⑦c
  - **La batteria è quasi scarica (protezione contro lo scaricamento profondo).** --> Il livello di carica della batteria è indicato da una barra lampeggiante dopo aver premuto il pulsante H. Ricaricare la batteria. ⑦b

  ! Per evitare di danneggiare la batteria, non premere l'interruttore di avvio/arresto dopo l'arresto automatico dell'utensile.
- Installazione della clip per cintura ⑧
  - Fissare la clip per cintura M all'utensile con la vite fornita.
- Direzione di rotazione ⑨
  - Se il selettore della direzione non è posizionato a destra o a sinistra, l'interruttore E② non può essere attivato.

  ! Modificare la direzione di rotazione esclusivamente quando l'utensile è completamente fermo.
- Interruttore di avvio/arresto ⑩ con controllo di velocità variabile ⑪
  - Variare la pressione sull'interruttore E② per regolare la velocità fino al livello massimo.
- Luce di lavoro ⑫
  - Alla pressione dell'interruttore di avvio/arresto E, la luce di lavoro C si accende e l'indicatore/gli indicatori della modalità J si illuminano in base alla modalità operativa corrente. Premere il pulsante SPEED G o il pulsante MODE F per selezionare la modalità operativa.
  - La luce di lavoro si spegne dopo circa 10 secondi dal rilascio dell'interruttore di avvio/arresto.
  - L'indicatore/gli indicatori della modalità si spengono dopo circa 60 secondi dal rilascio dell'interruttore di avvio/arresto.

  ! Quando la luce inizia a lampeggiare rapidamente, la funzione di protezione della batteria si è attivata (come descritto in precedenza).
  ! Al successivo riavvio dell'utensile verrà ripristinata l'ultima modalità selezionata.
- Selezione della modalità ⑬

  ! La modalità autoperforante e la modalità di arresto automatico NON consentono la rotazione all'indietro.
  ! È possibile cambiare la modalità operativa esclusivamente quando l'indicatore/gli indicatori verdi sono accesi e l'utensile è completamente fermo.

- Selezione della modalità SPEED (velocità)
  Premere il pulsante G (SPEED) per selezionare la velocità:
  Bassa velocità (indicatore "1" acceso di verde) ⑬**a**
  Serraggio con coppia e velocità basse.
  Per viti di piccole dimensioni.
  Media velocità (indicatori "1" e "2" accesi di verde) ⑬**b**
  Serraggio con coppia e velocità medie.
  Per applicazioni di media intensità.
  Alta velocità (indicatori "1", "2" e "3" accesi di verde) ⑬**c**
  Serraggio con la massima forza e velocità.
  Per viti e bulloni di grandi dimensioni.
- Selezionare della modalità MODE (modalità)
  Premere il pulsante F (MODE) per selezionare la modalità:
  Modalità autoperforante (indicatore "autoperforante" acceso di verde) ⑬**d**
  Per inserire viti autoperforanti in piastre metalliche spesse.
  Aiuta a prevenire la rottura delle viti, la spanatura della testa e il sovraserraggio; consente inoltre un funzionamento rapido e una buona finitura allo stesso tempo.
  Avvita la vite a una velocità di rotazione specifica e riduce la velocità quando entra in funzione il meccanismo a impulsi.
  Modalità di arresto automatico (indicatore "arresto automatico" acceso di verde) ⑬**e**
  Per inserire viti autoperforanti in lamine metalliche sottili.
  Consente di lavorare rapidamente e con precisione senza danneggiare il materiale.
  Aiuta a prevenire il sovraserraggio e la spanatura delle viti.
  Avvita la vite a velocità elevata e si arresta automaticamente quando entra in funzione il meccanismo a impulsi.

! Il tempo di arresto varia in base al tipo di vite e al tipo di materiale. Effettuare una prova prima di usare questa modalità.

- Installazione e rimozione delle punte ⑭
  - Per installare una punta, inserirla direttamente nel mandrino fino in fondo. ⑭a
  - Per rimuovere una punta, tirare il manicotto di bloccaggio D in avanti. ⑭b

! Usare esclusivamente punte dotate di blocco a sfera; altri tipi di punte possono essere usate con un adattatore con blocco a sfera.

! Non usare punte con codolo danneggiato.

- Manipolazione e controllo dell'utensile ⑮

! Durante l'uso, tenere l'utensile afferrando le aree evidenziate in grigio.

  - Non coprire le aperture di ventilazione B②.
  - Non applicare una pressione eccessiva sull'utensile; lasciare che l'utensile svolga il lavoro senza forzarlo.

SUGGERIMENTI PER L'USO

- Usare una punta adatta.
- Durante l'inserimento di una vite in prossimità del bordo di un pannello in legno, praticare un foro pilota per evitare la spaccatura del legno.
- Per un uso ottimale dell'utensile è necessario applicare una pressione costante sulla vite, in particolare durante la rimozione.
- Durante l'inserimento di una vite nel legno duro, praticare sempre un foro pilota.
- Per ulteriori informazioni, visitare il sito web www.skil.com

MANUTENZIONE E RIPARAZIONE

- Mantenere l'utensile sempre pulito (in particolare le aperture di ventilazione B ②).

! Rimuovere la batteria dall'utensile prima di pulirlo.

- Se l'utensile presenta malfunzionamenti nonostante l'attenzione durante la fabbricazione e il collaudo, deve essere riparato da un centro di assistenza autorizzato SKIL.
  - Portare l'utensile **senza disassemblarlo** insieme a una prova di acquisto presso il rivenditore o a un centro di assistenza SKIL (gli indirizzi e la vista esplosa dell'utensile sono riportati sul sito web www.skil.com).
- Nota: i danni causati dal sovraccarico o da un utilizzo improprio dell'utensile non sono coperti dalla garanzia (le condizioni della garanzia SKIL sono consultabili sul sito web www.skil.com o presso il rivenditore).

PROTEZIONE AMBIENTALE

Solo per i Paesi UE

- Non smaltire gli utensili elettrici, gli accessori e i materiali di imballaggio insieme ai rifiuti domestici.
  - Ai sensi della direttiva europea 2012/19/EC sui rifiuti di apparecchiature elettriche ed elettroniche e alla sua implementazione nella legislazione nazionale, gli utensili elettrici devono essere raccolti separatamente e portati presso un'apposita struttura di riciclaggio.
  - Il simbolo ⑥ indica tale obbligo.

! Prima dello smaltimento, proteggere i terminali della batteria con del nastro isolante per evitare il rischio di corto circuito.

EMISSIONE ACUSTICA E VIBRAZIONI

- I valori di emissioni acustica e delle vibrazioni sono stati misurati conformemente a EN62841. Il livello di pressione sonora dell'utensile è di 94 dB(A) e il livello di potenza sonora è di 102 dB(A) (incertezza K = 3 dB). Il livello di vibrazioni è < 13,93 m/s^2 (somma vettoriale triassiale; incertezza K = 1,5 m/s^2).
- Il valore totale di emissione delle vibrazioni è stato misurato con il metodo valutazione standard prescritto da EN62841 e può essere utilizzato per confrontare l'utensile con altri prodotti analoghi e per una valutazione preliminare dei livelli di esposizione.
  - L'utilizzo dell'utensile per altri scopi, o l'utilizzo di accessori diversi o in cattive condizioni, può **aumentare** significativamente il livello di esposizione.
  - Il periodo in cui l'apparecchio è spento, o è in funzione ma non in uso, può **ridurre** significativamente il livello di esposizione.

! Per proteggersi dagli effetti delle vibrazioni, mantenere l'utensile e gli accessori in buono stato, tenere le mani calde e pianificare il lavoro.

H

Szénkefe nélküli akkus ütvecsavarozó 3226

BEVEZETÉS

- Ezt a szerszámot csavarok és anyák becsavarásához és meglazításához tervezték
- Hiányzó vagy sérült alkatrész esetén forduljon a kereskedőhöz
- **Használat előtt olvassa el figyelmesen a használati útmutatót és őrizze meg későbbi felhasználásra** ③
- **Fordítson különös figyelmet a biztonsági utasításokra és figyelmeztetésekre; ezek figyelmen kívül hagyása súlyos sérüléseket eredményezhet**

MŰSZAKI ADATOK ①

Maximális forgatónyomaték kemény csavarozásnál az ISO 5393 szerint: 280 Nm

A SZERSZÁM RÉSZEI ②

A Forgásirány (előre/középső zár/hátra) választó
B Szellőzőnyílások
C HALOGÉN lámpa
D Záróhüvely (egykezes befogópatron)
E Be/Ki kapcsoló és sebességszabályozó
F Üzemmódválasztó gomb
G Sebesség gomb
H Akkumulátor töltésszintjelző gomb
J Üzemmód-kijelző
K Bittároló terület
L Pántrögzítési terület
M Övkapocs

BIZTONSÁG

AZ ELEKTROMOS SZERSZÁMOKRA VONATKOZÓ ÁLTALÁNOS BIZTONSÁGI FIGYELMEZTETÉSEK

⚠ **FIGYELMEZTETÉS Olvassa el az elektromos kéziszerszámhoz mellékelt összes biztonsági figyelmeztetést, utasítást, ábrát és specifikációt.** Az alább felsorolt utasítások be nem tartása áramütést, tűzveszélyt és/vagy súlyos sérülést idézhet elő.

Őrizzen meg minden figyelmeztetést és utasítást, hogy később is elő tudja majd venni.

Az „elektromos kéziszerszám" megnevezés a figyelmeztetésekben egyaránt vonatkozik a hálózati feszültségről meghajtott elektromos kéziszerszámokra (hálózati vezetékkel rendelkező elektromos kéziszerszámok), valamint az akkumulátorról működtetett elektromos kéziszerszámokra (hálózati vezeték nélküli elektromos kéziszerszámok).

1) A MUNKATERÜLET BIZTONSÁGA

a) Tartsa tisztán és világítsa meg jól a munkaterületet. A munkahelyen uralkodó rendetlenségnek vagy a rossz megvilágításnak baleset lehet a következménye.

b) Ne használjon elektromos szerszámokat robbanásveszélynek kitett környezetben, például olyan helyen, ahol éghető folyadékok, gázok vagy porok találhatók. Az elektromos szerszámok szikrákat képeznek, amelyek meggyújthatják a porokat vagy gázokat.

c) Tartsa távol a gyermekeket és az illetéktelen személyeket, amikor elektromos szerszámmal dolgozik. Ha megzavarják, elveszítheti uralmát a készülék felett.

2) ELEKTROMOS BIZTONSÁG

a) Az elektromos szerszám hálózati csatlakozódugójának illeszkednie kell az elektromos aljzathoz. Soha és semmiképpen se módosítsa a csatlakozódugót. Ne használjon adapteres csatlakozódugókat a földelt elektromos szerszámokhoz. Az eredeti csatlakozódugó és megfelelő hálózati aljzat alkalmazásával megelőzi az áramütés veszélyét.

b) Ne érjen földelt felületekhez, ilyenek pl. a csövek, fűtőtestek, tűzhelyek vagy hűtőszekrények. Az áramütés kockázata nagyobb, ha a teste le van földelve.

c) Ne tegye ki az elektromos szerszámot esőnek vagy nedves környezetnek. Az elektromos szerszámba bekerülő víz megnöveli az áramütés kockázatát.

d) Ne használja helytelen módon a hálózati vezetéket. Soha ne használja a kábelt az elektromos szerszám hordozására, húzására vagy lecsatlakoztatására. Tartsa távol a vezetéket hőtől, olajtól, éles szegélyektől és mozgó alkatrészektől. A sérült vagy összegabalyodott hálózati kábelek megnövelik az áramütés veszélyét.

e) Az elektromos szerszám kültéri üzemeltetéséhez alkalmazzon kültéren használható hosszabbító kábelt. A szabadtéren használható kábel alkalmazása csökkenti az áramütés kockázatát.

f) Ha elkerülhetetlen az elektromos szerszám használata nedves helyen, használjon földzárlat-megszakítóval (FI-relé) ellátott tápellátást. A FI-relé használata csökkenti az áramütés veszélyét.

3) SZEMÉLYES BIZTONSÁG

a) Legyen figyelmes, ügyeljen arra, amit csinál, és józan ésszel fogjon a munkához, ha elektromos szerszámot használ. Ne használja az elektromos szerszámot, ha fáradtnak érzi magát, vagy ha kábítószer, alkohol vagy gyógyszerek hatása alatt áll. Az elektromos szerszám üzemeltetése közben egy pillanatnyi figyelmetlenség is súlyos személyi sérülést okozhat.

b) Használjon egyéni védőfelszerelést. Mindig viseljen védőszemüveget. A védőfelszerelések, mint például porvédő maszk, csúszásmentes lábbeli, sisak és hallásvédő rendeltetésszerű használata révén csökkenti a személyi sérülések veszélyét.

c) Akadályozza meg a véletlen indítást. Ügyeljen arra, hogy a kapcsoló kikapcsolt állásban legyen, mielőtt az áramforráshoz és/vagy az akkumulátoregységhez csatlakoztatja, felveszi vagy viszi a szerszámot. Balesethez vezethet, ha a hálózatra csatlakoztatott szerszámot úgy viszi, hogy közben az ujja a bekapcsoló gombon van, vagy ha a hálózati csatlakozódugót olyankor dugja be az aljzatba, amikor a szerszám be van kapcsolva.

d) Vegye ki a csavarkulcsot vagy a beállító szerszámot, mielőtt az elektromos szerszámot bekapcsolná. Az elektromos szerszám mozgó alkatrészén felejtett csavarkulcs vagy eszköz személyi sérülést okozhat.

e) Ne hajoljon a készülék fölé. Vegyen fel stabil testhelyzetet, és mindig tartsa meg az egyensúlyát. Ezáltal jobban tudja irányítani az elektromos szerszámot a legváratlanabb helyzetben is.

f) Viseljen megfelelő ruházatot. Ne viseljen laza ruházatot vagy ékszereket. A haj és a ruházat ne érjen a mozgó részekhez. A laza ruházatot, az ékszert vagy a hosszú hajat becsíphetik a mozgó alkatrészek.

g) Ha a szerszámot porelszívó vagy porfelfogó eszközzel szerelik fel, győződjön meg arról, hogy ezek előírásszerűen vannak-e csatlakoztatva, és használja őket a rendeltetésüknek megfelelően. Porgyűjtő használata csökkentheti a porral járó veszélyeket.

h) Ne hagyja, hogy a rendszeres használat során megszerzett tapasztalat miatt túl magabiztossá váljon, és emiatt figyelmen kívül hagyja a biztonsági irányelveket. Egy óvatlan cselekedet a másodperc töredéke alatt súlyos sérülést okozhat.

4) AZ ELEKTROMOS SZERSZÁM ÜZEMELTETÉSE ÉS GONDOZÁSA

a) Ne terhelje túl az elektromos szerszámot. A munkájához használja az arra alkalmas elektromos kéziszerszámot. A megfelelő elektromos szerszámmal jobban és biztonságosabban dolgozhat a megadott teljesítményhatárokon belül.

b) Ne használja az elektromos szerszámot, ha nem lehet a bekapcsoló gomb segítségével be- vagy kikapcsolni. Az olyan elektromos szerszám, amely nem irányítható a kapcsolóval, veszélyes és javításra szorul.

c) Húzza ki a hálózati csatlakozó dugót az aljzatból és/vagy vegye ki az akkumulátoregységet (ha kivehető) az elektromos szerszámból, mielőtt beállításokat végezne, tartozékot cserélne vagy az elektromos szerszámot elraknád. Az ilyen megelőző biztonsági óvintézkedések csökkentik az elektromos szerszám véletlen beindításának kockázatát.

d) A használaton kívüli elektromos szerszámokat gyermekektől távol tárolja, és ne engedje meg, hogy olyan személyek használják az elektromos szerszámot, akik nem ismerik azt, vagy nincsenek tisztában ezekkel a biztonsági utasításokkal. Az elektromos szerszámok veszélyt jelentenek a gyakorlatlan felhasználó kezében.

e) Gondosan tartsa karban az elektromos szerszámot és tartozékait. Ellenőrizze a mozgó részek beállítását és rögzítését, vizsgáljon meg minden részt, nem sérült-e, és ellenőrizze, nem állnak-e fenn olyan körülmények, amelyek befolyásolhatják az elektromos kéziszerszámok helyes működtetését. Használat előtt javíttassa meg a sérült elektromos szerszámot. A rosszul karbantartott elektromos szerszámok sok balesetet okoznak.

f) A vágószerszámok legyenek mindig élesek és tiszták. A megfelelően karbantartott és kiélezett vágóélekkel rendelkező vágószerszámok kevésbé hajlamosak az elgörbülésre, valamint könnyebben kezelhetők.

g) Az elektromos kéziszerszámot, tartozékot, vágófeltéteket, stb. mindig ezen biztonsági utasításoknak megfelelően használja, mindig vegye figyelembe a munkakörülményeket, és legyen tekintettel a megmunkálandó munkadarabra. Az elektromos kéziszerszám előírt rendeltetési céltól eltérő használata veszélyes helyzetet eredményezhet.

h) Tartsa szárazon, tisztán, olajtól és zsírtól mentesen a fogantyúkat és a tartófelületeket. A csúszós fogantyúk és tartófelületek miatt a szerszám kezelése és vezérlése váratlan helyzetekben nem biztonságos.

5) AZ AKKUMULÁTORRAL MŰKÖDŐ SZERSZÁM ÜZEMELTETÉSE ÉS GONDOZÁSA

a) Csak a gyártó által meghatározott töltőt használja. Az olyan töltő, amely egy típusú akkumulátoregységhez alkalmas, tűzveszélyt okozhat, ha más típusú akkumulátoregységhez használja.

b) Az elektromos szerszámokat csak speciálisan meghatározott akkumulátoregységekkel használja. Bármely más akkumulátoregység használata sérülés- vagy tűzveszélyt okozhat.

c) Amikor nem használja az akkumulátoregységet, tartsa távol más fémtárgyaktól, például gemkapocs, érmék, kulcsok, tűk, csavarok vagy más kis fémtárgyak, amelyek a kapcsokat érintkezésbe hozhatják egymással. Az akkumulátorok kapcsainak rövidzárlata égési sérülést vagy tüzet okozhat.

d) Nem megfelelő körülmények között folyadék szivároghat az akkumulátorból; ügyeljen rá, hogy ne kerüljön érintkezésbe vele. Amennyiben véletlenül hozzáérne, mossa le vízzel. Ha ez a folyadék szembe kerül, forduljon orvoshoz is. Az akkumulátorból kiszivárgó folyadék irritációt vagy égési sérülést okozhat.

e) Ne használjon sérült vagy módosított akkumulátoregységet vagy szerszámot. A sérült vagy módosított akkumulátorok előre nem látható módon viselkedhetnek, aminek eredménye tűz, robbanás vagy sérülésveszély lehet.

f) Ne tegye ki az akkumulátoregységet és a szerszámot tűznek vagy túl magas hőmérsékletnek. Ha tűznek, vagy 130 °C feletti hőmérsékletnek teszi ki, akkor felrobbanhat.

g) Tartsa be a töltési utasításokat, és ne töltse az akkumulátoregységet vagy a szerszámot az utasításokban meghatározott hőmérséklet-tartományon kívül. A nem megfelelő vagy a meghatározott hőmérséklet-tartományon kívüli töltés károsíthatja az akkumulátort, és növeli a tűzveszélyt.

6) SZERVIZ

a) Az elektromos kéziszerszám szervizelését szakképzett szerelő végezze, csak az eredetivel megegyező cserealkatrészek felhasználásával. Ezzel biztosítja az elektromos szerszám biztonságának fenntartását.

b) Soha ne szervizeljen sérült akkumulátoregységeket. Az akkumulátoregységek szervizelését csak a gyártó vagy a felhatalmazott szerviz szolgáltató végezheti.

BIZTONSÁGI ELŐÍRÁSOK AKKUS ÜTVECSAVAROZÓKHOZ

- **Az elektromos kéziszerszámot csak a szigetelt fogantyúfelületeknél fogva tartsa, ha olyan munkát végez, amelynek során a csavar feszültség alatt**

álló, kívülről nem látható vezetékekhez érhet (ha a csavarok feszültség alatt álló vezetékhez érnek, az elektromos kéziszerszám fémrészei szintén feszültség alá kerülhetnek és áramütéshez vezethetnek)

ÁLTALÁNOS TUDNIVALÓK

- Az olyan anyagokból származó por, mint például az ólmot tartalmazó festék, néhány fafajta, ásványi anyagok és fém, káros lehet (a por megérintése vagy belégzése allergiás reakciókat és/vagy légzőszervi betegségeket okozhat a kezelő, illetve a közelben állók esetében); **viseljen pormaszkot, és amennyiben csatlakoztatható, dolgozzon porelszívó berendezéssel**
- Bizonyos porfajták rákkeltő besorolással rendelkeznek (ilyen például a tölgy- és a bükkfa pora), különösen a fa kondicionálására szolgáló adalékokkal együtt; **viseljen pormaszkot és amennyiben csatlakoztatható, dolgozzon porelszívó berendezéssel**
- Kövesse a por kezelésével kapcsolatos helyi előírásokat azon termékkel kapcsolatosan, amellyel dolgozni kíván
- Ne munkáljon meg a berendezéssel azbesztet tartalmazó anyagokat (az azbesztnek rákkeltő hatású anyagnak minősül)
- Győződjön meg róla, hogy a A2 irányváltó-kapcsoló középső (rögzített) állásban van, mielőtt beállításokat végez vagy tartozékokat cserél, illetve amikor a gépet szállítja vagy tárolja

TARTOZÉKOK

- A SKIL cég kizárólag eredeti alkatrészek és kiegészítők alkalmazása esetén tudja garantálni a gép problémamentes működését
- Csak olyan tartozékot használjon, amelyek legmagasabb megengedett fordulatszáma legalább akkora, mint a berendezés legmagasabb üresjárati fordulatszáma

HASZNÁLAT ELŐTT

- Ügyeljen arra, hogy a munkadarabban lévő csavar, szög vagy hasonló sérüléseket ne okozhasson; a munka megkezdése előtt eltávolítandó
- **Rögzítse a munkadarabot** (befogókészülékkel vagy satuval befogott munkadarabot sokkal biztonságosabban lehet rögzíteni mint a kézzel tartottat)
- **A rejtett vezetékek felkutatásához használjon alkalmas fémkereső készüléket, vagy kérje ki a helyi energiaellátó vállalat tanácsát** (ha egy elektromos vezetékeket a berendezéssel megérint, ez tűzhöz és áramütéshez vezethet; egy gázvezeték megrongálása robbanást eredményezhet; egy vízvezetékbe való behatolás anyagi károkhoz és áramütéshez vezethet)

AKKUMULÁTOROK

- **A tartozék akkumulátor részlegesen van feltöltve** (az akkumulátor teljes kapacitásának biztosítása érdekében az elektromos eszköz első használata előtt töltse fel teljesen az akkumulátort az akkumulátortöltőben).
- **Csak a következő akkumulátorokkal és töltőkkel használja a szerszámot**
  - SKIL akkumulátor: BR1*31****
  - SKIL töltő: CR1*31****
- Ne használja az akkumulátort, ha sérült; az akkumulátort haladéktalanul ki kell cserélni
- Ne szerelje szét az akkumulátort
- A szerszámot/akkumulátort óvja az esőtől
- Megengedett környezeti hőmérséklet (szerszám/töltő készülék/akkumulátor):
- a töltés során 4...40 °C
  - a használat során -20…+50 °C
  - a tárolás során -20…+50 °C

A KÉSZÜLÉKEN/AKKUMULÁTORON TALÁLHATÓ SZIMBÓLUMOK MAGYARÁZATA

③ Használat előtt olvassa el a használati utasítást
④ Ha az akkumulátorok tűzbe kerülnek, akkor felrobbanhatnak, ezért semmilyen okból ne dobja tűzbe az akkumulátorokat
⑤ Ne tárolja a szerszámot/töltőt/akkumulátort 50 °C feletti helyiségben
⑥ Ne dobja ki az elektromos szerszámokat és az akkumulátorokat a háztartási hulladékok közé

HASZNÁLAT

- Az akkumulátor töltése
  ! olvassa el a töltővel kapott biztonsági figyelmeztetéseket és utasításokat
- Az akkumulátor kivétele/berakása ②
- Akkumulátor töltésszintjelző ⑦
  - nyomja meg az akkumulátor töltésszintjelző H gombot az akkumulátor aktuális töltöttségi szintjének megjelenítéséhez ⑦ a
  ! amikor a H ⑦ b gomb megnyomása után az akkumulátor töltésszintjelzőjének legalacsonyabb szintje villogni kezd, az akkumulátor lemerült
  ! amikor a H ⑦ c gomb megnyomása után az akkumulátor töltésszintjelző 2 szintje villogni kezd, az akkumulátor nincs a megengedett üzemi hőmérséklet-tartományon belül
- Az akkumulátor védelme
  A szerszám hirtelen kikapcsol vagy nem lehet visszakapcsolni, ha
  - **a teher túl nagy** --> távolítsa el a terhet és kezdje újra
  - **az akkumulátor hőmérséklete nincs a megengedett -20 és +50** °C közötti üzemi hőmérséklet-tartományon belül --> az akkumulátor töltésszintjelző 2 szintje villogni kezd a H gomb megnyomásakor ⑦ c; várjon, amíg az akkumulátor visszatér a megengedett üzemi hőmérséklet-tartományba
  - **az akkumulátor majdnem lemerült (a mélykisülés elleni védelem érdekében)** --> alacsony akkumulátorszintet vagy villogó alacsony akkumulátorszintet ⑦㉝ jelez az akkumulátor töltésszintjelző a H gomb megnyomásakor; töltse fel az akkumulátort
  ! ha a készülék automatikusan kikapcsolt, ne próbálja nyomogatni a be-/kikapcsoló gombot, mert az akkumulátor megsérülhet
- Az övcsipesz felcsatolása ⑧
  - a mellékelt csavarral rögzítse az M övcsipeszt az ütvecsavarozóhoz
- Forgásirány változtatás ⑨
  - ha nincs megfelelően bal/jobb pozícióba állítva, az ㊳② kapcsoló nem aktiválható
  ! a forgásirány kizárólag a gép teljes leállása után változtatható
- Kombinált kapcsoló be-/kikapcsoláshoz ⑩ és sebességszabályozáshoz ⑪
  - a sebességet fokozatmentesen szabályozhatja nullától a maximumig az E ② be-/kikapcsoló gomb enyhébb vagy erősebb nyomásával
- HALOGÉN lámpa ⑫
  - Az E be-/kikapcsoló gomb aktiválásakor a C

HALOGÉN lámpa és a J üzemmód-kijelző(k) világít(anak), jelezve az aktuális üzemmód-beállítást. Nyomja meg a G SEBESSÉG gombot vagy az F ÜZEMMÓD gombot a kívánt üzemmód kiválasztásához.
- A HALOGÉN lámpa körülbelül 10 másodperccel a be-/kikapcsoló elengedése után kialszik.
- Az üzemmód-kijelző(k) körülbelül 60 másodperccel a be-/kikapcsoló elengedése után kialszanak.

! ha a HALOGÉN lámpa gyorsan villogni kezd, az akkumulátorvédelem aktiválódott (lásd fent).

! a szerszám következő bekapcsolásakor a munkamód visszaáll az előző beállításra.

- Üzemmódválasztás ⑬

! Az önfúró mód és az automatikus leállítás mód NEM működik fordított forgásirányban

! csak akkor lehet üzemmódot váltani, ha a zöld jelzőfény(ek) aktiválódnak, és a szerszám teljesen leállt

- a SEBESSÉG mód kiválasztásához
  nyomja meg a G SEBESSÉG gombot a kívánt sebességmód kiválasztásához: **alacsony sebességmód (az „1" jelzőfény zölden világít)** ⑬ **meghúzás** kisebb nyomatékkal és alacsony sebességgel kis csavarokhoz
  közepes sebességű üzemmódban (az „1 és 2" jelzőfények zölden világítanak) ⑬ **b** közepes nyomatékkal és sebességgel húzza meg a csavarokat közepes igénybevételű alkalmazásban **nagy sebességű üzemmódban (az „1 és 2 és 3" jelzőfények zölden világítanak)** ⑬ **c** nagy csavarok és anyák nagy erővel és sebességgel történő meghúzása
- az ÜZEMMÓD kiválasztásához
  nyomja meg az F ÜZEMMÓD gombot a kívánt ÜZEMMÓD mód kiválasztásához:
  Önfúró mód (az „Önfúrás" jelzőfény zölden világít) ⑬ **d** Önfúró csavarok behajtása vastag fémlemezbe. Segít megelőzni a csavarok törését, a csavarfejek kopását és a túlzott meghúzást, valamint gyors működést és jó eredményt biztosít.
  meghatározott forgási sebességgel hajtja be a csavart, és lelassítja a sebességet, amikor a szerszám elkezdi az ütvefúrást.
  Automatikus leállítás mód (az „Auto-stop" jelzőfény zölden világít) ⑬ **e** Önfúró csavarok behajtása vékony fémlemezbe. Lehetővé teszi a felhasználó számára a gyors és precíz munkát a munkadarab károsítása nélkül. Segít megelőzni a csavar túlhúzását, a munkadarab károsodása (leszakadása) nélkül. Gyorsabban hajtja be a csavart, majd automatikusan leáll, amikor a szerszám elkezdi az ütvefúrást.

! a behajtás leállításának időzítése a csavar típusától és a behajtani kívánt anyagtól függően változik. Végezzen próbafúrást az üzemmód használata előtt.

- A ⑭ szerszámhegyek behelyezése és eltávolítása
  - a szerszámhegy behelyezésekor illessze a szerszámhegyet közvetlenül a ⑭a befogópatronba, ameddig csak lehet
  - a szerszámhegy eltávolításához húzza előre a D ⑭b rögzítőhüvelyt

! csak golyósreteszes szerszámhegyet használjon, más szerszámhegyeket univerzális golyósreteszes fejfogóval lehet használni

! soha ne használjon sérült befogóvégű szerszámhegyet

- A ⑮ szerszám tartása és irányítása

! munka közben mindvégig tartsa gépet a szürke színű markolati terület(ek)en

- a B ② szellőzőnyílásokat ne fedje le
- ne gyakoroljon túl nagy nyomást a gépre; hagyja, hogy a gép dolgozzon ön helyett

HASZNÁLAT

- Mindig a megfelelő szerszámhegyet használja
- Csavarok faanyag végébe vagy szálirányába történő behajtása előtt készítsen előfuratot
- Az eszköz optimális használatához a csavarra állandó nyomást kell gyakorolni, különösen ha kicsavarjuk
- Ha keményfába csavarozunk, szükséges előfuratot készíteni
- A további információkért lásd a www.skil.com oldalt

KARBANTARTÁS / SZERVIZ

- Mindig tartsa tisztán a szerszámot (különös tekintettel a B② szellőzőnyílásokra)

! Tisztítás előtt vegye ki az akkumulátort

- Ha a szerszám a gondos gyártási és ellenőrzési eljárás ellenére egyszer mégis meghibásodna, akkor a javítással csak SKIL elektromos kéziszerszám-műhely ügyfélszolgálatát szabad megbízni
  - **megbontás nélküli** állapotában küldje a szerszámot a vásárlást bizonyító számlával együtt a márkakereskedő vagy a legközelebbi SKIL szakszerviz címére (a címlista és a gép szervizdiagramja a www.skil.com címen található)
- Vegye figyelembe, hogy az eszköz túlterheléséből vagy helytelen kezeléséből eredő károk nem tartoznak a garancia hatálya alá (a SKIL garanciális feltételeit elolvashatja a www.skil.com oldalon, vagy kérdezze meg kereskedőjét)

KÖRNYEZET

Csak az EU országaiban

- Az elektromos szerszámokat, tartozékokat és csomagolást ne tegye a háztartási hulladékok közé
  - az elektromos és elektronikus berendezések hulladékairól szóló 2012/19/EK európai irányelv és annak a nemzeti joggal összhangban történő végrehajtása értelmében az elhasználódott elektromos szerszámokat külön kell gyűjteni, és környezetbarát módon újra kell hasznosítani
  - erre emlékeztet a ⑥-es szimbólum, amikor szükségessé válik a hulladékkezelés

! az akkumulátor hatástalanítása előtt az akkumulátor végeit erős szalaggal biztosítsuk, hogy a kúszóáramokat kiküszöbölhessük

ZAJ / REZGÉS

- Az EN62841 szabványnak megfelelően végzett mérés szerint a szerszám hangnyomásszintje 94 dB(A), a hangteljesítményszintje 102 dB(A) (bizonytalanság K = 3 dB), a rezgés pedig 13,93 m/s² (háromtengelyű vektor összege; K bizonytalanság K = 1,5 m/s²)
- A rezgéskibocsátási szint mérése az EN62841

szabványosított vizsgálat szerint történt; ez az érték felhasználható egy szerszám és egy másik szerszám összehasonlítására, valamint a rezgésnek való kitettség előzetes értékelésére, amikor a szerszámot az említett alkalmazásokhoz használják

- az eszköznek eltérő alkalmazásokra, vagy eltérő, illetve rosszul karbantartott tartozékokkal történő felhasználása jelentősen **emelheti** a kitettség szintjét
- az idő, amikor az eszköz ki van kapcsolva, vagy amikor ugyan működik, de ténylegesen nem végez munkát, jelentősen **csökkentheti** a kitettség szintjét

! az eszköz és tartozékai karbantartásával, kezének melegen tartásával, és munkavégzésének megszervezésével védje meg magát a rezgések hatásaitól

CZ

Bezkontaktní akumulátorový rázový šroubovák 3226

ÚVOD

- Tento nástroj je určen pro utahování a uvolňování šroubů
- Pokud některé součásti chybí nebo jsou poškozené, obraťte se na prodejce
- **Před použitím si pečlivě přečtěte tento návod k použití a uschovejte si jej pro budoucí potřebu** ③
- **Zvláštní pozornost věnujte bezpečnostním pokynům a výstrahám; při jejich nedodržení se vystavujete nebezpečí vážného úrazu**

TECHNICKÁ DATA ①

Max. kroutící moment pro silný šroubový spoj podle ISO 5393: 280 Nm

SOUČÁSTI NÁŘADÍ ②

A Přepínač předvolby směru (vpřed / středová zajištěná poloha / vzad)
B Větrací štěrbiny
C KRUHOVÉ světlo
D Zajišťovací objímka (jednoruční kleština)
E Hlavní vypínač s regulací rychlosti
F Tlačítko REŽIMU
G Tlačítko RYCHLOSTI
H Tlačítko indikátoru nabití akumulátoru
J Indikátor režimu
K Prostor pro uložení hrotů
L Prostor pro upevnění řemínku
M Spona na opasek

BEZPEČNOST

OBECNÁ BEZPEČNOSTNÍ VAROVÁNÍ PRO PRÁCI S ELEKTRICKÝM NÁŘADÍM

⚠ **VAROVÁNÍ Přečtěte si všechny bezpečnostní výstrahy, pokyny, ilustrace a technické údaje dodané s tímto elektrickým nářadím.** Nedodržení všech níže uvedených pokynů může vést k úrazu elektrickým proudem, požáru anebo vážnému úrazu.

Všechna varování a pokyny uschovejte pro budoucí použití.

Termín „elektrické nářadí" ve varováních odkazuje na vaše elektrické nářadí (s kabelem) nebo akumulátorové nářadí (bez kabelu).

1) BEZPEČNOST NA PRACOVIŠTI

a) Udržujte pracovní prostor čistý a dobře osvětlený. Nepřehledné nebo tmavé prostory jsou místem nehod.

b) Nepracujte s elektrickým nářadím ve výbušném prostředí, například v přítomnosti hořlavých kapalin, plynů nebo prachu. Elektrické nářadí je zdrojem jiskření, které může zapálit prach nebo výpary.

c) Při práci s elektrickým nářadím udržujte děti a přihlížející osoby v bezpečné vzdálenosti. Nesoustředěnost může způsobit ztrátu kontroly.

2) ELEKTRICKÁ BEZPEČNOST

a) Zástrčky elektrického nářadí musí odpovídat zásuvkám. V žádném případě nikdy neupravujte zástrčku. S uzemněným elektrickým nářadím nepoužívejte žádné rozbočovací zásuvky. Neupravené zástrčky a vhodné zásuvky snižují riziko úrazu elektrickým proudem.

b) Zabraňte kontaktu těla s uzemněnými povrchy, jako jsou potrubí, radiátory, sporáky a ledničky. Existuje zvýšené riziko úrazu elektrickým proudem, pokud je vaše tělo uzemněno.

c) Nevystavujte elektrické nářadí dešti nebo vlhkému prostředí. Vniknutí vody do elektrického nářadí zvyšuje riziko úrazu elektrickým proudem.

d) Nepoužívejte kabel nevhodným způsobem. Nikdy nepoužívejte napájecí kabel k přenášení nářadí, tahání nebo vytahování zástrčky ze zásuvky. Udržujte kabel daleko od tepla, oleje, ostrých hran nebo pohyblivých částí. Poškozené nebo spletené kabely zvyšují riziko úrazu elektrickým proudem.

e) Při práci s nářadím venku používejte prodlužovací kabel vhodný pro venkovní použití. Použití kabelu vhodného pro venkovní použití snižuje riziko úrazu elektrickým proudem.

f) Pokud musíte s elektrickým nářadím pracovat ve vlhkém prostředí, použijte napájení s ochranou proti zbytkovému proudu (RCD). Použití RCD snižuje riziko úrazu elektrickým proudem.

3) BEZPEČNOST OSOB

a) Při práci s elektrickým nářadím buďte stále pozorní, sledujte, co děláte a používejte zdravý rozum. Nepoužívejte elektrické nářadí, jste-li unaveni nebo pod vlivem drog, alkoholu nebo léků. Chvilka nepozornosti při práci s nářadím může vést k vážnému zranění.

b) Používejte osobní ochranné pracovní prostředky. Vždy používejte ochranu očí. Ochranné pomůcky, jako např. respirátor, protiskluzová bezpečnostní obuv, pevná přilba nebo chrániče sluchu, používané ve vhodném prostředí sníží riziko úrazu.

c) Zabraňte náhodnému spuštění. Před připojením ke zdroji napětí anebo akumulátoru, zvedáním nebo přenášením nářadí se ujistěte, že spínač je ve vypnuté poloze. Přenášení elektrického nářadí s prstem na spínači nebo zapojování elektrického nářadí, které má zapnutý spínač, může snadno způsobit nehodu.

d) **Před zapnutím elektrického nářadí odstraňte seřizovací klíče nebo klíče.** Nářadí nebo klíč, který zůstane upevněn k otáčející se části elektrického nářadí, může způsobit zranění.
e) **Nepřeceňujte své síly. Vždy udržujte pevný postoj a rovnováhu.** To umožní lepší ovládání elektrického nářadí v nečekaných situacích.
f) **Používejte vhodný oděv. Nenoste volný oděv ani šperky. Udržujte vaše vlasy a oblečení mimo dosah pohybujících se částí.** Volný oděv, šperky nebo dlouhé vlasy se mohou zachytit do pohyblivých dílů.
g) **Pokud je zařízení vybaveno adaptérem pro připojení odsávání prachu a sběrnými zařízeními, zajistěte jejich správné připojení a řádnou funkci.** Použití odsávání prachu může snížit nebezpečí týkající se prachu.
h) **Nedovolte, abyste se po získaní zkušeností častým používáním nářadí stali neobezřetnými a ignorovali zásady bezpečnosti.** Nedbalá činnost může způsobit vážné zranění za zlomek sekundy.

4) POUŽITÍ A PÉČE O ELEKTRICKÉ NÁŘADÍ

a) **Netlačte příliš na nářadí. Používejte správný typ nářadí pro vaše použití.** Správné elektrické nářadí bude pracovat lépe a bezpečněji rychlostí, pro kterou bylo navrženo.
b) **Nepoužívejte elektrické nářadí v případě, že vypínač nefunguje.** Jakékoliv elektrické nářadí, které nelze ovládat spínačem, je nebezpečné a musí se opravit.
c) **Před jakýmkoliv seřizováním, výměnou příslušenství nebo před uložením nepoužívaného elektrického nářadí odpojte akumulátor, jde-li to provést.** Tato preventivní bezpečnostní opatření snižují riziko náhodného spuštění elektrického nářadí.
d) **Nepoužívané elektrické nářadí uchovávejte mimo dosah dětí a nenechte s elektrickým nářadím pracovat osoby, které se neseznámily s elektrickým nářadím nebo těmito pokyny.** Elektrické nářadí je v rukou nekvalifikované obsluhy nebezpečné.
e) **Udržujte elektrické nářadí a příslušenství. Zkontrolujte vychýlení či uváznutí pohyblivých částí, poškození jednotlivých dílů a jiné okolnosti, které mohou ovlivnit provoz elektrického nářadí. Je-li nářadí poškozeno, nechejte ho před použitím opravit.** Mnoho nehod je způsobeno nedostatečnou údržbou nářadí.
f) **Udržujte řezné nářadí ostré a čisté.** Řádně udržované řezné nářadí s ostrými řeznými hranami nemají tendenci se ohýbat a lépe se ovládají.
g) **Používejte elektrické nářadí, příslušenství a nástrojové hroty atd. v souladu s těmito pokyny s přihlédnutím k pracovním podmínkám a práci, která má být provedena.** Použití elektrického nářadí na činnosti jiné, než je určující použití, může vést k nebezpečným situacím.
h) **Udržujte rukojeti a uchopovací plochy suché, čisté, bez oleje a maziva.** Kluzké rukojeti a uchopovací plochy neumožňují bezpečnou manipulaci s nářadím a jeho ovládání v nečekaných situacích.

5) POUŽITÍ A PÉČE O AKUMULÁTOROVÉ NÁŘADÍ

a) **K nabíjení používejte pouze nabíječku doporučenou výrobcem.** Nabíječka vhodná pro jeden typ akumulátoru může způsobit riziko požáru při použití s jiným akumulátorem.
b) **Používejte elektrické nářadí pouze se specifikovanými akumulátory.** Použití jiných akumulátorů může způsobit riziko úrazu a požáru.
c) **Pokud akumulátor nepoužíváte, držte jej z dosahu kovových předmětů, jako jsou kancelářské sponky na papír, mince, klíče, hřebíky, šroubky nebo další drobné kovové předměty, které mohou spojit vývody akumulátoru navzájem.** Zkratování kontaktů akumulátoru může způsobit popáleniny nebo požár.
d) **V nevhodných podmínkách může z akumulátoru unikat kapalina. Zabraňte kontaktu. Při náhodném kontaktu opláchněte zasažené místo vodou. Při zasažení očí kapalinou vyhledejte lékařskou pomoc.** Unikající kapalina z akumulátoru může způsobit podráždění pokožky nebo popáleniny.
e) **Nepoužívejte akumulátor nebo nářadí, které je poškozeno nebo upraveno.** Poškozené nebo upravené akumulátory se mohou chovat nepředvídatelně, což může vést k požáru, výbuchu nebo nebezpečí zranění.
f) **Nevystavujte akumulátor ani nářadí ohni nebo příliš vysoké teplotě.** Při vystavení ohni nebo teplotě nad 130 ° C (265 ° F) může dojít k výbuchu.
g) **Dodržujte všechny pokyny pro nabíjení a nenabíjejte akumulátor nebo nářadí mimo rozsah teplot uvedených v pokynech.** Nesprávné nabíjení nebo nabíjení při teplotách mimo stanovený rozsah může poškodit akumulátor a zvýšit riziko požáru.

6) SERVIS

a) **Svěřte opravu vašeho elektrického nářadí kvalifikované osobě používající pouze shodné náhradní díly.** Tím zajistíte bezpečnost elektrického nářadí.
b) **Nikdy neopravujte poškozené akumulátory.** Servis akumulátorů může provádět pouze výrobce nebo autorizovaní poskytovatelé služeb.

BEZPEČNOSTNÍ POKYNY PRO AKUMULÁTOROVÝ RÁZOVÝ ŠROUBOVÁK

- **Pokud provádíte práce, při kterých může šroub zasáhnout skrytá elektrická vedení, pak držte elektronářadí na izolovaných plochách rukojeti** (kontakt s vedením pod napětím může přivést napětí i na kovové díly elektronářadí a vést k úderu elektrickým proudem)

OBECNĚ

- Prach z materiálů, jako jsou barvy obsahující olovo, některé druhy dřeva, minerály a kovy, může být škodlivý (kontakt s prachem nebo jeho vdechnutí může způsobit alergickou reakci anebo vyvolat respirační choroby u obsluhy nebo přihlížejících); **používejte protiprachovou masku a pracujte se zařízením na odsávání prachu, pokud je možné jej připojit**
- Některé druhy prachu jsou klasifikovány jako karcinogenní (např. dubový a bukový prach), zejména ve spojení s přísadami pro úpravu dřeva; používejte **protiprachovou masku a při práci používejte odsávací zařízení, pokud je možné jej připojit.**
- Dodržujte národní požadavky týkající se prachu pro materiály, se kterými chcete pracovat.
- Neopracovávejte žádný materiál obsahující azbest (azbest je považován za karcinogenní)
- Zabezpečte, aby přepínač předvolby směru A2 byl vždy v pozici uprostřed (zajištěná poloha), než provedete

seřízení stroje nebo výměnu příslušenství, při přenášení nebo odložení stroje

PŘÍSLUŠENSTVÍ

- SKIL zajistí bezvadnou funkci nářadí pouze tehdy, používáte-li původní značkové nářadí
- Používejte pouze příslušenství, jejichž dovolené otáčky jsou alespoň tak vysoké jako nejvyšší otáčky stroje naprázdno

PŘED POUŽITÍM

- Vyvarujte se poškození, které mohou způsobit šrouby, hřebíky a další předměty ve vašem obrobku; odstraňte je, než začnete pracovat
- **Zajistěte obráběný díl** (obráběný díl uchycený pomocí upínacích zařízení nebo ve svěráku je mnohem bezpečnější než v ruce)
- **Použijte vhodné hledací přístroje k vyhledání skrytých přívodních vedení nebo přizvěte místní dodavatelskou společnost** (kontakt s el. vedením může vést k požáru a elektrickému úderu; poškození plynového vedení může vést k explozi; proniknutí do vodovodního potrubí může způsobit věcné škody nebo elektrický úder)

AKUMULÁTORY

- **Dodaný akumulátor, pokud je součástí dodávky, je částečně nabitý** (pro zajištění plné kapacity akumulátoru jej před prvním použitím elektrického nářadí zcela nabijte v nabíječce)
- **Používejte pouze následující akumulátory a nabíječky dodávané s tímto nářadím**
  - Akumulátor SKIL: BR1*31****
  - Nabíječka SKIL: CR1*31****
- Poškozený akumulátor nepoužívejte, nahraďte jej novým
- Akumulátor nerozebírejte
- Nevystavujte nářadí/akumulátor dešti
- Povolená teplota prostředí (nářadí/nabíječka/akumulátor):
- při nabíjení 4 až 40 °C
  - při provozu - 20 až + 50 °C
  - při skladování - 20 až + 50 °C

VYSVĚTLENÍ SYMBOLŮ NA NÁŘADÍ/AKUMULÁTORU

③ Před použitím si přečtěte návod k použití
④ Akumulátory mohou při likvidaci v ohni explodovat, proto je v žádném případě nespalujte
⑤ Nářadí/nabíječku/akumulátor ukládejte na vhodné, suché a zajištěné místo, v prostorách s teplotou maximálně 50 °C
⑥ Nevyhazujte elektrické nářadí a baterie společně s domovním odpadem

POUŽITÍ

- Nabíjení akumulátoru
  ! přečtěte si bezpečnostní upozornění a pokyny, které byly dodány spolu s nabíječkou
- Vyjmutí/instalace akumulátoru ②
- Indikátor nabití akumulátoru ⑦
  - Stiskněte tlačítko indikátoru nabití akumulátoru H pro zobrazení aktuálního stavu akumulátoru ⑦a
  ! Pokud po stisknutí tlačítka H ⑦b začne blikat nejnižší úroveň indikátoru akumulátoru, je akumulátor vybitý.
  ! Pokud po stisknutí tlačítka H ⑦c začnou blikat 2 úrovně indikátoru akumulátoru, akumulátor není v povoleném rozsahu provozních teplot.
- Ochrana akumulátoru
  Nářadí se najednou vypne nebo mu je zabráněno v zapnutí, když
  - **je zátěž příliš vysoká** --> odstraňte zátěž a proveďte restart
  - **teplota akumulátoru není v povoleném rozsahu provozních teplot -20 až +50**°C --> 2 úrovně indikátoru stavu akumulátoru začnou blikat po stisknutí tlačítka H ⑦c; počkejte, dokud se akumulátor nevrátí do povoleného rozsahu provozních teplot
  - **Akumulátor je téměř vybitý (kvůli ochraně před hlubokým vybitím)** --> indikátor stavu nabití akumulátoru po stisknutí tlačítka H zobrazuje nízký stav nabití nebo blikající stav nízkého nabití akumulátoru ⑦b; nabijte akumulátor
  ! po automatickém vypnutí nářadí nestlačujte hlavní vypínač; mohlo by dojít k poškození akumulátoru
- Připevnění spony na opasek ⑧
  - Připevněte sponu na opasek M k šroubováku pomocí dodaného šroubu
- Změna směru otáček ⑨
  - pokud není správně nastaven v levé/pravé poloze, nelze spínač E② aktivovat.
  ! směr otáček se smí změnit, pouze je-li nářadí zcela zastaveno
- Kombinovaný spínač pro zapnutí/vypnutí ⑩ a regulaci rychlosti ⑪
  - plynule regulujte rychlost od nuly do maxima menším nebo větším tlakem na spínač zapnutí/vypnutí E②
- KRUHOVÉ světlo ⑫
  - Při aktivaci vypínače E se rozsvítí KRUHOVÉ světlo C a rozsvítí se kontrolky režimu J, které indikují aktuální nastavení režimu. Stiskněte tlačítko RYCHLOSTI G nebo tlačítko REŽIMU F pro výběr požadovaného režimu.
  - KRUHOVÉ světlo zhasne přibližně 10 sekund po uvolnění vypínače.
  - Indikátory režimu zhasnou přibližně 60 sekund po uvolnění vypínače.
  ! Když KRUHOVÉ světlo začne rychle blikat, aktivuje se ochrana akumulátoru (viz výše).
  ! Při dalším zapnutí nářadí se nastavení pracovního režimu vrátí na předchozí nastavení.
- Výběr režimu ⑬
  ! Režim samovrtání a režim automatického zastavení NEFUNKČUJÍ při otáčení vzad.
  ! Režimy lze změnit pouze tehdy, když je aktivován zelený indikátor a když je nástroj zcela zastaven.
  - výběr režimu RYCHLOSTI
    Stiskněte tlačítko RYCHLOSTI G pro výběr požadovaného režimu rychlosti:**režim nízké rychlosti (indikátor „1“ svítí zeleně)**⑬**a** utahování s menším krouticím momentem a nízkou rychlostí pro malé šrouby
    režim střední rychlosti (indikátory „1 a 2“ svítí zeleně) ⑬**b**utahujte šrouby středním momentem a rychlostí pro středně těžké aplikace**režim vysoké rychlosti (indikátory „1 a 2 a 3“ svítí zeleně)** ⑬ **c** utahování s vysokou silou a rychlostí pro velké šrouby a vruty
  - výběr REŽIMU
    Stiskněte tlačítko REŽIM F pro výběr požadovaného REŽIMU:
    Režim samovrtání (kontrolka „Samovrtání“ svítí zeleně)⑬**d** Zašroubování samovrtných šroubů do tlustého kovového plechu. Pomáhá předcházet zlomení šroubů, stržení hlav šroubů a nadměrnému utažení,

zároveň umožňuje rychlý chod a zároveň dobrý výsledek. Zašroubuje šroub se specifickou rychlostí otáčení a zpomaluje rychlost, když nástroj začne narážet.

Režim automatického zastavení (kontrolka „Auto-stop“ svítí zeleně)⑬**e** Zašroubování samovrtných šroubů do tenkého plechu. Umožňuje uživateli pracovat rychle a přesně, aniž by došlo k poškození obrobku. Pomáhá zabránit nadměrnému utažení šroubu a bez poškození (strhnutí) obrobku. Zašroubuje šroub vyšší rychlostí a poté se automaticky zastaví, když se nástroj zapojí do úderového mechanismu.

! Doba zastavení šroubování se liší v závislosti na typu šroubu a materiálu, který se má zašroubovat. Před použitím tohoto režimu proveďte zkušební šroubování.

- Instalace a demontáž ⑭
  - Chcete-li nainstalovat hrot, zasuňte jej přímo do kleštiny až na ⑭ .
  - Chcete-li hrot vyjmout, zatáhněte za pojistné pouzdro D dopředu ⑭b

  ! používejte jen hroty s kuličkovou západkou, ostatní hroty lze použít v kombinaci univerzálního držáku hrotů s kuličkovou západkou

  ! nepoužívejte hroty s poškozeným dříkem
- Držení a vedení nástroje ⑮

  ! při práci vždy držte nástroj v šedě zabarvené oblasti rukojeti
  - nezakrývejte větrací otvory B②
  - na nástroj příliš netlačte; nechte jej, aby pracoval za vás

NÁVOD K POUŽITÍ

- Používejte správné hroty
- Při zašroubování šroubu poblíž konce řezu nebo hrany dřeva předvrtejte otvor, aby se zabránilo rozštípnutí dřeva.
- Pro optimální využití přístroje je nutno zvolit odpovídající tlak na šroub, zvláště při vyšroubování
- Při šroubování do tvrdého dřeva, je nutno díru předvrtat
- Další informace najdete na www.skil.com

ÚDRŽBA / SERVIS

- Nástroj udržujte vždy čistý (zejména větrací štěrbiny B②)

  ! před montáží vyjměte z nářadí akumulátor
- Pokud dojde i přes pečlivou výrobu a náročné kontrole k poruše nářadí, svěřte provedení opravy autorizovanému servisnímu středisku pro elektronářadí firmy SKIL
  - zašlete nářadí **nerozebrané** spolu s potvrzením o nákupu do vaši prodejny nebo nejbližšího servisu značky SKIL (adresy a servisní schéma nářadí najdete na www.skil.com)
- Uvědomte si, že na poškození způsobené přetížením nebo nesprávným zacházením se nevztahuje záruka (záruční podmínky společnosti SKIL najdete na adrese www.skil.com nebo se obraťte na prodejce)

ŽIVOTNÍ PROSTŘEDÍ

Pouze pro země EU

- Elektrické nářadí, doplňky a balení nevyhazujte do komunálního odpadu
  - podle evropské směrnice 2012/19/ES o nakládání s použitými elektrickými a elektronickými zařízeními a odpovídajících ustanovení právních předpisů jednotlivých zemí se použitá elektrická nářadí, musí sbírat odděleně od ostatního odpadu a podrobit ekologicky šetrnému recyklování
  - symbol ⑥ vám to připomene, když nastane potřeba likvidace

  ! u vyřazených akumulátorů zakryjte kontakty izolační páskou, zabráníte tím zkratu

HLUČNOST / VIBRACE

- Při měření v souladu s normou EN62841 je hladina akustického tlaku tohoto nářadí 94 dB(A) a hladina akustického výkonu 102 dB(A) (nepřesnost K = 3 dB) a vibrace < 13,93 m/s² (celkové hodnoty vibrací; nepřesnost K = 1,5 m/s²)
- Úroveň vibrací byla měřena v souladu se standardizovaným testem podle EN 62841; je možné ji použít ke srovnání jednoho nástroje s druhým a jako předběžné posouzení vystavování se vibracím při používání nástroje k uvedeným aplikacím
  - používání přístroje k jiným aplikacím nebo s jiným či špatně udržovaným příslušenstvím může zásadně **zvýšit** úroveň vystavení se vibracím
  - doba, kdy je přístroj vypnutý nebo kdy běží, ale ve skutečnosti není využíván, může zásadně **snížit** úroveň vystavení se vibracím

  ! chraňte se před následky vibrací tak, že budete dbát na údržbu přístroje a příslušenství, budete si udržovat teplé ruce a uspořádáte si své pracovní postupy

TR

Fırçasız kablosuz darbeli vidalama aleti 3226

GİRİŞ

- Bu alet vidaları ve cıvataları vidalamak ve sökmek için tasarlanmıştır
- Parçaların eksik veya hasarlı olması durumunda bayinizle temasa geçin
- **Aleti kullanmadan önce bu kullanım kılavuzunu dikkatli bir şekilde okuyun ve ileride başvurmak üzere saklayın** ③
- **Güvenlik talimatlarına ve uyarılarına özellikle dikkat edin, bu talimatlara/uyarılara uyulmaması halinde ciddi yaralanmalar meydana gelebilir**

TEKNİK VERİLER ①

ISO 5393'e göre sert vidalama uygulamalarında maksimum tork: 280 N.m

ALETİN PARÇALARI ②

A Dönme yönü (ileri/orta-kilit/geri) seçici
B Havalandırma delikleri
C HALO ışığı
D Kilitleme manşonu (tek elle pens)
E Açma/kapatma ve hız kontrol düğmesi
F MOD düğmesi
G HIZ Düğmesi

H Akü seviyesi göstergesi düğmesi
J Mod göstergesi
K Uç saklama alanı
L Kayış bağlama alanı
M Kemer kancası

GÜVENLİK

ELEKTRİKLİ ALETLER İÇİN GENEL GÜVENLİK UYARILARI

⚠ **UYARI Bu elektrikli alet ile birlikte verilen tüm güvenlik uyarılarını, talimatları, çizimleri ve teknik özellikleri okuyun.** Aşağıdaki talimatların tamamına uyulmaması elektrik çarpması, yangın ve/veya ciddi yaralanma ile sonuçlanabilir.

Tüm uyarı ve talimatları gelecekte başvuru amacıyla muhafaza edin.

Uyarılarda geçen "elektrikli alet" terimi ile elektrik prizinden beslenen (kablolu) elektrikli alet veya akü/batarya ile çalışan (kablosuz) elektrikli alet kastedilmektedir.

1) ÇALIŞMA ALANI GÜVENLİĞİ

a) Çalışma alanını temiz tutun ve iyi aydınlatın. Karışık veya karanlık alanlar kazalara yol açar.

b) Elektrikli aletleri yanıcı sıvı, gaz veya toz içeren patlayıcı ortamlarda çalıştırmayın. Elektrikli aletlerden çıkan kıvılcımlar toz veya gazları tutuşturabilir.

c) Bir elektrikli aleti kullanırken çocukların ve etraftaki kişilerin aletten uzakta olduğundan emin olun. Dikkatinizin dağılması kontrolü kaybetmenize neden olabilir.

2) ELEKTRİK GÜVENLİĞİ

a) Elektrikli aletin fişi prize uygun olmalıdır. Fiş üzerinde asla değişiklik yapmayın. Topraklı (topraklamalı) elektrikli aletler için herhangi bir adaptör fişi kullanmayın. Üzerinde değişiklik yapılmamış fişler ve uygun prizler elektrik çarpması riskini azaltır.

b) Boru, radyatör, fırınlı ocak ve buzdolabı gibi topraklanmış yüzeylerle temastan kaçının. Topraklanmış yerlerle temas etmeniz halinde elektrik çarpması riski artar.

c) Elektrikli aletleri yağmura veya ıslak ortamlara maruz bırakmayın. Elektrikli alet içine giren su, elektrik çarpması riskini artırır.

d) Kabloyu hatalı kullanmayın. Kabloyu elektrikli aleti taşımak, çekmek veya prizden çıkarmak için kullanmayın. Kabloyu sıcaktan, yağdan, keskin kenarlardan veya hareketli parçalardan uzak tutun. Hasarlı veya birbirine dolaşmış kablolar elektrik çarpması riskini artırır.

e) Bir elektrikli aleti açık havada kullanırken, uygun bir dış mekan uzatma kablosu kullanın. Dış mekan için uygun bir kablonun kullanılması elektrik çarpması riskini azaltır.

f) Elektrikli aletin nemli bir yerde çalıştırılması gerekliyse kaçak akım rölesi (RCD) korumalı bir kaynak kullanın. RCD (kaçak akım rölesi) kullanımı elektrik çarpması riskini azaltır.

3) KİŞİSEL GÜVENLİK

a) Elektrikli aletleri kullanırken daima dikkatli olun, yaptığınız işe yoğunlaşın ve sağduyulu davranın. Elektrikli aleti yorgunken ya da uyuşturucu, alkol ya da ilaç etkisi altındayken kullanmayın. Elektrikli aletleri kullanırken bir anlık dikkatsizlik ciddi yaralanmalara yol açabilir.

b) Kişisel koruyucu ekipman kullanın. Daima koruyucu gözlük takın. Koşullara uygun toz maskesi, kaymaz emniyet ayakkabıları, kask veya işitme koruması gibi koruyucu ekipman kullanılması yaralanmaları azaltır.

c) Yanlışlıkla çalıştırmaktan kaçının. Aletin güç kaynağı ve/veya akü/batarya ile bağlantısını yapmadan, kaldırmadan veya taşımadan önce açma/kapatma düğmesinin kapalı olduğundan emin olun. Aleti, parmağınız açma/kapatma düğmesinin üzerindeyken taşımak veya alet açıkken fişi prize takmak kazalara davetiye çıkartır.

d) Elektrikli alete takılı herhangi bir alyan veya anahtar varsa aleti çalıştırmadan önce bunları çıkarın. Elektrikli aletin döner parçalarına takılı bir alyan veya anahtar yaralanmalara neden olabilir.

e) Dengesiz bir duruşla çalışma yapmayın. Çalışma süresince ayaklarınızı sağlam basın ve dengenizi koruyun. Bu sayede beklenmedik durumlarda elektrikli alet daha iyi kontrol edilebilir.

f) Uygun bir şekilde giyinin. Bol giysiler giymeyin veya takı takmayın. Saçlarınızı ve elbiselerinizi hareketli parçalardan uzak tutun. Bol giysiler, takılar veya uzun saçlar hareketli parçalara takılabilir.

g) Toz emme ve toplama araçlarının bağlantısı için sağlanan cihazlar varsa bunların takılı olduğundan ve düzgün bir biçimde kullanıldığından emin olun. Toz toplama araçlarının kullanımı tozdan kaynaklanabilecek tehlikeleri azaltabilir.

h) Aletleri sık kullanarak edindiğiniz alışkanlık rahat olmanıza ve aletin güvenlik ilkelerini göz ardı etmenize neden olmamalıdır. Dikkatsiz bir hareket, bir saniyeden daha kısa bir sürede ağır yaralanmalara neden olabilir.

4) ELEKTRİKLİ ALET KULLANIMI VE BAKIMI

a) Elektrikli aleti zorlamayın. Yaptığınız işe uygun elektrikli aleti kullanın. Doğru elektrikli alet, tasarımına uygun değerlerde kullanıldığında daha iyi ve daha güvenli çalışır.

b) Açma/kapatma düğmesi çalışmıyorsa elektrikli aleti kullanmayın. Açma/kapatma düğmesi ile kontrol edilemeyen bir elektrikli alet tehlikelidir ve onarılması gerekir.

c) Herhangi bir ayar işlemi, aksesuar değişimi veya elektrikli aletlerin depolanması öncesinde fişi prizden çekin ve/veya çıkarılabiliyorsa aküyü elektrikli aletten çıkarın. Bu tür önleyici güvenlik önlemleri, elektrikli aletin yanlışlıkla çalışması riskini azaltır.

d) Kullanılmayan elektrikli aletleri çocukların erişemeyeceği yerlerde saklayın ve elektrikli alet veya bu talimatlar hakkında bilgi sahibi olmayan kişilerin elektrikli aleti kullanmasına izin vermeyin. Elektrikli aletler eğitimsiz kullanıcıların elinde tehlikelidir.

e) Elektrikli aletlere ve aksesuarlara bakım yapın. Hareketli parçaların hizalanmasının veya bağlanmasının doğru yapılıp yapılmadığını, parçalarda hasar olup olmadığını ve elektrikli aletin

çalışmasını etkileyebilecek tüm diğer koşulları kontrol edin. Elektrikli alet hasarlı ise kullanmadan önce onarılmasını sağlayın. Kazaların çoğu, elektrikli alet bakımının yeterli şekilde yapılmamasından kaynaklanır.

f) Kesici aletleri keskin ve temiz tutun. Keskin kesim kenarlarına sahip, bakımı düzgün yapılmış kesim aletleri daha az sorun çıkarır ve kontrolü kolaydır.

g) Elektrikli aleti, aksesuarlarını ve alet uçlarını vb. çalışma şartlarını ve yapılacak işi dikkate alarak bu talimatlara uygun şekilde kullanın. Elektrikli aletin kullanım amacı dışındaki işlerde kullanılması tehlikeli durumlara neden olabilir.

h) Tutma saplarını/kollarını ve kavrama yüzeylerini kuru, temiz, benzin ve yağdan uzak tutun. Kaygan tutma sapları/kolları ve kavrama yüzeyleri, aletin beklenmeyen durumlarda güvenli bir şekilde tutulmasına ve kontrol edilmesine izin vermez.

5) AKÜ İLE ÇALIŞAN ALETLERİNİN KULLANIMI VE BAKIMI

a) Sadece üretici tarafından belirtilen şarj cihazı ile şarj edin. Bir akü/batarya takımı türü için uygun olan şarj cihazı, başka bir akü/batarya ile kullanıldığında yangın riski oluşturabilir.

b) Elektrikli aletleri sadece özel olarak üretilmiş akü/batarya takımları kullanın. Başka akü/batarya takımlarının kullanımı yaralanma ve yangın tehlikesi oluşturabilir.

c) Akü/Batarya takımının kullanımda olmadığı durumlarda takımı ataş, bozuk para, anahtar, çivi, vida veya kutuplar arasında kısa devre yapabilecek diğer metal nesnelerden uzak tutun. Akü/Batarya kutuplarının kısa devre yapılması yangın veya yanıklara neden olabilir.

d) Kötü şartlar altında bataryadan sıvı akışı olabilir; bu sıvı ile temas etmekten kaçının. Yanlışlıkla temas edilirse etkilenen bölgeyi su ile yıkayın. Sıvı göze temas ederse ayrıca tıbbi yardım alın. Aküden/bataryadan akan sıvı tahriş veya yanıklara neden olabilir.

e) Hasarlı veya üzerinde değişiklik yapılmış bir akü/batarya takımını veya aleti kullanmayın. Hasarlı veya üzerinde değişiklik yapılmış aküler/bataryalar yangın, patlama veya yaralanma riskine neden olacak şekilde beklenmeyen davranışlar gösterebilir.

f) Aküyü/bataryayı veya aleti ateşe veya aşırı sıcaklıklara maruz bırakmayın. Ateşe veya 130 °C'nin (265 °F) üzerindeki sıcaklıklara maruz kalması patlamaya neden olabilir.

g) Tüm şarj talimatlarına uyun ve akü/batarya takımını veya aleti talimatlarda belirtilen sıcaklık aralığının dışındaki sıcaklıklarda şarj etmeyin. Hatalı veya belirtilen sıcaklık aralığının dışındaki sıcaklıklarda şarj etmek, aküye/bataryaya zarar verebilir ve yangın riskini artırır.

6) SERVİS

a) Elektrikli aletinizin bakımını, sadece orijinal yedek parça kullanan yetkili bir tamirciye yaptırın. Bu sayede elektrikli aletin emniyetinin korunmasını sağlanır.

b) Asla hasarlı akülere/bataryalara bakım-onarım yapmayın. Akü/batarya takımlarının bakımı sadece üretici veya yetkili servisler tarafından yapılmalıdır.

KABLOSUZ DARBELİ VİDALAMA ALETİ İÇİN GÜVENLİK TALİMATLARI

- **Başlığın gizli kablo tesisatına temas edebileceği bir işlem yaparken elektrikli aleti izolasyonlu tutamaklardan tutun** ("akım taşıyan" bir tele temas eden başlık, aletin metal parçalarına da "akım geçmesine" ve operatöre elektrik çarpmasına neden olabilir)

GENEL

- Kurşun içeren boya, bazı ahşap türleri, mineral ve metal gibi malzemelerden çıkan toz zararlı olabilir (tozla temasta bulunulması veya solunması operatörde veya yakında bulunan kişilerde alerjik reaksiyonlara ve/veya solunum yolu hastalıklarına neden olabilir); **toz maskesi takın ve bağlanabiliyorsa bir toz çekme cihazıyla çalışın**
- Bazı toz tipleri (örneğin meşe ve kayın ağacı tozu), özellikle ahşap işleme katkı maddeleriyle birlikte kanserojen olarak sınıflandırılır; **toz maskesi takın ve bağlanabiliyorsa bir toz çekme cihazıyla çalışın.**
- Çalışmak istediğiniz malzemeler için tozla ilgili ulusal gereksinimlere uyun.
- Bu aletle asbest içeren malzemeleri işlemeyin (asbest kanserojen bir madde kabul edilir)
- Herhangi bir aksesuar değişikliği yada ayarlama yapmadan veya cihaz hareket halindeyken ve/veya boşta beklerken dönme yönü seçici düğmesinin (A2) orta pozisyonda (kilit pozisyonu) olduğuna emin olun

AKSESUARLAR

- SKIL sadece orijinal aksesuarlar kullanıldığında aletin kusursuz çalışmasını garanti edebilir
- Bu aletle kullanacağınız aksesuar, devir sayısı en azından aletin boştaki en yüksek devir sayısı kadar olmalıdır

KULLANMADAN ÖNCE

- İş parçasının vida, çivi ve benzeri malzeme tarafından hasar görmemesi için dikkatli olun; çalışmaya başlamadan önce bunları çıkarın
- **Çalıştığınız parçayı sabitleyin** (kıskaçlarla ya da mengeneyle sabitlenmiş bir iş parçası elle tutulan işten daha güvenilirdir)
- **Görünmeyen elektrik kablolarını belirlemek için uygun bir tarama cihazı kullanın veya yerel akım ikmal şirketlerinden yardım isteyin** (elektrik kablolarıyla temas, yangın çıkmasına veya elektrik çarpmalarına neden olabilir; bir gaz borusu hasar görürse patlama tehlikesi ortaya çıkar; bir su borusunun delinmesi halinde maddi hasarlar meydana gelebilir veya elektrik çarpma tehlikesi ortaya çıkabilir)

AKÜLER

- **Ürünle birlikte verilen akü (varsa) kısmen şarj edilmiştir** (akünün tam kapasiteyle çalışmasını sağlamak için elektrikli aletinizi ilk kez kullanmadan önce aküyü, akü şarj cihazında tamamen şarj edin).
- **Bu aletle sadece aşağıdaki aküleri ve şarj cihazlarını kullanın**
  - SKIL akü: BR1*31****
  - SKIL şarj cihazı: CR1*31****
- Hasarlı aküleri kullanmayın ve hemen yenileyin
- Aküyü parçalarına ayırmayın
- Aleti/bataryayı yağmura maruz bırakmayın
- İzin verilen ortam sıcaklığı (alet/şarj cihazı/akü):
- şarj olurken 4 ile 40 °C arasında
  - çalışma sırasında -20 ile +50 °C arasında
  - depolama sırasında -20 ile +50 °C arasında

ALET/AKÜ ÜZERİNDEKİ SİMGELERİN AÇIKLAMASI

③ Kullanmadan önce kullanım kılavuzunu okuyun

④ Ateşe atılan aküler patlayabilir, bu yüzden hiçbir nedenle bir aküyü yakmayın
⑤ Aleti, şarj cihazını ve bataryayı sıcaklığın 50 °C'yi aşmadığı yerlerde depolayın
⑥ Elektrikli aletleri ve aküleri/bataryaları evsel atık malzemelerle birlikte atmayın

KULLANIM

- Aküyü şarj etme
  ! şarj cihazıyla birlikte verilen güvenlik uyarılarını ve talimatları okuyun
- Aküyü çıkarma/takma ②
- Akü seviyesi göstergesi ⑦
  - mevcut akü seviyesini (⑦a) görmek için akü seviyesi göstergesi düğmesine (H) basın
  ! akü seviyesi göstergesi düğmesine (H) bastıktan sonra akü göstergesinin en alt seviyesi yanıp sönmeye başladığında (⑦b), akü boşalmıştır
  ! akü seviyesi göstergesi düğmesine (H) bastıktan sonra akü göstergesinin 2 seviyesi yanıp sönmeye başladığında (⑦c), akü izin verilen çalışma sıcaklığı aralığında değildir
- Akü koruması
  Aşağıdaki durumlarda alet aniden kapanır veya tekrar çalıştırılamaz
  - **yük çok yüksek olduğunda** --> yükü kaldırın ve yeniden çalıştırın
  - **akü sıcaklığı, -20 ile +50** °C arasındaki izin verilen çalışma sıcaklığı aralığında olmadığında --> akü seviyesi göstergesi düğmesine (H) bastığınızda akü seviyesi göstergesinin 2 seviyesi yanıp sönmeye başlar (⑦c); akü sıcaklığı izin verilen çalışma sıcaklığı aralığına dönene kadar bekleyin
  - **akü bitmeye yakınken (aşırı boşalmaya karşı korumak için)** --> akü seviyesi göstergesi düğmesine (H) bastığınızda akü seviyesi göstergesi tarafından düşük akü seviyesi veya yanıp sönen düşük akü seviyesi gösterilir (⑦b); aküyü şarj edin
  ! alet otomatik olarak kapandıktan sonra açma/kapatma düğmesine basmayın; akü hasar görebilir
- Kemer kancasını takma ⑧
  - kemer kancasını (M) birlikte verilen vida ile vidalama aletine takın
- Dönme yönünü değiştirme ⑨
  - sol/sağ konumuna doğru şekilde ayarlanmadığında, açma/kapatma düğmesi (E) ② etkinleştirilemez
  ! dönüş yönünü sadece alet tamamen durduğunda değiştirin
- Açma/kapatma ⑩ ve hız kontrolü ⑪ için kombine düğme
  - açma/kapatma düğmesine (E) az veya çok basarak hız sıfırdan maksimuma kadar kademesiz olarak ayarlanabilir ②
- HALO ışığı ⑫
  - Açma/kapatma düğmesi (E) etkinleştirildiğinde, HALO ışığı (C) yanar ve mod göstergesi (J) mevcut mod ayarını gösterecek şekilde yanar. İstediğiniz mod ayarını seçmek için HIZ düğmesine (G) veya MOD düğmesine (F) basın.
  - HALO ışığı, açma/kapatma düğmesi bırakıldıktan yaklaşık 10 saniye sonra söner.
  - mod göstergesi/göstergeleri, açma/kapatma düğmesi bırakıldıktan yaklaşık 60 saniye sonra söner.
  ! HALO ışığı hızlı bir şekilde yanıp sönmeye başladığında, akü koruması devreye girer (yukarıya bakın).
  ! aletin bir sonraki açılmasında, çalışma modu ayarı önceki ayara geri döner.
- Mod seçimi ⑬
  ! Otomatik delme modu ve Otomatik durdurma modu ters yönde ÇALIŞMAZ
  ! modlar yalnızca yeşil gösterge(ler) aktif olduğunda ve alet tamamen durduğunda değiştirilebilir
  - HIZ modunu seçmek için
    HIZ düğmesine (G) basarak istediğiniz hız modunu seçebilirsiniz:
    düşük hız modu ("1" göstergesi yeşil yanar) ⑬a
    küçük vidalar için daha düşük tork ve hızda sıkma
    orta hız modu ("1 ve 2" göstergeleri yeşil yanar) ⑬b
    orta ağırlıkta hizmet tipi uygulamalarındaki vidalar için orta seviye tork ve hız değerinde sıkın
    yüksek hız modu ("1, 2 ve 3" göstergeleri yeşil yanar) ⑬c
    büyük vidalar ve cıvatalar için yüksek kuvvet ve hızda sıkma
  - MOD seçmek için
    istediğiniz MOD seçimi için MOD düğmesine (F) basın:
    Otomatik delme modu ("Otomatik delme" göstergesi yeşil yanar) ⑬d
    kalın metal levhaya otomatik delmeli vidaların takılması. vidaların kırılmasını, vida başlarının sıyrılmasını ve aşırı sıkılmasını önlemeye yardımcı olur, aynı zamanda hızlı çalışma ve iyi bir sonuç sağlar.
    belirli bir hızda vidayı takar ve alet darbe yapmaya başladığında hızı yavaşlatır.
    Otomatik durdurma modu ("Otomatik durdurma" göstergesi yeşil yanar) ⑬e
    otomatik delmeli vidaların ince metal levhaya takılması. kullanıcının iş parçasına zarar vermeden hızlı ve hassas bir şekilde çalışmasına olanak tanır.
    vidanın aşırı sıkılmasını ve iş parçasına zarar vermemesini (diş sıyırmasını) önlemeye yardımcı olur. vidayı daha hızlı bir şekilde çevirir ve alet darbe mekanizmasını devreye soktuğunda otomatik olarak durur.
  ! vidalama işleminin durdurulma zamanlaması, vidanın tipine ve delinecek malzemeye bağlı olarak değişir. Bu modu kullanmadan önce bir vidalama testi yapın.
- Uçları takma ve çıkarma ⑭
  - bir ucu takmak için ucu doğrudan pens içine girecek kadar sokun ⑭a
  - bir ucu çıkarmak için kilitleme manşonunu (D) ileri çekin ⑭b
  ! sadece bilyeli mandalı olan uçları kullanın, diğer uçlar, bilyeli mandalı olan bir üniversal uç tutucu ile kullanılabilir
  ! sapı hasarlı olan uçları kullanmayın
- Aleti tutma ve yönlendirme ⑮
  ! çalışma esnasında, aleti daima gri renkli bölge(ler) den tutun
  - havalandırma deliklerinin (B) (②) açık olmasını sağlayın
  - alete çok fazla baskı uygulamayın; bırakın alet sizin için çalışsın

UYGULAMA ÖNERİLERİ

- Uygun uçları kullanın

- Bir tahtanın baş kısmına veya sonuna bir vida vidalanırken, tahtanın yarılmaması için bir ön kılavuz delik açın
- Aletin optimal kullanımı için vidanın üzerine sürekli baskı uygulanmalıdır
- Sert tahtaya vidalama yapmadan önce, bir ön kılavuz delik açılmalıdır
- Daha fazla bilgi için www.skil.com adresine bakın

BAKIM / SERVİS

- Aleti her zaman temiz tutun (özellikle havalandırma deliklerini (B) ②)
  ! Temizlikten önce bataryayı aletten çıkarın
- Dikkatli biçimde yürütülen üretim ve test prosedürlerine rağmen alet arızalanırsa onarım işlemleri SKIL elektrikli aletlerine yönelik bir satış sonrası servis merkezinde yapılmalıdır
  - aleti **sökülmemiş** halde satın alma belgesiyle birlikte satıcınıza veya en yakın SKIL servisine gönderin (servis adresleri ve aletin servis çizelgesi www.skil.com adresinde listelenmiştir)
- Aşırı yüklenme ve yanlış kullanımın aleti garanti kapsamından çıkaracağını unutmayın (SKIL garanti koşulları için www.skil.com adresine bakın veya bayinize başvurun)

ÇEVRE

Yalnızca AB ülkeleri için

- Elektrikli aletleri, aksesuarları ve ambalajları evsel atık malzemelerle birlikte atmayın
  - atık elektrikli ve elektronik eşyalarla ilgili 2012/19/EC sayılı Avrupa Birliği Direktifi ve bu direktifin uyarlandığı ulusal yasalar gereğince kullanım ömrünün sonuna ulaşan elektrikli aletler ayrı olarak toplanmalı ve çevreye uyumlu bir geri dönüşüm tesisine gönderilmelidir
  - sembol ⑥, bertaraf etme ihtiyacı meydana geldiğinde size bunu hatırlatması içindir
  ! aküyü bertaraf etmeden önce kısa devre oluşmasını önlemek için akü kutuplarını kalın bantla sarın

GÜRÜLTÜ / TİTREŞİM

- EN62841 standardına uygun olarak yapılan ölçümlere göre bu aletin ses basıncı seviyesi 94 dB(A) ve ses gücü seviyesi 102 dB(A)'dir (belirsizlik K =3 dB) ve titreşim <13,93 m/sn.^{2} (triaks vektör toplamı; belirsizlik K = 1.5 m/s^2)
- Titreşim emisyonu seviyesi EN 62841 standardında belirtilen standart teste göre ölçülmüştür; bu seviye, bir aleti bir başkasıyla karşılaştırmak amacıyla ve aletin söz konusu uygulamalarda kullanılması sırasında titreşime maruz kalma derecesinin ön değerlendirmesi olarak kullanılabilir
  - aletin farklı uygulamalar için veya farklı ya da bakımı yetersiz yapılmış aksesuarlarla kullanılması, maruz kalma seviyesini belirgin biçimde **artırabilir**
  - aletin kapalı olduğu veya çalıştığı ancak gerçek anlamda iş yapmadığı zamanlarda, maruz kalma seviyesi belirgin biçimde **azalabilir**
  ! aletin ve aksesuarlarının bakımını yaparak, ellerinizi sıcak tutarak ve çalışma şeklinizi organize ederek kendinizi titreşimin etkilerinden koruyun

PL

Bezszczotkowa akumulatorowa wkrętarka udarowa 3226

WPROWADZANIE

- To narzędzie jest przeznaczone do wkręcania i wykręcania wkrętów i śrub
- Jeżeli którejś części brakuje lub jeżeli jakaś część jest uszkodzona, należy skontaktować się z dystrybutorem
- **Przed rozpoczęciem użytkowania prosimy dokładnie przeczytać niniejszą instrukcję. Instrukcję tę należy zachować na przyszłość** ③
- **Szczególną uwagę należy zwrócić na instrukcje i ostrzeżenia dotyczące bezpieczeństwa; zlekceważenie ich może doprowadzić do ciężkich urazów**

DANE TECHNICZNE ①

Maks. moment obrotowy do wkręcania z dużą siłą wg ISO 5393: 280 N.m

ELEMENTY NARZĘDZIA ②

A Selektor kierunku obrotów (wkręcanie/ poz. środkowa-blokada/wykręcanie)
B Szczeliny wentylacyjne
C Lampka PIERŚCIENIOWA
D Tuleja blokująca (tuleja jednoręczna)
E Włącznik i regulator prędkości
F Przycisk TRYB
G Przycisk PRĘDKOŚCI
H Przycisk wskaźnika poziomu naładowania akumulatora
J Wskaźnik trybu
K Miejsce na bity
L Miejsce na mocowanie paska
M Klips na pasek

BEZPIECZEŃSTWO

OGÓLNE OSTRZEŻENIA DOTYCZĄCE BEZPIECZEŃSTWA UŻYWANIA ELEKTRONARZĘDZI

⚠ OSTRZEŻENIE: Prosimy przeczytać wszystkie ostrzeżenia i instrukcje oraz przestudiować specyfikację i ilustracje dostarczone wraz z elektronarzędziem. Niezastosowanie się do wszystkich podanych niżej instrukcji może doprowadzić do porażenia prądem, pożaru i/lub poważnych urazów.

Wszystkie ostrzeżenia i instrukcje należy zachować na przyszłość.

Termin „elektronarzędzie" występujący w ostrzeżeniach dotyczy narzędzia elektrycznego o zasilaniu sieciowym (przewodowego) lub akumulatorowym (bezprzewodowego).

1) BEZPIECZEŃSTWO W MIEJSCU PRACY
a) W miejscu pracy należy dbać o czystość i dobre oświetlenie. Bałagan i złe oświetlenie sprzyjają

wypadkom.

b) **Nie należy używać elektronarzędzi w miejscach zagrożonych wybuchem, np. w obecności łatwopalnych cieczy, gazów lub pyłu.** Elektronarzędzia wytwarzają iskry, które mogą zapalić opary lub pył.

c) **W czasie pracy elektronarzędzie należy trzymać z dala od dzieci i osób postronnych.** Chwila nieuwagi może spowodować utratę kontroli nad urządzeniem.

2) BEZPIECZEŃSTWO ELEKTRYCZNE

a) **Wtyczki elektronarzędzi muszą pasować do gniazdek. Nigdy w jakikolwiek sposób nie wolno przerabiać wtyczki. Do elektronarzędzi wymagających uziemienia nie należy używać przejściówek.** Oryginalne wtyczki i pasujące do nich gniazdka zmniejszają ryzyko porażenia prądem.

b) **Należy unikać dotykania ciałem powierzchni uziemionych, takich jak np. rury, kaloryfery, kuchenki i lodówki.** Uziemienie ciała zwiększa ryzyko porażenia prądem.

c) **Elektronarzędzia należy chronić przed deszczem i wilgocią.** Woda dostająca się do wnętrza elektronarzędzia zwiększa ryzyko porażenia prądem.

d) **Nie należy nadwyrężać przewodu. Nigdy nie należy używać przewodu do noszenia lub ciągnięcia elektronarzędzia; nie należy chwytać za przewód, aby wyjąć wtyczkę z kontaktu. Przewód należy chronić przed gorącem, ropą, olejem, ostrymi krawędziami i poruszającymi się częściami.** Zaplątane lub uszkodzone przewody zwiększają ryzyko porażenia prądem.

e) **Podczas używania elektronarzędzia na dworze należy stosować przedłużacz nadający się do używania na dworze.** Używanie przewodu przeznaczonego do stosowania na dworze zmniejsza ryzyko porażenia prądem.

f) **Jeżeli użycie elektronarzędzia w miejscu o dużej wilgotności jest nieuniknione, należy stosować zasilanie zabezpieczone wyłącznikiem różnicowoprądowym.** Używanie wyłącznika różnicowoprądowego zmniejsza ryzyko porażenia prądem.

3) BEZPIECZEŃSTWO OSOBISTE

a) **Podczas pracy narzędziem należy zachowywać czujność, patrzeć, co się robi i kierować się zdrowym rozsądkiem. Nie należy używać elektronarzędzia, gdy użytkownik jest zmęczony, albo pod wpływem narkotyków, alkoholu lub leków.** Chwila nieuwagi w czasie posługiwania się elektronarzędziami może spowodować poważne obrażenia.

b) **Należy używać środków ochrony osobistej. Należy zawsze nosić okulary ochronne.** Stosowanie w odpowiednich warunkach sprzętu ochronnego takiego jak np. maska przeciwpyłowa, obuwie ochronne z podeszwami antypoślizgowymi, kask lub ochronniki słuchu zmniejszy ewentualne obrażenia.

c) **Nie należy dopuszczać do przypadkowego włączenia. Należy pilnować, aby przed podłączeniem narzędzia do zasilania i/lub baterii akumulatorowej oraz przed podniesieniem i przenoszeniem przełącznik był ustawiony w pozycji „wyłączone".** Trzymanie palca na przełączniku włączającym w czasie przenoszenia elektronarzędzi lub podłączanie ich do zasilania, gdy przełącznik ustawiony jest w pozycji „włączone", może doprowadzić do wypadku.

d) **Przed włączeniem elektronarzędzia należy usunąć wszystkie klucze regulacyjne i inne narzędzia.** Klucz zaczepiony o obracającą się część elektronarzędzia może spowodować obrażenia.

e) **Nie należy sięgać za daleko. Należy zawsze dbać o utrzymanie równowagi i pewne podparcie nóg.** W nieprzewidzianych sytuacjach zapewnia to lepszą kontrolę nad elektronarzędziem.

f) **Należy nosić odpowiednią odzież. Nie powinno się nosić luźnych ubrań ani biżuterii. Włosy i odzież należy trzymać w bezpiecznej odległości od poruszających się części.** Luźne ubrania, biżuteria lub długie włosy mogą zaczepić się o poruszające się części.

g) **Jeżeli urządzenie jest przystosowane do podłączania do odsysacza pyłu i urządzenia zbierającego, należy dopilnować, aby systemy te były podłączone i właściwie stosowane.** Używanie systemów służących do pochłaniania pyłu może zmniejszyć zagrożenia związane z pyłem.

h) **Nie wolno dopuścić do tego, aby poczucie znajomości narzędzia wynikające z jego częstego używania doprowadziło do lekceważenia i ignorowania zasad bezpieczeństwa.** Jedno lekkomyślne działanie może w ułamku sekundy doprowadzić do ciężkich urazów.

4) UŻYWANIE I KONSERWOWANIE ELEKTRONARZĘDZI

a) **Elektronarzędzia nie należy forsować. Należy używać narzędzia dostosowanego do wykonywanej pracy.** Odpowiednie narzędzie elektryczne wykona pracę lepiej i bezpieczniej, gdy pozwoli mu się pracować z prędkością/obrotami do jakich zostało zaprojektowane.

b) **Nie należy używać elektronarzędzia, jeżeli przełącznik zasilania nie włącza go lub nie wyłącza.** Elektronarzędzie, którego nie da się kontrolować przełącznikiem, jest potencjalnie niebezpieczne i wymaga naprawy.

c) **Przed przystąpieniem do regulacji elektronarzędzia oraz przed wymianą akcesoriów lub odłożeniem narzędzia na miejsce należy odłączyć je od zasilania i/lub wyjąć akumulator.** Tego typu zapobiegawcze środki ostrożności zmniejszają ryzyko przypadkowego włączenia się elektronarzędzia.

d) **Nieużywane elektronarzędzia należy przechowywać w miejscu niedostępnym dla dzieci. Osobom, które nie znają narzędzia lub nie zapoznały się z instrukcją nie należy pozwalać go używać.** W rękach nieprzeszkolonych użytkowników elektronarzędzia mogą stanowić zagrożenie.

e) **Elektronarzędzia i akcesoria należy utrzymywać w dobrym stanie. Należy kontrolować, czy części ruchome nie są odchylone od osi, nie zacinają się i nie są pęknięte lub uszkodzone w inny sposób, który mógłby wpłynąć na działanie elektronarzędzia. W razie uszkodzenia, przed użyciem narzędzie należy oddać do naprawy.** Wiele wypadków wynika ze złej konserwacji elektronarzędzi.

f) **Należy dbać o czystość i naostrzenie narzędzi tnących.** Odpowiednio utrzymane narzędzia tnące z

ostrymi krawędziami tnącymi są mniej narażone na zakleszczanie się i łatwiej jest je kontrolować.

g) Elektronarzędzi, akcesoriów, wierteł, itp. należy używać zgodnie z niniejszą instrukcją, z uwzględnieniem warunków i rodzaju wykonywanej pracy. Korzystanie z elektronarzędzi niezgodnie z przeznaczeniem może prowadzić do niebezpiecznych sytuacji.

h) Należy dbać o to, aby uchwyty i powierzchnie do trzymania były suche, czyste i niezaplamione olejem lub smarem. Śliskie uchwyty nie pozwalają w bezpieczny sposób kontrolować narzędzia w nieprzewidzianych sytuacjach.

5) UŻYWANIE I KONSERWOWANIE NARZĘDZI AKUMULATOROWYCH

a) Do ładowania należy używać wyłącznie ładowarki wskazanej przez producenta. Użycie ładowarki pochodzącej od jednego akumulatora do ładowania innego akumulatora grozi pożarem.

b) Elektronarzędzi należy używać wyłącznie z dedykowanymi do nich akumulatorami. Użycie jakichkolwiek innych akumulatorów grozi obrażeniami i pożarem.

c) Jeżeli akumulator nie jest używany, należy go przechowywać z dala od innych przedmiotów metalowych, np. spinaczy, monet, kluczy, gwoździ, śrub, wkrętów i innych drobnych przedmiotów metalowych, które mogłyby spowodować zwarcie wyprowadzeń akumulatora. Zwarcie wyprowadzeń akumulatora może doprowadzić do oparzeń lub pożaru.

d) W niesprzyjających warunkach może dojść do wycieku cieczy z akumulatora. Należy wtedy unikać wszelkiego kontaktu z tą cieczą. W razie przypadkowego kontaktu ze skórą, zabrudzone miejsce należy obficie przemyć wodą. Jeżeli płyn dostanie się do oczu, należy dodatkowo zasięgnąć porady lekarza. Płyn wyciekający z akumulatora może powodować podrażnienie lub oparzenia.

e) Nie należy używać akumulatorów lub narzędzia, które są uszkodzone lub zostały poddane przeróbkom. Uszkodzone lub poddane przeróbkom akumulatory mogą zachowywać się w sposób nieprzewidywalny, co może doprowadzić do pożaru lub wybuchu lub stwarzać ryzyko urazów.

f) Nie należy narażać akumulatora lub narzędzia na kontakt z ogniem lub zbyt wysokimi temperaturami. Ogień lub temperatury przekraczające 130°C (265°F) mogą doprowadzić do wybuchu.

g) Należy przestrzegać wszystkich instrukcji ładowania. Nie należy ładować akumulatora lub narzędzia poza przedziałem temperatur podanym w instrukcji. Ładowanie w sposób nieprawidłowy lub w temperaturze wykraczającej poza określony zakres może doprowadzić do uszkodzenia akumulatora i zwiększa ryzyko pożaru.

6) SERWISOWANIE

a) Serwisowanie elektronarzędzia należy powierzać wykwalifikowanemu serwisantowi, a do naprawy używać wyłącznie części zamiennych identycznych z oryginalnymi. Zapewni to bezpieczeństwo eksploatacji elektronarzędzia.

b) Uszkodzonych akumulatorów nie należy nigdy naprawiać. Jakiekolwiek czynności serwisowe przy akumulatorach powinny być wykonywane wyłącznie przez producenta lub pracowników autoryzowanego serwisu.

INSTRUKCJE BEZPIECZEŃSTWA DOTYCZĄCE AKUMULATOROWEJ WKRĘTARKI UDAROWEJ

- **Podczas wykonywania prac, w czasie których śruba mogłaby natrafić na ukryte przewody elektryczne, elektronarzędzie należy trzymać za izolowane powierzchnie uchwytów** (zetknięcie elementu połączeniowego z przewodem pod napięciem może spowodować, że nieizolowane części metalowe elektronarzędzia będą pod napięciem, co mogłoby doprowadzić do porażenia prądem elektrycznym)

KWESTIE OGÓLNE

- Pył pochodzący z takich materiałów, jak farby zawierające ołów, niektóre gatunki drzewa, minerały i metal może być szkodliwy (kontakt z nim lub wdychanie takiego pyłu może powodować reakcje alergiczne i/lub niewydolność oddechową u operatora lub osób towarzyszących); **należy zakładać maskę przeciwpyłową i pracować z urządzeniem odsysającym, o ile można je podłączyć**
- Niektóre rodzaje pyłu są zaklasyfikowane jako rakotwórcze (takie, jak pył dębu i buka) szczególnie w połączeniu z dodatkami do kondycjonowania drewna; **należy zakładać maskę przeciwpyłową i pracować z urządzeniem odsysającym pył, o ile tylko można je podłączyć**
- Należy stosować się do krajowych wymogów w sprawie pyłu z materiałów, w których użytkownik zamierza pracować
- Nie należy obrabiać materiału zawierającego azbest (azbest jest rakotwórczy)
- Przed regulacją elektronarzędzia, wymianą osprzętu, w czasie transportu lub podczas przechowywania należy pilnować, aby przełącznik kierunku obrotów A2 znajdował się w pozycji środkowej (blokada)

AKCESORIA

- Firma SKIL może zagwarantować bezawaryjne działanie narzędzia tylko pod warunkiem korzystania z oryginalnych akcesoriów
- Należy używać tylko akcesoriów, których dopuszczalna prędkość obrotowa jest co najmniej taka jak maksymalna prędkość obrotowa urządzenia bez obciążenia

PRZED UŻYCIEM

- Należy unikać uszkodzeń, jakie mogą być spowodowane wkrętami, śrubami, gwoździami i innymi elementami znajdującymi się w obrabianym przedmiocie; przed rozpoczęciem pracy należy je usunąć
- **Należy zabezpieczyć miejsce przeznaczone do zszycia** (miejsce przeznaczone do zszycia umieszczone w zaciskach lub imadle jest utrzymywane w miejscu bezpieczniej niż w ręku)
- **Aby wykryć ukryte przewody zasilające należy używać stosownych detektorów lub porozumieć się z miejscowymi zakładami energetycznymi** (kontakt z przewodami elektrycznymi może doprowadzić do pożaru i porażenia elektrycznego; uszkodzenie przewodu gazowego może doprowadzić do wybuchu; uszkodzenie przewodów instalacji wodociągowej powoduje szkody rzeczowe i może spowodować porażenie elektryczne)

AKUMULATORY

- **Dostarczony akumulator, o ile występuje,**

jest częściowo naładowany (aby zapewnić pełne naładowanie akumulatora, przed użyciem elektronarzędzia po raz pierwszy akumulator należy całkowicie naładować ładowarką)

- **Do narzędzia należy stosować wyłącznie następujące akumulatory i ładowarki**
  - Akumulator SKIL: BR1*31****
  - Ładowarka SKIL: CR1*31****
- Uszkodzony akumulator należy natychmiast wymienić, nie wolno go używać do pracy
- Zabrania się rozmontowywania akumulatora
- Narzędzie/akumulator należy chronić przed deszczem
- Dopuszczalna temperatura otoczenia (narzędzie/ładowarka/akumulator):
- podczas ładowania 4...40°C
  - podczas pracy -20...+50°C
  - podczas przechowywania -20...+50°C

OBJAŚNIENIE SYMBOLI NA NARZĘDZIU/ AKUMULATORZE

③ przed użyciem należy przeczytać instrukcję
④ Akumulatory w kontakcie z ogniem mogą eksplodować, więc nie wolno ich pod żadnym pozorem spalać
⑤ Narzędzie/ładowarkę/akumulator należy zawsze przechowywać w miejscach o temperaturze nie przekraczającej 50°C
⑥ Narzędzi elektrycznych oraz baterii/akumulatorów nie należy wyrzucać razem ze zwykłymi śmieciami z gospodarstw domowych

UŻYTKOWANIE

- Ładowanie akumulatora
  ! Prosimy przeczytać ostrzeżenia dotyczące bezpieczeństwa oraz instrukcje dostarczone wraz z ładowarką
- Wyjmowanie/zakładanie akumulatora ②
- Wskaźnik poziomu naładowania akumulatora ⑦
  - naciśnij przycisk wskaźnika poziomu naładowania akumulatora H, aby wyświetlić aktualny poziom naładowania akumulatora ⑦a
  ! gdy po wciśnięciu przycisku H ⑦b zacznie migać najniższy wskaźnik poziomu naładowania akumulatora, wówczas oznacza to, że akumulator jest rozładowany
  ! gdy po wciśnięciu przycisku H⑦c zaczną migać 2 wskaźniki poziomu naładowania akumulatora, wówczas oznacza to, że temperatura akumulatora nie mieści się w dozwolonym przedziale pracy
- Ochrona akumulatora
  Narzędzie nagle wyłącza się lub nie można go włączyć, gdy
  - **obciążenie jest zbyt duże** --> usunąć obciążenie i uruchomić ponownie
  - **temperatura akumulatora jest poza dopuszczalnym zakresem wynoszącym od -20 do 50**°C --> po naciśnięciu przycisku H⑦c zaczną migać 2 paski poziomu energii akumulatora na wskaźniku; należy poczekać, aż temperatura akumulatora powróci do dopuszczalnego zakresu pracy
  - **akumulator jest prawie całkowicie rozładowany (zabezpieczenie przed głębokim rozładowaniem)** --> naciśnięcie przycisku H powoduje wyświetlenie się na wskaźniku oznaczenia niskiego poziomu naładowania akumulatora ⑦b lub miganie paska niskiego poziomu akumulatora H; należy naładować akumulator
  ! Po automatycznym wyłączeniu narzędzia nie należy naciskać włącznika („wł./wył.”), ponieważ może to spowodować uszkodzenie akumulatora
- Mocowanie klipsa na pasek ⑧
  - dołączoną śrubą przymocować klips na pasek M do wkrętarki
- Zmiana kierunku obrotów ⑨
  - w przypadku niewłaściwej pozycji przełącznika w lewo/prawo, przełącznik E② jest zablokowany
  ! Kierunek obrotów należy zmieniać tylko wtedy, gdy narzędzie jest całkowicie zatrzymane
- Łączny przełącznik do włączania/wyłączania ⑩ i kontroli prędkości ⑪
  - zmieniając stopień nacisku na przycisk włącznika/wyłącznika można bezstopniowo sterować prędkością w zakresie od zera do prędkości maksymalnej E②
- Lampa PIERŚCIENIOWA ⑫
  - podczas aktywacji przełącznika włączania/wyłączania E, lampka PIERŚCIENIOWA C włącza się, a wskaźnik trybów J zaświeci się w celu wskazania bieżącego ustawienia trybu. Naciśnij przycisk SPEED (PRĘDKOŚCI) G lub przycisk MODE (TRYB) F, aby wybrać pożądane ustawienie trybu.
  - Lampka PIERŚCIENIOWA wyłącza się ok. 10 s po zwolnieniu włącznika.
  - wksaźnik(i) trybu wyłącza(ją) się ok. 60 s po zwolnieniu włącznika.
  ! szybkie miganie diody HALO oznacza, że włączył się system ochrony akumulatora (patrz powyżej).
  ! gdy narzędzie zostanie ponownie włączone, ustawienie trybu pracy powróci do poprzedniego ustawienia.
- Wybór trybu ⑬
  ! Tryb samowiercenia i tryb automatycznego zatrzymania NIE działają w odwrotnym obrocie
  ! tryby można zmieniać tylko wtedy, gdy świecą się zielone wskaźniki i gdy narzędzie jest całkowicie zatrzymane
  - aby wybrać tryb SPEED
    wciśnij przycisk SPEED G, aby wybrać pożądany tryb prędkości:
    tryb niskiej prędkości (wskaźnik „1” świeci się na zielono) ⑬**a**
    dla małych śrub
    tryb średniej prędkości (wskaźniki „1 i 2” świecą na zielono)⑬**b**
    dokręcić średnim momentem obrotowym i prędkością dla śrub do średnio ciężkich zastosowań
    tryb średniej prędkości (wskaźniki „1 i 2 i 3” świecą się na zielono o ⑬**c**
    dokręcić z dużą siłą i prędkością dla dużych śrub i wkrętów
  - Aby wybrać tryb MODE
    , wciśnij przycisk MODE F, aby wybrać żądany tryb MODE:
    Tryb samowiercenia (wskaźnik „Samowiercenie” świeci się na zielono) ⑬**d** przenoszenie śrub samowiercących do grubej płytki metalowej. Pomaga zapobiegać pękaniu śrub, odciąganiu głowic śrub i nadmiernemu napięciu, jednocześnie zapewnia szybką pracę i dobre wykończenie. Wkręca śrubą

z odpowiednią prędkością obrotową i zwalnia, gdy narzędzie rozpoczyna pracę z udarem.
Tryb automatycznego zatrzymania (wskaźnik „Auto-stop" świeci się na zielono) ⑬**e** wkręcanie śrub samowiercących do grubej płytki metalowej. Umożliwia użytkownikowi pracować szybko i precyzyjnie, nie uszkadzając elementu roboczego. Pomaga zapobiegać przeciążeniu śruby i bez uszkodzenia (odciągania) elementu roboczego. Wkręca śrubą z większą prędkością i automatycznie się zatrzymuje, gdy narzędzie włącza mechanizm udarowy.

! czas zatrzymania wiercenia różni się w zależności od rodzaju śruby i wierconego materiału. Przeprowadź test wiercenia przed użyciem tego trybu.

- Zakładanie i wyjmowanie wierteł ⑭
  - aby założyć wiertło, należy włożyć je do oporu bezpośrednio do tulei zaciskowej ⑭a
  - aby wyjąć wiertło, należy odciągnąć tuleję blokującą D do przodu ⑭b

  ! należy używać tylko wierteł z zatrzaskiem kulowym; innych wierteł można używać z uniwersalnym uchwytem do wierteł z zatrzaskiem kulowym

  ! Nie należy używać bitów/wierteł ze zniszczonym trzonkiem
- Trzymanie i prowadzenie narzędzia ⑮

  ! podczas pracy zawsze trzymać narzędzie za uchwyt(y) ograniczone szarym kolorem
  - szczeliny wentylacyjne B② nie mogą być zasłonięte
  - Nie należy przyciskać narzędzia zbyt mocno; należy pozwolić mu pracować

WSKAZÓWKI DOTYCZĄCE UŻYTKOWANIA

- Używać właściwych wierteł
- W celu uniknięcia rozwarstwiania przedmiotów drewnianych przy wkręcaniu wkrętów na brzegu należy otwór odpowiednio nawiercić
- Przy wkręcaniu, a szczególnie wykręcaniu wymagane jest wywieranie stałego nacisku na łeb wkręta
- Przy wkręcaniu wkrętów w twarde drewno wykonać otwór wstępny
- Więcej informacji znaleźć można na stronie www.skil.com

KONSERWACJA/SERWISOWANIE

- Należy zawsze dbać o czystość narzędzia (a szczególnie szczelin wentylacyjnych B②)

  ! Przed rozpoczęciem czyszczenia należy wyjąć z narzędzia akumulator
- Jeśli narzędzie, mimo dokładnej i wszechstronnej kontroli produkcyjnej ulegnie kiedykolwiek awarii, naprawę powinien przeprowadzić autoryzowany serwis elektronarzędzi firmy SKIL
  - **nierozmontowane** narzędzie należy odesłać, wraz z dowodem zakupu, do swojego dystrybutora lub do najbliższego punktu serwisowego SKIL (adresy oraz diagram serwisowy narzędzia podane są na stronie www.skil.com)
- Prosimy pamiętać, że uszkodzenia spowodowane przeciążeniem lub niewłaściwym użytkowaniem narzędzia nie podlegają gwarancji (warunki gwarancji SKIL podane są na stronie www.skil.com ewentualnie można też zapytać swojego dystrybutora)

OCHRONA ŚRODOWISKA

Dotyczy tylko krajów UE

- Elektronarzędzi, akcesoriów i opakowania nie należy wyrzucać do odpadów zmieszanych
  - zgodnie z Europejską Dyrektywą 2012/19/WE w sprawie zużytego sprzętu elektrotechnicznego i elektronicznego oraz dostosowaniem jej do prawa krajowego, zużyte elektronarzędzia należy segregować i utylizować w sposób przyjazny dla środowiska
  - w przypadku konieczności pozbycia się narzędzia, akcesoriów i opakowania – przypomina o tym symbol ⑥

  ! aby nie dopuścić do zwarcia, przed utylizacją należy zabezpieczyć wyprowadzenia akumulatora grubą taśmą

HAŁAS/DRGANIA

- Poziom ciśnienia akustycznego narzędzia zmierzony zgodnie z normą EN62841 wynosi 94 dB(A), a poziom mocy akustycznej wynosi 102 dB(A) (niepewność K = 3 dB), drgania <13,93 m/s ^{2} (sumy wektorowe przyśpieszeń mierzone czujnikiem triax; niepewność K = 1,5 m/s^2)
- Poziom emisji drgań został zmierzony zgodnie z testem standaryzowanym podanym w EN62841; może on służyć do porównania jednego narzędzia z innym i jako ocena wstępna narażenia na wibracje w trakcie używania narzędzia do wymienionych zadań
  - używanie narzędzia do innych zadań, lub z innymi albo źle utrzymanymi akcesoriami, może znacząco **zwiększyć** poziom narażenia
  - przypadki, kiedy narzędzie jest wyłączone lub jest czynne, ale aktualnie nie wykonuje zadania, mogą znacząco **zmniejszyć** poziom narażenia

  ! należy chronić się przed skutkami wibracji przez konserwację narzędzia i jego akcesoriów, dbanie o ciepło dłoni i właściwą organizację pracy

RU

Бесщеточный аккумуляторный ударный шуруповерт 3226

В состав эксплуатационных документов, предусмотренных изготовителем для продукции, могут входить настоящее руководство по эксплуатации, а также приложения.
Информация о подтверждении соответствия содержится в приложении.

Срок службы изделия
Срок службы изделия составляет 7 лет. Не рекомендуется к эксплуатации по истечении 5 лет хранения с даты изготовления без предварительной проверки (дату изготовления см. на этикетке).
Перечень критических отказов и ошибочные действия персонала или пользователя

- не использовать с поврежденной рукояткой или

поврежденным защитным кожухом
- не использовать при появлении дыма непосредственно из корпуса изделия
- не использовать с перебитым или оголенным электрическим кабелем
- не использовать на открытом пространстве во время дождя (в распыляемой воде)
- не включать при попадании воды в корпус
- не использовать при сильном искрении
- не использовать при появлении сильной вибрации

Критерии предельных состояний
- перетёрт или повреждён электрический кабель
- поврежден корпус изделия

Тип и периодичность технического обслуживания
Рекомендуется очистить инструмент от пыли после каждого использования.

Хранение
- необходимо хранить в сухом месте
- необходимо хранить вдали от источников повышенных температур и воздействия солнечных лучей
- при хранении необходимо избегать резкого перепада температур
- хранение без упаковки не допускается
- подробные требования к условиям хранения смотрите в ГОСТ 15150 (Условие 1)

Транспортировка
- категорически не допускается падение и любые механические воздействия на упаковку при транспортировке
- при разгрузке/погрузке не допускается использование любого вида техники, работающей по принципу зажима упаковки
- подробные требования к условиям транспортировки смотрите в ГОСТ 15150 (Условие 5)

ВНИМАНИЕ!

В случае возникновения перебоя в работе электроинструмента вследствие полного или частичного прекращения энергоснабжения или повреждения цепи управления энергоснабжением установите выключатель в положение Выкл., убедившись, что он не заблокирован (при его наличии) и отключите сетевую вилку от розетки или отсоедините съёмный аккумулятор (этим предотвращается неконтролируемый повторный запуск)

ВВЕДЕНИЕ

- Этот инструмент предназначен для закручивания и откручивания шурупов, винтов и болтов.
- Если какой-либо компонент отсутствует или поврежден, свяжитесь с поставщиком.
- **Перед использованием устройства внимательно ознакомьтесь с данной инструкцией и сохраните ее для последующего использования** ③**.**
- **Обратите особое внимание на инструкции по технике безопасности и предупреждения — их несоблюдение может привести к серьезным травмам.**

ТЕХНИЧЕСКИЕ ХАРАКТЕРИСТИКИ ①

СТРАНА ИЗГОТОВЛЕНИЯ
Сделано в Китае
Максимальный крутящий момент для тяжелых условий закручивания согласно ISO 5393: 280 Нм

КОМПОНЕНТЫ УСТРОЙСТВА ②

A Переключатель направления вращения (вперед/блокировка/реверс)
B Вентиляционные отверстия
C Кольцевая подсветка
D Стопорная муфта (зажимной патрон)
E Переключатель для включения/выключения и регулировки скорости
F Кнопка MODE (режим)
G Кнопка SPEED (скорость)
H Кнопка индикатора уровня заряда аккумулятора
J Индикатор режима
K Отсек для хранения бит
L Место крепления наручного ремня
M Зажим для крепления к ремню

БЕЗОПАСНОСТЬ

ОБЩИЕ ПРАВИЛА ТЕХНИКИ БЕЗОПАСНОСТИ ПРИ РАБОТЕ С ЭЛЕКТРОИНСТРУМЕНТАМИ

⚠ **ПРЕДУПРЕЖДЕНИЕ. Прочитайте все правила безопасности, инструкции, иллюстрации и спецификации, прилагаемые к этому электроинструменту.** Невыполнение изложенных ниже инструкций может привести к поражению электрическим током, пожару и (или) тяжелым травмам.

Сохраните все предупреждения и инструкции для использования в будущем.

Термин «электроинструмент» в предупреждениях означает электрический инструмент с питанием от сети (с кабелем) или электрический инструмент с питанием от аккумулятора (без кабеля).

1) БЕЗОПАСНОСТЬ РАБОЧЕГО МЕСТА
a) Обеспечьте чистоту и освещенность рабочего места. Загроможденные и плохо освещенные места служат причиной несчастных случаев.
b) Не используйте электроинструменты во взрывоопасных местах, например вблизи горючих жидкостей, газов или пыли. Электроинструменты генерируют искры, которые могут воспламенить пыль или испарения.
c) Не позволяйте детям и посторонним людям находиться вблизи работающего электроинструмента. Отвлекающие факторы могут привести к потере контроля.
2) ЭЛЕКТРОТЕХНИЧЕСКАЯ БЕЗОПАСНОСТЬ
a) Вилка электроинструмента должна соответствовать розетке. Никогда не переделывайте вилку. Не используйте никакие переходники для вилок электроинструментов с заземлением. Использование оригинальных вилок и соответствующих им розеток уменьшает риск

поражения электрическим током.

b) Избегайте прикосновений к заземленным объектам, таким как трубы, радиаторы, плиты и холодильники. Риск поражения электрическим током выше, когда тело заземлено.

c) Не подвергайте электроинструменты воздействию дождя или влаги. При попадании воды в электроинструмент увеличивается риск поражения электрическим током.

d) Обращайтесь с кабелем аккуратно. Никогда не переносите, не тяните и не выключайте электроинструмент за кабель. Держите кабель подальше от источников тепла, масла, острых предметов или движущихся частей. Поврежденные или запутанные кабели повышают риск поражения электрическим током.

e) Для работы с электроинструментом вне помещения используйте предназначенный для этого удлинительный кабель. Использование кабеля, подходящего для использования вне помещения, снижает риск поражения электрическим током.

f) Если использование электроинструмента в сыром месте неизбежно, подключайте его через устройство защитного отключения (УЗО). Использование УЗО снижает риск поражения электрическим током.

3) ЛИЧНАЯ БЕЗОПАСНОСТЬ

a) При использовании электроинструмента будьте бдительны, следите за своими действиями и следуйте здравому смыслу. Не пользуйтесь электроинструментом, если вы устали или находитесь под воздействием наркотиков, алкоголя или медикаментов. Даже кратковременная невнимательность при работе с электроинструментом может привести к тяжелым травмам.

b) Используйте средства индивидуальной защиты. Всегда используйте защитные средства для глаз. Использование защитного оборудования, такого как противопылевая маска, нескользкая предохранительная обувь, жесткая каска или устройства защиты органов слуха в соответствующих условиях уменьшает риск травмирования.

c) Не допускайте непредвиденных запусков. Перед подключением инструмента к сети питания (или аккумулятору) и перед его переноской убедитесь, что выключатель находится в выключенном положении. Не держите палец на выключателе при переноске электроинструментов и не включайте вилку в розетку, если электроинструмент включен. Это может привести к несчастному случаю.

d) Перед включением электроинструмента снимите с него регулировочные инструменты и гаечные ключи. Регулировочный инструмент или гаечный ключ, оставленный на вращающейся части электроинструмента, может стать причиной травмы.

e) Не тянитесь. Всегда сохраняйте устойчивое положение и равновесие. Это позволит лучше контролировать электроинструмент в непредвиденных ситуациях.

f) Одевайтесь надлежащим образом. Не надевайте свободную одежду и украшения. Держите волосы и одежду подальше от движущихся частей. Свободная одежда, украшения и длинные волосы могут попасть в движущиеся части.

g) При наличии устройств для отвода и сбора пыли убедитесь, что они подключены и правильно работают. Использование пылеулавливающих устройств снижает вред, причиняемый пылью.

h) Не допускайте небрежности, которая может возникнуть из-за частого использования инструмента и повлечь за собой самоуверенность и игнорирование правил безопасности. Неосторожное действие может причинить серьезную травму за доли секунды.

4) ИСПОЛЬЗОВАНИЕ И ОБСЛУЖИВАНИЕ ЭЛЕКТРОИНСТРУМЕНТА

a) Не прикладывайте к электроинструменту чрезмерных усилий. Используйте подходящий для ваших задач электроинструмент. Правильно выбранный электроинструмент более эффективен и безопасен при номинальной нагрузке.

b) Не используйте электроинструмент, если его выключатель неисправен. Электроинструменты с неисправным выключателем опасны и подлежат ремонту.

c) Перед регулировкой, сменой аксессуаров или хранением отключите электроинструмент от сети питания и (или) извлеките аккумулятор, если это возможно. Такие меры предосторожности снижают риск случайного запуска электроинструмента.

d) Храните неиспользуемые электроинструменты в местах, недоступных для детей, и не доверяйте электроинструмент лицам, не знакомым с ним и с этими инструкциями. Электроинструменты опасны в руках неподготовленных пользователей.

e) Выполняйте техническое обслуживание электроинструментов и принадлежностей. Проверьте выравнивание и сцепление подвижных деталей, наличие поломок и прочие условия, которые могут повлиять на работу электроинструмента. Если электроинструмент поврежден, перед использованием его необходимо отремонтировать. Недостаточный уход за электроинструментом является причиной многих несчастных случаев.

f) Храните режущие инструменты в чистоте и заточенном состоянии. Правильно обслуживаемые и хорошо заточенные режущие инструменты меньше заклинивают и лучше контролируются.

g) Используйте электроинструмент, аксессуары, насадки и т. п. в соответствии с этими инструкциями, учитывая условия и специфику выполняемой работы. Использование электроинструмента для выполнения непредусмотренных операций может привести к опасным ситуациям.

h) Следите за тем, чтобы рукоятки и поверхности захвата были сухими и чистыми и на них не было масла или смазочного материала. Скользкие рукоятки и поверхности захвата не позволяют безопасно использовать инструмент и контролировать его в непредвиденных ситуациях.

5) ЭКСПЛУАТАЦИЯ И ОБСЛУЖИВАНИЕ ИНСТРУМЕНТА С ПИТАНИЕМ ОТ АККУМУЛЯТОРА

a) Заряжайте аккумуляторы только с помощью зарядного устройства, указанного изготовителем. Зарядное устройство, предназначенное для одного типа аккумуляторных батарей, может стать причиной пожара при использовании с другим типом батарей.

b) Используйте электроинструмент только со специально предназначенными для него аккумуляторами. Использование любого другого вида аккумуляторных батарей может стать причиной несчастных случаев или пожара.

c) Когда аккумулятор не используется, храните его отдельно от металлических предметов — канцелярских скрепок, монет, ключей, гвоздей, винтов и др. — они могут соединить контакты. Короткое замыкание контактов аккумуляторной батареи может стать причиной ожогов или пожара.

d) При неблагоприятных обстоятельствах из аккумулятора может потечь электролит; избегайте контакта с ним. При случайном контакте промойте водой. Если жидкость попала в глаза, обратитесь к врачу. Жидкость из аккумуляторной батареи может вызвать раздражение и ожоги.

e) Не используйте аккумулятор и инструмент, если они повреждены или подвергались модификациям. Поведение поврежденных или модифицированных аккумуляторов может быть непредсказуемым, что приведет к возгоранию, взрыву и риску получения травм.

f) Не подвергайте аккумуляторную батарею и инструмент воздействию огня и высокой температуры. Воздействие огня или температуры выше 130 °C может привести к взрыву.

g) Следуйте всем инструкциям по зарядке и не заряжайте аккумулятор и инструмент при температуре, выходящей за пределы указанного диапазона. Если зарядка выполняется неправильно или в условиях неподходящей температуры, это может привести к повреждению аккумулятора и возгоранию.

6) РЕМОНТ

a) Обслуживание электроинструмента должно производиться квалифицированным специалистом с использованием только идентичных запасных частей. Это обеспечит безопасную работу электроинструмента.

b) Никогда не выполняйте обслуживание поврежденного аккумулятора. Обслуживание аккумуляторов должно выполняться только производителем или в авторизованном сервисном центре.

ПРАВИЛА ТЕХНИКИ БЕЗОПАСНОСТИ ПРИ РАБОТЕ С АККУМУЛЯТОРНЫМ УДАРНЫМ ШУРУПОВЕРТОМ

- **При выполнении работ, в ходе которых крепление может касаться скрытой электропроводки, держите инструмент за изолированные поверхности.**Соприкосновение крепления с проводом под напряжением может передать напряжение на металлические части электроинструмента и привести к поражению оператора электрическим током.

ОБЩИЕ ПОЛОЖЕНИЯ

- Пыль от материалов, таких как краска с содержанием свинца, некоторые породы дерева, минералы и металлы, может быть вредна. Контакт с такой пылью или ее вдыхание может вызвать аллергические реакции и (или) болезнь органов дыхания у оператора или находящихся рядом лиц. **Надевайте респиратор и по возможности используйте пылеулавливающие устройства.**
- Некоторые виды пыли классифицируются как канцерогенные (например, дубовая и буковая пыль), особенно в сочетании с добавками для кондиционирования древесины. **Надевайте респиратор и по возможности используйте пылеулавливающие устройства.**
- При работе с различными материалами следуйте национальным нормативным требованиям в отношении пыли.
- Не обрабатывайте материалы, содержащие асбест. Асбест считается канцерогенным веществом.
- Перед настройкой инструмента или заменой принадлежностей, а также при переноске и хранении инструмента убедитесь, что переключатель направления вращения A2 находится в центральном положении (заблокирован).

ПРИНАДЛЕЖНОСТИ

- Компания SKIL может гарантировать безупречную работу инструмента только при использовании оригинальных принадлежностей.
- Используйте только такие принадлежности, допустимая скорость вращения которых по крайней мере равна самой высокой скорости работы устройства без нагрузки.

ПЕРЕД ИСПОЛЬЗОВАНИЕМ

- Избегайте повреждений, которые могут быть вызваны винтами, гвоздями и другими предметами в заготовке, удалите их перед началом работы.
- **Закрепите заготовку** (надежнее зафиксировать заготовку в зажимном устройстве или в тисках, чем удерживать ее рукой).
- **Для обнаружения скрытых коммуникаций используйте соответствующие детекторы или обратитесь за помощью в местное коммунальное предприятие.** Контакт с электропроводкой может привести к пожару или поражению электрическим током, повреждение газопровода может привести к взрыву, а повреждение водопровода может повлечь повреждение имущества или поражение электрическим током.

АККУМУЛЯТОРЫ

- **Аккумулятор (при наличии) поставляется частично заряженным.** Чтобы обеспечить полную емкость аккумулятора, перед первым использованием устройства полностью зарядите аккумулятор с помощью зарядного устройства.
- **Используйте с этим инструментом только указанные далее аккумуляторы и зарядные устройства.**
  - Аккумулятор SKIL: BR1*31****
  - Зарядное устройство SKIL: CR1*31****
- Не используйте поврежденный аккумулятор, его

необходимо немедленно заменить.
- Не разбирайте аккумулятор.
- Не оставляйте инструмент и аккумулятор под дождем.
- Допустимая температура окружающей среды (инструмент/зарядное устройство/аккумулятор):
- при зарядке 4...40 °C
  - при эксплуатации –20...+50°C
  - при хранении –20...+50°C

ПОЯСНЕНИЯ К ОБОЗНАЧЕНИЯМ НА УСТРОЙСТВЕ И АККУМУЛЯТОРЕ

③ Перед использованием ознакомьтесь с инструкцией.
④ При попадании в огонь аккумулятор может взорваться. Ни в коем случае не сжигайте аккумуляторы.
⑤ Храните инструмент, зарядное устройство и аккумулятор при температуре не выше 50°C
⑥ Не выбрасывайте электроприборы и аккумуляторы вместе с бытовыми отходами.

ИСПОЛЬЗОВАНИЕ

- Зарядка аккумулятора
  ! Прочитайте все предупреждения и инструкции по технике безопасности, прилагаемые к зарядному устройству.
- Извлечение и установка аккумулятора ②
- Индикатор уровня заряда ⑦
  - Нажмите кнопку индикатора уровня заряда аккумулятора H, чтобы отобразить текущий уровень заряда аккумулятора ⑦a.
  ! Если после нажатия кнопки H⑦b начинает мигать самый низкий уровень заряда, аккумулятор разряжен.
  ! Если после нажатия кнопки H ⑦c начинают мигать 2 уровня индикатора заряда, то температура аккумулятора находится за пределами допустимого диапазона рабочих температур.
- Защита аккумулятора
  Инструмент внезапно выключается или не включается в следующих случаях.
  - **Нагрузка слишком высока** --> уменьшите нагрузку и выполните перезапуск.
  - **Температура аккумулятора вышла за пределы допустимого диапазона рабочих температур от –20 до +50**°C --> при нажатии кнопки H⑦c начинают мигать 2 уровня индикатора заряда. Дождитесь, пока температура аккумулятора вернется в допустимый диапазон рабочих температур.
  - **Аккумулятор почти разряжен (для защиты от глубокого разряда)** --> низкий уровень заряда аккумулятора или мигающий низкий уровень заряда аккумулятора ⑦b отображается индикатором уровня заряда при нажатии кнопки H. Зарядите аккумулятор.
  ! В случае автоматического выключения инструмента не пытайтесь включить его снова, это может привести к повреждению аккумулятора.
- Установка зажима для крепления к ремню ⑧
  - Прикрепите зажим для крепления к ремню M к инструменту с помощью прилагаемого винта.
- Изменение направления вращения ⑨
  - Если переключатель E② не установлен в левое или правое положение, инструмент невозможно активировать.
  ! Изменяйте направление вращения только в том случае, если инструмент полностью остановлен.
- Комбинированный переключатель для включения/выключения устройства ⑩ и регулировки скорости ⑪
  - Скорость плавно регулируется от нуля до максимума путем уменьшения или увеличения давления на переключатель E②.
- Кольцевая подсветка ⑫
  - При нажатии переключателя E начинает светиться кольцевая подсветка C, а индикаторы режима J отображают текущий режим. Нажмите кнопку SPEED (G) или кнопку MODE (F), чтобы выбрать нужный режим работы.
  - Кольцевая подсветка гаснет примерно через 10 секунд после отпускания переключателя включения/выключения.
  - Индикаторы режима гаснут примерно через 60 секунд после отпускания переключателя включения/выключения.
  ! Если кольцевая подсветка начинает быстро мигать, активируется защита аккумулятора (см. выше).
  ! При следующем включении инструмента будет использоваться предыдущий режим работы.
- Выбор режима ⑬
  ! Режимы автоматического сверления и автоматической остановки НЕ работают при обратном вращении.
  ! Режим можно изменить только при светящихся зеленых индикаторах и полной остановке инструмента.
  - Для выбора режима SPEED
    нажмите кнопку SPEED (G), чтобы выбрать желаемый скоростной режим.
    Режим низкой скорости (индикатор 1 светится зеленым) ⑬a
    Затяжка с меньшим крутящим моментом и низкой скоростью
    для маленьких шурупов.
    Режим средней скорости (индикаторы 1 и 2 светятся зеленым) ⑬b
    Со средним крутящим моментом и средней скоростью
    для шурупов, предназначенных для средних нагрузок.
    Режим высокой скорости (индикаторы 1, 2 и 3 светятся зеленым) ⑬c
    Затяжка с большим усилием и на высокой скорости для больших шурупов и болтов.
  - Для выбора режима работы
    нажмите кнопку MODE (F), чтобы выбрать нужный режим.
    Режим автоматического сверления (соответствующий индикатор светится зеленым) ⑬d
    Закручивание саморезов в толстую металлическую пластину.
    Помогает предотвратить поломку шурупов,

повреждение головок и чрезмерное затягивание, а также обеспечивает быструю работу и качественную обработку поверхности.
Позволяет закрутить шуруп с заданной скоростью вращения и замедляет скорость при срабатывании ударного механизма инструмента.
Режим автоматической остановки (соответствующий индикатор светится зеленым) ⑬e
Закручивание саморезов в тонкий металлический лист.
Позволяет работать быстро и точно, не повреждая заготовку. Предотвращает чрезмерное затягивание шурупов и не повреждает заготовку.
Позволяет закрутить шуруп с большей скоростью, а затем автоматически останавливается при срабатывании ударного механизма инструмента.

! Время остановки процесса закручивания зависит от типа шурупа и материала заготовки. Перед использованием этого режима выполните пробное закручивание.

- Установка и извлечение бит ⑭
  - Чтобы установить биту, вставьте ее непосредственно в патрон до упора ⑭a.
  - Чтобы извлечь биту, потяните стопорную муфту D вперед ⑭b.

! Используйте только биты с шариковым фиксатором. Другие биты можно использовать с универсальным держателем бит с шариковым фиксатором.

! Не используйте биты с поврежденным хвостовиком.

- Удерживание и направление инструмента ⑮

! Во время работы всегда держите инструмент за места правильного хвата, обозначенные серым цветом.

  - Не закрывайте вентиляционные отверстия B②.
  - Не прилагайте слишком больших усилий к инструменту, работайте спокойно.

СОВЕТЫ ПО ИСПОЛЬЗОВАНИЮ

- Используйте подходящие биты.
- При вкручивании шурупа в торец или край деревянной поверхности предварительно просверлите отверстие, чтобы дерево не треснуло.
- Для обеспечения оптимального режима работы инструмента нажимайте на шуруп с постоянным усилием при закручивании и особенно при откручивании.
- При закручивании в твердое дерево предварительно просверлите отверстие для шурупа.
- Дополнительную информацию см. на сайте www.skil.com

ТЕХНИЧЕСКОЕ ОБСЛУЖИВАНИЕ И УХОД

- Всегда содержите инструмент в чистоте, особенно вентиляционные отверстия B②.

! Перед очисткой извлеките из инструмента аккумулятор.

- Если несмотря на тщательность изготовления и испытаний устройство выйдет из строя, его ремонт должен осуществляться в центре послепродажного обслуживания электроприборов SKIL.
  - Отправьте инструмент в **собранном виде** вместе с документом, подтверждающим покупку, вашему дилеру или в ближайший сервисный центр SKIL. Адреса и сервисная схема инструмента приведены на сайте www.skil.com.
- Имейте ввиду, что на повреждения, вызванные перегрузкой или неправильным обращением с устройством, гарантия не распространяется. Условия гарантии SKIL см. на сайте www.skil.com или уточните у дилера.

ЗАЩИТА ОКРУЖАЮЩЕЙ СРЕДЫ

Только для стран ЕС.

- Не выбрасывайте электроприборы, принадлежности и упаковку вместе с бытовыми отходами.
  - В соответствии с Европейской директивой 2012/19/EC об отходах электрического и электронного оборудования и ее выполнением в соответствии с национальным законодательством электрические приборы, отслужившие свой срок, должны собираться отдельно и доставляться на перерабатывающее предприятие, не наносящее ущерба окружающей среде.
  - Символ ⑥ напомнит об этом, когда возникнет необходимость в утилизации.

! Перед утилизацией аккумулятора защитите его клеммы плотной изоляционной лентой для предотвращения короткого замыкания.

УРОВЕНЬ ШУМА И ВИБРАЦИИ

- Измеренный в соответствии со стандартом EN 62841 уровень звукового давления данного инструмента составляет 94 дБ (A), уровень звуковой мощности 102 дБ (A) (погрешность K = 3 дБ), а уровень вибрации менее 13,93 м/с^2 (суммарная трехкомпонентная вибрация; погрешность K = 1,5 м/с^2).
- Уровень вибрации был измерен в соответствии со стандартизированным испытанием, содержащимся в EN 62841, и может использоваться для сравнения одного инструмента с другим, а также для предварительной оценки воздействия вибрации при использовании данного инструмента в указанных целях.
  - При использовании инструмента в других целях или с другими либо неисправными принадлежностями уровень вибрации может значительно **повышаться**.
  - Когда инструмент отключен или работает вхолостую, уровень вибрации может значительно **снижаться**.

! Чтобы защититься от воздействия вибрации, поддерживайте инструмент и его принадлежности в исправном состоянии, держите руки в тепле, а также правильно организовывайте рабочий процесс.

UA

Безщітковий бездротовий ударний шуруповерт 3226

ВСТУП

- Цей інструмент, що має праве/ліве обертання, призначений для вкручування та викручування гвинтів і болтів
- Якщо деталі відсутні або пошкоджені, зверніться до свого дилера
- **Перед використанням приладу уважно прочитайте цю інструкцію з експлуатації та збережіть її для подальшого використання** ③
- **Зверніть особливу увагу на правила та попередження з техніки безпеки; їх недотримання може призвести до серйозної травми**

ТЕХНІЧНІ ДАНІ ①

Макс.обертальний момент при закручуванні в жорсткі матеріали відповідно до ISO 5393: 280 Н·м

ЕЛЕМЕНТИ ІНСТРУМЕНТА ②

A Селектор напрямку обертання (вперед/ центральний замок/назад)
B Вентиляційні отвори
C Світлове кільце
D Фіксаторна втулка (патрон для однієї руки)
E Вимикач увімкнення/вимкнення та регулювання швидкості
F Кнопка MODE (РЕЖИМ)
G Кнопка SPEED (ШВИДКІСТЬ)
H Індикатор рівня заряду акумулятора
J Індикатор режиму
K Місце для зберігання свердел
L Зона фіксації ремінця
M Кліпса на ремінь

БЕЗПЕКА

ЗАГАЛЬНІ ПОПЕРЕДЖЕННЯ ЩОДО ТЕХНІКИ БЕЗПЕКИ РОБОТИ З ЕЛЕКТРОІНСТРУМЕНТАМИ

⚠ **ПОПЕРЕДЖЕННЯ. Прочитайте всі попередження безпеки, інструкції, ілюстрації та характеристики, надані з цим електроінструментом.** Недотримання наведених нижче інструкцій може спричинити ураження електричним струмом, пожежу та/або серйозні травми.

Зберігайте всі попередження та інструкції для використання в майбутньому.

Термін «електроінструмент» у попередженнях стосується електричного інструмента, що працює від електромережі (через шнур) або від акумулятора (без шнура).

1) БЕЗПЕКА В РОБОЧІЙ ЗОНІ

a) Робоче місце має бути чистим і гарно освітленим. Неприбрана або погано освітлена робоча зона може стати причиною нещасного випадку.

b) Не працюйте з інструментом у вибухонебезпечному середовищі, наприклад за наявності легкозаймистих рідин, газів або пилу. Під час роботи електроприладу утворюються іскри, від яких можуть зайнятися пил або випари.

c) Дітям і спостерігачам заборонено перебувати поруч з електроінструментом, що працює. Це може відволікати вас і призвести до втрати контролю.

2) ЕЛЕКТРОБЕЗПЕКА

a) Штепсельні вилки електроінструмента мають підходити до розеток. Заборонено модифікувати вилку будь-яким чином. Не використовуйте жодні перехідники для роботи із заземленими електроінструментами. Використання штепселів і розеток, у які не вносилися зміни, зменшує ризик ураження електричним струмом.

b) Уникайте контакту частин тіла із заземленими поверхнями, такими як труби, батареї, плити й холодильники. У разі заземлення тіла збільшується ризик ураження електричним струмом.

c) Бережіть електроінструмент від дощу та вологи. Вода, що потрапила в електроінструмент, підвищує ризик ураження електричним струмом.

d) Поводьтесь обережно зі шнуром живлення. Не використовуйте шнур живлення для перенесення чи перетягування інструмента та виймання вилки з розетки. Бережіть шнур живлення від джерел тепла, мастил, гострих країв та рухомих частин. Пошкоджені або заплутані шнури живлення підвищують ризик ураження електричним струмом.

e) Під час роботи з електроінструментом надворі використовуйте подовжувач, призначений для зовнішніх робіт. Використання подовжувача, призначеного для зовнішніх робіт, зменшує ризик ураження електричним струмом.

f) Якщо роботи з електроінструментом у вологому середовищі не уникнути, скористайтеся пристроєм захисного вимкнення (ПЗВ). Використання ПЗВ зменшує ризик ураження електричним струмом.

3) ІНДИВІДУАЛЬНА ТЕХНІКА БЕЗПЕКИ

a) Під час роботи з електроінструментом будьте уважними, слідкуйте за своїми діями та мисліть розсудливо. Не працюйте з електроінструментом, якщо ви втомлені або перебуваєте під дією наркотичних речовин, алкоголю або ліків. Навіть миттєва втрата пильності під час роботи з електроінструментами може стати причиною важкої травми.

b) Використовуйте засоби особистого захисту. Завжди надягайте засоби захисту очей. Використання у відповідних умовах таких захисних засобів, як протипиловий респіратор, неслизьке захисне взуття, шолом-каска і навушники допоможе зменшити ризик травмування.

c) Уникайте випадкового запуску інструмента. Перш ніж підключати інструмент до мережі живлення чи акумулятора, брати чи переносити

його, перевірте, чи встановлено перемикач у положення «вимкнено». Якщо переносити електроінструмент, тримаючи палець на перемикачі живлення, або підключати його до джерела живлення, коли перемикач живлення перебуває в положенні «увімкнено», це може призвести до нещасних випадків.

d) Перш ніж вмикати електроінструмент, слід зняти всі регулювальні клинці або гайкові ключі. Якщо залишити такий ключ на рухомій частині електроінструмента, це може призвести до травмування.

e) Не дотягуйтесь. Завжди міцно стійте на ногах і втримуйте рівновагу. Це дає змогу краще керувати електроінструментом у разі виникнення непередбачуваних ситуацій.

f) Одягайтеся належним чином. Не носіть вільного одягу або прикрас. Стежте за тим, щоб волосся та одяг не потрапили на рухомі частини. Вільний одяг, прикраси або довге волосся можуть потрапити в рухомі частини.

g) Якщо пристрої обладнано системою видалення пилу, переконайтеся, що її правильно підключено та що ви використовуєте її належним чином. Використання пристрою для збирання пилу може зменшити небезпеку, пов'язану з пилом.

h) Не дозволяйте навичкам, отриманим після частого використання інструментів, змусити вас стати самовпевненими та ігнорувати принципи безпеки інструмента. Недбала дія може спричинити серйозну травму протягом долі секунди.

4) ВИКОРИСТАННЯ ТА ДОГЛЯД ЗА ЕЛЕКТРОІНСТРУМЕНТОМ

a) Не застосовуйте силу до електроінструмента. Використовуйте належний електроінструмент відповідно до потреби. Правильно підібраний електроінструмент допоможе краще і безпечніше зробити роботу зі швидкістю, яка для неї передбачена.

b) Не використовуйте електроінструмент, якщо перемикач не вмикає або не вимикає його. Усі електроінструменти, якими неможливо керувати за допомогою перемикача, становлять небезпеку й підлягають ремонту.

c) Перш ніж проводити будь-які налаштування, замінювати аксесуари або перед зберіганням слід вимкнути штепсель із джерела живлення та/або вийняти з інструмента акумулятор, якщо він знімний. Такі запобіжні заходи техніки безпеки зменшують ризик випадкового запуску електроінструмента.

d) Зберігайте інструменти, що не використовуються, подалі від дітей і не дозволяйте особам, які не мають досвіду роботи з такими інструментами або не знайомі з цією інструкцією, користуватись електроінструментом. Електроінструменти становлять небезпеку в руках недосвідчених користувачів.

e) Доглядайте за електроінструментами та аксесуарами. Перевіряйте їх на предмет розладнання чи блокування рухомих частин, а також будь-яких обставин, які можуть вплинути на роботу електроінструмента. У разі пошкодження електроінструмент слід здати в ремонт, перш ніж користуватися ним. Часто нещасні випадки трапляються внаслідок неналежного технічного обслуговування електроінструментів.

f) Тримайте різальні інструменти гострими й чистими. Належним чином доглянуті ріжучі інструменти з гострими ріжучими краями рідше блокуються, і ними легше керувати.

g) Користуйтесь електроінструментом, аксесуарами та бітами для інструмента згідно з цією інструкцією, зважаючи на робочі умови та роботу, яку слід виконати. Використання електроінструмента не за призначенням може стати причиною виникнення небезпечних ситуацій.

h) Підтримуйте ручки та захватні поверхні сухими, чистими, без жиру та бруду. Слизькі ручки та захватні поверхні не дають змоги безпечно тримати та керувати інструментом у непередбачених ситуаціях.

5) КОРИСТУВАННЯ І ДОГЛЯД ЗА АКУМУЛЯТОРНИМ ІНСТРУМЕНТОМ

a) Заряджайте лише за допомогою зарядного пристрою, вказаного виробником. Зарядний пристрій, який підходить для акумуляторів одного виду, може спричинити ризик пожежі у випадку його використання з іншим акумулятором.

b) З електроінструментами слід використовувати лише призначені для них акумуляторні батареї. Використання будь-яких інших акумуляторних батарей може призвести до травми або пожежі.

c) Коли акумулятор не використовується, його слід тримати окремо від металевих предметів – затискачів паперу, монет, ключів, цвяхів, шурупів та інших дрібних предметів, які можуть замкнути клеми. Коротке замикання клем акумулятора може стати причиною опіків чи пожежі.

d) У надто важких умовах експлуатації з акумулятора може витікати рідина; не доторкайтесь до неї. Якщо випадково ви все ж торкнулися її, слід промити це місце водою. Якщо рідина потрапила в очі, слід також звернутися до лікаря. Рідина, яка виступає з акумулятора, може спричинити подразнення або опіки.

e) Не використовуйте акумуляторну батарею або інструмент, які пошкоджено або змінено. Пошкоджені або змінені батареї можуть мати непередбачувану поведінку, що може спричинити пожежу, вибух або ризик травмування.

f) Не піддавайте акумуляторну батарею або інструмент дії вогню або високих температур. Вогонь або температура вище 265°F (130°C) може спричинити вибух.

g) Дотримуйтесь усіх інструкцій щодо заряджання та не заряджайте акумуляторну батарею або інструмент за межами температурного діапазону, зазначеного в інструкціях. Зарядження неналежним чином або при температурах за межами вказаного діапазону може пошкодити акумулятор і збільшити ризик виникнення пожежі.

6) СЕРВІС

a) Обслуговування електроінструмента повинен виконувати кваліфікований ремонтник із використанням лише ідентичних запасних частин. Це забезпечить нормальну роботу електроінструмента.

b) Ніколи не ремонтуйте пошкоджені акумулятори. Сервісне обслуговування акумуляторних батарей має виконувати лише виробник або авторизовані постачальники послуг.

ІНСТРУКЦІЇ З ТЕХНІКИ БЕЗПЕКИ ДЛЯ АКУМУЛЯТОРНОГО УДАРНОГО ШУРУПОВЕРТА

- **Під час робот, коли гвинт може зачепити заховану електропроводку, тримайте електроінструмент за ізольовані рукоятки** (зачеплення проводки, що перебуває під напругою, може заряджувати також і металеві частини електроінструмента та призводити до удару електричним струмом)

ЗАГАЛЬНІ

- Пил від таких матеріалів, як фарба з вмістом свинцю, деякі породи дерева, мінерали й метал, може бути шкідливим (контакт із таким пилом або його вдихання може стати причиною виникнення в оператора або осіб, що перебувають поруч, алергійних реакцій і/або респіраторних захворювань); **надягайте респіратор і працюйте з пиловидаляючим пристроєм під час роботи з інструментом**
- Деякі види пилу класифікуються як канцерогенні (наприклад, дубовий або буковий пил), особливо в сполученні з добавками для кондиціювання деревини; **надягайте респіратор і працюйте з пиловидаляючим пристроєм під час роботи з інструментом**
- Дотримуйтесь інструкцій із роботи з матеріалами, що утворюють пил
- Не обробляйте матеріали, що містять асбест (асбест вважається канцерогенним)
- Переконайтесь що селектор напрямку обертання A2 в середньому положенні (блокування) перед будь-якими наладками чи замінами приладдя, тоді коли ви тримаєте або поклали інструмент

АКСЕСУАРИ

- SKIL гарантує надійну роботу інструмента тільки за умови використання відповідного приладдя
- Використовуйте лише приладдя, припустима швидкість обертання якого як мінімум відповідає найвищій швидкості інструмента без навантаження

ПЕРЕД ВИКОРИСТАННЯМ

- Не допускайте пошкоджень, які можуть нанести шурупи, цвяхи та інші елементи вашої заготовки; видаліть їх перед початком роботи
- **Зафіксуйте оброблювану деталь** (оброблювана деталь, зафіксована за допомогою затискних пристроїв або лещат, закріплюється краще, ніж вручну)
- **Використовуйте придатні пошукові прилади для знаходження захованих в будівлі труб та кабелів або зверніться за допомогою в місцеве підприємство електро-, газо- та водопостачання** (зачеплення електропроводки може призводити до пожежі та удару електричним струмом; зачеплення газової труби може призводити до вибуху; зачеплення водопроводної труби може завдати шкоду матеріальним цінностям або призводити до удару електричним струмом)

АКУМУЛЯТОРИ

- **Акумулятор, який постачається в комплекті (якщо є), є частково заряджений** (повністю зарядіть акумулятор у зарядному пристрої перед першим використанням свого електроінструмента, щоб забезпечити повну потужність акумулятора).
- **Використовуйте з інструментом тільки такі акумулятори і зарядні пристрої**
  - Акумулятор SKIL: BR1*31****
  - Зарядний пристрій SKIL: CR1*31****
- Не використовуйте пошкоджений акумулятор; негайно від'єднайте його від інструмента
- Не розбирайте акумулятор
- Виключіть можливість потрапляння дощу на інструмент або акумулятор
- Допустима температура навколишнього середовища (інструмент/зарядний пристрій/акумулятор):
- під час зарядження 4...40°C
  - під час роботи -20…+50°C
  - під час зберігання -20…+50°C

ПОЯСНЕННЯ СИМВОЛІВ НА ІНСТРУМЕНТІ / АКУМУЛЯТОРІ

③ Перед використанням прочитайте інструкцію з використання

④ Акумулятори можуть вибухнути в разі потрапляння у вогонь, тому в жодному разі не спалюйте акумулятори

⑤ Зберігайте інструмент / зарядний пристрій / акумулятор при температурі не більшій 50°C

⑥ Не викидайте електроінструмент і батареї разом зі звичайним сміттям

ВИКОРИСТАННЯ

- Заряджання акумулятора
  ! Ознайомтеся з попередженнями та інструкціями з техніки безпеки, які надаються із зарядним пристроєм
- Зняття / установлення акумулятора ②
- Індикатор рівня заряду акумулятора ⑦
  - Натисніть кнопку індикатора рівня заряду батареї H, щоб відобразити поточний рівень заряду батареї ⑦a
  ! Коли після натискання кнопки H найнижчий рівень індикатора батареї ⑦b починає блимати, батарея розряджена
  ! Коли після натискання кнопки H 2 рівні індикатора батареї ⑦c починають блимати, батарея перебуває поза межами допустимого діапазону робочих температур
- Захист акумулятора
  Інструмент раптово вимикається або його не можна ввімкнути, коли
  - **навантаження занадто високе** -- > приберіть навантаження і перезапустіть
  - **Температура батареї виходить за межі допустимого діапазону робочих температур від -20 до +50**°C --> під час натискання кнопки H⑦c починають блимати 2 рівні індикатора рівня заряду батареї; зачекайте, доки температура батареї не повернеться в межі допустимого діапазону робочих

температур
- **Батарея майже розряджена (для захисту від глибокого розряджання)** --> під час натискання кнопки H індикатор рівня заряду батареї показує низький рівень заряду або миготливий низький рівень заряду ⑦b; зарядіть батарею

! Не продовжуйте роботу та не натискайте вмикач після автоматичного вимкнення інструмента; такими діями можна пошкодити акумулятор

- Кріплення кліпси на ремінь ⑧
  - Прикріпіть поясну кліпсу M до шуруповерта гвинтом, що входить до комплекту
- Зміна напрямку обертання ⑨
  - Якщо перемикач лівого/правого обертання встановлено неправильно, вимикач E② не вдасться активувати

! Міняйте напрямок обертання тільки при повній зупинці інструмента

- Комбінований вимикач увімкнення/вимкнення ⑩ та регулювання швидкості ⑪
  - Плавно регулюйте швидкість від нуля до максимальної, слабше або сильніше натискаючи на вимикач увімкнення/вимкнення E②
- Світлове кільце ⑫
  - Під час увімкнення вимикача E вмикається підсвітка HALO C, а індикатор(и) режиму J засвічується(ються), указуючи на поточне налаштування режиму. Натисніть кнопку SPEED G або кнопку MODE F, щоб вибрати потрібний режим.
  - Світлове кільце вимикається приблизно через 10 с після відпускання вимикача увімкнення/вимкнення.
  - Індикатор(и) режиму вимикається(ються) приблизно через 60 с після відпускання вимикача увімкнення/вимкнення.

! Коли світлове кільце починає швидко блимати, спрацьовує захист батареї (див. вище).

! Під час наступного ввімкнення інструмента буде знову встановлено попередній робочий режим.

- Вибір режиму ⑬

! Режим для самосвердлильних шурупів і режим автоматичної зупинки НЕ працюють під час зворотного обертання

! Режими можна змінювати лише тоді, коли активовано зелений(-і) індикатор(-и) та коли інструмент повністю зупинений

- Щоб вибрати режим SPEED, натисніть кнопку SPEED G, щоб вибрати потрібний режим швидкості:

режим низької швидкості (індикатор «1» світиться зеленим) ⑬a
загвинчування з меншим крутним моментом і на низькій швидкості для малих гвинтів
режим середньої швидкості (індикатори 1 і 2 світяться зеленим)⑬b
загвинчування із середнім крутним моментом і на середній швидкості
для гвинтів у застосуваннях середнього навантаження
режим високої швидкості (індикатори 1, 2 і 3 світяться зеленим) ⑬c
загвинчування з великим крутним моментом і на високій швидкості для великих гвинтів і болтів

- Щоб вибрати режим MODE , натисніть кнопку MODE F і виберіть потрібний режим MODE:

Режим для самосвердлильних шурупів (індикатор «Self-drilling» світиться зеленим): ⑬d
закручування самосвердлильних шурупів у товсту металеву пластину.
Допомагає запобігти поломці шурупів, зриванню головок та надмірному затягуванню, а також забезпечує швидку роботу та якісну обробку.
Закручує шуруп із заданою швидкістю обертання та уповільнює швидкість, коли інструмент починає працювати в ударному режимі.
Режим автоматичної зупинки (індикатор «Auto-stop» світиться зеленим): ⑬e
закручування самосвердлильних шурупів у тонкий металевий лист.
Дозволяє користувачеві працювати швидко й точно, не пошкоджуючи заготовку.
Допомагає запобігти надмірному затягуванню шурупа та пошкодженню (зриву) заготовки.
Закручує шуруп із більшою швидкістю, а потім автоматично зупиняється, коли вмикається ударний механізм.

! Час зупинки закручування залежить від типу шурупа та матеріалу, у який він закручується. Перед використанням цього режиму виконайте пробне закручування.

- Установлення та видалення біт ⑭
  - Щоб установити біту, вставте її безпосередньо в цангу до упору ⑭a
  - Щоб зняти біту, потягніть фіксуючу втулку D вперед ⑭b

! Використовуйте біти тільки з кульковою клямкою; інші біти можна використовувати тільки з універсальною насадкою з кульковою клямкою

! Не використовуйте свердла з пошкодженим стовбуром

- Тримання та спрямування інструмента ⑮

! Під час роботи, завжди тримайте інструмент за частини захвату сірого кольору

  - Тримайте вентиляційні отвори B② відкритими
  - Не тисніть на інструмент; дайте інструменту можливість працювати за вас

ПОРАДИ ІЗ ЗАСТОСУВАННЯ

- Використовуйте відповідні насадки
- При вгвинчуванні шурупів у поперечний зріз дерева або біля нього або в кромку дерева необхідно спочатку просвердлити отвір, щоб запобігти розколу деревини
- Для оптимального вгвинчування необхідно створювати постійний тиск на інструмент, коли вигвинчуєте тиснути треба сильніше
- Коли працюєте з особливо твердими породами дерев необхідно зробити попереднє просвердлювання
- Дивиться додаткову інформацію на сайті www.skil.com

ДОГЛЯД/ОБСЛУГОВУВАННЯ

- Завжди тримайте інструмент у чистоті (особливо вентиляційні отвори B②)
  ! Виймайте акумулятор з інструмента перед очищенням
- Якщо інструмент вийде з ладу, незважаючи на ретельні процедури виготовлення та випробувань, ремонт має виконуватись у центрі післяпродажного обслуговування електроінструментів SKIL
  - Надішліть **нерозібраний** інструмент разом із доказом купівлі до свого дилера або до найближчого центру обслуговування SKIL (адреси, а також схема для обслуговування пристрою, подаються на сайті www.skil.com)
- Візьміть до відома, що ушкодження внаслідок перевантаження або неналежного поводження з інструментом не будуть включені в гарантію (умови гарантії SKIL див. на сайті www.skil.com або довідайтеся в дилера у вашому регіоні)

ОХОРОНА ДОВКІЛЛЯ

Тільки для країн ЄС

- Не викидайте електроінструмент, аксесуари та упаковку разом зі звичайним сміттям
  - Відповідно до європейської директиви 2012/19/ЄС щодо утилізації старих електричних та електронних приладів, згідно з місцевим законодавством, електроінструмент, який перебував в експлуатації, має бути утилізований окремо, безпечним для довкілля шляхом
  - Символ ⑥ нагадуватиме вам про це, коли виникне необхідність в утилізації
  ! Перед тим як позбутись акумулятора: заклейте грубою клейкою стрічкою клеми, щоб запобігти короткому замиканню

ШУМ / ВІБРАЦІЯ

- Рівень звукового тиску цього інструмента, який вимірюється відповідно до EN62841, становить 94 дБ(A), рівень звукової потужності 102 дБ(A) (похибка K = 3 дБ), а вібрація <13,93 м/с² (векторна сума трьох осей; похибка K = 1,5 м/с²)
- Рівень вібрації було виміряно згідно зі стандартизованим випробуванням, що міститься в EN62841; ця характеристика може використовуватися для порівняння одного інструмента з іншим, а також для попередньої оцінки впливу вібрації під час застосування інструмента для вказаних цілей
  - При використанні інструмента в інших цілях або з іншими/несправними допоміжними пристосуваннями рівень впливу вібрації може значно **підвищуватися**
  - У періоди, коли інструмент вимикнений або функціонує без фактичного виконання роботи, рівень впливу вібрації може значно **знижуватися**
  ! Захищайте себе від впливу вібрації, підтримуючи інструмент і його допоміжні пристосування в справному стані, підтримуючи руки в теплі, а також правильно організовуючи свій робочий процес

GR

Παλμικό κατσαβίδι μπαταρίας χωρίς ψήκτρες 3226

ΕΙΣΑΓΩΓΗ

- Αυτό το εργαλείο προορίζεται για το βίδωμα και το ξεβίδωμα βιδών και μπουλονιών
- Όταν λείπουν μέρη του ηλεκτρικού εργαλείου ή παρουσιάζουν φθορές, επικοινωνήστε με το κατάστημα από το οποίο το αγοράσατε
- **Διαβάστε προσεκτικά το εγχειρίδιο οδηγιών πριν από τη χρήση και φυλάξτε το για μελλοντική αναφορά** ③
- **Δώστε ιδιαίτερη προσοχή στις οδηγίες ασφαλείας και στις προειδοποιήσεις - η μη τήρηση αυτών των οδηγιών και προειδοποιήσεων θα μπορούσε να προκαλέσει σοβαρούς τραυματισμούς**

ΤΕΧΝΙΚΑ ΧΑΡΑΚΤΗΡΙΣΤΙΚΑ ①

Μέγιστη ροπή στρέψης για σκληρό βίδωμα κατά ISO 5393: 280 N.m

ΜΕΡΗ ΤΟΥ ΗΛΕΚΤΡΙΚΟΥ ΕΡΓΑΛΕΙΟΥ ②

A Επιλογέας κατεύθυνσης περιστροφής (εμπρός / κεντρικό κλείδωμα / ανάποδη)
B Σχισμές εξαερισμού
C Φωτεινή ένδειξη
D Χιτώνιο ασφάλισης (τσοκ για χρήση με το ένα χέρι)
E Διακόπτης ενεργοποίησης/απενεργοποίησης και ελέγχου ταχύτητας
F Κουμπί τρόπου λειτουργίας
G Κουμπί ταχύτητας
H Κουμπί ένδειξης κατάστασης μπαταρίας
J Ένδειξη λειτουργίας
K Χώρος αποθήκευσης μυτών
L Περιοχή στερέωσης λουριού
M Κλιπ ζώνης

ΑΣΦΑΛΕΙΑ

ΓΕΝΙΚΕΣ ΠΡΟΕΙΔΟΠΟΙΗΣΕΙΣ ΑΣΦΑΛΕΙΑΣ ΓΙΑ ΗΛΕΚΤΡΙΚΑ ΕΡΓΑΛΕΙΑ

⚠ **ΠΡΟΕΙΔΟΠΟΙΗΣΗ: Μελετήστε όλες τις προειδοποιήσεις ασφάλειας, τις οδηγίες, τις εικόνες και τις προδιαγραφές που συνοδεύουν αυτό το ηλεκτρικό εργαλείο.** Εάν δεν τηρηθούν όλες οι οδηγίες που αναφέρονται παρακάτω, μπορεί να προκληθεί ηλεκτροπληξία, πυρκαγιά και/ή σοβαρός τραυματισμός.

Φυλάξτε όλες τις προειδοποιήσεις και τις οδηγίες για μελλοντική αναφορά.

Ο όρος «ηλεκτρικό εργαλείο» στις προειδοποιήσεις αναφέρεται στο ηλεκτρικό σας εργαλείο που λειτουργεί είτε με σύνδεση σε πρίζα (ενσύρματα) είτε με μπαταρίες (ασύρματα).

1) ΑΣΦΑΛΕΙΑ ΣΤΟ ΧΩΡΟ ΕΡΓΑΣΙΑΣ

a) Διατηρείτε το χώρο εργασίας καθαρό και καλά φωτισμένο. Οι ακατάστατοι χώροι και οι χώροι με κακό φωτισμό ενισχύουν την πιθανότητα ατυχημάτων.

b) Μην χρησιμοποιείτε ηλεκτρικά εργαλεία σε εκρηκτική ατμόσφαιρα, για παράδειγμα, παρουσία εύφλεκτων υγρών, αερίων ή σκόνης. Τα ηλεκτρικά εργαλεία δημιουργούν σπινθήρες που μπορεί να αναφλέξουν τη σκόνη ή τις αναθυμιάσεις.

c) Διατηρείτε τα παιδιά και τους παρευρισκόμενους μακριά, όταν χρησιμοποιείτε το ηλεκτρικό εργαλείο. Εάν κάτι αποσπάσει την προσοχή σας, μπορεί να χάσετε τον έλεγχο.

2) ΗΛΕΚΤΡΙΚΗ ΑΣΦΑΛΕΙΑ

a) Το φις του ηλεκτρικού εργαλείου πρέπει να ταιριάζει στην πρίζα. Μην τροποποιήσετε ποτέ και με κανέναν τρόπο το φις. Μη χρησιμοποιείτε κανενός είδους βύσματα προσαρμογέων με γειωμένα ηλεκτρικά εργαλεία. Τα μη τροποποιημένα φις και οι κατάλληλες πρίζες μειώνουν τον κίνδυνο ηλεκτροπληξίας.

b) Αποφεύγετε την επαφή με γειωμένες επιφάνειες, όπως σωλήνες, θερμαντικά σώματα, εστίες και ψυγεία. Υπάρχει αυξημένος κίνδυνος ηλεκτροπληξίας όταν το σώμα σας είναι γειωμένο.

c) Μην εκθέτετε τα ηλεκτρικά εργαλεία σε βροχή ή υγρασία. Εάν εισχωρήσει νερό στο ηλεκτρικό εργαλείο αυξάνεται ο κίνδυνος ηλεκτροπληξίας.

d) Μην κακομεταχειρίζεστε το καλώδιο. Μη χρησιμοποιείτε ποτέ το καλώδιο για να μεταφέρετε, να τραβήξετε ή να αποσυνδέσετε το ηλεκτρικό εργαλείο από την πρίζα. Διατηρείτε το καλώδιο μακριά από θερμότητα, λάδια, αιχμηρές γωνίες ή κινούμενα εξαρτήματα. Τα κατεστραμμένα ή μπλεγμένα καλώδια αυξάνουν τον κίνδυνο ηλεκτροπληξίας.

e) Όταν χρησιμοποιείτε ένα ηλεκτρικό εργαλείο σε εξωτερικό χώρο, χρησιμοποιείτε καλώδιο προέκτασης κατάλληλο για χρήση σε εξωτερικούς χώρους. Τα καλώδια που είναι κατάλληλα για εξωτερικούς χώρους περιορίζουν τον κίνδυνο ηλεκτροπληξίας.

f) Εφόσον δεν μπορείτε να αποφύγετε τη χρήση του ηλεκτρικού εργαλείου σε περιοχή με υγρασία, χρησιμοποιείτε τροφοδοσία με διάταξη προστασίας ρεύματος διαρροής (RCD). Η χρήση διάταξης RCD μειώνει τον κίνδυνο ηλεκτροπληξίας.

3) ΠΡΟΣΩΠΙΚΗ ΑΣΦΑΛΕΙΑ

a) Να βρίσκεστε πάντα σε εγρήγορση, να προσέχετε τι κάνετε και να εφαρμόζετε κοινή λογική όταν χρησιμοποιείτε ηλεκτρικά εργαλεία. Μην χρησιμοποιείτε κανένα ηλεκτρικό εργαλείο όταν είστε κουρασμένοι ή υπό την επήρεια ναρκωτικών, αλκοόλ ή φαρμάκων. Όταν χρησιμοποιείτε ηλεκτρικά εργαλεία, μια στιγμή απροσεξίας μπορεί να προκαλέσει σοβαρό τραυματισμό.

b) Χρησιμοποιείτε μέσα ατομικής προστασίας. Φοράτε πάντα προστασία των ματιών. Τα μέσα ατομικής προστασίας, όπως η μάσκα σκόνης, τα αντιολισθητικά παπούτσια, το κράνος ή η ωτοπροστασία, που χρησιμοποιούνται στις κατάλληλες περιστάσεις, μειώνουν τον κίνδυνο τραυματισμών.

c) Λαμβάνετε μέτρα για να μην ενεργοποιηθεί κατά λάθος η συσκευή. Βεβαιώνεστε ότι ο διακόπτης βρίσκεται στη θέση απενεργοποίησης (OFF) προτού να συνδέσετε το ηλεκτρικό εργαλείο στο ρεύμα ή/και στη συστοιχία μπαταριών ή όταν σηκώνετε ή μεταφέρετε το εργαλείο. Μην μεταφέρετε το ηλεκτρικό εργαλείο με το δάκτυλο πάνω στο διακόπτη και μη συνδέετε το ηλεκτρικό εργαλείο στην παροχή ρεύματος με ενεργοποιημένο το διακόπτη, διότι αυξάνεται ο κίνδυνος ατυχήματος.

d) Προτού ενεργοποιήσετε το ηλεκτρικό εργαλείο, αφαιρείτε οποιοδήποτε εργαλείο ή κλειδί ρύθμισης. Εάν το εργαλείο ή το κλειδί ρύθμισης παραμείνει επάνω στο περιστρεφόμενο μέρος του ηλεκτρικού εργαλείου, μπορεί να προκληθεί τραυματισμός.

e) Μην τεντώνεστε υπερβολικά για να πραγματοποιήσετε την εργασία. Πατάτε πάντα σταθερά και διατηρείτε την ισορροπία σας. Έτσι θα ελέγχετε καλύτερα το ηλεκτρικό εργαλείο σε περίπτωση απροσδόκητων καταστάσεων.

f) Φοράτε κατάλληλα ρούχα. Μην φοράτε φαρδιά ρούχα ή κοσμήματα. Διατηρείτε τα μαλλιά και τα ρούχα σας μακριά από κινούμενα μέρη. Τα φαρδιά ρούχα, τα κοσμήματα ή τα μακριά μαλλιά ενδέχεται να εμπλακούν σε κινούμενα μέρη.

g) Εάν υπάρχει δυνατότητα σύνδεσης συσκευών απομάκρυνσης και συλλογής σκόνης, βεβαιωθείτε ότι αυτές οι συσκευές έχουν συνδεθεί και χρησιμοποιούνται σωστά. Αυτές οι συσκευές μπορούν να περιορίσουν τους κίνδυνους που σχετίζονται με τη σκόνη.

h) Ακόμα κι εάν χρησιμοποιείτε συχνά ηλεκτρικά εργαλεία, μην εφησυχάζετε και μην παραβλέπετε τις βασικές αρχές ασφαλείας. Μια στιγμή απροσεξίας μπορεί να οδηγήσει σε σοβαρό τραυματισμό.

4) ΧΡΗΣΗ ΚΑΙ ΦΡΟΝΤΙΔΑ ΤΟΥ ΗΛΕΚΤΡΙΚΟΥ ΕΡΓΑΛΕΙΟΥ

a) Μην ζορίζετε το ηλεκτρικό εργαλείο. Χρησιμοποιείτε το κατάλληλο ηλεκτρικό εργαλείο για την εκάστοτε εργασία. Η εργασία θα πραγματοποιηθεί καλύτερα και ασφαλέστερα, εφόσον χρησιμοποιηθεί το κατάλληλο ηλεκτρικό εργαλείο στην ταχύτητα για την οποία έχει σχεδιαστεί.

b) Μην χρησιμοποιήσετε το ηλεκτρικό εργαλείο εάν δεν μπορείτε να το ενεργοποιήσετε και να το απενεργοποιήσετε από το διακόπτη. Οποιοδήποτε ηλεκτρικό εργαλείο δεν επιδέχεται έλεγχο από το διακόπτη είναι επικίνδυνο και απαιτεί επισκευή.

c) Αποσυνδέετε το φις από την πηγή ρεύματος και/ή αφαιρείτε τη συστοιχία μπαταριών, εφόσον είναι αποσπώμενη, από το ηλεκτρικό εργαλείο προτού να κάνετε οποιαδήποτε ρύθμιση, αλλαγή παρελκόμενων ή προτού το αποθηκεύσετε. Χάρη σε τέτοια προληπτικά μέτρα περιορίζεται ο κίνδυνος να ενεργοποιηθεί κατά λάθος το ηλεκτρικό εργαλείο.

d) Αποθηκεύετε τα ηλεκτρικά εργαλεία που δεν χρησιμοποιείτε σε μέρος όπου δεν έχουν πρόσβαση τα παιδιά και μην αφήνετε άτομα που δεν είναι εξοικειωμένα με το ηλεκτρικό εργαλείο ή αυτές τις οδηγίες να το χρησιμοποιήσουν. Τα ηλεκτρικά εργαλεία είναι επικίνδυνα στα χέρια ατόμων

που δεν έχουν εκπαιδευτεί στη χρήση τους.

e) **Συντηρείτε τα ηλεκτρικά εργαλεία και τα παρελκόμενα. Ελέγχετε για κακή ευθυγράμμιση ή εμπλοκή των κινούμενων εξαρτημάτων, για σπασμένα εξαρτήματα και για κάθε άλλη κατάσταση που μπορεί να επηρεάσει τη λειτουργία του ηλεκτρικού εργαλείου. Εάν το ηλεκτρικό εργαλείο έχει υποστεί ζημιά, επισκευάστε το προτού να το χρησιμοποιήσετε.** Πολλά ατυχήματα οφείλονται σε πλημμελώς συντηρημένα ηλεκτρικά εργαλεία.

f) **Διατηρείτε τα εργαλεία κοπής αιχμηρά και καθαρά.** Τα εργαλεία κοπής που έχουν συντηρηθεί σωστά και διαθέτουν αιχμηρές κόψεις είναι λιγότερο πιθανό να μπλοκάρουν, ενώ ο έλεγχός τους είναι ευκολότερος.

g) **Χρησιμοποιείτε το ηλεκτρικό εργαλείο, τα παρελκόμενα, τις μύτες, κτλ., σύμφωνα με αυτές τις οδηγίες, λαμβάνοντας υπόψη τις συνθήκες εργασίας και την προς εκτέλεση εργασία.** Η χρήση ενός ηλεκτρικού εργαλείου για σκοπούς διαφορετικούς από τους προβλεπόμενους μπορεί να οδηγήσει σε επικίνδυνες καταστάσεις.

h) **Διατηρείτε τις λαβές και τις επιφάνειες συγκράτησης στεγνές και καθαρές, χωρίς λάδια και γράσα.** Εάν γλιστρούν οι λαβές και οι επιφάνειες συγκράτησης δε θα μπορέσετε να χειριστείτε με ασφάλεια το εργαλείο, ούτε θα μπορέσετε να το ελέγξετε σε περίπτωση που προκύψει κάποια απροσδόκητη κατάσταση.

5) ΧΡΗΣΗ ΚΑΙ ΦΡΟΝΤΙΔΑ ΗΛΕΚΤΡΙΚΩΝ ΕΡΓΑΛΕΙΩΝ ΜΠΑΤΑΡΙΑΣ

a) **Επαναφορτίζετε το ηλεκτρικό εργαλείο μόνο με το φορτιστή που έχει καθορίσει ο κατασκευαστής.** Ένας φορτιστής που είναι κατάλληλος για έναν συγκεκριμένο τύπο συστοιχίας μπαταριών μπορεί να προκαλέσει πυρκαγιά εάν χρησιμοποιηθεί με κάποιον άλλον τύπο.

b) **Χρησιμοποιείτε το ηλεκτρικό εργαλείο μόνο με τη συγκεκριμένη συστοιχία μπαταριών που προορίζεται για αυτό.** Εάν χρησιμοποιηθεί οποιαδήποτε άλλη συστοιχία μπαταριών, μπορεί να προκληθεί τραυματισμός και πυρκαγιά.

c) **Όταν η συστοιχία μπαταριών δεν χρησιμοποιείται, φυλάσσετέ την μακριά από μεταλλικά αντικείμενα, όπως, συνδετήρες, κέρματα, κλειδιά, καρφιά, βίδες ή άλλα μικρά μεταλλικά αντικείμενα, τα οποία μπορεί να δημιουργήσουν σύνδεση μεταξύ των ακροδεκτών.** Το βραχυκύκλωμα των ακροδεκτών της συστοιχίας μπαταριών μπορεί να προκαλέσει εγκαύματα ή πυρκαγιά.

d) **Σε συνθήκες κακής χρήσης, μπορεί να διαρρεύσει υγρό από τη συστοιχία μπαταριών. Αποφύγετε την επαφή με αυτό. Σε περίπτωση τυχαίας επαφής, ξεπλύνετε καλά με νερό. Εάν το υγρό έρθει σε επαφή με τα μάτια, απευθυνθείτε επιπρόσθετα σε γιατρό.** Το υγρό που διαρρέει από τη συστοιχία μπαταριών μπορεί να προκαλέσει ερεθισμό ή εγκαύματα.

e) **Μην χρησιμοποιείτε τη συστοιχία μπαταριών ή το εργαλείο, εάν έχουν υποστεί ζημιά ή έχουν τροποποιηθεί.** Οι συστοιχίες μπαταριών που έχουν υποστεί ζημιά ή έχουν τροποποιηθεί μπορεί να έχουν απρόβλεπτη συμπεριφορά και να προκαλέσουν πυρκαγιά, έκρηξη ή τραυματισμό.

f) **Η συστοιχία μπαταριών και το ηλεκτρικό εργαλείο δεν πρέπει να εκτίθενται σε φωτιά ή υπερβολικά υψηλές θερμοκρασίες.** Η έκθεση σε φωτιά ή θερμοκρασία πάνω από 130°C (265°F) μπορεί να προκαλέσει έκρηξη.

g) **Τηρείτε όλες τις οδηγίες φόρτισης και μη φορτίζετε τη συστοιχία μπαταριών ή το εργαλείο εκτός του εύρους θερμοκρασίας που καθορίζεται στις οδηγίες.** Εάν η φόρτιση δε γίνει σωστά ή πραγματοποιηθεί σε θερμοκρασία εκτός του καθορισμένου εύρους, η συστοιχία μπαταριών μπορεί να υποστεί ζημιά και να αυξηθεί ο κίνδυνος πυρκαγιάς.

6) ΣΕΡΒΙΣ

a) **Το ηλεκτρικό εργαλείο πρέπει να επισκευάζεται μόνο από εξειδικευμένο επαγγελματία, χρησιμοποιώντας μόνο πανομοιότυπα ανταλλακτικά.** Έτσι, το ηλεκτρικό σας εργαλείο θα παραμείνει ασφαλές.

b) **Μην επιχειρήσετε ποτέ να επισκευάσετε συστοιχία μπαταριών που έχει υποστεί ζημιά.** Η συστοιχία μπαταριών πρέπει να επισκευάζεται μόνο από τον κατασκευαστή ή από εξουσιοδοτημένα κέντρα σέρβις.

ΟΔΗΓΙΕΣ ΑΣΦΑΛΕΙΑΣ ΓΙΑ ΠΑΛΜΙΚΟ ΚΑΤΣΑΒΙΔΙ ΜΠΑΤΑΡΙΑΣ

- **Κρατάτε το ηλεκτρικό εργαλείο από τις μονωμένες επιφάνειες λαβής κατά την εκτέλεση εργασιών, όπου το μάνδαλο μπορεί να έρθει σε επαφή με κρυφή καλωδίωση** (η επαφή του μάνδαλου με ένα ηλεκτροφόρο καλώδιο μπορεί να καταστήσει ηλεκτροφόρα τα εκτεθειμένα μεταλλικά μέρη του ηλεκτρικού εργαλείου, προκαλώντας ηλεκτροπληξία στον χειριστή)

ΓΕΝΙΚΑ

- Η σκόνη από υλικά όπως μπογιές που περιέχουν μόλυβδο, ορισμένα είδη ξύλου, ανόργανα στοιχεία και μέταλλα μπορεί να είναι επιβλαβής (η επαφή ή η εισπνοή της σκόνης μπορεί να προκαλέσει αλλεργικές αντιδράσεις ή/και αναπνευστικές ασθένειες στο χειριστή ή σε παριστάμενους). **Φοράτε μάσκα προστασίας από τη σκόνη και χρησιμοποιείτε συσκευή αναρρόφησης σκόνης, εφόσον επιδέχεται σύνδεση**
- Ορισμένα είδη σκόνης ταξινομούνται ως καρκινογόνα (όπως η σκόνη από δρυ ή οξιά) ιδιαίτερα σε συνδυασμό με πρόσθετα συντήρησης ξύλου. **Φοράτε μάσκα προστασίας από τη σκόνη και χρησιμοποιείτε συσκευή απορρόφησης σκόνης, εφόσον υπάρχει δυνατότητα σύνδεσης.**
- Τηρείτε τις σχετικές με σκόνη εθνικές διατάξεις για τα υλικά που θέλετε να χρησιμοποιήσετε.
- Μην κατεργάζεστε υλικά που περιέχουν αμίαντο (ο αμίαντος θεωρείται καρκινογόνος)
- Βεβαιωθείτε ότι ο επιλογέας κατεύθυνσης περιστροφής A2 βρίσκεται στη μεσαία θέση (κλείδωμα), προτού πραγματοποιήσετε κάποια εργασία ρύθμισης στο εργαλείο ή αλλάξετε εξάρτημα, όπως και όταν μεταφέρετε ή αποθηκεύετε το εργαλείο

ΠΑΡΕΛΚΟΜΕΝΑ

- Η SKIL εγγυάται την απρόσκοπτη λειτουργία του

εργαλείου μόνο εφόσον χρησιμοποιούνται αυθεντικά εξαρτήματα.
- Χρησιμοποιείτε μόνο εξαρτήματα με επιτρεπόμενη ταχύτητα που να είναι τουλάχιστον όσο η μέγιστη ταχύτητα χωρίς φορτίο του εργαλείου

ΠΡΙΝ ΑΠΟ ΤΗ ΧΡΗΣΗ
- Αποφεύγετε ζημιές από βίδες, καρφιά και άλλα στοιχεία που ενδέχεται να υπάρχουν στο τεμάχιο επεξεργασίας, αφαιρώντας τα προτού ξεκινήσετε την εργασία
- **Στερεώστε το κομμάτι εργασίας** (το κομμάτι εργασίες συγκρατείται καλύτερα με σφιγκτήρες ή σε μέγγενη παρά με το χέρι)
- **Χρησιμοποιήστε κατάλληλες ανιχνευτικές συσκευές για να εντοπίσετε τυχόν αφανείς τροφοδοτικές γραμμές ή συμβουλευτείτε σχετικά τις επιχειρήσεις παροχής ενέργειας** (επαφή με ηλεκτρικές γραμμές μπορεί να οδηγήσει σε πυρκαϊά ή σε ηλεκτροπληξία - βλάβες σε αγωγούς φωταερίου (γκαζιού) μπορεί να οδηγήσουν σε έκρηξη - η διείσδυση σ΄ ένα σωλήνα νερού προκαλεί υλικές ζημιές ή μπορεί να προκαλέσει ηλεκτροπληξία)

ΜΠΑΤΑΡΙΕΣ
- **Η παρεχόμενη μπαταρία, εάν υπάρχει, είναι μερικώς φορτισμένη** (για να διασφαλιστεί η μέγιστη ισχύς της μπαταρίας, φορτίστε την πλήρως με τον φορτιστή της πριν από τη χρήση του εργαλείου σας για πρώτη φορά)
- **Χρησιμοποιείτε μόνο τις ακόλουθες συστοιχίες μπαταριών και τους φορτιστές**
  - Μπαταρία SKIL: BR1*31****
  - Φορτιστής SKIL: CR1*31****
- Μην χρησιμοποιείτε τη συστοιχία μπαταριών όταν έχει υποστεί βλάβη. Πρέπει να την αντικαθιστάτε αμέσως
- Μην αποσυναρμολογείτε τη συστοιχία μπαταριών
- Μην εκθέτετε το εργαλείο / τη συστοιχία μπαταριών στη βροχή
- Επιτρεπόμενη θερμοκρασία περιβάλλοντος (εργαλείο/ φορτιστής/συστοιχία μπαταριών):
- κατά τη φόρτιση 4...40 ˚C
  - κατά τη λειτουργία -20...+50 ˚C
  - κατά την αποθήκευση -20...+50 ºC

ΕΠΕΞΗΓΗΣΗ ΣΥΜΒΟΛΩΝ ΣΤΟ ΕΡΓΑΛΕΙΟ / ΤΗΝ ΜΠΑΤΑΡΙΑ

③ Διαβάστε το εγχειρίδιο οδηγιών πριν από τη χρήση
④ Οι μπαταρίες εκρήγνυνται εάν απορριφθούν στη φωτιά, συνεπώς, μην καίτε τις μπαταρίες για κανένα λόγο
⑤ Να αποθηκεύετε το εργαλείο/ τον φορτιστή/ την μπαταρία σε μέρη όπου η θερμοκρασία δεν θα ξεπεράσει τους 50 ˚C
⑥ Μην απορρίπτετε τα ηλεκτρικά εργαλεία και τις συστοιχίες μπαταριών στα οικιακά απορρίμματα

ΧΡΗΣΗ

- Φόρτιση της συστοιχίας μπαταριών
  ! Διαβάστε τις προειδοποιήσεις ασφαλείας και τις οδηγίες που παρέχονται με το φορτιστή
- Αφαίρεση/τοποθέτηση της μπαταρίας ②
- Ένδειξη επιπέδου μπαταρίας ⑦
  - Πατήστε το κουμπί ένδειξης στάθμης μπαταρίας H για να εμφανιστεί η τρέχουσα στάθμη μπαταρίας ⑦a.
  ! Όταν η ένδειξη μπαταρίας αρχίσει να αναβοσβήνει στο χαμηλότερο επίπεδο αφού πατήσετε το κουμπί H ⑦b, σημαίνει ότι η μπαταρία είναι άδεια.
  ! Όταν 2 επίπεδα της ένδειξης μπαταρίας αρχίσουν να αναβοσβήνουν μετά το πάτημα του κουμπιού H ⑦ c, σημαίνει ότι η μπαταρία δεν βρίσκεται εντός του επιτρεπόμενου εύρους θερμοκρασίας λειτουργίας.
- Προστασία μπαταρίας
  Το εργαλείο απενεργοποιείται ξαφνικά ή δεν επιδέχεται ενεργοποίηση όταν:
  - **Το φορτίο είναι πολύ υψηλό** --> αφαιρέστε το φορτίο και επανεκκινήστε
  - **Η θερμοκρασία της μπαταρίας δεν βρίσκεται εντός του επιτρεπόμενου εύρους θερμοκρασίας λειτουργίας από -20 έως +50** °C -->2 επίπεδα της ένδειξης στάθμης μπαταρίας αρχίζουν να αναβοσβήνουν όταν πατάτε το κουμπί H ⑦ c. περιμένετε μέχρι η μπαταρία να επιστρέψει εντός του επιτρεπόμενου εύρους θερμοκρασίας λειτουργίας.
  - **Η μπαταρία είναι σχεδόν άδεια (για προστασία από βαθιά εκφόρτιση)** --> όταν πατάτε το κουμπί H, εμφανίζεται χαμηλή στάθμη μπαταρίας ή αναβοσβήνει η ένδειξη χαμηλής στάθμης μπαταρίας ⑦ b. Φορτίστε την μπαταρία
  ! Μην συνεχίσετε να πατάτε το διακόπτη ενεργοποίησης/απενεργοποίησης μετά την αυτόματη απενεργοποίηση του εργαλείου, διότι μπορεί να προκληθεί βλάβη στη συστοιχία μπαταριών
- Προσάρτηση του κλιπ ζώνης ⑧
  - Συνδέστε το κλιπ ζώνης M στον οδηγό με την παρεχόμενη βίδα
- Αλλαγή κατεύθυνσης περιστροφής ⑨
  - Όταν δεν έχει ρυθμιστεί σωστά στην αριστερή/δεξιά θέση, ο διακόπτης E ② δεν μπορεί να ενεργοποιηθεί
  ! Να αλλάζετε κατεύθυνση περιστροφής μόνο εφόσον το εργαλείο έχει ακινητοποιηθεί πλήρως
- Συνδυαστικός διακόπτης για ενεργοποίηση/ απενεργοποίηση ⑩ και έλεγχο ταχύτητας ⑪
  - Ελέγχετε την ταχύτητα αβαθμίδωτα, από μηδέν στη μέγιστη, πιέζοντας περισσότερο ή λιγότερο τον διακόπτη E②
- Φωτεινή ένδειξη αλογόνου ⑫
  - Όταν ενεργοποιείται ο διακόπτης ενεργοποίησης/ απενεργοποίησης E, ανάβει η φωτεινή ένδειξη αλογόνου και οι ανάλογες ενδείξεις λειτουργίας J, για να υποδείξουν την τρέχουσα ρύθμιση λειτουργίας. Πατήστε το κουμπί ταχύτητας G ή το κουμπί λειτουργίας F για να επιλέξετε την επιθυμητή ρύθμιση λειτουργίας.
  - Η φωτεινή ένδειξη αλογόνου σβήνει περίπου 10 δευτερόλεπτα μετά από την απελευθέρωση του διακόπτη ενεργοποίησης/απενεργοποίησης.
  - Οι ενδείξεις λειτουργίας σβήνουν περίπου 60 δευτερόλεπτα μετά την απελευθέρωση του διακόπτη ενεργοποίησης/απενεργοποίησης.
  ! Όταν η φωτεινή ένδειξη αλογόνου αρχίσει να αναβοσβήνει γρήγορα, σημαίνει ότι ενεργοποιείται η προστασία της μπαταρίας (δείτε παραπάνω).
  ! Την επόμενη φορά που θα ενεργοποιήσετε το εργαλείο, η ρύθμιση της λειτουργίας εργασίας θα επανέλθει στην προηγούμενη ρύθμιση.
- Επιλογή λειτουργίας ⑬
  ! Η λειτουργία αυτόματης διάτρησης και

η λειτουργία αυτόματης διακοπής ΔΕΝ λειτουργούν σε αντίστροφη περιστροφή

! Οι λειτουργίες μπορούν να αλλάξουν μόνο όταν είναι ενεργοποιημένες οι πράσινες φωτεινές ενδείξεις και όταν το εργαλείο είναι εντελώς ακίνητο

- Για να επιλέξετε τη λειτουργία ταχύτητας
  Πατήστε το κουμπί ταχύτητας G για να επιλέξετε την επιθυμητή λειτουργία ταχύτητας: **Λειτουργία χαμηλής ταχύτητας (η ένδειξη «1» ανάβει πράσινη)** ⑬ **σύσφιξη** με λιγότερη ροπή και χαμηλή ταχύτητα για μικρές βίδες
  Λειτουργία μεσαίας ταχύτητας (οι ενδείξεις «1&2» ανάβουν με πράσινο χρώμα) ⑬ **b** Σφίξτε με μεσαία ροπή και ταχύτητα για τις βίδες σε λειτουργία υψηλής ταχύτητας για εφαρμογές μεσαίας χρήσης **(οι ενδείξεις «1&2&3» ανάβουν με πράσινο χρώμα)** ⑬ **c** σύσφιξη με υψηλή δύναμη και ταχύτητα για μεγάλες βίδες και μπουλόνια
- Για να επιλέξετε τον τρόπο λειτουργίας:
  Πατήστε το κουμπί λειτουργίας F για να επιλέξετε τον επιθυμητό τρόπο λειτουργίας:
  Λειτουργία αυτόματης διάτρησης (η ένδειξη «Αυτόματης διάτρηση» ανάβει με πράσινο χρώμα) ⑬ **d** Τοποθέτηση λαμαρινόβιδων σε παχιά μεταλλική πλάκα. Βοηθά στην αποφυγή θραύσης των βιδών, στην απογύμνωση των κεφαλών των βιδών και στο υπερβολικό σφίξιμο, επιτυγχάνει επίσης γρήγορη λειτουργία και καλό φινίρισμα ταυτόχρονα. Κινεί μια βίδα με συγκεκριμένη ταχύτητα περιστροφής και επιβραδύνει την ταχύτητα, όταν το εργαλείο αρχίσει την κρούση.
  Λειτουργία αυτόματης διακοπής (η ένδειξη «Αυτόματη διακοπή» ανάβει με πράσινο ⑬ **e)** Βιδώνοντας λαμαρινόβιδες σε λεπτό μεταλλικό φύλλο. Επιτρέπει στον χρήστη να εργάζεται γρήγορα με ακρίβεια, χωρίς να καταστρέφει το τεμάχιο εργασίας. Βοηθά στην αποφυγή υπερβολικού σφιξίματος της βίδας και χωρίς να προκαλείται ζημιά (απόξεση υλικού) στο τεμάχιο εργασίας. Κινεί μια βίδα με μεγαλύτερη ταχύτητα και στη συνέχεια, σταματά αυτόματα όταν το εργαλείο ενεργοποιήσει τον μηχανισμό κρούσης.

! Ο χρόνος διακοπής της κίνησης ποικίλλει ανάλογα με τον τύπο της βίδας και το υλικό που πρόκειται να διαπεραστεί. Πραγματοποιήστε πρώτα μια δοκιμή, πριν να χρησιμοποιήσετε αυτήν τη λειτουργία.

- Τοποθέτηση και αφαίρεση μυτών ⑭
  - Για να εγκαταστήσετε μια μύτη, εισαγάγετέ την απευθείας μέχρι το τέρμα στο κολάρο ⑭ a
  - Για να αφαιρέσετε μια μύτη, τραβήξτε το χιτώνιο ασφάλισης D προς τα εμπρός ⑭ b

! Να χρησιμοποιείτε μόνο μύτες με κλείστρο με σφαιρίδιο. Άλλες μύτες μπορούν να χρησιμοποιηθούν με βάση μύτης γενικής χρήσης με κλείστρο με σφαιρίδιο

! Μην χρησιμοποιείτε μύτες με φθαρμένο στέλεχος

- Κράτημα και καθοδήγηση του εργαλείου ⑮

! Όταν εργάζεστε, να κρατάτε πάντα το εργαλείο από τις περιοχές της λαβής, με γκρι χρώμα.

- Φροντίστε τις σχισμές αερισμού B ② να μην καλύπτονται από τίποτα.
- μην ασκείτε υπέρμετρη πίεση στο εργαλείο – αφήστε το εργαλείο να κάνει για σας τη δουλειά

ΣΥΜΒΟΥΛΕΣ ΧΡΗΣΗΣ

- Χρησιμοποιείτε κατάλληλες μύτες
- Όταν έχετε να βιδώσετε μία βίδα στη γωνία ή σε άκρα ξύλου θα πρέπει πρώτα να τρυπήσετε με τρυπάνι για να αποφύγετε το «σκάσιμο» του ξύλου
- Για βέλτιστη χρήση του εργαλείου σας απαιτείται σταθερή πίεση πάνω στη βίδα, ειδικά κατά την αφαίρεση
- Όταν βιδώνετε σε σκληρό ξύλο πρέπει πρώτα να έχετε κάνει μία προκαταρκτική τρύπα
- Για περισσότερες πληροφορίες, βλ. www.skil.com

ΣΥΝΤΗΡΗΣΗ/ΣΕΡΒΙΣ

- Πάντα να διατηρείτε το εργαλείο καθαρό (ειδικά τις σχισμές αερισμού B ②)

  ! Αφαιρείτε την μπαταρία από το εργαλείο πριν από τον καθαρισμό

- Αν παρά την επιμελημένη κατασκευή και τις διαδικασίες δοκιμής το εργαλείο παρουσιάσει βλάβη, τότε η επισκευή του πρέπει να ανατεθεί σ' ένα κέντρο εξυπηρέτησης μετά την πώληση για ηλεκτρικά εργαλεία SKIL
  - Στείλτε το εργαλείο **χωρίς να το αποσυναρμολογήσετε** μαζί με την απόδειξη αγοράς στο κατάστημα από το οποίο το αγοράσατε ή στο πλησιέστερο κέντρο σέρβις της SKIL (θα βρείτε τις διευθύνσεις καθώς και το διάγραμμα συντήρησης του εργαλείου στον ιστότοπο www.skil.com)
- Να λαμβάνετε υπόψη ότι οι βλάβες που προκαλούνται λόγω υπερφόρτωσης ή ακατάλληλης χρήσης του εργαλείου δεν καλύπτονται από την εγγύηση (για τους όρους της εγγύησης της SKIL ανατρέξτε στη διεύθυνση www.skil.com ή απευθυνθείτε στο πλησιέστερο κατάστημα πώλησης)

ΠΕΡΙΒΑΛΛΟΝ

Μόνο για τις χώρες της ΕΕ

- Μην απορρίπτετε τα ηλεκτρικά εργαλεία, τα παρελκόμενα και τη συσκευασία στα οικιακά απορρίμματα
  - Σύμφωνα με την ευρωπαϊκή οδηγία 2012/19/ΕΚ, σχετικά με τα απόβλητα ηλεκτρικού και ηλεκτρονικού εξοπλισμού, και την ενσωμάτωσή της στο εθνικό δίκαιο, τα άχρηστα ηλεκτρικά εργαλεία πρέπει να συλλέγονται ξεχωριστά και να επιστρέφονται σε εγκατάσταση αποβλήτων για ανακύκλωση με τρόπο φιλικό προς το περιβάλλον
  - Το σύμβολο ⑥ θα σας το θυμίσει αυτό, όταν έρθει η ώρα της απόρριψης

  ! Πριν από την απόρριψη, καλύψτε τους ακροδέκτες της συστοιχίας μπαταριών με μονωτική ταινία για να αποτρέψετε το βραχυκύκλωμά τους

ΘΟΡΥΒΟΣ/ΔΟΝΗΣΗ

- Βάσει της μέτρησης σύμφωνα με το πρότυπο EN62841, η στάθμη ηχητικής πίεσης αυτού του εργαλείου είναι 94 dB(A) και η στάθμη ηχητικής ισχύος 102 dB(A) (αβεβαιότητα K = 3 dB), και ο κραδασμός < 13,93 m/

s^2(τριαξονικό διανυσματικό άθροισμα, αβεβαιότητα K = 1,5 m/s^2).

- Το επίπεδο μετάδοσης δόνησης έχει μετρηθεί σύμφωνα με τυποποιημένη δοκιμή κατά το πρότυπο EN62841. Μπορεί να χρησιμοποιηθεί για τη σύγκριση ενός εργαλείου με ένα άλλο, καθώς και ως προκαταρκτική αξιολόγηση της έκθεσης σε δόνηση όταν το εργαλείο χρησιμοποιείται για τις αναφερόμενες εφαρμογές
  - η χρήση του εργαλείου για διαφορετικές εφαρμογές ή με διαφορετικά ή κακοσυντηρημένα εξαρτήματα μπορεί να **αυξήσει** σημαντικά το επίπεδο έκθεσης
  - όταν το εργαλείο είναι απενεργοποιημένο ή δουλεύει αλλά δεν εκτελεί την εργασία, το επίπεδο έκθεσης μπορεί να **μειωθεί** σημαντικά
- **! Προστατευτείτε από τις συνέπειες της δόνησης, συντηρώντας σωστά το ηλεκτρικό εργαλείο και τα παρελκόμενά του, διατηρώντας τα χέρια σας ζεστά και οργανώνοντας τον τρόπο εργασίας σας**

RO

Șurubelniță cu impact fără perii și cu acumulator 3226

INTRODUCERE

- Acest sculă electrică este destinată înșurubării și deșurubării șuruburilor și bolțurilor
- În cazul în care lipsesc sau sunt deteriorate piese, vă rugăm să contactați distribuitorul
- **Citiți cu atenție acest manual de instrucțiuni înainte de utilizare și păstrați-l pentru consultare ulterioară** ③
- **Acordați o atenție deosebită instrucțiunilor și avertismentelor de siguranță; nerespectarea acestora poate duce la vătămări grave**

DATE TEHNICE ①

Moment de torsiune maxim, înșurubare dură conform ISO 5393: 280 N.m

ELEMENTELE SCULEI ②

A Selector direcție de rotație (înainte/ centru-blocare/invers)
B Fantele de ventilație
C Lumină HALO
D Manșon de blocare (colier de o mână)
E Întrerupător deschis/închis și controlul vitezei
F Buton de mod
G Butonul de viteză
H Buton indicator al nivelului bateriei
J Indicator de mod
K Zona de stocare a biturilor
L Zona de fixare a curelei
M Clemă pentru curea

SIGURANȚĂ

AVERTISMENTE GENERALE PRIVIND SIGURANȚA SCULELOR ELECTRICE

⚠ AVERTISMENT Citiți toate avertismentele de siguranță, instrucțiunile, ilustrațiile și specificațiile furnizate împreună cu acest instrument electric. Nerespectarea tuturor instrucțiunilor enumerate mai jos poate duce la electrocutare, incendiu și/sau vătămări grave.

Păstrați toate avertismentele și instrucțiunile pentru consultare ulterioară.

Termenul „sculă electrică" din avertismente se referă la scula dvs. electrică alimentată de la rețea (cu cablu) sau la scula dvs. electrică alimentată cu baterie (fără cablu).

1) SIGURANȚA ZONEI DE LUCRU

a) Păstrați zona de lucru curată și bine luminată. Zonele aglomerate sau întunecate invită accidente.

b) Nu puneți în funcțiune sculele electrice în atmosfere explozive, cum ar fi în prezența lichidelor, gazelor sau a pulberilor inflamabile. Sculele electrice creează scântei, care pot aprinde pulberile sau gazele.

c) Țineți copiii și trecătorii la distanță în timp ce folosiți o sculă electrică. Distragerile vă pot face să pierdeți controlul.

2) SIGURANȚA ELECTRICĂ

a) Ștecherele sculelor electrice trebuie să corespundă cu priza de rețea electrică. Nu modificați niciodată ștecherul în vreun fel. Nu utilizați adaptoare de priză cu scule electrice împământate. Ștecherele nemodificate și prizele adecvate vor reduce riscul de electrocutare.

b) Evitați contactul corpului cu suprafețele legate la împământare, cum sunt țevile, caloriferele, mașinile de gătit și frigiderele. Există un risc crescut de șoc electric dacă corpul dumneavoastră este legat la pământ sau împământat.

c) Nu expuneți uneltele electrice la ploaie sau la condiții umede. Pătrunderea apei într-o sculă electrică va crește riscul de electrocutare.

d) Nu abuzați de cablu. Nu utilizați niciodată cablul pentru a transporta, trage sau deconecta scula electrică. Țineți cablul departe de căldură, ulei, margini ascuțite sau piese în mișcare. Cablurile electrice deteriorate sau încâlcite cresc riscul de electrocutare.

e) Atunci când folosiți o unealtă electrică în aer liber, utilizați un prelungitor adecvat pentru utilizare în aer liber. Utilizarea unui cablu adecvat pentru utilizare în exterior reduce riscul de șoc electric.

f) Dacă este inevitabil să folosiți o unealtă electrică într-un loc umed, utilizați o sursă de alimentare protejată de un dispozitiv de curent rezidual (RCD). Utilizarea unui astfel de întrerupător reduce riscul de electrocutare.

3) SIGURANȚA PERSONALĂ

a) Păstrați-vă vigilența, urmăriți ceea ce faceți și apelați la bunul simț când utilizați o sculă electrică. Nu utilizați o sculă electrică când sunteți obosit, sau sub influența medicamentelor, a alcoolului sau a medicației. Un moment de neatenție în timp ce utilizați sculele electrice se poate solda cu vătămări grave.

b) Utilizați echipamente individuale de protecție. Purtați întotdeauna echipament de protecție ocular㔠. Echipamentele de protecție, cum ar fi masca

de praf, încălțăminte antiderapantă, cască sau protecție auditivă utilizate pentru condiții adecvate vor reduce leziunile personale.

c) **Preveniți pornirea neintenționată. Asigurați-vă că întrerupătorul este în poziția oprit înainte de a conecta scula la o sursă de alimentare și/sau set de acumulatori, înainte de a ridica sau transporta scula.** Transportul sculelor electrice cu degetul pe întrerupător sau cu alimentarea cu energie electrică pornită predispune la accidente.

d) **Îndepărtați orice cheie sau cheie de reglare înainte de a porni scula electrică.** O cheie lăsată într-o piesă rotativă a sculei electrice poate duce la accidente.

e) **Nu exagerați. Păstrați-vă stabilitatea și echilibrul în orice moment.** Astfel veți avea un control mai bun asupra sculei electrice în situații neașteptate.

f) **Îmbrăcați-vă corespunzător. Nu purtați haine largi sau bijuterii. Păstrați-vă părul și îmbrăcămintea departe de componentele în mișcare.** Îmbrăcămintea largă, bijuteriile sau părul lung pot fi prinse de piesele în mișcare.

g) **În cazul în care sunt prevăzute dispozitive pentru conectarea instalațiilor de aspirare și colectare a prafului, asigurați-vă că acestea sunt conectate și utilizate în mod corespunzător.** Utilizarea dispozitivelor de colectare a prafului poate reduce pericolele legate de praf.

h) **Nu lăsați familiaritatea dobândită prin utilizarea frecventă a uneltelor să vă permită să vă lăsați în voia sorții și să ignorați principiile de siguranță.** O operație neglijentă poate cauza vătămări grave într-o fracțiune de secundă.

4) UTILIZAREA ȘI ÎNGRIJIREA SCULELOR ELECTRICE

a) **Nu forțați scula electrică. Utilizați scula electrică corespunzătoare pentru aplicația dumneavoastră.** Scula electrică adecvată va face o treabă mai bună și mai sigură când este utilizată conform specificațiilor pentru care a fost concepută.

b) **Nu utilizați scula electrică dacă întrerupătorul nu comută pe pozițiile pornit și oprit.** Orice sculă electrică ce nu poate fi controlată de la întrerupător este periculoasă și trebuie reparată.

c) **Deconectați ștecherul de la sursa de alimentare și/sau scoateți pachetul de baterii, dacă este detașabil, din scula electrică înainte de a face orice reglaje, de a schimba accesorii sau de a depozita sculele electrice.** Astfel de măsuri preventive reduc riscul de pornire accidentală a sculei electrice.

d) **Depozitați sculele electrice într-un loc inaccesibil copiilor și nu permiteți utilizarea sculei electrice de persoane nefamiliarizate cu aceasta sau cu aceste instrucțiuni.** Sculele electrice sunt periculoase în mâinile utilizatorilor neinstruiți.

e) **Întrețineți sculele electrice și accesoriile. Verificați dacă există abateri de la coaxialitate sau îndoiri ale pieselor în mișcare, deteriorări ale pieselor și orice altă situație care poate afecta funcționarea sculelor electrice. În caz de deteriorare, reparați scula electrică înainte de utilizare.** Multe accidente sunt cauzate de sculele electrice prost întreținute.

f) **Păstrați uneltele de tăiere ascuțite și curate.** Sculele aşchietoare întreținute corespunzător și cu muchii de tăiere ascuțite riscă mai puțin să se îndoaie și sunt mai ușor de controlat.

g) **Utilizați scula electrică, accesoriile și biții de scule etc., în conformitate cu aceste instrucțiuni, ținând cont de condițiile de lucru și de lucrările care urmează să fie efectuate.** Utilizarea sculei electrice pentru operații diferite de cele intenționate s-ar putea solda cu o situație periculoasă.

h) **Păstrați mânerele și suprafețele de prindere uscate, curate și lipsite de ulei și grăsime.** Mânerele și suprafețele de apucare alunecoase nu permit manevrarea în siguranță și controlul asupra sculei în situații neașteptate.

5) UTILIZAREA ȘI ÎNGRIJIREA SCULEI CU BATERIE

a) **Reîncărcați numai cu încărcătorul specificat de producător.** Un încărcător adecvat pentru un tip de set de acumulatori poate prezenta risc de incendiu dacă este utilizat cu alt set de acumulatori.

b) **Utilizați sculele electrice doar cu seturile de acumulatori special menționate.** Utilizarea oricărui alt set de acumulatori prezintă risc de accidente și incendiu.

c) **Atunci când acumulatorul nu este utilizat, țineți-l departe de alte obiecte metalice, cum ar fi agrafe, monede, chei, cuie, șuruburi sau alte obiecte metalice mici, care pot face o conexiune de la un terminal la altul.** Scurtcircuitarea bornelor bateriei poate produce arsuri sau un incendiu.

d) **În condiții abuzive se poate scurge lichid din baterie; evitați contactul. Dacă are loc contactul accidental, clătiți cu apă. Dacă lichidul intră în contact cu ochii, efectuați suplimentar un consult medical.** Lichidul scurs din baterie poate produce iritări sau arsuri.

e) **Nu utilizați un set de acumulatori sau o sculă deteriorată sau modificată.** Bateriile deteriorate sau modificate pot prezenta comportament imprevizibil, care poate duce la incendiu, explozie sau risc de vătămare.

f) **Nu expuneți setul de acumulatori la foc sau la temperaturi excesive.** Expunerea la foc sau la temperaturi de peste 265°F (130°C) poate provoca explozie.

g) **Respectați instrucțiunile de încărcare și nu încărcați setul de acumulatori sau scula în afara intervalului de temperatură specificat în instrucțiuni.** Încărcarea necorespunzătoare sau la temperaturi în afara domeniului specificat poate duce la deteriorarea bateriei și la creșterea riscului de incendiu.

6) SERVICE

a) **Apelați numai la o persoană calificată pentru a vă repara scula electrică utilizând numai piese de schimb identice.** Astfel se asigură menținerea nivelului de siguranță al sculei electrice.

b) **Nu efectuați niciodată operații de service asupra seturilor de acumulatori deteriorați.** Depanarea acumulatorilor trebuie să fie efectuată numai de producător sau de prestatorii autorizați de servicii.

INSTRUCȚIUNI DE SIGURANȚĂ PENTRU ȘURUBELNIȚELE CU IMPACT CU ACUMULATORI

- **Țineți scula electrică de mânerele izolate atunci când executați operații în cursul cărora dispozitivul de fixare poate atinge fire electrice ascunse** (contactul cu un cablu aflat sub tensiune poate electrifica

componentele metalice ale sculei electrice, existând riscul unui șoc electric pentru operator)

GENERALITĂȚI

- Praful rezultat din materiale precum vopseaua care conține plumb, unele specii de lemn, minerale și metale poate fi periculos (contactul cu praful sau inhalarea acestuia poate provoca reacții alergice și/sau afecțiuni respiratorii operatorului sau persoanelor care stau în apropiere); **purtați o mască de praf și lucrați cu un dispozitiv de extragere a prafului când poate fi conectat**
- Anumite tipuri de praf sunt clasificate ca fiind cancerigene (cum ar fi praful de stejar și de fag), în special în combinație cu aditivii pentru condiționarea lemnului; **purtați o mască de praf și lucrați cu un dispozitiv de aspirare a prafului atunci când este posibil.**
- Respectați cerințele naționale referitoare la praf pentru materialele cu care doriți să lucrați
- Nu prelucrați materiale care conțin azbest (azbestul este considerat a fi cancerigen)
- Asigurați-vă că comutator pentru direcția de rotație A2 este în poziția din mijloc (poziția de blocaj) înainte de a executa reglaje ale sculei electrice sau de a înlocui accesoriile precum și în cazul de transport sau depozitare a sculei electrice

ACCESORII

- SKIL garantează funcționarea perfectă a aparatului numai dacă sunt folosite accesoriile originale
- Folosiți numai accesoriile a căror turație admisă este cel puțin egală cu turația maximă la mers în gol a aparatului

ÎNAINTEA UTILIZĂRII

- Evitați daunele provocate de șuruburi, ținte și alte elemente din timpul lucrului; înlăturați aceste elemente înainte de a trece la acțiune
- **Securizați piesa de lucru** (o piesă de lucru fixată cu clame sau într-o menghină este ținută mult mai în siguranță decât manual)
- **Folosiți detectoare adecvate pentru depistarea conductelor și conductorilor de alimentare sau apelați în acest scop la întreprinderea locală de furnizare a utilităților** (contactul cu conductorii electrici poate provoca incendii sau electrocutare; deteriorarea unei conducte de gaz poate duce la explozii; spargerea unei conducte de apă provoacă pagube materiale sau poate provoca electrocutare)

BATERIILE

- **Bateria furnizată, dacă există, este parțial încărcată** (pentru a asigura capacitatea completă a bateriei, încărcați complet bateria în încărcătorul de baterii înainte de a utiliza scula electrică pentru prima dată).
- **Utilizați numai următoarele baterii și încărcătoare cu această sculă**
  - Baterie SKIL: BR1*31****
  - Încărcător SKIL: CR1*31****
- Nu folosiți bateria dacă aceasta este avariată; ea trebuie înlocuită imediat
- Nu dezasamblați bateria
- Nu expuneți scula/bateria la ploaie
- Temperatură ambiantă admisă (instrument/încărcător/baterie):
- în timpul încărcării 4...40°C
  - în timpul funcționării -20…+50°C
  - în timpul depozitării -20…+50°C

EXPLICAȚIA SIMBOLURILOR DE PE INSTRUMENT/ BATERIE

③ Citiți manual de instrucțiuni înainte de utilizare
④ Bateriile pot exploda atunci când sunt aruncate în foc, deci nu ardeți bateria din niciun motiv
⑤ Depozitați scula/încărcătorul/bateria în locuri în care temperatura nu va depăși 50°C
⑥ Nu aruncați sculele electrice și bateriile direct la pubelele de gunoi

UTILIZAREA

- Încărcarea acumulatorului
  ! citiți avertismentele de siguranță și instrucțiunile care au fost furnizate împreună cu încărcătorul
- Scoaterea/instalarea bateriilor ②
- Indicator nivel încărcare baterie ⑦
  - Apăsați butonul indicator al nivelului bateriei H pentru a afișa nivelul curent al bateriei ⑦a
  ! când indicatorul nivelului cel mai scăzut al bateriei începe să clipească după apăsarea butonului H ⑦ b, bateria este descărcată
  ! când 2 niveluri ale indicatorului bateriei încep să clipească după apăsarea butonului H ⑦ c, bateria nu se află în intervalul de temperatură de funcționare admis
- Protecția bateriei
  Aparatul este oprit brusc sau împiedicat să fie pornit când
  - **sarcina este prea mare** --> îndepărtați sarcina și reporniți
  - **temperatura bateriei nu se încadrează în intervalul admisibil de temperatură de funcționare de la -20 la +50**°C -->2 niveluri ale indicatorului nivelului bateriei încep să clipească la apăsarea butonului H⑦c; așteptați până când bateria a revenit în intervalul admisibil de temperatură de funcționare
  - **Bateria este aproape descărcată (pentru a proteja împotriva descărcării complete)** --> un nivel scăzut al bateriei sau un nivel scăzut al bateriei care clipește ⑦ b este indicat de indicatorul nivelului bateriei la apăsarea butonului H; încărcați bateria
  ! nu continuați să apăsați întrerupătorul pornit/oprit după oprirea automată a mașinii; în caz contrar, bateria poate fi deteriorată
- Atașarea clemei pentru centură ⑧
  - atașați clema de cureaua M la șofer cu șurubul furnizat
- Schimbarea direcției de rotație ⑨
  - Când nu este setat corect în poziția stânga/dreapta, comutatorul E ② nu poate fi activat
  ! schimbați direcția de rotație abia atunci când aparatul este complet oprit
- Comutator combinat pentru pornire/oprire ⑩ și controlul vitezei ⑪
  - controlați viteza fără trepte de la zero la maxim prin apăsarea mai mică sau mai mare a comutatorului pornit/oprit E ②
- Lumină HALO ⑫
  - la activarea comutatorului pornit/oprit E, lumina HALO C se aprinde și indicatorul(ele) de mod J se aprind pentru a indica setarea curentă a modului. Apăsați butonul SPEED G sau butonul MODE F pentru a selecta setarea de mod dorită.
  - Lumina HALO se stinge după aproximativ 10 secunde după eliberarea butonului de pornire/oprire.

- indicatorul(ele) de mod se sting la aproximativ 60 de secunde după eliberarea butonului de pornire/oprire.

! Când lumina HALO începe să clipească rapid, protecția bateriei este activată (a se vedea mai sus).

! La următoarea pornire a sculei, setarea modului de lucru va reveni la setarea anterioară.

- Selecție mod ⑬

! Modul de auto-găurire și modul de oprire automată NU funcționează în rotație inversă

! modurile pot fi schimbate doar atunci când indicatorul(ii) verde(i) este(sunt) activat(i) și când scula este complet oprită

- pentru a selecta modul SPEED

Apăsați butonul SPEED G pentru a selecta modul de viteză dorit: **mod de viteză redusă (indicatorul „1" se aprinde în verde)** ⑬ **o** strângere cu un cuplu mai mic și viteză redusă pentru șuruburi mici

Mod de viteză medie (indicatorii „1 și 2" luminează verde) ⑬ **b** Strângeți cu un cuplu și o viteză medii pentru șuruburile din aplicațiile cu sarcină medie în **modul de viteză mare (indicatorii „1 și 2 și 3" luminează verde)** ⑬ **c** strângere cu forță și viteză ridicate pentru șuruburi și bolțuri mari

- pentru a selecta modul MODE

Apăsați butonul MODE F pentru a selecta modul MODE dorit:

Mod auto-perforare (indicatorul „Auto-perforare" se aprinde în verde) ⑬ **d** Introducerea șuruburilor auto-forante într-o placă metalică groasă. Ajută la prevenirea ruperii șuruburilor, a deteriorării capetelor acestora și a strângerii excesive, realizând totodată o funcționare rapidă și un finisaj bun. înșurubează șurubul cu o viteză de rotație specifică și reduce viteza atunci când unealta începe să percuteze.

Mod de oprire automată (indicatorul „Oprire automată" luminează ⑬ **e)** Introducerea șuruburilor auto-forante într-o tablă metalică subțire. permite utilizatorului să lucreze rapid și cu precizie, fără a deteriora piesa de prelucrat.

ajută la prevenirea strângerii excesive a șurubului, fără a deteriora (deforma) piesa de prelucrat.

înșurubează șurubul cu o viteză mai mare și se oprește automat atunci când unealta activează mecanismul de percuție.

! Momentul de oprire a acționării variază în funcție de tipul șurubului și de materialul care urmează să fie acționat. Efectuați un test de conducere înainte de a utiliza acest mod.

- Instalarea și demontarea ⑭
  - Pentru a monta un bit, introduceți-l direct în mandrină până la capăt ⑭a
  - Pentru a scoate un bit, trageți manșonul de blocare D înainte ⑭b

! utilizați numai bituri cu prindere cu bilă, alte bituri pot fi utilizate cu un suport universal pentru bituri cu prindere cu bilă

! nu folosiți bituri cu coadă deteriorată

- Ținerea și ghidarea sculei ⑮

! în timp ce lucrați, țineți întotdeauna scula de zonă (zonele) de prindere colorate gri

- păstrați fantele de ventilație B ② neacoperite
- nu exercitați prea multă presiune asupra sculei; lăsați scula să funcționeze

SFATURI PENTRU UTILIZARE

- Folosiți biți juste
- Atunci când doriți să suciți un șurub la marginea, colțul, capătul lemnului, se recomandă să faceți o gaură cu instrumentul de găurit pentru a evita crăparea lemnului
- Pentru o utilizare optimală a instrumentului este necesară exercitarea unei presiuni constante asupra șurubului, în special la schimbare
- În cazul înșurubării într-un lemn tare se recomandă efectuarea în prealabil a unei găuri
- Pentru mai multe informații, consultați www.skil.com

ÎNTREȚINERE/SERVICE

- Păstrați întotdeauna aparatul curat (mai ales fantele de ventilație B②)

! ! scoateți bateria din scula electrică înainte de curățare

- În cazul în care scula se defectează în ciuda grijii acordate în procedurile de fabricație și testare, reparația trebuie efectuată de un centru de service post-vânzare pentru unelte electrice SKIL
  - trimiteți scula **nedemontată** împreună cu dovada de achiziție la dealerul dumneavoastră sau la cea mai apropiată stație de service SKIL (adresele, precum și diagrama de service a uneltei sunt listate pe www.skil.com)
- Trebuie să fiți conștienți de faptul că deteriorarea datorată supra-sarcinii sau utilizării incorecte a sculei va duce la excluderea din garanție (pentru condițiile de garanție SKIL consultați www.skil.com au întrebați distribuitorul)

MEDIUL ÎNCONJURĂTOR

Numai pentru țările UE

- Nu aruncați sculele electrice, accesoriile sau ambalajele direct la pubelele de gunoi
  - Directiva Europeană 2012/19/EC face referire la modul de aruncare a echipamentelor electrice și electronice și modul de aplicare a normelor în conformitate cu legislația națională; sculele electrice în momentul în care au atins un grad avansat de uzură și trebuiesc aruncate, ele trebuiesc colectate separat și reciclate într-un mod ce respectă normele de protecție a mediului înconjurător
  - simbolul ⑥ vă va aminti acest lucru atunci când apare nevoia de eliminare

! înainte de eliminare, protejați bornele bateriei cu bandă adezivă pentru a preveni scurtcircuitul

ZGOMOT / VIBRAȚII

- Măsurat în conformitate cu EN62841 nivelul de presiune acustică al acestei scule este de 94 dB(A) și nivelul de putere sonoră 102 dB(A) (incertitudine K = 3 dB), și vibrația <13.93 m/s ^{2}(suma vectorului triax; incertitudine K = 1,5 m/s^2)
- Nivelul emisiilor de vibrații a fost măsurat în conformitate cu un test standardizat dat în EN62841; poate fi folosit pentru a compara un instrument cu altul și ca o evaluare preliminară a expunerii la vibrații atunci când se utilizează scula pentru aplicațiile menționate
  - utilizarea sculei pentru aplicații diferite sau cu accesorii diferite și prost întreținute poate **crește** semnificativ nivelul de expunere

- momentele în care scula este oprită sau când funcționează dar nu execută nicio lucrare, pot **reduce** semnificativ nivelul de expunere

! protejați-vă împotriva efectelor vibrațiilor prin întreținerea sculei și a accesoriilor sale, păstrând mâinile calde și organizând procesele de lucru

BG

Безчетков акумулаторен ударен винтоверт 3226

ВЪВЕДЕНИЕ

- Този инструмент е предназначен за завинтване и разхлабване на винтове и болтове
- Ако някои части липсват или са повредени, моля, свържете се със своя търговец
- **Прочетете внимателно това ръководство преди употреба и го запазете за справки в бъдеще** ③
- **Обърнете специално внимание на инструкциите за безопасност и предупрежденията; неспазването им може да доведе до сериозно увреждане**

ТЕХНИЧЕСКИ ДАННИ ①

Макс. въртящ момент при твърди винтови съединения по ISO 5393: 280 Nm

ЕЛЕМЕНТИ НА ИНСТРУМЕНТА ②

A Селектор за посоката на въртене (напред / централно заключване / назад)
B Вентилационни отвори
C HALO светлина
D Заключваща втулка (цанга за една ръка)
E Спусък за включване/изключване и регулиране на скоростта
F Бутон РЕЖИМ
G Бутон СКОРОСТ
H Бутон за индикация на нивото на батерията
J Индикатор на режима
K Зона за съхранение на накрайници
L Зона за фиксиране на лента
M Скоба за колан

БЕЗОПАСНОСТ

ОБЩИ ПРЕДУПРЕЖДЕНИЯ ЗА БЕЗОПАСНОСТ НА ЕЛЕКТРИЧЕСКИ ИНСТРУМЕНТИ

⚠ **ПРЕДУПРЕЖДЕНИЕ Прочетете всички предупреждения за безопасност, инструкции, илюстрации и спецификации предоставени с този електрически инструмент.** Неспазването на всички инструкции изброени долу може да доведе до токов удар, пожар и/или сериозно нараняване.

Запазете всички предупреждения и инструкции за бъдеща справка.

Терминът „Електрически инструмент“ в предупрежденията се отнася до захранвани от мрежата (кабелни) електрически инструменти или захранвани чрез батерия (безкабелни) електрически инструменти.

1) БЕЗОПАСНОСТ В РАБОТНАТА ЗОНА

a) Поддържайте работната зона чиста и добре осветена. Разхвърляни или тъмни работни зони пораждат инциденти.

b) Не работете с електрически инструменти в експлозивна атмосфера, като например в присъствието на запалими течности, газ или прах. Електрическият инструмент създава искра, която може да възпламени праха или изпаренията.

c) Дръжте на разстояние децата и страничните лица, докато работите с електрически инструмент. Разсейването може да причини загуба на контрол.

2) ЕЛЕКТРИЧЕСКА БЕЗОПАСНОСТ

a) Щепселите на електрическия инструмент трябва да съответстват на контакта. Никога не модифицирайте щепсела по какъвто и да е начин. Не използвайте какъвто и да е адаптер със заземени електрически инструменти. Немодифицираните щепсели и съответстващите контакти ще намалят риска от електрически шок.

b) Избягвайте контакт на тялото със заземени повърхности, като тръби, радиатори, кухненски печки и хладилници. Съществува повишена опасност от токов удар, ако тялото Ви е заземено.

c) Не излагайте електрическите инструменти на дъжд или влажни условия. Навлизането на вода в електрическия инструмент ще увеличи риска от токов удар.

d) Не злоупотребявайте с кабела. Никога не използвайте кабела за пренасяне, изтегляне или изключване от контакта на електрическия инструмент. Дръжте кабела настрана от топлина, масло, остри ръбове или движещи се части. Повредени или оплетени кабели увеличават риска от електрически удар.

e) Когато работите с електрически инструмент на открито, използвайте удължителен кабел подходящ за употреба на открито. Употребата на кабел подходящ за употреба на открито намалява риска от електрически удар.

f) Ако работата с електрическия инструмент на влажно място е неизбежна, използвайте захранване с дефектнотокова защита (RCD). Употребата на RCD намалява риска от токов удар.

3) ЛИЧНА БЕЗОПАСНОСТ

a) Внимавайте, гледайте какво правите и използвайте здрав разум, когато работите с електрически инструмент. Не използвайте електрически инструмент, когато сте уморени или когато сте под влияние на наркотици, алкохол или лекарства. Момент невнимание по време на работата с електрически инструмент, може да доведе до сериозно лично нараняване.

b) Използвайте лични предпазни средства. Винаги носете защита за очите. Защитно оборудване като прахови маски, не плъзгащи се безопасно обувки, твърда каска или защита за слуха използвана при

подходящи условия ще намали риска от лични наранявания.

c) **Предотвратете непреднамерено пускане. Уверете се, че ключът е в изключена позиция, преди да свържете към захранване и/или батерия, повдигайки или носейки инструмента.** Пренасянето на електроинструменти с пръст на превключвателя или наелектризирани електроинструменти с включен превключвател създава условия за злополуки.

d) **Извадете всеки регулиращ ключ или гаечен ключ, преди да включите захранването.** Гаечен или друг ключ оставен закачен към въртящите се части на електрическия инструмент, може да доведе до лично нараняване.

e) **Не се протягайте. Запазете правилна стойка и баланс по всяко време.** Това позволява по-добър контрол върху електрическия инструмент в непредвидени ситуации.

f) **Облечете се подходящо. Не носете отпуснати дрехи или бижута. Дръжте косата и дрехите си далеч от движещи се части.** Отпуснати дрехи, бижута или дълга коса, могат да бъдат хванати в движещите се части.

g) **Ако са предоставени устройства за свърване на прахоуловител или съоръжения за събиране, уверете се, че те са свързани и са правилно използвани.** Употребата на устройства за събиране на прах може да намали рисковете свързани с прах.

h) **Не позволявайте на рутината, придобита от честата употреба на инструмента, да позволи небрежност небрежни и игнориране на принципите за безопасност при работа с инструмента.** Небрежно действие може да причини сериозно нараняване за части от секундата.

4) УПОТРЕБА И ГРИЖА ЗА ЕЛЕКТРИЧЕСКИЯ ИНСТРУМЕНТ

a) **Не пресилвайте електрически инструмент. Използвайте правилния електрически инструмент за вашата работа.** Правилният електрически инструмент ще свърши работата по-добре и по-безопасно при капацитета за който е проектиран.

b) **Не използвайте електрическия инструмент ако ключът не го включва или изключва.** Всеки електрически инструмент, който не може да бъде контролиран от ключа е опасен и трябва да бъде поправен.

c) **Разкачете щепсела от захранването и/или извадете батерията, ако може да се извади, от електрическия инструмент, преди да извършите настройки, смяна на аксесоари или съхраняване на инструментите.** Подобни превантивни мерки за безопасност намаляват риска от стартиране на електрическия инструмент инцидентно.

d) **Дръжте свободния електрически инструмент извън достъпа до деца и не позволявайте хора, които не са запознати с електрическия инструмент или тези инструкции да работят с него.** Електрическите инструменти са опасни в ръцете на необучени потребители.

e) **Поддръжка на електрически инструменти и аксесоари. Проверете за разместване или блокиране на подвижни части, счупване на части, и всякакви други условия, които могат да повлияят на работата на електрическия инструмент. При повреда ремонтирайте инструмента преди употреба.** Много инциденти са причинени от лошо поддържани електрически инструменти.

f) **Поддържайте режещите инструменти остри и чисти.** Правилно поддържани режещи инструменти, с остри режещи ръбове е по-малко вероятно да се заклещят и по-лесно се контролират.

g) **Използвайте електрическия инструмент, аксесоарите, частите на инструмента и т.н. в съответствие с тези инструкции, като вземете предвид условията на работа и вида работа, която ще бъде извършвана.** Употребата на електрическия инструмент за дейности различни от предназначените може да доведе до опасни ситуации.

h) **Дръжте ръкохватките и повърхностите за захващане сухи, чисти и без масло и грес.** Хлъзгавите ръкохватки и места за захващане не позволяват безопасно боравене и контролиране на инструмента при неочаквана ситуация.

5) УПОТРЕБА И ГРИЖА ЗА ИНСТРУМЕНТ С БАТЕРИЯ

a) **Презареждайте само със зарядното устройство определено от производителя.** Зарядно устройство, което е подходящо за един вид акумулаторна батерия може да създаде опасност от пожар, когато се използва с друга акумулаторна батерия.

b) **Използвайте електрически инструменти само със специфично обозначени акумулаторни батерии.** Използването на всяка друга акумулаторна батерия може да създаде риск от нараняване и пожар.

c) **Когато акумулаторните батерии не са в употреба ги дръжте на разстояние от други метални обекти, като кламери, монети, ключове, пирони, отвертки или други малки метални предмети, които могат да направят свързване между клемите.** Свързване на късо на клемите на батерията може да причини изгаряне или пожар.

d) **При условия на злоупотреба , може да се изхвърли течност от батерията. Избягвайте контакт. В случай на инцидентен контакт измийте с вода. Ако течността влезе в контакт с очите, потърсете допълнително медицинска помощ.** Течността изхвърлена от батерията може да причини раздразнение или изгаряния.

e) **Не използвайте акумулаторна батерия или инструмент, които са повредени или модифицирани.** Повредените или модифицираните батерии може да проявят непредсказуемо поведение, което да доведе до пожар, експлозия или риск от нараняване.

f) **Не излагайте батерията или инструмента на огън или прекомерна температура.** Излагане на огън или температура над 265°F (130°C) може да причини експлозия.

g) **Следвайте всички инструкции за зареждане и не зареждайте батерията или инструмента извън температурния обхват зададен в инструкциите.**

Неправилното зареждане или зареждане извън определения температурен обхват може да повреди батерията и да повиши риска от пожар.

6) ОБСЛУЖВАНЕ

a) Обслужвайте вашия електрически инструмент чрез квалифициран техник, като използвате само идентични резервни части. Това ще осигури поддържането на безопасност не електрическия инструмент.

b) Никога не поправяйте повредени акумулаторни батерии. Ремонтът на акумулаторни батерии трябва да бъде извършван от производителя или оторизиран сервиз.

ИНСТРУКЦИИ ЗА БЕЗОПАСНОСТ ЗА АКУМУЛАТОРЕН УДАРЕН ВИНТОВЕРТ

- **Дръжте електроинструмента за изолирани захващащи повърхности при изпълняване на операция, при която скрепителният елемент може да влезе в контакт със скрито окабеляване** (скрепителни елементи в контакт с електрически проводник „под напрежение“ могат да направят изложените метални части на електроинструмента „под напрежение“ и да причинят електрически удар на оператора)

ОБЩО

- Прахът от някои материали, като например съдържаща олово боя, някои видове дървесина, минерали и метали, може да бъде вреден (контакт или вдишване на такъв прах могат да причинят алергични реакции и/или респираторни заболявания на оператора или стоящите наблизо лица); **използвайте противопрахова маска и работете с аспириращо праха устройство, когато такова може да бъде свързано**
- Определени видове прах са класифицирани като карциногенни (като прах от дъб и бук) особено когато са комбинирани с добавки за подобряване на състоянието на дървесината; **използвайте противопрахова маска и работете с аспириращо праха устройство, когато такова може да бъде свързано.**
- Спазвайте свързаните с праха национални изисквания за материалите, с които искате да работите.
- Не обработвайте съдържащ азбест материал (азбестът е канцерогенен)
- Убедете се че ключът за посоката на въртене A2 е в средно (блокирано) положение, преди да направите каквито и да било настройки или смени на консумативите или когато транспортирате или прибирате инструмента

АКСЕСОАРИ

- SKIL може да осигури безаварийна работа на инструмента, само ако се използват оригинални допълнителни приспособления.
- Използвайте само принадлежности, чиято допустима скорост на въртене е по-голяма или равна на максималната скорост на въртене на празен ход на електроинструмента

ПРЕДИ ИЗПОЛЗВАНЕ

- Избягвайте повреди, които могат да бъдат причинени от винтове, гвоздеи и други метални елементи в обработвания детайл; отстранете ги преди да започнете работа
- **Обезопасете работния материал** (материал, затегнат в затягащ инструмент или в менгеме е по-устойчив, отколкото ако се държи в ръка)
- **За да откриете скрити под повърхността електро-, водо- и газопроводи, използвайте подходящи уреди или се обърнете към местното снабдително дружество** (прекъсването на електропроводници под напрежение може да предизвика пожар и/или токов удар; увреждането на газопровод може да предизвика експлозия; засягането на водопровод може да предизвика значителни материални щети и/или токов удар)

АКУМУЛАТОРНИ БАТЕРИИ

- **Доставената в комплекта батерия е частично заредена** (за да осигурите пълен капацитет на батерията, заредете напълно батерията в зарядното устройство за батерия, преди да използвате вашия електроинструмент за първи път)
- **Използвайте само следните батерии и зарядни устройства с този инструмент**
  - SKIL батерия: BR1*31****
  - SKIL зарядно устройство: CR1*31****
- Не използвайте неизправна батерия; незабавно я заменете
- Не разглобявайте батерията
- Не излагайте на дъжд инструмента/батерията
- Допустима температура на околната среда (инструмент/зарядно устройство/батерия):
- при зареждане 4...40°C
  - по време на работа -20...+50°C
  - при съхраняване -20...+50°C

ОБЯСНЕНИЕ НА СИМВОЛИТЕ ВЪРХУ ИНСТРУМЕНТА/ БАТЕРИЯТА

③ Преди употреба прочетете ръководството с инструкции

④ Батериите могат да експлодират, когато се хвърлят в огън, така че не изгаряйте батерията по никаква причина

⑤ Съхранявайте инструмента/зарядното устройство/ батерията в помещения при температури, не по-високи от 50°C

⑥ Не изхвърляйте електроуредите и батерии заедно с битови отпадъци

УПОТРЕБА

- Зареждане на акумулаторната батерия
  ! прочетете предупрежденията и инструкциите за безопасност, доставени със зарядното устройство
- Изваждане/инсталиране на батерията②
- Индикатор за нивото на заряд на батерията ⑦
  - натиснете бутона за индикатора за нивото на батерията H, за да покажете текущото ниво на батерията ⑦a
  ! когато най-ниското ниво на индикатора на батерията започне да мига след натискане на бутона H ⑦b, батерията е празна
  ! когато 2 нива на индикатора на батерията започнат да мигат след натискане на бутона H ⑦c, батерията не е в допустимия диапазон на работната температура
- Защита на акумулаторната батерия
  Инструментът внезапно се изключва или не може да

се включи, когато
- **натоварването е прекалено голямо** --> премахнете натоварването и рестартирайте
- **температурата на батерията не е в допустимия работен температурен диапазон от -20 до +50** °C -->2 нива на индикатора за нивото на батерията започват да мигат при натискане на бутона H ⑦c; изчакайте, докато батерията се върне в допустимия диапазон на работната температура
- **батерията е почти празна (за да се предпази от дълбоко разреждане)** -> ниско ниво на батерията или мигащо ниско ниво на батерията ⑦b се показва от индикатора за нивото на батерията при натискане на бутона H; зареждане на батерията

! след автоматичното изключване на инструмента не продължавайте да натискате спусъка, понеже може да се повреди акумулаторната батерия

- Закрепване на щипка за колан ⑧
  - прикрепете скобата за колана M към винтоверта с предоставения винт
- Промяна на посоката на въртене ⑨
  - когато не е правилно настроен в ляво/дясно положение, превключвателят E② не може да бъде активиран

  ! обръщайте посоката на въртене само когато инструментът е напълно спрял
- Комбиниран превключвател за включване/изключване ⑩ и контрол на скоростта ⑪
  - контролирайте скоростта безстепенно от нула до максимум, като оказвате по-малко или повече натиск върху превключвателя за включване/изключване E②
- HALO светлина ⑫
  - когато активирате превключвателя за включване/изключване E, светлината HALO C се включва и индикаторът(ите) на режима J светва, за да покаже настройката на текущия режим. Натиснете бутона СКОРОСТ G или РЕЖИМ бутон F, за да изберете желаната настройка на режима.
  - HALO светлината се изключва около 10 секунди след освобождаване на превключвателя за включване/изключване.
  - Индикаторът(ите) за режим се изключва приблизително 60 години след освобождаване на превключвателя за включване/изключване.

  ! когато светлината HALO започне да мига бързо, защитата на батерията се активира (виж по-горе).

  ! когато инструментът бъде включен след това, настройката на работния режим ще се върне към предишната настройка.
- Избор на режим ⑬

  ! Режимът на самонарязване и режимът на автоматично спиране НЕ работят при обратно въртене

  ! режимите могат да се променят само когато са активирани зелените индикатори и когато инструментът е спрял напълно
  - за да изберете режим СКОРОСТ натиснете бутона СКОРОСТ G, за да изберете желания режим на скорост:

    режим на ниска скорост (индикатор „1“ свети зелено) ⑬a

    затягане с по-малък въртящ момент и ниска скорост

    за малки винтове

    режим на средна скорост (индикаторите „1 и 2“ светят зелено)⑬b

    затегнете със среден въртящ момент и скорост за винтовете със средно натоварване**режим на висока скорост (индикаторите „1 и 2 и 3“ светят зелено) ⑬c**

    затягане с висока сила и скорост

    за големи винтове и болтове
  - за да изберете РЕЖИМ натиснете бутона РЕЖИМ F, за да изберете желания РЕЖИМ:

    Режим на самонарязване (индикатор „Самонарязване“ свети зелено)⑬d

    задвижване на самонарязващи винтове в дебела метална плоча.

    помага да се предотврати счупването на винтовете, премахване на винтовите глави и презатягане, също така постига бърза работа и добро покритие в същото време.

    задвижва винт със специфична скорост на въртене и забавя скоростта, когато инструментът започне да се сблъсква.

    Режим на автоматично спиране (индикатор „Автоматично спиране“ свети зелено) ⑬e

    задвижване на самонарязващи винтове в тънък метален лист.

    позволява на потребителя да работи бързо с прецизност, като същевременно не повреди детайла.

    помага да се предотврати свръхзатягане на винта и без повреда (оголване) на детайла.

    задвижва винт с по-висока скорост и след това автоматично спира, когато инструментът задейства ударния механизъм.

  ! времето за спиране на задвижването варира в зависимост от вида на винта и материала, в който ще се завива. Извършете тестово завиване на винт, преди да използвате този режим.
- Инсталиране и премахване на накрайници ⑭
  - за да инсталирате накрайник, вкарайте накрайника директно докрай в цангата ⑭a
  - за да извадите накрайник, издърпайте заключващата втулка D напред ⑭b

  ! използвайте само накрайници с фиксатор със сачма и пружина, други накрайници могат да бъдат използвани с универсален държач за накрайници с фиксатор със сачма и пружина

  ! не използвайте накрайници с повредена опашка
- Държане и насочване на инструмента ⑮

  ! по време на работа, винаги дръжте уреда за оцветената(ите) в сиво зона(и) за хващане
  - оставяйте вентилационните отвори B② непокрити
  - не прилагайте твърде голям натиск върху инструмента; нека той да свърши работата вместо вас

СЪВЕТИ ЗА ПРИЛОЖЕНИЕТО

- Използвайте подходящи бит
- При завиване на винт в близост до ръба на дървен детайл първо пробийте отвор, за да избегнете откъртване на дървото
- За оптимална работа на електроинструмента е необходим постоянен натиск върху винта, включително при развиване
- При завиване на винтове в твърдо дърво първо пробийте отвор
- За повече информация вижте www.skil.com

ПОДДРЪЖКА/СЕРВИЗ

- Винаги поддържайте инструмента чист (особено вентилационните отвори B②)
  ! ! Извадете батерията от инструмента преди почистване
- Ако инструментът се повреди въпреки грижите, положени при производството и изпитването, ремонтът трябва да се извърши в център за следпродажбено обслужване на електроинструменти SKIL
  - изпратете инструмента в **неразглобен** вид заедно с доказателство за покупката му в търговския обект, откъдето сте го закупили, или в най-близкия сервиз на SKIL (адресите, както и схемата за сервизно обслужване на електроинструмента, можете да намерите на адрес www.skil.com)
- Имайте предвид, че повреда поради претоварване или неправилно манипулиране с инструмента ще бъдат изключени от гаранцията (за условията на гаранцията от SKIL виж на интернет адрес: www.skil.com или попитайте вашия дилър)

ОКОЛНА СРЕДА

Само за страни от ЕС

- Не изхвърляйте електроуредите, приспособленията и опаковките заедно с битови отпадъци
  - съобразно Директивата на ЕС 2012/19/ЕО относно износени електрически и електронни уреди и отразяването ѝ в националното законодателство износените електроуреди следва да се събират отделно и да се предават за рециклиране според изискванията за опазване на околната среда
  - за това указва символът ⑥ тогава, когато трябва да бъдат унищожени

  ! преди да изхвърлите батерията, защитете изводите ѝ с дебела лепенка, за да няма опасност от възникване на късо съединение

ШУМ / ВИБРАЦИИ

- Измерено в съответствие с EN62841, нивото на звуковото налягане на този инструмент е 94 dB(A), а нивото на звуковата мощност 102 dB(A) (неопределеност K = 3 dB), и вибрацията < 13,93 m/s² (триаксиална векторна сума; неопределеност K = 1,5 m/s²)
- Нивото на предадените вибрации е измерено в съответствие със стандартизирания тест, определен в EN62841; то може да се използва за сравнение на един инструмент с друг и като предварителна оценка на подлагането на вибрации при използването на инструмента за посочените приложения
  - използването на инструмента за различни от тези приложения или с други, или лошо поддържани аксесоари може значително **да повиши** нивото на което сте подложени
  - периодите от време, когато инструмента е изключен или съответно включен, но с него не се работи в момента могат значително **да намалят** нивото на което сте подложени

  ! предпазвайте се от ефектите от вибрациите, като поддържате инструмента и аксесоарите му, пазите ръцете си топли и организирате вашите модели на работа

SK

Akumulátorový rázový skrutkovač 3226

ÚVOD

- Tento nástroj je určený na uťahovanie a uvoľňovanie skrutiek
- Ak sú niektoré súčasti poškodené, alebo chýbajú, obráťte sa na vášho predajcu
- **Pred použitím si pozorne prečítajte tento návod na obsluhu a uložte si ho pre budúce použitie** ③
- **Zvláštnu pozornosť venujte bezpečnostným pokynom a upozorneniam; nedodržanie týchto pokynov môže spôsobiť vážne zranenie**

TECHNICKÉ ÚDAJE ①

Max. krútiaci moment pre pevné skrutkovanie podľa ISO 5393: 280 Nm

ČASTI NÁRADIA ②

A Volič smeru otáčania (dopredu/stredná zaistená poloha/dozadu).
B Vetracie štrbiny
C KRUHOVÉ svetlo
D Zaisťovacia objímka (jednoručná klieština)
E Hlavný vypínač s ovládaním rýchlosti
F Tlačidlo REŽIMU
G Tlačidlo RÝCHLOSTI
H Tlačidlo indikátora nabitia akumulátora
J Indikátor režimu
K Miesto pre uloženie hrotu
L Mesto pre pripevnenie remienka
M Spona na opasok

BEZPEČNOSŤ

VŠEOBECNÉ BEZPEČNOSTNÉ UPOZORNENIA PRE ELEKTRICKÉ NÁRADIE

⚠ **VAROVANIE Prečítajte si všetky bezpečnostné výstrahy, pokyny, ilustrácie a technické údaje dodané s týmto elektrickým náradím.** Nedodržanie nižšie uvedených pokynov môže mať za následok úraz elektrickým prúdom, požiar a/alebo vážne zranenie.

Všetky varovania a pokyny si ponechajte pre prípadnú

potrebu v budúcnosti.

Termín „elektrický nástroj“ vo varovaniach znamená váš elektrický nástroj zapojený (cez kábel) do prívodu elektrickej energie alebo napájaný (bezdrôtovo) z akumulátora.

1) BEZPEČNOSŤ PRACOVISKA

a) Udržujte pracovný priestor čistý a dobre osvetlený. Neprehľadné alebo tmavé priestory vedú k nehodám.

b) Nepoužívajte elektrické náradie vo výbušnom prostredí, napríklad v prítomnosti horľavých kvapalín, plynov alebo prachu. Elektrické náradie je zdrojom iskrenia, ktoré môže zapáliť prach alebo výpary.

c) Pri používaní elektrického náradia udržiavajte deti a okolostojace osoby mimo pracoviska. Rozptyľovanie pozornosti môže viesť ku strate kontroly.

2) ELEKTRICKÁ BEZPEČNOSŤ

a) Zástrčka elektrického náradia musí zodpovedať elektrickej zásuvke. Nikdy a žiadnym spôsobom nemodifikujte zástrčku. Nepoužívajte žiadne rozbočovacie zástrčky s uzemneným elektrickým náradím. Neupravené zástrčky a vhodné zásuvky obmedzia nebezpečenstvo úrazu elektrickým prúdom.

b) Zabráňte kontaktu tela s uzemnenými povrchmi, ako sú rúry, radiátory, sporáky a chladničky. Dochádza k zvýšeniu rizika úrazu elektrickým prúdom, ak je vaše telo uzemnené.

c) Chráňte elektrické náradie pred dažďom a vlhkým prostredím. Vniknutie vody do elektrického náradia zvyšuje riziko úrazu elektrickým prúdom.

d) Nepoužívajte kábel nesprávnym spôsobom. Nepoužívajte ho na prenášanie, ťahanie alebo odpájanie elektrického náradia. Udržujte kábel v dostatočnej vzdialenosti od zdrojov tepla, oleja, ostrých hrán alebo pohyblivých častí. Poškodené alebo zamotané káble zvyšujú riziko úrazu elektrickým prúdom.

e) Ak sa chystáte náradie použiť v exteriéroch, použite výhradne predlžovaciu šnúru vhodnú na použitie v exteriéroch. Použitie kábla vhodného pre použitie v exteriéroch znižuje riziko úrazu elektrickým prúdom.

f) Ak je používanie elektrického náradia vo vlhkom prostredí nevyhnutné, použite napájanie chránené prúdovým chráničom (RCD). Použitie prúdového chrániča znižuje riziko úrazu elektrickým prúdom.

3) BEZPEČNOSŤ OSÔB

a) Buďte pozorní, sledujte to, čo robíte a používajte zdravý rozum pri práci s elektrickým náradím. Nepoužívajte elektrické náradie, ak ste unavení alebo pod vplyvom drog, alkoholu alebo liekov. Chvíľková nepozornosť pri práci s elektrickým náradím môže mať za následok vážne zranenie.

b) Používajte osobné ochranné pomôcky. Vždy používajte ochranu očí. Ochranné prostriedky, ako napríklad maska proti prachu, protišmyková obuv, ochranná prilba alebo chrániče sluchu používané v príslušných podmienkach, znížia riziko poranenia osôb.

c) Zabráňte neúmyselnému uvedeniu do prevádzky. Pred pripojením k zdroju napájania a/alebo akumulátoru, pri zdvíhaní alebo prenášaní náradia sa uistite, že prepínač je vo vypnutej polohe. Prenášanie elektrického náradia s prstom na vypínači alebo aktivácia elektrického náradia, ktoré má zapnutý vypínač, môže viesť k úrazu.

d) Pred spustením náradia vždy odstráňte nastavovací klin alebo kľúč. Kľúč alebo klin, ktorý necháte pripevnený k otáčajúcej sa časti elektrického náradia, môže spôsobiť zranenie osôb.

e) Nepreceňujte sa. Pri práci vždy dodržujte správny postoj a rovnováhu. To umožňuje lepšiu ovládateľnosť náradia v nečakaných situáciách.

f) Noste vhodné oblečenie. Nenoste šperky alebo voľný odev. Udržujte vlasy a oblečenie mimo dosah pohybujúcich sa častí. Voľný odev, šperky alebo dlhé vlasy môžu byť zachytené pohybujúcimi sa dielmi.

g) Pokiaľ je náradie vybavené zariadením na zachytávanie prachu a úlomkov materiálu, skontrolujte, či je k náradiu správne pripevnené. Použitie odsávania prachu môže znížiť nebezpečenstvo, ktoré súvisí s prachom.

h) Nedovoľte, aby ste sa po získaní skúseností častým používaním náradia stali neobozretnými a ignorovali zásady bezpečnosti. Nedbalá činnosť môže spôsobiť vážne zranenie za zlomok sekundy.

4) POUŽITIE ELEKTRICKÉHO NÁRADIA A STAROSTLIVOSŤ

a) Stroj nepreťažujte. Používajte správny typ náradia určený na danú prácu. Náradie bude pracovať lepšie a bezpečnejšie pri rýchlosti, na ktorú bolo navrhnuté.

b) Nepoužívajte elektrické náradie, ak sa nedá zapnúť a vypnúť použitím vypínača. Akékoľvek elektrické náradie, ktoré sa nedá ovládať vypínačom je nebezpečné a musí sa opraviť.

c) Pred akýmikoľvek úpravami, výmenou príslušenstva alebo uskladnením elektrického náradia odpojte zástrčku od zdroja napájania a/alebo vyberte z náradia akumulátor, ak je odpojiteľný. Takéto preventívne a bezpečné opatrenia znižujú riziko náhodného spustenia elektrického náradia.

d) Uchovávajte nepoužívané elektronáradie mimo dosahu detí a nedovoľte, aby osoby neoboznámené s elektrickým náradím alebo s týmito pokynmi náradie používali. Elektrické náradie je nebezpečné v rukách neskúsených používateľov.

e) Udržiavajte elektrické náradie a príslušenstvo. Skontrolujte, či nie sú pohyblivé časti nesprávne nastavené alebo uviaznuté, či nedošlo k ich poškodeniu a či nie sú v inom stave, ktorý môže ovplyvniť činnosť elektrického náradia. Ak je elektrické náradie poškodené, nechajte ho pred použitím opraviť. Veľa úrazov je zapríčinených zle udržiavaným náradím.

f) Rezacie náradie udržiavajte ostré a čisté. Starostlivo ošetrované rezné náradia s ostrými čepeľami menej pravdepodobne uviaznu a jednoduchšie sa ovládajú.

g) Používajte elektrické náradie, príslušenstvo, nadstavce apod. podľa týchto pokynov a rešpektujte pritom pracovné podmienky a vykonávanú činnosť. Použitie elektrického náradia na iné ako určené účely môže viesť k nebezpečným situáciám.

h) Udržujte rukoväte a uchopovacie plochy suché, čisté, bez oleja a maziva. Klzké držadlá a uchopovacie plochy neumožňujú bezpečnú manipuláciu s náradím a jeho ovládanie v nečakaných situáciách.

5) POUŽÍVANIE A STAROSTLIVOSŤ O AKUMULÁTOROVÉ NÁRADIE

a) Nabíjajte len pomocou nabíjačky špecifikovanej výrobcom. Nabíjačka, ktorá je vhodná pre jeden typ akumulátora, môže predstavovať pri nabíjaní iného typu akumulátora nebezpečenstvo.

b) Používajte elektrické náradie iba s výslovne určenými akumulátormi. Použitie iných typov akumulátorov môže spôsobiť riziko úrazu a požiaru.

c) Pokiaľ akumulátor nepoužívate, držte ho mimo dosahu kovových predmetov, ako sú kancelárske sponky na papier, mince, kľúče, klince, skrutky alebo ďalšie drobné kovové predmety, ktoré môžu spôsobiť vzájomné skratovanie kontaktov. Skratovanie kontaktov akumulátora môže spôsobiť popáleniny alebo požiar.

d) Za nevhodných podmienok môže z akumulátora unikať kvapalina. Zabráňte kontaktu. Pri náhodnom kontakte opláchnite vodou. Pri zasiahnutí očí vyhľadajte lekársku pomoc. Unikajúca kvapalina z akumulátora môže spôsobiť podráždenie pokožky alebo popáleniny.

e) Nepoužívajte akumulátor alebo náradie, ktoré sú poškodené alebo upravené. Poškodené alebo upravené akumulátory môžu mať nepredvídateľné chovanie, ktoré môže viesť k požiaru, výbuchu alebo nebezpečenstvu poranenia.

f) Nevystavujte akumulátor ani náradie ohňu alebo nadmernej teplote. Vystavenie ohňu alebo teplote vyššej ako 265 ° F (130 ° C) môže spôsobiť výbuch.

g) Dodržujte všetky pokyny pre nabíjanie a nenabíjajte akumulátor alebo náradie mimo rozsah teplôt uvedených v pokynoch. Nesprávne nabíjanie alebo nabíjanie pri teplotách mimo stanovený rozsah môže poškodiť akumulátor a zvýšiť riziko požiaru.

6) OPRAVA

a) Náradie zverte do opravy kvalifikovanej osobe, ktorá použije iba originálne náhradné diely. Zabezpečíte tak zachovanie bezpečnosti elektrického náradia.

b) Nikdy neopravujte poškodené akumulátory. Servis akumulátorov smie robiť iba výrobca alebo autorizovaní servisní poskytovatelia.

BEZPEČNOSTNÉ POKYNY PRE AKUMULÁTOROVÝ RÁZOVÝ SKRUTKOVAČ

- **Elektrické náradie držte za izolované plochy rukoväti pri vykonávaní takej práce, pri ktorej by mohol nástroj natrafiť na skryté elektrické vedenia** (kontakt uťahovača s vedením, ktoré je pod napätím, môže spôsobiť, že aj kovové súčiastky náradia sa dostanú pod napätie, čo môže spôsobiť zásah operátora elektrickým prúdom)

VŠEOBECNÉ

- Prach z materiálu, akým je náter obsahujúci olovo, niektoré druhy dreva, minerály a kovy, môže byť škodlivý (kontakt alebo vdýchnutie prachu môže spôsobiť alergické reakcie a/alebo respiračné ochorenia obsluhy a okolostojacich osôb); **používajte ochrannú masku tváre a pracujte so zariadením na odsávanie prachu, ak je takéto zariadenie možné pripojiť**
- Určité druhy prachu sú klasifikované ako karcinogénne (napr. dubový a bukový prach), a to hlavne v spojení s prísadami na úpravu dreva; **používajte tvárovú ochrannú masku a pracujte so zariadením na odsávanie prachu, ak je takéto zariadenie možné pripojiť.**
- Dodržujte stanovené nariadenia pre prácu v prašnom prostredí.
- Neobrábajte materiál, ktorý obsahuje azbest (azbest sa považuje za rakovinotvorný materiál)
- Pred nastavovaním alebo výmenou príslušenstva, ako aj pri prenášaní alebo skladovaní náradia sa uistite, že je volič smeru otáčania A2 sa nachádza v strednej (uzamknutej) polohe.

PRÍSLUŠENSTVO

- SKIL môže zaistiť bezchybné fungovanie nástroja iba vtedy, ak sa používa originálne príslušenstvo.
- Používajte iba príslušenstvo s povolenými otáčkami zodpovedajúcimi maximálnym otáčkam bez zaťaženia nástroja.

PRED POUŽITÍM

- Zabráňte poškodeniu náradia skrutkami, klincami a inými kovovými predmetmi v obrobku; odstráňte ich predtým, než začnete pracovať
- **Zaistite obrábaný diel** (obrábaný diel uchytený pomocou upínacích zariadení alebo vo zveráku je oveľa bezpečnejší kým v ruke)
- **Na vyhľadanie skrytých elektrických vedení, plynových a vodovodných potrubí použite vhodné hľadacie prístroje, alebo sa spojte s príslušným dodávateľom** (kontakt s elektrickým vedením môže mať za následok vznik požiaru alebo spôsobiť zásah elektrickým prúdom; poškodenie plynového potrubia môže spôsobiť výbuch; prevŕtanie vodovodného potrubia spôsobí vecné škody, alebo môže spôsobiť zásah elektrickým prúdom)

AKUMULÁTORY

- **Dodaný akumulátor, ak je v dodávke, je čiastočne nabitý** (aby ste zabezpečili plnú kapacitu akumulátora, pred prvým použitím elektrického náradia ho úplne nabite v nabíjačke)
- **S týmto náradím používajte len nasledujúce akumulátory a nabíjačky**
  - Akumulátor SKIL: BR1*31****
  - Nabíjačka SKIL: CR1*31****
- Nepoužívajte akumulátor, keď je poškodený; musí sa okamžite vymeniť
- Akumulátor nerozoberajte
- Náradie ani akumulátor nevystavujte dažďu
- Povolená teplota okolia (náradie/nabíjačka/akumulátor):
- pri nabíjaní 4 ... 40 °C
  - pri prevádzke - 20 ... +50°C
  - pri skladovaní - 20 ... +50°C

VYSVETLENIE SYMBOLOV UMIESTNENÝCH NA NÁRADÍ/AKUMULÁTORE

③ Pred použitím si prečítajte návod na použitie
④ Akumulátory môžu pri vyhadzovaní do ohňa explodovať, preto akumulátory zo žiadneho dôvodu nespaľujte
⑤ Náradie, nabíjačku a akumulátor skladujte na miestach, kde teplota neprekročí 50°C
⑥ Nevyhadzujte elektrické náradie a akumulátory do komunálneho odpadu

OBSLUHA

- Nabíjanie akumulátora
  ! prečítajte si bezpečnostné výstrahy a pokyny dodané s nabíjačkou
- Vybratie/inštalácia akumulátora ②
- Indikátor nabitia akumulátora ⑦

- stlačením tlačidla indikátora nabitia akumulátora H zobrazíte aktuálnu úroveň akumulátora ⑦a
! keď po stlačení tlačidla H⑦b začne blikať najnižšia úroveň kontrolky akumulátora, akumulátor je vybitý
! keď po stlačení tlačidla H⑦c začnú blikať 2 úrovne indikátora akumulátora, akumulátor sa nenachádza v prípustnom rozsahu prevádzkových teplôt

- Ochrana akumulátora
Náradie sa náhle vypína alebo sa nedá zapnúť v prípade, že
- **je záťaž príliš vysoká** --> odstráňte záťaž a reštartujte ho
- **teplota akumulátora nie je v prípustnom rozsahu prevádzkových teplôt -20 až +50**°C --> 2 úrovne indikátora nabitia akumulátora začnú blikať po stlačení tlačidla H⑦c; počkajte, kým sa akumulátor nevráti do povoleného rozsahu prevádzkových teplôt
- **akumulátor je takmer vybitý (na ochranu pred hlbokým vybitím)** --> po stlačení tlačidla H sa na indikátore nabitia akumulátora zobrazí nízka úroveň nabitia alebo blikajúca nízka úroveň nabitia ⑦b; nabite akumulátor
! keď sa náradie automaticky vypne, nestláčajte hlavný vypínač; akumulátor sa môže poškodiť

- Pripevnenie spony na opasok ⑧
- pripevnite sponu na opasok M na skrutkovač pomocou dodanej skrutky

- Zmena smeru otáčania ⑨
- ak nie je správne nastavený v polohe doľava/doprava, spínač E② sa nedá aktivovať
! smer otáčania zmeňte, len keď je náradie úplne nečinné

- Kombinovaný hlavný vypínač pre zapnutie/vypnutie ⑩ a reguláciu rýchlosti ⑪
- plynule regulujte rýchlosť od nuly po maximum menším alebo väčším tlakom na hlavný vypínač E②

- KRUHOVÉ svetlo ⑫
- pri aktivácii hlavného vypínača E sa zapne KRUHOVÉ svetlo C a indikátor režimu J sa rozsvieti, aby označil aktuálne nastavenie režimu. Stlačte tlačidlo RÝCHLOSŤ G alebo tlačidlo REŽIM F, aby ste vybrali požadované nastavenie režimu.
- KRUHOVÉ svetlo sa vypne približne 10 s po uvoľnení hlavného vypínača.
- indikátor režimu sa vypne približne 60 s po uvoľnení hlavného vypínača.
! keď začne KRUHOVÉ svetlo rýchlo blikať, aktivuje sa ochrana akumulátora (pozri vyššie).
! keď sa náradie znova zapne, nastavenie pracovného režimu sa vráti na predchádzajúce nastavenie.

- Výber režimu ⑬
! Režim samo-vŕtania a režim automatického zastavenia NEFUNGUJÚ pri reverznej rotácii
! režimy je možné zmeniť len vtedy, keď sú aktivované zelené indikátory a keď je nástroj úplne zastavený.
- výber režimu RÝCHLOSTI
stlačte tlačidlo RÝCHLOSŤ G na výber požadovaného režimu rýchlosti:
nízky režim rýchlosti (indikátor „1“ svieti zeleno) ⑬a
uťahovanie s menším krútiacim momentom a nízkou rýchlosťou
pre malé skrutky
stredný režim rýchlosti (indikátory „1 a 2“ svietia zeleno) ⑬b
uťahovanie so stredným krútiacim momentom a rýchlosťou
pre skrutky v stredne ťažkých aplikáciách
vysoký režim rýchlosti (indikátory „1, 2 a 3“ svietia zeleno) ⑬c
uťahovanie s vysokou silou a rýchlosťou
pre veľké skrutky a matice
- výber REŽIMU
stlačte tlačidlo REŽIM F na výber požadovaného REŽIMU:
Režim samovŕtania (kontrolka „samovŕtanie“ svieti zeleno) ⑬d
pri vŕtaní samovŕtacích skrutiek do hrubého plechu.
Pomáha predchádzať zlomeniu skrutiek, poškodeniu hláv skrutiek a prílišnému dotiahnutiu, zároveň zabezpečuje rýchlu prácu a kvalitný výsledok.
Vŕta skrutku s určitou rýchlosťou otáčania a spomaľuje otáčky, keď náradie začne narážať.
Režim automatického zastavenia (kontrolka „Auto-stop“ svieti zeleno) ⑬e
vŕtanie samorezov do tenkého plechu.
umožňuje používateľovi pracovať rýchlo a presne bez poškodenia obrobku.
pomáha zabrániť prílišnému dotiahnutiu skrutky a poškodeniu (vytrhnutiu) obrobku.
vŕta skrutku rýchlejšou rýchlosťou a potom sa automaticky zastaví, keď sa v náradí aktivuje príklepový mechanizmus.
! čas na zastavenie vŕtania sa líši v závislosti od typu skrutky a materiálu, ktorý sa má vŕtať. Pred použitím tohto režimu vykonajte testovacie skrutkovanie.

- Inštalácia a odstránenie hrotov ⑭
- ak chcete hrot nainštalovať, vložte ho priamo až na doraz do kliešťiny ⑭a
- ak chcete vymeniť hrot, potiahnite zaisťovaciu objímku D dopredu ⑭b
! používajte len hroty s guľôčkovou západkou, ostatné hroty je možné používať s univerzálnym držiakom hrotov s guľôčkovou západkou
! nepoužívajte hroty s poškodenou stopkou

- Držanie a vedenie nástroja ⑮
! počas práce vždy držte nástroj v oblasti sivého držadla
- nechajte vetracie štrbiny B② nezakryté
- na nástroj príliš netlačte; nechajte nástroj robiť prácu za vás

APLIKAČNÉ RADY

- Používajte vhodné hroty
- Pri zaťahovaní skrutky v blízkosti rezu alebo na hrane dreva by sa mala predvŕtať diera, aby sa zabránilo prasknutiu dreva
- Pre optimálne použitie nástroja sa vyžaduje rovnomerný tlak na skrutku, hlavne pri vyberaní
- Pri skrutkovaní do tvrdého dreva by sa mal predvŕtať otvor
- Viac informácií nájdete na www.skil.com

ÚDRŽBA/SERVIS

- Náradie neustále udržujte čisté (najmä vetracie štrbiny B②)

  ! pred čistením vyberte akumulátor z náradia
- Ak by náradie napriek starostlivej výrobe a kontrole predsa len prestalo niekedy fungovať, nechajte opravu vykonať v autorizovanej servisnej opravovni elektrického náradia SKIL
  - pošlite **nerozmontované** náradie spolu s dokladom o kúpe vášmu predajcovi alebo do najbližšieho servisného strediska SKIL (zoznam adries servisných stredísk a servisný diagram náradia sú uvedené na www.skil.com)
- Uvedomte si, že poškodenie spôsobené preťažením alebo nesprávnym zaobchádzaním bude zo záruky vylúčené (záručné podmienky spoločnosti SKIL nájdete na stránke www.skil.com alebo si ich vyžiadajte u vášho predajcu)

ŽIVOTNÉ PROSTREDIE

Len pre krajiny EÚ

- Nevyhadzujte elektrické náradie, príslušenstvo a obaly do komunálneho odpadu
  - v súlade s európskou smernicou 2012/19/ES o odpade z elektrických a elektronických zariadení a jej implementácie v súlade s vnútroštátnymi právnymi predpismi musí byť elektrické náradie, ktoré dosiahlo koniec svojej životnosti, zbierané oddelene od ostatného odpadu a musí sa vrátiť do ekologického recyklačného zariadenia
  - symbol ⑥ vám to pripomenie, keď nastane potreba likvidácie

  ! pred likvidáciou zaizolujte vývody akumulátora hrubou páskou, aby ste zabránili skratu

HLUK / VIBRÁCIE

- Hladina akustického tlaku tohto nástroja meraná v súlade s EN62841 je 94 dB (A), hladina akustického výkonu 102 dB (A) (neurčitosť K = 3 dB) a vibrácie < 13,93 m/s² (trojosový vektorový súčet; neurčitosť) K = 1,5 m/s²)
- Úroveň vibrácií bola meraná v súlade s normalizovaným testom uvedeným v EN62841; môže sa použiť na porovnanie jedného nástroja s druhým a ako predbežné posúdenie vystavenia vibráciám pri použití nástroja na uvedené aplikácie
  - používanie náradia na rôzne aplikácie, alebo v spojení s rôznymi alebo nedostatočne udržiavanými doplnkami môže značne **zvýšiť** úroveň vystavenia
  - časové doby počas ktorých je náradie vypnuté alebo počas ktorých náradie beží ale v skutočnosti nevykonáva prácu môžu značne **znížiť** úroveň vystavenia

  ! chráňte sa pred účinkami vibrácií tak, že budete náradie a jeho príslušenstvo správne udržiavať, že nebudete pracovať so studenými rukami a že si vaše pracovné postupy správne zorganizujete

HR

Akumulatorski udarni odvijač bez četkica 3226

UVOD

- Ovaj alat namijenjen je zavrtanju i otpuštanju vijaka i svornjaka
- Ako dijelovi nedostaju ili ako su oštećeni, obratite se svom dobavljaču
- **Prije upotrebe pažljivo pročitajte ovaj priručnik s uputama i spremite ga za kasniju upotrebu** ③
- **Posebnu pozornost obratite na napomene u vezi sigurnosti i upozorenja. Zanemarivanje napomena u vezi sigurnosti i upozorenja može rezultirati teškim ozljedama**

TEHNIČKI PODACI ①

Maksimalni moment pritezanja za tvrdo uvrtanje vijaka prema standardu ISO 5393: 280 Nm

DIJELOVI ALATA ②

A Birač smjera vrtnje (naprijed / fiksirano u sredini / unatrag)
B Ventilacijski otvori
C HALO svjetlo
D Sigurnosni prsten (stezna čahura)
E Sklopka za uključivanje/isključivanje i regulaciju brzine
F Gumb MODE (Način rada)
G Gumb SPEED (Brzina)
H Gumb indikatora razine napunjenosti baterije
J Indikator načina rada
K Područje spremnika za nastavke
L Područje za pričvršćivanje remena
M Kopča remena

SIGURNOST

OPĆA UPOZORENJA U VEZI SIGURNOSTI ZA ELEKTRIČNI ALAT

⚠ **UPOZORENJE Pročitajte sva sigurnosna upozorenja, upute, ilustracije i specifikacije isporučene s ovim električnim alatom.** Zanemarivanje svih uputa navedenih u nastavku može rezultirati električnim udarom, požarom i/ili teškim ozljedama.

Sačuvajte sva upozorenja i sve upute za buduće potrebe.

Pojam "električni alat" u upozorenjima odnosi se na električni alat s napajanjem iz električne mreže (s kabelom) ili na električni alat s napajanjem iz baterije (bez kabela).

1) SIGURNOST RADNOG PODRUČJA

a) Radno područje održavajte čistim i dobro osvijetljenim. Pretrpana ili mračna područja izazivaju nezgode.

b) Električnim alatom nemojte rukovati u eksplozivnim atmosferama, primjerice u prisutnosti zapaljivih

tekućina, plinova ili prašine. Električni alat stvara iskre koje mogu zapaliti prašinu ili isparenja.

c) Udaljite djecu i promatrače za vrijeme rada s električnim alatom. Ometanja mogu rezultirati gubitkom kontrole nad alatom.

2) ELEKTRIČNA SIGURNOST

a) Utikači električnog alata moraju odgovarati utičnici. Nemojte raditi preinake na utikaču. Utikače adaptera nemojte upotrebljavati s uzemljenim električnim alatima. Nepreinačeni utikači i odgovarajuće utičnice smanjit će rizik od električnog udara.

b) Izbjegavajte kontakt tijela s uzemljenim površinama, kao što su slavine, radijatori, peći i hladnjaci. Rizik od električnog udara je veći ako je tijelo uzemljeno.

c) Električni alat ne izlažite kiši ili mokrim uvjetima. Prodiranje vode u električni alat povećat će rizik od strujnog udara.

d) Kabel nemojte upotrebljavati nepropisno. Kabel nemojte upotrebljavati za nošenje, povlačenje ili odvajanje električnog alata od električnog napajanja. Kabel držite podalje od topline, ulja, oštrih rubova ili pokretnih dijelova. Oštećeni ili isprepleteni kabeli povećavaju rizik od strujnog udara.

e) Kada električnim alatom radite na otvorenom, upotrebljavajte produžni kabel prikladan za upotrebu na otvorenom. Upotrebom kabela prikladnog za upotrebu na otvorenom smanjuje se rizik od električnog udara.

f) Ako je rad s električnim alatom u području s vlagom neizbježan, upotrebljavajte napajanje sa zaštitnim uređajem diferencijalne struje (RCD). Upotrebom zaštitnog uređaja diferencijalne struje smanjuje se opasnost od strujnog udara.

3) OSOBNA SIGURNOST

a) Budite oprezni, gledajte što radite i vodite se načelima zdravog razuma kada radite s električnim alatom. Nemojte raditi s električnim alatom ako ste umorni ili pod utjecajem droge, alkohola ili lijekova. Trenutak nepažnje tijekom rada s električnim alatima može rezultirati teškim osobnim ozljedama.

b) Upotrebljavajte osobnu zaštitnu opremu. Nosite zaštitu za oči. Zaštitna oprema poput maske za zaštitu od prašine, protuklizne sigurnosne obuće, kacige ili zaštite za sluh upotrijebljena za prikladne uvjete smanjit će tjelesne ozljede.

c) Spriječite nenamjerno pokretanje. Prije spajanja na izvor napajanja i/ili baterijski modul, uzimanja ili nošenja alata uvjerite se da se sklopka nalazi u isključenom položaju. Nošenje električnih alata s prstom na prekidaču ili napajanje električnih alata koji imaju uključen prekidač izaziva nesreće.

d) Prije uključivanja električnog alata, uklonite sve ključeve za podešavanje ili stezne ključeve. Ključ ili ključ za podešavanje ostavljen pričvršćen na rotacijski dio električnog alata može rezultirati tjelesnim ozljedama.

e) Nemojte se naginjati preko alata. Cijelo vrijeme održavajte propisno držanje i ravnotežu. To će omogućiti bolju kontrolu nad električnim alatom u neočekivanim situacijama.

f) Obucite se prikladno. Nemojte nositi široku odjeću i nakit. Kosu i odjeću držite podalje od pokretnih dijelova. Široka odjeća, nakit ili duga kosa mogu se zahvatiti u pokretne dijelove.

g) Ako su uređaji opremljeni priključkom za odvod i sakupljanje prašine, pobrinite se da se propisno spoje i upotrebljavaju. Upotrebom sustava za sakupljanje prašine mogu se umanjiti opasnosti koje se odnose na prašinu.

h) Nemojte dopustiti da vas poznavanje alata stečeno čestom upotrebom učini samodopadnim te da ignorirate sigurnosna načela za alat. Nepažljiv rad može rezultirati teškim ozljedama u djeliću sekunde.

4) UPOTREBA I NJEGA ELEKTRIČNOG ALATA

a) Nemojte preopterećivati električni alat. Upotrebljavajte propisan električni alat za svoju primjenu. Propisan električni alat bolje će i sigurnije obaviti zadatak brzinom za koju je konstruiran.

b) Nemojte upotrebljavati električni alat ako ga sklopka ne uključuje i isključuje. Svaki električni alat koji se ne može upravljati sklopkom opasan je i potrebno ga je popraviti.

c) Prije podešavanja, promjene nastavaka ili spremanja alata, izvucite utikač od električne utičnice i/ili izvadite baterijski modul iz alata, ako se može odvojiti. Takve preventivne mjere sigurnosti smanjuju rizik od iznenadnog pokretanja električnog alata.

d) Nekorištene električne alate skladištite izvan dohvata djece i nemojte dopustiti osobama koje ne poznaju električni alat ili ove upute da rukuju električnim alatom. Električni alati opasni su u rukama neobučenih korisnika.

e) Održavajte električne alate i dodatnu opremu. Provjerite jesu li pokretni dijelovi centrirani ili spojeni, da nema polomljenih dijelova i da nema stanja koja mogu utjecati na rad električnog alata. Ako je oštećen, električni alat dajte na popravak prije upotrebe. Loše održavani električni alati uzrok su mnogih nesreća.

f) Rezne alate održavajte oštrima i čistima. Propisno održavani rezni alati s oštrim reznim bridovima manje su skloni zaglavljivanju i lakši su za upravljanje.

g) Električni alat, pribor i alatne nastavke i sl., upotrebljavajte u skladu s ovim uputama, uzimajući u obzir radne uvjete i zadatak koji je potrebno obaviti. Upotreba električnog alata za radove drukčija od namjenske može rezultirati opasnim situacijama.

h) Rukohvate i površinu rukohvata održavajte suhim, čistim i očišćenim od ulja i masti. Skliski rukohvati i skliske površine rukohvata onemogućuju sigurno rukovanje i upravljanje alatom u neočekivanim situacijama.

5) UPOTREBA I NJEGA BATERIJSKOG ALATA

a) Punjenje obavljajte samo s punjačem kojeg je naveo proizvođač. Punjač koji je prikladan za jedan tip baterijskog modula može izazvati rizik od požara ako ga se upotrebljava s drugim baterijskim modulom.

b) Električni alat upotrebljavajte samo s izričito propisanim baterijskim modulima. Upotreba drugih baterijskih modula može izazvati rizik od ozljeda i požara.

c) Kada baterijski modul nije u upotrebi, čuvajte ga što dalje od metalnih predmeta kao što su spajalice, novčići, ključevi, čavli, vijci i drugi mali metalni predmeti koji mogu ostvariti kratki spoj među priključcima. Kratko spajanje baterijskih kontakata može prouzročiti opekline ili požar.

d) U slučaju neprimjerene uporabe, baterija može izbaciti tekućinu; izbjegavajte kontakt. Ako slučajno dođe do doticaja, mjesta doticaja isperite vodom. Ako tekućina dođe u doticaj s očima, dodatno potražite pomoć liječnika. Tekućina koju izbaci baterija može prouzročiti nadražaj kože ili opekline.

e) Ne upotrebljavajte baterijski modul ili alat koji je oštećen ili preinačen. Oštećene ili preinačene baterije mogu pokazati nepredvidivo ponašanje koje može rezultirati požarom, eksplozijom ili opasnošću od ozljeda.

f) Baterijski modul ili alat ne izlažite vatri ili visokim temperaturama. Izvrgavanje vatri ili temperaturi višoj od 265 °F (130 °C) može prouzročiti eksploziju.

g) Pridržavajte se svih uputa za punjenje, a baterijski modul ili alat nemojte puniti izvan raspona temperature navedenog u uputama. Nepropisno punjenje ili punjenje pri temperaturama izvan okvira određenog raspona može oštetiti bateriju i povećati opasnost od požara.

6) SERVISIRANJE

a) Servisiranje električnog alata povjerite kvalificiranom osoblju za popravak koje upotrebljava samo identične zamjenske dijelove. Time će se osigurati održavanje sigurnosti električnog alata.

b) Ne servisirajte oštećene baterijske module. Servisiranje baterijskog modula smiju obavljati samo proizvođač ili ovlašteni serviseri.

SIGURNOSNE UPUTE ZA AKUMULATORSKI UDARNI ODVIJAČ

- **Kada obavljate radove gdje pričvrsni elementi mogu doći u kontakt sa sakrivenim ožičenjem** (pričvrsni elementi koji dođu u kontakt sa žicom pod naponom izložene metalne dijelove električnog alata mogu staviti pod napon i prouzročiti strujni udar), električni alat držite za izolirane površine ručke

OPĆENITO

- Prašina od materijala kao što su boje koje sadrže olovo, neke vrste drveća, minerali i metal mogu biti opasne (dodir s prašinom ili njeno udisanje mogu prouzročiti alergične reakcije i/ili respiratorna oboljenja rukovatelja ili promatrača); **nosite masku za zaštitu od prašine i radite s uređajem za ekstrakciju prašine ukoliko ga možete priključiti**
- Određene vrste prašine klasificirane su kao kancerogene (npr. prašina hrasta i bukve), posebno u kombinaciji s aditivima za obradu drva; **nosite masku za zaštitu od prašine i upotrebljavajte uređaj za odvod prašine kada se može priključiti**
- Pridržavajte se nacionalnih zahtjeva za prašinu za materijale s kojima namjeravate raditi
- Nemojte obrađivati materijale koji sadrže azbest (azbest se smatra kancerogenim)
- Prije podešavanja, promjene pribora, prenošenja ili spremanja alata birač smjera rotacije A2 obavezno postavite u srednji položaj (zaključano)

PRIBOR

- SKIL može osigurati besprijekoran rad uređaja samo ako se koristi originalni pribor
- Upotrebljavajte pribor čija dopuštena brzina odgovara najvećoj brzini alata u praznom hodu

PRIJE UPORABE

- Izbjegavajte oštećenja koja mogu uzrokovati vijci, čavli i drugi elementi u vašem izratku; uklonite ih prije početka rada
- **Osigurajte izradak** (izradak je sigurnije pričvršćen pomoću stezaljke ili škripa nego da ga držite rukom)
- **Koristite prikladne uređaje za traženje napona kako bi se pronašli skriveni vodovi za napajanje ili se savjetuje s lokalnim distributerom** (kontakt s električnim vodovima mogao bi doći do požara i električnog udara; oštećenje plinske cijevi moglo bi dovesti do eksplozije; probijanje vodovodne cijevi uzrokuje materijalne štete ili može uzrokovati električni udar)

BATERIJE

- **Ako se isporučuje, baterija će biti djelomično napunjena** (prije prve upotrebe električnog alata, bateriju napunite do kraja u punjaču baterije kako biste osigurali potpuni kapacitet baterije).
- **S ovim alatom upotrebljavajte samo sljedeće baterije i punjače**
  - Baterija marke SKIL: BR1*31****
  - Punjač marke SKIL: CR1*31****
- nemojte upotrebljavati oštećenu bateriju; oštećenu bateriju potrebno je odmah zamijeniti
- Nemojte rastavljati bateriju
- Alat/bateriju nemojte izlagati kiši
- Dopuštena temperatura okruženja (alat/punjač/baterija):
- za vrijeme punjenja 4...40 °C
  - tijekom rada -20...+50 °C
  - za vrijeme skladištenja -20...+50 °C

OBJAŠNJENJE SIMBOLA NA ALATU/BATERIJI

③ Prije upotrebe pročitajte upute za upotrebu
④ Baterije mogu eksplodirati ako se odlože u vatru, stoga ih nemojte spaljivati
⑤ Alat/punjač/bateriju spremajte na mjestima gdje temperatura ne prelazi 50 °C
⑥ Električne alate i baterije nemojte zbrinjavati s kućnim otpadom

UPOTREBA

- Punjenje baterije
  ! pročitajte sigurnosna upozorenja i upute isporučene s punjačem
- Uklanjanje/ulaganje baterije ②
- Pokazivač stanja napunjenosti baterije ⑦
  - za prikaz trenutačne razine napunjenosti baterije H pritisnite gumb indikatora razine napunjenosti baterije ⑦a
  ! kada pokazivač najniže razine napunjenosti baterije počne treptati nakon pritiska gumba H⑦b, baterija je prazna
  ! kada nakon pritiska na gumb H⑦c dvije razine indikatora razine napunjenosti baterije počnu treptati, baterija nije u okviru dopuštenog raspona radne temperature
- Zaštita baterije
  Alat se iznenadno isključuje ili se ne može uključiti, kada je
  - **opterećenje previsoko** --> uklonite opterećenje i ponovno pokrenite
  - **temperatura baterije nije u okviru dopuštenog raspona radne temperature od -20 °C do +50** °C --> 2 razine indikatora razine napunjenosti baterije počinju treperiti kada se pritisne gumb H⑦c; pričekajte da se baterija vrati u dopušteni raspon radne temperature

- **baterija je skoro prazna (za zaštitu od dubokog pražnjenja)** --> kada pritisnete gumb H, indikator razine napunjenosti baterije prikazuje nisku razinu napunjenosti baterije ili trepćuću nisku razinu napunjenosti baterije ⑦b; napunite bateriju

! nemojte dalje pritiskati sklopku za uključivanje/isključivanje nakon što se alat automatski isključi; time možete oštetiti bateriju

- Pričvršćivanje kvačice za pojas ⑧
  - pričvrstite kopču za remen M na odvijač priloženim vijkom
- Promjena smjera vrtnje ⑨
  - ako položaj lijevo/desno nije ispravno postavljen, prekidač E② ne može se aktivirati

! smjer vrtnje mijenjajte samo kada je alat potpuno zaustavljen

- Kombinirani prekidač za uključivanje/isključivanje ⑩ i regulaciju brzine ⑪
  - kontinuirano regulirajte brzinu od nule do maksimuma manjim ili većim pritiskom na prekidač za uključivanje isključivanje E②
- HALO svjetlo ⑫
  - prilikom aktiviranja prekidača za uključivanje/isključivanje E, uključuje se HALO svjetlo C i svijetli/e indikator(i) načina rada J kako bi označili trenutnu postavku načina rada. Pritisnite gumb SPEED (Brzina) G ili gumb MODE (Način rada) F za odabir željene postavke načina rada.
  - HALO svjetlo se isključuje otprilike 10 sekundi nakon otpuštanja prekidača za uključivanje/isključivanje.
  - Indikatori načina rada isključuju se otprilike 60 sekundi nakon otpuštanja prekidača za uključivanje/isključivanje.

! Ako HALO svjetlo počne brzo treptati, aktivirana je zaštita baterije (pogledajte prethodno).

! Kada se alat sljedeći put uključi, postavka načina rada vratit će se na prethodnu vrijednost.

- Odabir načina rada ⑬

! Način rada automatskog bušenja i način rada automatskog zaustavljanja NE rade u obrnutom smjeru vrtnje

! načini rada mogu se mijenjati samo kada su zeleni indikatori aktivirani i kada je alat potpuno zaustavljen

- za odabir načina rada SPEED (Brzina)
  pritisnite gumb SPEED (Brzina) G da biste odabrali željeni način rad brzine:
  način rada male brzine (indikator „1" svijetli zeleno) ⑬**a**
  zatezanje s manjim momentom i malom brzinom za male vijke
  način rada srednje brzine (indikatori „1 i 2" svijetle zeleno) ⑬**b**
  zategnite vijke srednjim momentom i brzinom u primjeni srednjeg opterećenja**način rada velike brzine (indikatori „1, 2 i 3" svijetle zeleno)** ⑬**c**
  zatezanje velikom silom i brzinom za velike vijke i matice
- za odabir načina rada
  pritisnite gumb MODE (Način rada) F da biste odabrali željeni načina rada:
  Način rada automatskog bušenja (indikator „automatskog bušenja" svijetli zeleno) ⑬**d**
  Uvrtanje samoreznih vijaka u debelu metalnu ploču. Pomaže u sprječavanju loma vijaka, skidanja glava vijaka i prekomjernog zatezanja, a također postiže brz rad i dobru završnu obradu u isto vrijeme. Uvrće vijak određenom brzinom vrtnje i smanjuje brzinu kada alat aktivira udarni mehanizam.
  Način rada automatskog zaustavljanja (indikator „automatskog zaustavljanja" svijetli zeleno)
  ⑬**e**uvrtanje vijaka za automatsko bušenje u tanki metalni lim. Korisniku omogućuje brz i precizan rad bez oštećenja izratka. Pomaže u sprječavanju prekomjernog zatezanja vijka bez oštećenja (ljuštenja) izratka. Uvrće vijak većom brzinom, a zatim se automatski zaustavlja kada alat aktivira udarni mehanizam.

! Vrijeme zaustavljanja uvrtanja ovisi o vrsti vijka i materijalu u koji se uvrće. Prije korištenja ovog načina rada napravite probno uvrtanje.

- Ugradnja i uklanjanje svrdala ⑭
  - pri ugradnji svrdla umetnite svrdlo izravno u steznu čahuru i to do samog ㉗⑬⑳㉖⑳
  - da biste uklonili nastavak, povucite sigurnosni prsten D prema naprijed ⑭b

! koristite samo nastavke s kugličnim zaporom, drugi nastavci mogu se koristiti s univerzalnim držačem nastavka s kugličnim zaporom

! nemojte upotrebljavati nastavke s oštećenim drškom

- Držanje i vođenje alata ⑮

! alat kod primjene, držati samo na sivo označenim područjima

  - nemojte pokrivati ventilacijske otvore B ②
  - Nemojte previše pritiskati alat; neka alat obavi posao umjesto vas

SAVJETI ZA PRIMJENU

- Treba koristiti odgovarajuće bitove
- Kod uvijanja vijka na prednjem ili stražnjem dijelu nekog izratka od drva, treba se prethodno izbušiti rupa, kako bi se izbjeglo kalanje drva
- Za optimalnu upotrebu alata potreban je ravnomjeran pritisak na vijak, posebno pri uklanjanju
- Pri navijanju u tvrdo drvo potrebno je prethodno izbušiti rupu
- Više informacija potražite na internetskoj stranici www.skil.com

ODRŽAVANJE/SERVISIRANJE

- Održavajte čistoću alata (osobito otvore za ventilaciju B②)

! Bateriju uklonite iz alata prije čišćenja

- Ako se dogodi da je alat neispravan unatoč pažljivoj proizvodnji i testiranju, popravak treba obaviti ovlašteni servisni centar za električne alate proizvođača SKIL
  - uređaj treba **nerastavljen** predati zajedno s računom o kupnji u najbližu SKIL ugovornu servisnu radionicu (popise servisa, kao i oznake rezervnih dijelova uređaja možete naći na adresi www.skil.com)
- Imajte na umu da je šteta zbog preopterećenja ili nepravilnog rukovanja alatom isključena iz jamstva (pogledajte uvjete jamstva proizvođača SKIL na adresi www.skil.com ili se obratite svom zastupniku)

ZAŠTITA OKOLIŠA

Samo za zemlje EU

- Ne odlažite električne alate, pribor i ambalažu zajedno s kućnim otpadnim materijalom
  - U skladu s europskom Direktivom 2012/19/EZ o otpadnoj električnoj i elektroničkoj opremi i njenoj implementaciji u nacionalno zakonodavstvo, električni alati koji su dostigli kraj radnog vijeka moraju se odvojeno prikupljati i slati na ekološki prihvatljivo recikliranje
  - na to podsjeća simbol ⑥ kada se javi potreba za odlaganjem
  - **! prije nego bateriju zbrinete u otpad, zaštitite njezine priključke debelom trakom kako biste spriječili kratki spoj**

BUKA/VIBRACIJE

- Mjerene u skladu s normom EN 62841, razina zvučnog tlaka ovoga alata je 94 dB(A), a razina zvučne snage je 102 dB(A) (nesigurnost K = 3 dB) i vibracije su < 13,93 m/s^2 (vektorski zbroj u tri osi; nesigurnost K = 1,5 m/s^2)
- Razina emisije vibracija izmjerena je u skladu sa standardiziranim testom prema normi EN 62841; može se upotrebljavati za usporedbu jednog alata s drugim i kao preliminarna procjena izloženosti vibracijama pri upotrebi alata za navedene primjene
  - uporaba ove alatke za druge namjene ili s drugim ili slabo održavanim nastavcima, može u značajnoj mjeri **uvećati** razinu izloženosti
  - vrijeme tokom kojega je alatka isključena, ili je uključena ali se njome ne radi, može značajno **umanjiti** razinu izloženosti
  - **! zaštitite se od posljedica vibracija održavanjem alatke i njezinih nastavaka, održavanjem topline ruku, te organiziranjem načina rada**

SRB

Bežični udarni odvijač bez četkica 3226

UVOD

- Ovaj alat je predviđen za zavrtanje i odvrtanje vijaka i zavrtnja
- U slučaju da delovi nedostaju ili su oštećeni, kontaktirajte svog prodavca
- **Pre upotrebe pažljivo pročitajte ovaj priručnik sa uputstvima i sačuvajte ga za buduću referencu** ③
- **Posebno obratite pažnju na uputstva o bezbednosti i upozorenja; ukoliko ih ne sledite može da dođe do ozbiljnih povreda**

TEHNIČKI PODACI ①

Maks. obrtni momenat za teže slučajeve zavrtanja prema ISO 5393: 280 N.m

ELEMENTI ALATA ②

A Selektor smera rotacije (napred / centar - zaključano / nazad)
B Ventilacioni otvori
C HALO svetlo
D Naglavak za zaključavanje (jednoručni kolut)
E Prekidač za uključivanje/isključivanje i kontrolu brzine
F Dugme za REŽIM
G Dugme za BRZINU
H Dugme indikatora nivoa baterije
J Indikator režima
K Skladište za bitove
L Mesto za pričvršćivanje kaiša
M Kopča za kaiš

BEZBEDNOST

OPŠTA UPOZORENJA O BEZBEDNOSTI ZA ELEKTRIČNI ALAT

⚠ UPOZORENJE Pročitajte sva upozorenja o bezbednosti, sva uputstva, ilustracije i specifikacije isporučene s ovim električnim alatom. Nepridržavanje svih dolenavedenih uputstava može da dovede do strujnog udara, požara i/ili ozbiljne povrede.

Sačuvajte sva upozorenja i sva uputstva za buduće potrebe.

Pojam „električni alat“ u upozorenjima označava električni alat (sa žicom) koji se uključuje u utičnicu ili električni alat (bežični) na baterije.

1) BEZBEDNOST RADNOG PODRUČJA

a) Održavajte radno područje čistim i dobro osvetljenim. Pretrpana ili mračna područja izazivaju nesreće.

b) Električnim alatom nemojte da rukujete u eksplozivnim atmosferama, kao na primer u prisustvu zapaljivih tečnosti, gasova ili prašine. Električni alat stvara varnice koje mogu zapaliti prašinu ili isparenja.

c) Držite decu i posmatrače podalje dok radite električnim alatom. Ometanja mogu da rezultuju gubitkom kontrole nad alatom.

2) ELEKTRIČNA BEZBEDNOST

a) Utikač električnog alata mora odgovarati utičnici. Nemojte da modifikujete utikač ni na koji način. Ne koristite adapterske utikače sa uzemljenim električnim alatom. Nemodifikovani utikači i odgovarajuće utičnice umanjiće rizik od strujnog udara.

b) Izbegavajte kontakt tela sa uzemljenim površinama, kao što su slavine, radijatori, peći i frižideri. Postoji povećan rizik od strujnog udara ako je vaše telo uzemljeno.

c) Ne izlažite električni alat kiši ili mokrim uslovima. Prodiranje vode u električni alat povećaće rizik od strujnog udara.

d) Ne zloupotrebljavajte kabl. Kabl nemojte nikada da upotrebljavate za nošenje, povlačenje ili isključivanje električnog alata iz strujnog napajanja. Držite kabl dalje od toplote, ulja, oštrih ivica ili delova koji se kreću. Oštećeni ili upetljani kablovi povećavaju rizik od strujnog udara.

e) Kad radite električnim alatom na otvorenom prostoru, koristite produžni kabl pogodan za upotrebu na otvorenom prostoru. Upotrebom kabla

pogodnog za upotrebu na otvorenom umanjuje se rizik od strujnog udara.

f) Ako je rad električnim alatom na vlažnom mestu neizbežan, koristite napajanje sa zaštitnim uređajem diferencijalne struje (RCD). Korišćenje RCD smanjuje rizik od strujnog udara.

3) LIČNA BEZBEDNOST

a) Budite oprezni, gledajte šta radite i vodite se načelima zdravog razuma kada radite s električnim alatom. Nemojte da upotrebljavate električni alat kada ste umorni ili pod uticajem opojnih sredstava, alkohola ili lekova. Trenutak nepažnje dok rukujete električnim alatima može da rezultuje ozbiljnom telesnom povredom.

b) Upotrebljavajte ličnu zaštitnu opremu. Uvek nosite zaštitu za oči. Zaštitna oprema poput maske za prašinu, radnih cipela koje se ne kližu, šlema ili zaštite sluha će, kada se koristi za odgovarajuće uslove, smanjiti telesne povrede.

c) Sprečite nehotično startovanje. Pre spajanja na izvor napajanja i/ili bateriju, uzimanja ili nošenja alata, uverite se da se prekidač nalazi u isključenom položaju. Nošenje električnih alata sa prstom na prekidaču ili uključivanje u utičnicu električnih alata čiji prekidač je u uključenom položaju priziva nezgode.

d) Uklonite ključ za podešavanje pre uključivanja električnog alata. Ključ koji ostane pričvršćen za rotirajući deo električnog alata može da rezultuje telesnom povredom.

e) Ne presežite. U svakom trenutku održavajte pravilan položaj nogu i ravnotežu. To omogućava bolju kontrolu električnog alata u neočekivanim situacijama.

f) Obucite se prikladno. Nemojte nositi široku odeću ili nakit. Kosu i odeću uvek držite dalje od delova koji se kreću. Labava odeća, nakit ili duga kosa mogu da se zakače pokretnim delovima.

g) Ako su priložena sredstva za povezivanje na uređaje za ekstrakciju i prikupljanje prašine, osigurajte da budu spojena i pravilno korišćena. Upotrebom sistema za sakupljanje prašine mogu da se umanje opasnosti koje se odnose na prašinu.

h) Ne dozvolite da zbog poznavanja koje ste stekli kroz čestu upotrebu alata postanete samozadovoljni i ignorišete principe bezbednosti alata. Nemarni postupak može da izazove ozbiljnu povredu u deliću sekunde.

4) UPOTREBA I NEGA ELEKTRIČNOG ALATA

a) Ne silite električni alat. Upotrebljavajte odgovarajući električni alat za svoju primenu. Odgovarajući električni alat uradiće posao bolje i bezbednije onom brzinom za koju je dizajniran.

b) Nemojte da upotrebljavate električni alat ako se ne uključuje i isključuje pomoću prekidača. Svaki električni alat koji se ne može kontrolisati prekidačem je opasan i mora se popraviti.

c) Odvojite utikač od izvora napajanja i/ili izvadite akumulator, ako je odvojiv, iz električnog alata pre pravljenja podešavanja, menjanja nastavaka ili skladištenja električnog alata. Takve preventivne sigurnosne mere smanjuju rizik od nehotičnog startovanja električnog alata.

d) Skladištite električne alate koji se ne koriste van domašaja dece i ne dozvoljavajte osobama koje nisu upoznate sa električnim alatom ili ovim uputstvom da rade električnim alatom. Električni alati su opasni u rukama nekvalifikovanih korisnika.

e) Održavajte električne alate i dodatnu opremu. Proverite da li su pokretni delovi centrirani ili spojeni, da li ima polomljenih delova i da li postoji stanje koje može da utiče na rad električnog alata. Ako je električni alat oštećen, popravite ga pre upotrebe. Mnoge nezgode su izazvane loše održavanim električnim alatima.

f) Održavajte alate koji seku oštrim i čistim. Pravilno održavani alati za sečenje sa oštrim ivicama za sečenje se ređe zapetljavaju i lakše se kontrolišu.

g) Koristite električni alat, nastavke i bitove itd. u skladu sa ovim uputstvom, uzimajući u obzir radne uslove i rad koji treba da obavite. Upotreba električnog alata za radove drugačija od namenske može da izazove opasne situacije.

h) Održavajte drške i hvatne površine suvim, čistim i bez ulja i masnoće. Klizave drške i hvatne površine onemogućavaju bezbedno rukovanje i upravljanje alatom u neočekivanim situacijama.

5) UPOTREBA I ODRŽAVANJE ALATA NA BATERIJE

a) Punjenje obavljajte samo punjačem kojeg je naveo proizvođač. Punjač koji je prikladan za jedan tip akumulatora može da stvori rizik od požara kad se koristi sa nekim drugim akumulatorom.

b) Koristite električni alat samo sa konkretno imenovanim baterijama. Upotreba bilo kakvih drugih baterija može da stvori rizik od povrede i požara.

c) Kad se baterija ne koristi, držite je dalje od drugih metalnih predmeta, poput spajalica, novčića, ključeva, eksera, vijaka ili drugih malih metalnih predmeta koji mogu da naprave spoj jednog terminala sa drugim. Kratko spajanje kontakata baterije može da prouzrokuje opekotine ili požar.

d) U ekstremnim uslovima može doći do curenja tečnosti iz baterije; izbegavajte kontakt sa njom. Ako slučajno dođe do kontakta, zahvaćena mesta isperite vodom. Ako tečnost dođe u kontakt s očima, dodatno potražite pomoć lekara. Tečnost iz baterije može da izazove iritaciju ili opekotine.

e) Ne koristite bateriju ili alat koji su oštećeni ili modifikovani. Oštećene ili modifikovane baterije mogu da pokažu nepredvidivo ponašanje koje može da izazove požar, eksploziju ili opasnost od povreda.

f) Ne izlažite bateriju ili alat vatri ili previsokoj temperaturi. Izlaganje vatri ili temperaturi iznad 130 °C (265 °F) može izazvati eksploziju.

g) Pratite sva uputstva za punjenje i ne punite bateriju ili alat izvan temperaturnog opsega navedenog u uputstvima. Nepravilno punjenje ili punjenje pri temperaturama van određenog opsega može da prouzrokuje oštećenje baterije i poveća rizik od požara.

6) SERVISIRANJE

a) Odnesite električni alat na servisiranje kod kvalifikovanog servisera koji će koristiti samo identične rezervne delove. Time će se obezbediti održavanje bezbednosti električnog alata.

b) Nikad ne servisirajte oštećene baterije. Servisiranje akumulatora treba da vrši samo proizvođač ili ovlašćeni servis.

BEZBEDNOSNA UPUTSTVA ZA BEŽIČNI UDARNI ODVIJAČ

- **Držite električni alat za izolovane površine za hvatanje kad izvodite radove gde učvršćivač može da dodirne skrivene žice** (kad učvršćivač dodirne „živu" žicu, i izloženi metalni delovi električnog alata mogu da dođu pod napon i izazovu strujni udar kod rukovaoca)

OPŠTE INFORMACIJE

- Prašina od materijala poput farbe koja sadrži olovo, nekih vrsta drveta, minerala i metala može da bude škodljiva (kontakt sa prašinom ili njeno udisanje može da izazove alergijsku reakciju i/ili respiratorne bolesti kod rukovaoca ili posmatrača); **nosite masku za prašinu i radite sa uređajem za ekstrakciju prašine kad ga je moguće spojiti**
- Određene vrste prašine su klasifikovane kao karcinogene (poput prašine od hrasta i bukve), naročito u kombinaciji sa aditivima za kondicioniranje drveta; **nosite masku za prašinu i radite sa uređajem za ekstrakciju prašine kad ga je moguće spojiti**
- Poštujte nacionalne zahteve u vezi sa prašinom za materijale sa kojima želite da radite
- Ne radite sa materijalima koji sadrže azbest (azbest se smatra karcinogenim)
- Uverite se da je selektor smera rotacije A2 u srednjoj poziciji (blokada) pre nego što počnete da podešavate alat ili menjate pribor, kao i kad nosite ili skladištite alat

PRIBOR

- SKIL može da osigura besprekorno funkcionisanje alata samo kad se koriste originalni dodaci
- Koristite samo pribor čija je dozvoljena brzina u najmanju ruku jednaka najvećoj brzini pri praznom hodu alata

PRE UPOTREBE

- Izbegavajte oštećenja koja mogu izazvati šrafovi, ekseri i drugih elementi u obratku; uklonite ih pre nego što započnete rad
- **Obezbedite radni predmet** (radni predmet stegnut pomoću stega ili nečeg sličnog je mnogo stabilniji neko kada se drži rukom)
- **Koristite odgovarajuće detektore da biste pronašli skrivene vodove ili pozovite lokalnu kompaniju radi pomoći** (dodir sa električnim vodovima može dovesti do požara ili strujnog udara; oštećivanje gasnog voda može dovesti do eksplozije; probijanje vodovodne cevi će izazvati imovinsku štetu ili strujni udar)

BATERIJE

- **Ako je baterija priložena, biće delimično napunjena** (da biste osigurali pun kapacitet baterije, potpuno napunite bateriju u punjaču baterija pre korišćenja električnog alata po prvi put).
- **Isključivo koristite sledeće baterije i punjače sa ovim alatom**
  - SKIL baterija: BR1*31****
  - SKIL punjač: CR1*31****
- Nemojte koristiti oštećenu bateriju; odmah je treba zameniti
- Ne rasklapajte bateriju
- Ne izlažite alat/bateriju kiši
- Dozvoljena temperatura okruženja (alat/punjač/baterija):
- tokom punjenja od +4 do +40 °C
  - tokom rada od -20 do +50 °C
  - tokom skladištenja od -20 do +50 °C

OBJAŠNJENJE SIMBOLA NA ALATU/BATERIJI

③ Pre upotrebe pročitajte priručnik sa uputstvima

④ Baterije mogu da eksplodiraju kad se bace u vatru, stoga ne spaljujte bateriju ni zbog kog razloga

⑤ Čuvajte alat/punjač/bateriju na mestima gde temperatura neće preći 50 °C

⑥ Ne odlažite električne alate i baterije zajedno sa otpadnim materijalom iz domaćinstva

UPOTREBA

- Punjenje baterije
  ! pročitajte bezbednosna upozorenja i uputstva priložena uz punjač
- Uklanjanje/instaliranje baterije ②
- Indikator nivoa baterije ⑦
  - pritisnite dugme indikatora nivoa baterije H da bi se prikazao trenutni nivo baterije ⑦a
  ! kad najniži nivo indikatora baterije počne da bljeska nakon pritiska dugmeta H⑦b, baterija je prazna
  ! kad 2 nivoa indikatora baterije počnu da bljeskaju nakon pritiska na dugme H⑦c, baterija nije u dozvoljenom opsegu radne temperature
- Zaštita baterije
  Alat se iznenada isključuje ili ne može da se uključi u sledećim okolnostima
  - **opterećenje je preveliko** --> uklonite opterećenje i ponovo startujte
  - **temperatura baterije nije u dozvoljenom radnom opsegu temperature od -20 do +50** °C -->2 nivoa indikatora za nivo baterije počinju da bljeskaju kada pritisnete dugme H⑦c; sačekajte dok se baterija ne vrati u dozvoljeni radni opseg temperature
  - **baterija je skoro prazna (radi zaštite od prekomernog pražnjenja)** --> nizak nivo baterije ili bljeskanje za nizak nivo baterije ⑦b se prikazuje na indikatoru nivoa baterije kad pritisnete dugme H; napunite bateriju
  ! prestanite da pritiskate prekidač za uključivanje/isključivanje nakon automatskog isključivanja alata jer možete oštetiti bateriju
- Pričvršćivanje štipaljke za kaiš ⑧
  - pričvrstite štipaljku za kaiš M na odvijač pomoću priloženog vijka
- Izmena smera rotacije ⑨
  - ako nije pravilno postavljen u levi/desni položaj, prekidač E② se ne može aktivirati
  ! menjajte smer rotacije samo kada alat potpuno miruje
- Kombinovani prekidač za uključivanje/isključivanje ⑩ i kontrolu brzine ⑪
  - kontrolišite brzinu od nulte do maksimalne bez međukoraka primenjivanjem manjeg ili većeg pritiska na prekidač za uključivanje/isključivanje E②
- HALO svetlo ⑫
  - kad aktivirate prekidač za uključivanje/isključivanje E, HALO svetlo C se uključuje a indikator režima J se osvetljava da pokaže aktuelnu postavku režima. Pritisnite dugme za BRZINU G ili dugme za REŽIM F da biste izabrali željenu postavku režima.
  - HALO svetlo se isključuje pribl. 10 s nakon puštanja prekidača za uključivanje/isključivanje.
  - indikator režima se isključuje pribl. 60 s nakon puštanja prekidača za uključivanje/isključivanje.
  ! kad HALO svetlo počne ubrzano da bljeska,

aktivira se zaštita baterije (pogledajte iznad).
! kad se alat uključi sledeći put, postavka režima rada će se vratiti na prethodnu postavku.

- Biranje režima ⑬
  ! Režim samobušenja i režim automatskog stopiranja NE rade u obrnutoj rotaciji
  ! režim može da se promeni samo kad je zeleni indikator aktiviran i kad alat potpuno miruje
  - da biste izabrali režim BRZINE
    pritisnite dugme za BRZINU G da biste izabrali željeni režim brzine:
    režim male brzine (indikator „1“ svetli zeleno) ⑬**a**
    zatezanje sa manje obrtnog momenta i pri malim brzinama
    za male vijke
    režim srednje brzine (indikatori „1 i 2“ svetle zeleno) ⑬**b**
    zatezanje sa srednjim obrtnim momentom i brzinom
    za vijke u srednje teškim primenama
    režim velike brzine (indikatori „1 i 2 i 3“ svetle zeleno) ⑬**c**
    zatezanje sa velikom silom i brzinom
    za velike vijke i zavrtnje
  - da biste izabrali REŽIM rada
    pritisnite dugme za REŽIM F da biste izabrali željeni REŽIM rada:
    Režim samobušenja (indikator „Samobušenja“ svetli zeleno) ⑬**d**
    uvrtanje samobušećih vijaka u debelu metalnu ploču.
    pomaže da se spreči lomljenje vijka, oštećivanje utora na glavi vijka i prekomerno zatezanje; takođe postiže brz rad i dobro finiširanje u isto vreme.
    uvrće vijak specifičnom brzinom rotacije i smanjuje brzinu kad alat počne da udara.
    Režim automatskog stopiranja (indikator „Automatskog stopiranja“ svetli zeleno) ⑬**e**
    uvrtanje samobušećih vijaka u tanak metalni lim.
    omogućava korisniku da radi brzo uz preciznost ali bez oštećivanja obratka.
    pomaže da se spreči prekomerno zatezanje vijka ali bez oštećenja (izlizanosti) obratka.
    uvrće vijak većom brzinom a zatim se automatski stopira kad alat angažuje udarni mehanizam.
  ! tajming za stopiranje uvrtanja varira u zavisnosti od tipa vijka i materijala u koji se uvrće. Izvršite test uvrtanja pre korišćenja ovog režima.
- Instaliranje i vađenje bitova ⑭
  - da biste instalirali bit, ubacite ga direktno i do kraja u kolut ⑭a
  - da biste uklonili bit, povucite stezni naglavak D unapred ⑭b
  ! koristite samo bitove sa loptastim osloncem, drugi bitovi se mogu koristiti sa univerzalnim držačem bitova koji ima loptasti oslonac
  ! ne koristite bitove sa oštećenim prihvatom
- Držanje i usmeravanje alata ⑮
  ! dok radite, uvek držite alat za mesto(a) kojo(a) su označena sivom bojom
  - držite proreze za ventilaciju B② nepokrivene
  - ne primenjujte preveliki pritisak na alat; pustite da alat uradi posao umesto vas

SAVETI ZA PRIMENU

- Koristiti odgovarajuće bitove
- Kad uvrćete vijak u ili u blizini poprečno presečenog kraja ili ivice drveta, unapred izbušite rupu da biste izbegli pucanje drveta
- Za optimalnu upotrebu alata je potreban ravnomeran pritisak na vijak, naročito tokom uklanjanja
- Kad uvrćete vijak u tvrdo drvo, treba unapred da izbušite rupu
- Za više informacija pogledajte www.skil.com

ODRŽAVANJE/SERVISIRANJE

- Uvek održavajte alat čistim (posebno otvore za ventilaciju B②)
  ! Pre čišćenja uklonite bateriju iz alata
- Ako se alat pokvari i pored pažljivih postupaka proizvodnje i testiranja, popravak treba da obavi SKIL servisni centar za električne alate
  - pošaljite **neraskloplјen** alat zajedno sa dokazom kupovine svom prodavcu ili najbližoj SKIL servisnoj stanici (adrese kao i servisni dijagram alata su navedeni na www.skil.com)
- Napominjemo da je šteta uzrokovana preopterećenjem ili nepravilnim rukovanjem alatom isključena iz garancije (za uslove SKIL garancije pogledajte www.skil.com ili upitajte svog prodavca)

ZAŠTITA ŽIVOTNE SREDINE

Samo za zemlje EU

- Električne alate, pribor i ambalažu ne odlažite u kućne otpatke
  - prema Evropskoj direktivi 2012/19/EC o otpadnoj električnoj i elektronskoj opremi i njenoj primeni u skladu sa nacionalnim zakonodavstvom, električni alati koji su došli do kraja svog radnog veka moraju biti prikupljani zasebno i odneti u ekološki pogon za reciklažu
  - simbol ⑥ će vas podsetiti na to kad dođe do potrebe za odlaganjem na otpad
  ! pre odlaganja u otpad zaštitite terminale baterije debelom lepljivom trakom da biste sprečili kratki spoj

BUKA/VIBRACIJA

- Mereno u skladu sa EN62841, nivo zvučnog pritiska ovog alata je 94 dB(A), nivo zvučne snage je 102 dB(A) (nesigurnost K = 3 dB), a vibracije su <13,93 m/s^2 (troosni vektorski zbir; nesigurnost K = 1,5 m/s^2)
- Nivo emisije vibracija izmeren je u skladu sa standardizovanim testom datim u EN62841; on se može koristiti za poređenje jednog alata sa drugim, kao i za preliminarnu procenu izloženosti vibracijama pri korišćenju ovog alata za pomenute namene
  - korišćenje alatke u drugačije svrhe ili sa drugačijim ili slabo održavanim nastavcima može značajno **povećati** nivo izloženosti
  - vreme kada je alatka isključena ili kada je uključena, ali se njome ne radi, može značajno **smanjiti** nivo izloženosti
  ! zaštitite se od posledica vibracija tako što ćete održavati alat i pribor, voditi računa da vam ruke budu tople i organizovati raspored rada

SLO

Brezkrtačni akumulatorski udarni vijačnik 3226

UVOD

- To orodje je namenjeno privijanju in odvijanju vijakov ter sornikov.
- V primeru manjkajočih ali okvarjenih delov se obrnite na prodajalca
- **Pred uporabo natančno preberite ta navodila za uporabo in jih shranite za poznejšo uporabo ③.**
- **Posebno pozornost namenite navodilom in opozorilom o varnosti; če jih ne boste upoštevali, lahko pride do hudih poškodb**

TEHNIČNI PODATKI ①

Najv. zatezni moment pri trdem vijačenju po ISO 5393: 280 N.m

DELI ORODJA ②

A Smerno izbirno stikalo (naprej/sredinski položaj za zaklep/vzvratno)
B Prezračevalne reže
C OBODNA luč
D Zatisna puša (enoročna objemka)
E Vklopno/izklopno stikalo in stikalo za nadzor hitrosti
F Gumb za izbiro NAČINA
G Gumb za HITROST
H Gumb indikatorja napolnjenosti akumulatorja
J Indikator načina
K Prostor za shranjevanje nastavkov
L Območje pritrditve traku
M Pasna sponka

VARNOST

SPLOŠNA VARNOSTNA OPOZORILA ZA ELEKTRIČNA ORODJA

⚠ **OPOZORILO Preberite vsa varnostna opozorila, navodila, slike in tehnične podatke, ki so priloženi temu električnemu orodju.** Če ne upoštevate vseh spodaj navedenih navodil, lahko pride do električnega udara, požara in/ali resnih telesnih poškodb.

Vsa opozorila in navodila shranite za kasnejšo uporabo.

Izraz »električno orodje« v opozorilih se nanaša na orodja, ki jih poganja električni tok (žična), ali na akumulatorska (brezžična) orodja.

1) VARNOST DELOVNEGA OBMOČJA

a) Delovno območje naj bo čisto in dobro osvetljeno. Na neurejenih ali temnih območjih se hitro zgodijo nesreče.

b) Električnega orodja ne upravljajte v eksplozivnih okoljih, na primer ob prisotnosti vnetljivih tekočin, plinov ali prahu. Električno orodje ustvarja iskre, ki lahko povzročijo vžig prahu ali hlapov.

c) Med uporabo električnega orodja naj se otroci in navzoče osebe ne približujejo. Zaradi motenj lahko izgubite nadzor.

2) ELEKTRIČNA VARNOST

a) Vtiči električnih orodij se morajo prilegati vtičnicam. Vtiča nikoli ne smete spreminjati na kakršen koli način. Z ozemljenimi električnimi orodji ne uporabljajte adapterjev. Nespremenjeni vtiči in pripadajoče vtičnice bodo zmanjšali tveganje električnega udara.

b) Izogibajte se telesnemu stiku z ozemljenimi površinami, kot so cevi, radiatorji, štedilniki in hladilniki. Če je vaše telo ozemljeno, obstaja povečano tveganje električnega udara.

c) Električnega orodja ne izpostavljajte dežju ali mokrim pogojem. Če v električno orodje zaide voda, obstaja večja možnost električnega udara.

d) Ne poškodujte električnega kabla. Kabla nikoli ne uporabljajte za nošenje, vlečenje ali odklapljanje električnega orodja. Kabel hranite stran od vročine, olja, ostrih robov ali premikajočih se delov. Poškodovani ali zapleteni kabli povečajo tveganje električnega udara.

e) Pri uporabi električnega orodja na prostem uporabite podaljšek, primeren za zunanjo uporabo. Uporaba kabla, primernega za zunanjo uporabo, znižuje tveganje električnega udara.

f) Če je uporaba električnega orodja na vlažnem mestu neizogibna, uporabite napajanje, zaščiteno z odklopno napravo električnega toka. Uporaba zaščitne naprave na diferenčni tok (RCD) bo zmanjšala nevarnost električnega udara.

3) OSEBNA VARNOST

a) Med uporabo električnega orodja bodite pozorni, spremljajte potek dela in uporabljajte zdrav razum. Električnega orodja ne uporabljajte, kadar ste utrujeni ali pod vplivom drog, alkohola ali zdravil. Trenutek nepazljivosti med uporabo električnega orodja lahko povzroči hude telesne poškodbe.

b) Uporabljajte osebno varovalno opremo. Vedno uporabljajte zaščito za oči. Če v različnih okoliščinah nosite ustrezno varovalno opremo, kot so maska proti prahu, obutev z nedrsečim podplatom, trdno pokrivalo glave in zaščita za sluh, zmanjšate možnost telesnih poškodb.

c) Preprečite nenameren zagon. Pred priklopom na vir napajanja in/ali priklopom akumulatorskega sklopa ter pred dvigovanjem ali nošenjem orodja se prepričajte, da je stikalo v položaju za izklop. Prenašanje električnih orodij s prstom na stikalu ali napajanje električnih orodij, pri katerih je stikalo v položaju za vklop, povzroči tveganje za nesreče.

d) Pred vklopom električnega orodja odstranite vse nastavitvene ključe ali izvijače. Viličasti ali drug ključ, ki je pritrjen na vrtljivi del električnega orodja, lahko povzroči telesne poškodbe.

e) Ne stegujte se preveč. Pazite, da ves čas stojite stabilno in ohranjate ravnotežje. To omogoča boljši nadzor nad električnim orodjem v nepričakovanih situacijah.

f) Bodite primerno oblečeni. Ne nosite ohlapnih oblačil ali nakita. Pazite, da lasje in oblačila ne pridejo v

bližino gibljivih delov. Ohlapna oblačila, nakit ali dolgi lasje se lahko zapletejo v gibljive dele.

g) **Če imate naprave za odsesavanje in zbiranje prahu, ki jih lahko priključite, se prepričajte, da so pravilno priključene in uporabljene.** Uporaba strojev za zbiranje prahu lahko zmanjša nevarnosti, povezane s prahom.

h) **Ne dovolite, da bi zaradi pogoste uporabe orodja postali samozadovoljni in zanemarili načela varnosti orodja.** Nepazljivost pri uporabi lahko povzroči hude telesne poškodbe v delcu sekunde.

4) UPORABA IN NEGA ELEKTRIČNEGA ORODJA

a) **Električnega orodja ne preobremenjujte. Uporabite električno orodje, ki je primerno za vaše delo.** Ustrezno električno orodje bo nalogo opravilo bolje in varneje pri zmogljivosti, za katero je bilo zasnovano.

b) **Ne uporabljajte električnega orodja, če ga ni mogoče vklopiti in izklopiti s stikalom.** Kakršno koli električno orodje, ki ga ni mogoče nadzirati s stikalom, je nevarno in ga je treba popraviti.

c) **Izključite vtič iz vira napajanja in/ali odstranite akumulatorski sklop, če jo je mogoče odstraniti, iz električnega orodja, preden opravite kakršnekoli prilagoditve, menjate pribor ali shranite električno orodje.** Tovrstni preventivni varnostni ukrepi zmanjšujejo tveganje nenamernega zagona električnega orodja.

d) **Električna orodja, ki niso v uporabi, shranjujte izven dosega otrok in ne dovolite, da bi električno orodje uporabljale osebe, ki niso seznanjene z električnim orodjem ali s temi navodili.** Električno orodje je v rokah neusposobljenih uporabnikov nevarno.

e) **Električna orodja in dodatke vzdržujte. Preverite morebitno neporavnanost ali povezavo premikajočih se delov, zlome delov ali morebitno drugačno stanje, ki bi lahko vplivalo na delovanje električnega orodja. Če je električno orodje poškodovano, ga pred ponovno uporabo nesite na popravilo.** Mnogo nesreč se pripeti zaradi slabo vzdrževanih električnih orodij.

f) **Rezalna orodja naj bodo vedno nabrušena in čista.** Pravilno vzdrževana rezalna orodja z ostrimi rezili se težje zaskočijo in jih je lažje nadzirati.

g) **Električno orodje, pribor, nastavke orodja itd. uporabljajte v skladu s temi navodili, pri tem pa upoštevajte delovne pogoje in delo, ki ga boste opravljali.** Če boste električno orodje uporabljali za neustrezne namene, lahko pride do nevarnih situacij.

h) **Ročaji in prijemalne površine naj bodo suhe, čiste in brez madežev olja ali masti.** Drseči ročaji in prijemalne površine ne omogočajo varnega ravnanja in nadzorovanja orodja v nepričakovanih situacijah.

5) UPORABA IN VZDRŽEVANJE AKUMULATORSKEGA ORODJA

a) **Akumulator polnite le s polnilnikom, ki ga določa proizvajalec.** Polnilnik, ki je primeren za eno vrsto akumulatorskih sklopov, morda lahko povzroči nevarnost požara, če z njim polnite drugo vrsto akumulatorskih sklopov.

b) **Akumulatorska orodja uporabljajte samo s predpisano vrsto akumulatorskih sklopov.** Uporaba katerih koli drugih akumulatorskih sklopov lahko povzroči tveganje za telesne poškodbe in požar.

c) **Ko akumulatorski sklop ni v uporabi, ga hranite ločeno od drugih kovinskih predmetov, kot so sponke za papir, kovanci, ključi, žeblji, vijaki ali drugi majhni kovinski predmeti, ki lahko povzročijo stik med enim in drugim kontaktom.** Kratek stik zaradi povezanih kontaktov akumulatorja lahko povzroči opekline ali požar.

d) **Ob zlorabi akumulatorskega sklopa lahko iz nje brizgne tekočina, stik s katero preprečite. Če se nehote dotaknete tekočine, mesto dotika sperite z vodo. Če pride tekočina v stik z očmi, poiščite zdravniško pomoč.** Tekočina, ki brizgne iz akumulatorskega sklopa, lahko povzroči draženje ali opekline.

e) **Ne uporabljajte akumulatorskega sklopa ali orodja, ki je poškodovano ali spremenjeno.** Poškodovani ali spremenjeni akumulatorji lahko nepredvidljivo delujejo, zaradi česar lahko pride do požara, eksplozije ali nevarnosti telesnih poškodb.

f) **Akumulatorskega sklopa ali orodja ne izpostavljajte ognju ali previsokim temperaturam.** Izpostavljanje ognju ali temperaturam nad 265°F (130 °C) lahko povzroči eksplozijo.

g) **Upoštevajte vsa navodila za polnjenje in akumulatorskih sklopov ali orodja ne polnite izven temperaturnega razpona, navedenega v navodilih.** Zaradi nepravilnega polnjenja ali temperature zunaj navedenega razpona lahko pride do poškodb akumulatorskega sklopa in povečanega tveganja za požar.

6) SERVIS

a) **Električno orodje naj servisira usposobljeno servisno osebje, ki uporablja le enake nadomestne dele.** To bo zagotovilo ohranjanje varnosti električnega orodja.

b) **Nikoli ne popravljajte poškodovanih akumulatorskih sklopov.** Servis akumulatorjev naj izvaja samo proizvajalec ali pooblaščeni serviser**.**

VARNOSTNA NAVODILA ZA AKUMULATORSKI UDARNI VIJAČNIK

- **Če izvajate dela, pri katerih bi se lahko s pritrdilnim elementom dotaknili skrite omrežne napeljave, držite električno orodje samo za izolirane ročaje** (stik pritrdilnih elementov z napeljavo, ki je pod napetostjo, lahko povzroči, da so tudi kovinski deli orodja pod napetostjo, kar lahko povzroči električni udar za upravljavca).

SPLOŠNO

- Prah materialov, kot so barve, ki vsebujejo svinec, nekatere vrste lesa, mineralov ali kovin so lahko škodljivi (ob stiku ali vdihavanju lahko prah pri delavcu ali pri drugih prisotnih povzroči alergijsko reakcijo in/ali bolezni dihal); **nosite masko za prah in pri delu uporabljajte napravo za odsesavanje prahu, kjer je le-to možno priključiti.**
- Nekatere vrste prahu so klasificirane kot kancerogene (npr. prah hrasta in bukve), predvsem ob sočasni uporabi z dodatki za obdelavo lesa; **nosite masko za prah in pri delu uporabljajte napravo za odsesavanje prahu, če jo je mogoče priključiti.**
- Upoštevajte nacionalne zahteve glede prahu za materiale, ki jih želite obdelovati.
- Ne obdelujte materiala, ki vsebuje azbest (azbest povzroča rakasta obolenja).

- Pred kakršnimikoli nastavitvami ali menjavo nastavkov ter prenašanjem ali shranjevanjem orodja se prepričajte, da je izbirnik smeri vrtenja A2 v sredinskem (zaklepnem) položaju.

DODATNI PRIBOR

- SKIL zagotavlja brezhibno delovanje orodja le z uporabo originalnih nastavkov.
- Uporabljajte lahko nastavke, katerih dovoljena hitrost je najmanj enaka največji hitrosti orodja

PRED UPORABO

- Izogibajte se poškodbam zaradi vijakov, žebljev ali drugih elementov v obdelovancu; odstranite jih pred začetkom dela
- **Zavarujte obdelovanec** (obdelovanec stisnjen v prižemi ali primežu je bolj varen kot v roki)
- **Za iskanje skritih električnih, plinskih in vodovodnih cevi uporabite primerne iskalne naprave (detektorje) ali se posvetujte z lokalnimi podjetji** (stik z električnimi vodniki lahko povzroči požar ali električni udar; poškodbe plinovoda lahko povzročijo eksplozijo, vdor v vodovodno omrežje pa materialno škodo ali električni udar)

AKUMULATORJI

- **Akumulator, če je priložen, je delno napolnjena** (če želite zagotoviti polno zmogljivost akumulatorja, jo pred prvo uporabo popolnoma napolnite s polnilnikom za akumulator).
- **S tem orodjem lahko uporabljate samo naslednje akumulatorje in polnilnike.**
  - Akumulator SKIL: BR1*31****
  - Polnilnik SKIL: CR1*31****
- Če je akumulator poškodovan, ga ne uporabljajte, ampak ga je treba takoj zamenjati
- Akumulatorja ne razstavljajte.
- Orodja/akumulatorja ne izpostavljajte dežju.
- Dovoljena temperatura okolice (orodje/polnilnik/akumulator):
- med polnjenjem od 4 °C od 40 °C,
  - med delom od –20 °C od + 50 °C,
  - med skladiščenjem od –20 °C do + 50 °C.

POJASNILO OZNAK NA ORODJU/AKUMULATORJU

③ Pred uporabo preberite navodila za uporabo.
④ Akumulatorje lahko pri izpostavljanju odprtemu ognju eksplodirajo, zato jih nikoli ne sežigajte.
⑤ Orodje/polnilnik/akumulator shranjujte v prostoru, kjer temperatura ne bo presegla 50 °C.
⑥ Ne odstranjujte električnega orodja in akumulatorja skupaj z gospodinjskimi odpadki.

UPORABA

- Polnjenje akumulatorja
  ! Preberite varnostna opozorila in navodila, priložena polnilniku
- Odstranjevanje/nameščanje akumulatorja ②
- Indikator stanja napolnjenosti akumulatorja ⑦
  - Pritisnite gumb indikatorja napolnjenosti akumulatorja H, da prikažete trenutno napolnjenost akumulatorja ⑦a.
  ! Ko začne po pritisku gumba H⑦b utripati najnižja stopnja napolnjenosti akumulatorja, je akumulator prazen.
  ! Ko začneta po pritisku gumba H utripati 2 stopnji indikatorja napolnjenosti akumulatorja H⑦c, je akumulator v dovoljenem razponu delovne temperature.
- Zaščita akumulatorja
  Orodje se nenadoma izklopi ali pa ga ni mogoče vklopiti, če
  - **previsoka obremenitev** --> odstranite obremenitev in zaženite znova;
  - **temperatura akumulatorja ni v dovoljenem razponu delovne temperature od ⍰20 do +50** °C --> ko pritisnete gumb H⑦c, začneta utripati 2 ravni indikatorja napolnjenosti akumulatorja; počakajte, da se akumulator vrne v dovoljeni razpon delovne temperature;
  - **Akumulator je skoraj prazen (za zaščito pred globoko izpraznitvijo)** --> nizka raven akumulatorja ali utripajoča nizka raven akumulatorja ⑦b prikaže indikator ravni akumulatorja, ko pritisnete gumb H; napolnite akumulator.
  ! Po samodejnem izklopu ne pritiskajte stikala za vklop/izklop; akumulator se lahko poškoduje.
- Namestitev sponke za pas ⑧
  - Pritrdite sponko za pas M na vrtalnik s priloženim vijakom.
- Menjava smeri vrtenja ⑨
  - V primeru, da preklopnik smeri vrtenja ni v pravilnem položaju, ni mogoče vklopiti stikala E②.
  ! Smer vrtenja spremenite le pri popolnoma mirujočemu orodju.
- Kombinirano stikalo za vklop/izklop ⑩ in nadzor hitrosti ⑪
  - Hitrost se brezstopenjsko nastavlja od 0 do maksimuma z manjšim ali večjim pritiskom na stikalo za vklop/izklop E②.
- Obodna luč ⑫
  - Ko aktivirate stikalo za vklop/izklop E, se prižge OBODNA luč C in zasveti(-jo) indikator(-ji) načina J, ki označujejo trenutno nastavitev načina. Pritisnite gumb za HITROST G ali gumb NAČIN F, da izberete želeni način.
  - OBODNA luč ugasne približno 10 sekund po sprostitvi stikala za vklop/izklop.
  - Indikator(i) načina ugasnejo približno 60 sekund po sprostitvi stikala za vklop/izklop.
  ! Ko OBODNA luč začne hitro utripati, se aktivira zaščita akumulatorja (glejte zgoraj).
  ! Ob naslednjem vklopu orodja se nastavitev načina delovanja vrne na prejšnjo nastavitev.
- Izbira načina ⑬
  ! Način samodejnega vrtanja in način samodejne zaustavitve NE delujeta pri vrtenju v obratni smeri.
  ! Načine lahko spremenite le, ko svetijo zeleni indikatorji in orodje popolnoma miruje.
  - Za izbiro načina HITROSTI
    pritisnite gumb za HITROST G, da izberete želeni način hitrosti:
    način nizke hitrosti (indikator »1« sveti zeleno) ⑬a
    pomeni privijanje z manj navora in pri nizki hitrosti za majhne vijake;
    način srednje hitrosti (indikatorja »1 in 2« svetita zeleno) ⑬b
    pomeni privijanje s srednjim navorom in hitrostjo za vijake s srednje robustno uporabo;
    način visoke hitrosti (indikatorji »1, 2 in 3« svetijo zeleno) ⑬c
    pomeni privijanje z veliko silo in hitrostjo

za velike vijake in sornike.
- Za izbiro načina NAČIN
pritisnite gumb za NAČIN F, da izberete želeni NAČIN:
Način samodejnega vrtanja (indikator »Samodejno vrtanje« sveti zeleno) ⑬ **d** pomeni privijanje samoreznih vijakov v debelo kovinsko ploščo.
Pomaga preprečiti lomljenje vijakov, luščenje glav vijakov in prekomerno privijanje, hkrati pa omogoča hitro delovanje in dober zaključek.
Vijak privija s specifično hitrostjo vrtenja in upočasni hitrost, ko orodje začne udarjati.
Način samodejne zaustavitve (indikator »Samodejna zaustavitev« sveti zeleno) ⑬ **e** Vijačenje samoreznih vijakov v tanko kovinsko pločevino.
Uporabniku omogoča hitro in natančno delo, ne da bi pri tem poškodoval obdelovanec. Pomaga preprečiti prekomerno privijanje vijaka brez poškodb (odstranjevanja) obdelovanca. Vijak privije z večjo hitrostjo in se nato samodejno ustavi, ko orodje vklopi udarni mehanizem.

! Čas zaustavitve privijanja se razlikuje glede na vrsto vijaka in material, ki ga je treba priviti. Pred uporabo tega načina opravite testno uporabo.

- Nameščanje in odstranjevanje nastavkov ⑭
  - Če želite namestiti nastavek, ga vstavite neposredno v vpenjalo ⑭, tako globoko kot je mogoče.
  - Če želite odstraniti nastavek, povlecite zaklepni tulec D naprej ⑭b.

! Uporabljajte samo nastavke s krogličnim zapiralom; druge nastavke lahko uporabite z univerzalnim nosilcem za nastavke s krogličnim zapiralom

! Ne uporabljajte nastavkov s poškodovanim steblom

- Držanje in vodenje orodja ⑮

! Med delom vedno držite orodje za sivo obarvano mesto oprijema.

  - Prezračevalne reže B ② naj ne bodo nepokrite.
  - Ne pritiskajte premočno na orodje; pustite da orodje samo opravi delo

NASVETI ZA UPORABO

- Uporabljajte ustrezne nastavke.
- Pri vijačenju vijaka v les v bližini robu je potrebno predvrtati luknjo, s čimer boste preprečili pokanje lesa.
- Za optimalno delo je potreben enakomeren pritisk na orodje, predvsem pri odvijanju vijaka
- Pri privijanju vijaka v trd les priporočamo, da najprej izvrtate luknjo
- Za več informacij obiščite spletno stran www.skil.com.

VZDRŽEVANJE/SERVISIRANJE

- Orodje naj bo vedno čisto (še posebej prezračevalne odprtine B②).

! Pred čiščenjem odstranite akumulator iz orodja.

- Če bi kljub skrbnima postopkoma izdelave in preizkušanja prišlo do izpada delovanja orodja, naj popravilo opravi servisna delavnica, pooblaščena za popravila električnih orodij SKIL.
  - **nerazstavljeno** napravo pošljite skupaj s potrdilom o nakupu pri vašemu prodajalcu v najbližjo servisno delavnico SKIL (naslovi, kot tudi spisek rezervnih delov se nahaja na www.skil.com)
- Zavedajte se, da garancija ne vključuje poškodb zaradi preobremenitve orodja ali nepravilne rabe (več informacij o garancijskih pogojih družbe SKIL najdete na spletnem mestu www.skil.com lahko pa se pozanimate pri vašem prodajalcu)

OKOLJE

Samo za države EU

- Električnega orodja, pribora in embalaže ne odstranjujte skupaj z gospodinjskimi odpadki
  - V skladu z Evropsko direktivo 2012/19/EG o odpadni električni in elektronski opremi in z njenim izvajanjem v nacionalni zakonodaji je treba električno orodje ob koncu njegove življenjske dobe ločeno zbirati in ga predati v postopek okolju prijaznega recikliranja
  - simbol ⑥ vas bo na to spomnil, ko bo treba odpadke odvreči

! Pred odlaganjem zaščitite priključke akumulatorja z debelim trakom, da preprečite kratek stik

HRUP/VIBRIRANJE

- Raven zvočnega tlaka tega orodja, ki je bila izmerjena v skladu s standardom EN62841, znaša 94 dB(A), raven zvočne moči je 102 dB(A) (odstopanje K = 3 dB), skupne vrednosti vibracij < 13,93 m/s² (triosna vektorska vsota; odstopanje K = 1,5 m/s²).
- Raven oddajanja vibracij je bila izmerjena v skladu s standardiziranimi testi, navedenimi v EN62841; uporabiti jo je mogoče za primerjavo različnih orodij med seboj in za predhodno primerjavo izpostavljenosti vibracijam pri uporabi orodja za namene, ki so omenjeni.
  - uporaba orodja za drugačne namene ali uporaba skupaj z drugimi, slabo vzdrževanimi nastavki lahko znatno **poveča** raven izpostavljenosti
  - čas, ko je orodje izklopljeno ali ko teče, vendar z njim ne delamo, lahko znatno **zmanjša** raven izpostavljenosti

! Pred posledicami vibracij se zaščitite z vzdrževanjem orodja in pripadajočih nastavkov, ter tako, da so vaše roke tople, vaši delovni vzorci pa organizirani

EST

Harjadeta akulöökkruvikeeraja 3226

SISSEJUHATUS

- See tööriist on mõeldud kruvide ja poltide kinni- ja lahtikeeramiseks
- Kui mõni osa on puudu või kahjustatud, võtke ühendust kohaliku edasimüüjaga
- **Enne seadme kasutamist lugege kasutusjuhend hoolikalt läbi ja hoidke see edaspidiseks kasutamiseks alles** ③
- **Pöörake erilist tähelepanu ohutusjuhistele ja hoiatustele; nende eiramine võib põhjustada tõsiseid vigastusi**

TEHNILISED ANDMED ①

Max pöördemoment tugeval kruvikeeramisrežiimil ISO 5393 kohaselt: 280 Nm

TÖÖRIISTA OSAD ②

A Pöörlemissuuna (edasisuund / keskasend ehk lukustatud / tagasisuund) selektor
B Ventilatsiooniavad
C HALO tuli
D Lukustushülss (lukustuspadrun)
E Lüliti tööriista sisse-/väljalülitamiseks ja kiiruse kontrollimiseks
F REŽIIMI nupp
G KIIRUSE nupp
H Aku laetuse taseme märgutule nupp
J Režiimi indikaator
K Otsaku hoiukoht
L Rihma kinnituskoht
M Vööklamber

OHUTUS

ÜLDISED ELEKTRITÖÖRIISTADE HOIATUSED

⚠ **HOIATUS! Lugege läbi kõik elektritööriistaga kaasas olevad hoiatused, juhised, joonised ja andmed.** Alltoodud juhiste eiramine võib põhjustada elektrilööki, tulekahju ja/või tõsiseid vigastusi.

Säilitage hoiatused ja juhised hilisemaks kasutuseks.

Hoiatustes kasutatud termin „elektritööriist" viitab voolu jõul (juhtmega) töötavale elektrilisele tööriistale või aku jõul töötavale (juhtmeta) elektrilisele tööriistale.

1) TÖÖPIIRKONNA OHUTUS

a) Tööpiirkond peab olema puhas ja hästi valgustatud. Segamini või pimedad alad võivad põhjustada õnnetusi.

b) Ärge kasutage elektritööriistu plahvatusohtlikes keskkondades, näiteks kergesti süttivate vedelike, gaaside või tolmu läheduses. Elektritööriistad tekitavad sädemeid, mis võivad süüdata tolmu või aurusid.

c) Elektritööriistadega töötamisel hoidke lapsed ja kõrvalised isikud eemal. Tähelepanu hajumisel võite kaotada kontrolli seadme üle.

2) ELEKTRILINE OHUTUS

a) Elektritööriistad tuleb ühendada sobivasse pistikupessa. Ärge kunagi modifitseerige pistikut mitte mingil viisil. Ärge kasutage maandatud elektritööriistadega koos pistikuadaptereid. Modifitseerimata pistikud ja sobivad pistikupesad vähendavad elektrilöögi ohtu.

b) Vältige kehalist kontakti maandatud pindadega (nt torud, radiaatorid, katted, külmikud). Kui teie keha on maandatud, suureneb elektrilöögi oht.

c) Ärge jätke elektritööriistu vihma kätte ega niisketesse tingimustesse. Vee sattumine elektritööriista sisse suurendab elektrilöögi ohtu.

d) Ärge kahjustage juhet. Ärge kasutage juhet elektritööriista kandmiseks või tõmbamiseks ja ärge tõmmake juhtmest, kui soovite pistikut pistikupesast eemaldada. Vältige juhtme kokkupuudet kuumade esemete, õli, teravate servade või liikuvate osadega. Kahjustatud või puntras juhe suurendab elektrilöögi ohtu.

e) Elektritööriistaga välitingimustes töötamiseks kasutage välitingimustesse sobivat pikendusjuhet. Välistingimustes kasutamiseks sobiva juhtme kasutamine vähendab elektrilöögi ohtu.

f) Kui tööriista kasutamine niisketes tingimustes on vältimatu, kasutage rikkevoolukaitsega (RCD) kaitstud toiteallikat. RCD kasutamine vähendab elektrilöögi ohtu.

3) ISIKLIK OHUTUS

a) Olge tähelepanelik, töötage hoolikalt ja rakendage tervet mõistust. Ärge kasutage elektritööriista, kui olete väsinud, või rohtude, alkoholi või narkootikumide mõju all. Vaid hetkeline tähelepanematus elektritööriista kasutamisel võib põhjustada raskeid kehavigastusi.

b) Kasutage isikukaitsevahendeid. Kandke alati silmakaitsevahendeid. Töötingimustele vastava kaitsevarustuse (nt tolmumaski, libisemiskindlate turvajalanõude, kiivri või kuulmiskaitsmete) kasutamine vähendab kehavigastuste ohtu.

c) Vältige seadme tahtmatut käivitamist. Enne tööriista vooluvõrgu ja/või akuplokiga ühendamist ning enne tööriista kandmist või üles tõstmist veenduge, et lüliti on mitteaktiivses asendis. Elektritööriistade kandmine sõrme lülitil hoides või aktiivses olekus lülitiga põhjustab õnnetusi.

d) Enne elektritööriista sisselülitamist eemaldage sellelt kõik reguleerimis- ja mutrivõtmed. Elektritööriista pöörleva osa külge unustatud võtmed vms tööriistad võivad põhjustada kehavigastusi.

e) Ärge küünitage liiga kaugele. Töötage ainult kindlal pinnal ja kohtades, kus pole ohtu tasakaalu kaotada. Nii säilitate ootamatutes olukordades parema kontrolli elektritööriista üle.

f) Riietuge asjakohaselt. Ärge kandke kehast eemale hoidvaid ehteid ega riideid. Vältige oma juuste ja riiete kokkupuudet liikuvate osadega. Liiga avarad riided, ehted ja pikad juuksed võivad liikuvate osade vahele kinni jääda.

g) Kui tootega on kaasas vahendid tolmuärastus- ja kogumisseadmete ühendamiseks, siis veenduge, et need seadmed on korralikult ühendatud ja asjakohases kasutuses. Tolmukogumisseadmete kasutamine vähendab tolmuga seotud ohtusid.

h) Kui seade on teile sagedase kasutamise tulemusel harjumuspäraseks saanud, ärge kaotage tähelepanu ega ignoreerige tööriista kasutamise ohutusreegleid. Hooletuse tõttu võite saada tõsiseid vigastusi ka sekundi murdosa jooksul.

4) ELEKTRITÖÖRIISTA KASUTAMINE JA HOOLDUS

a) Ärge rakendage elektritööriista kasutamisel jõudu. Kasutage konkreetseks tööks sobivat elektritööriista. Sobiva elektritööriistaga sobival kiirusel töötades saate töö valmis kiiresti ja ohutult.

b) Ärge kasutage elektritööriista, mida ei saa lülitist sisse ega välja lülitada. Elektritööriistad, mille lüliti ei tööta, on ohtlikud ja tuleb parandada.

c) Eemaldage pistik vooluvõrgust ja/või aku seadme küljest, kui see on eemaldatav, enne seadme reguleerimist, tarvikute vahetamist või elektritööriista hoiustamist. Selliste ennetavate

ohutusmeetmete rakendamisega vähendate elektritööriista tahtmatu käivitamise võimalust.

d) Elektritööriistu, mida te hetkel ei kasuta, hoidke lastele kättesaamatus kohas ning ärge lubage nendega töötada isikutel, kes pole tööriistade tööpõhimõtete või käesoleva juhendiga tutvunud. Koolitamata isikute käes on elektritööriistad ohtlikud.

e) Hooldage nii elektritööriistu kui tarvikuid. Kontrollige, et liikuvad komponendid on korrektselt joondatud ja ükski osa ei ole katki ning jälgige ka muid aspekte, mis võiksid elektritööriista omadusi mõjutada. Kahjustatud elektritööriist tuleb enne kasutamist parandada. Halvasti hooldatud elektritööriistad põhjustavad palju õnnetusi.

f) Hoidke oma lõiketööriistad teravad ja puhtad. Korralikult hooldatud ja teravate servadega lõikevahendid ei kiilu nii kergesti kinni ja on lihtsamini kontrollitavad.

g) Kasutage elektritööriista, selle tarvikuid, tööriistaotsikuid jm vastavalt käesolevale juhendile, võttes arvesse töötingimusi ja teostatavat tööd. Elektritööriista mittesihipärane kasutamine võib põhjustada ohtlikke olukordi.

h) Hoidke käepidemed ja haardepinnad kuivad ja puhtad ning vältige neile õli ja rasva sattumist. Libedad käepidemed ja haardepinnad takistavad seadme ohutut kasutamist ja käsitsemist ootamatutes olukordades.

5) AKUSEADMETE KASUTAMINE JA HOOLDUS

a) Kasutage laadimiseks ainult tootja poolt ette nähtud laadureid. Akulaadija, mis sobib teatud tüüpi akuplokile, võib põhjustada tulekahjuohtu, kui kasutada seda mõne teise akuplokiga.

b) Kasutage elektritööriistu ainult nende jaoks ette nähtud akuplokkidega. Mõne muu akuploki kasutamine võib põhjustada vigastus- ja tulekahjuohtu.

c) Kui akut ei kasutata, hoidke seda eemal muudest metallesemetest nagu kirjaklambrid, mündid, võtmed, naelad, kruvid ja muud väikesed metallesemed, mis võivad klemmide vahel ühenduse luua. Akuklemmide lühiühendus võib põhjustada põletushaavu või tulekahju.

d) Valedes tingimustes kasutamisel võib akust vedelikku välja tulla; vältige kokkupuudet sellega. Kokkupuute korral loputage veega. Kui vedelik satub silma, pöörduge lisaks ka arsti poole. Akust erituv vedelik võib põhjustada ärritust või põletusi.

e) Ärge kasutage kahjustunud või modifitseeritud akut või tööriista. Kahjustunud või modifitseeritud akud võivad toimida ettearvamatult, mille tagajärjeks võib olla tulekahju, plahvatus või vigastusoht.

f) Vältige aku või tööriista kokkupuudet tule või liiga kõrge temperatuuriga. Kokkupuude lahtise tule või temperatuuriga üle 265°F (130°C) võib põhjustada plahvatuse.

g) Järgige kõiki laadimisjuhiseid ja ärge laadige akut ega tööriista väljaspool juhistes määratud temperatuurivahemikku. Valesti või valel temperatuuril laadimine võib kahjustada akut ja suurendada tulekahjuohtu.

6) TEENINDUS

a) Laske oma akutööriista hooldada kvalifitseeritud remonditehnikul, kes kasutab ainult identseid originaalvaruosi. See tagab elektritööriista ohutuse.

b) Ärge kunagi hooldage kahjustunud akusid. Akude hooldust võib teostada ainult tootja või volitatud teeninduskeskus.

OHUTUSJUHISED AKULÖÖKKRUVIKEERAJA KOHTA

- **Hoidke elektritööriista kinni isoleeritud haardepinnast, kui teostate toimingut, mille puhul võib kinniti kokku puutuda varjatud voolujuhtmetega** (klambri kokkupuutumine pingestatud juhtmega võib viia metallist seadmeosad pinge alla ja anda operaatorile elektrilöögi).

ÜLDIST

- Pliid sisaldavat värvi, mõningaid puiduliike, mineraale ja metalli sisaldavad materjalid eraldavad tolmu, mis võib olla kahjulik (kokkupuude tolmuga või selle sissehingamine võib seadme kasutajal või läheduses viibivatel inimestel põhjustada allergilisi reaktsioone ja/või hingamisteede haigusi); **kandke tolmumaski ja vajaduse korral töötage külgeühendatava tolmueraldusseadmega**
- Teatud tüüpi tolm on klassifitseeritud kantserogeensena (nt tammest ja pöögist eralduv tolm), eriti koos puidu niiskuse reguleerimiseks kasutatavate lisanditega; **kandke tolmumaski ja vajaduse korral töötage külgeühendatava tolmueraldusseadmega.**
- Erinevate materjalide töötlemisel tekkiva tolmu käitlemisel tuleb järgida kehtivaid nõudeid.
- Asbesti sisaldava materjali töötlemine on keelatud (asbesti peetakse kantserogeenseks).
- Enne mistahes reguleerimist või tarvikute vahetamist, samuti tööriista kandmisel või hoiustamisel veenduge, et pöörlemissuuna selektor A2 oleks keskasendis (lukustatud asendis).

LISATARVIKUD

- SKIL tagab seadme häireteta töö üksnes originaaltarvikute kasutamisel.
- Kasutage ainult tarvikuid, mille lubatud pöörlemiskiirus vastab tööriista suurimale tühikiirusele.

ENNE KASUTAMIST

- Vältige töödeldavas esemes olevatest kruvidest, naeltest vms põhjustatud kahjustusi; eemaldage need enne töö alustamist
- **Fikseerige toorik** (fiksaatoriga kinnitatud või kruustangide vahele pandud toorik püsib kindlamini paigal kui lihtsalt käega hoides)
- **Varjatult paiknevate elektrijuhtmete, gaasi- või veetorude avastamiseks kasutage sobivaid otsimisseadmeid või pöörduge kohaliku elektri-, gaasi- või vee-ettevõtte poole** (kokkupuutel elektrijuhtmetega tulekahju- ja elektrilöögioht; gaasitorustiku vigastamisel plahvatusoht; veetorustiku vigastamisel materiaalne kahju või elektrilöögioht)

AKUD

- **Kaasasolev aku (kui selline komplektis sisaldub) on osaliselt laetud** (aku täisvõimsuse tagamiseks laadige aku enne elektritööriista esmakordset kasutamist akulaadijaga täiesti täis)
- **Kasutage selle tööriistaga ainult järgmisi akusid ja laadijaid**
  - SKIL-i aku: BR1*31****
  - SKIL-i laadija: CR1*31****
- Ärge kasutage kahjustatud akut – see tuleks kohe välja vahetada.
- Ärge võtke akut lahti.

- Ärge jätke tööriista/akut vihma kätte
- Ümbritseva keskkonna lubatud temperatuur (tööriista/laadijat/akut):
- laadimisel 4 kuni 40 °C
  - töötamisel -20 kuni +50°C
  - hoiustamisel -20 kuni +50°C

TÖÖRIISTAL/AKUL OLEVATE SÜMBOLITE SELGITUS

③ Enne kasutamist tutvuge kasutusjuhendiga

④ Tulle visatud akud võivad plahvatavad, seepärast ei tohi akut mitte mingil juhul põletada

⑤ Hoiustage tööriista/laadijat/akut kohas, kus temperatuur ei ületa 50°C

⑥ Ärge visake kasutuskõlbmatuks muutunud elektrilisi tööriistu ja akusid ära koos olmejäätmetega

KASUTAMINE

- Aku laadimine
  ! Lugege laaduriga kaasas olevaid ohutushoiatusi ja juhiseid
- Aku eemaldamine/paigaldamine②
- Aku laetustaseme märgutuli ⑦
  - Aku praeguse taseme kuvamiseks vajutage aku taseme indikaatori nuppu ⑦a
  ! Kui aku indikaatori madalaim tase hakkab pärast nupu H ⑦ b vajutamist vilkuma, on aku tühi.
  ! Kui pärast nupu H⑦ c vajutamist hakkavad aku indikaatori 2 taset vilkuma, ei ole aku lubatud töötemperatuuri vahemikus.
- Aku kaitse
  Tööriist lülitatakse järsku välja või selle sisselülitamine ei ole võimalik, kui
  - **koormus on liiga suur** --> eemaldage koormus ja taaskäivitage
  - **Aku temperatuur ei ole lubatud töötemperatuuri vahemikus -20 kuni +50** °C --> aku taseme indikaatori 2 taset hakkavad nupu H⑦ c vajutamisel vilkuma oodake; kuni aku on taas lubatud töötemperatuuri vahemikus
  - **Aku on peaaegu tühi (kaitseks sügava tühjenemise eest)** --> aku madal tase või vilkuv aku madala taseme teade ⑦b kuvatakse aku taseme indikaatoril nupu H vajutamisel; laadige akut
  ! Ärge vajutage enam lülitile (sisse/välja), kui tööriist on end automaatselt välja lülitanud, sest see võib akut kahjustada
- Rihma klambri paigaldamine ⑧
  - Kinnitage vööklamber M kaasasoleva kruviga
- Pöörlemissuuna muutmine ⑨
  - kui see pole vasak-/paremas asendis õigesti seadistatud, siis lülitit E② ei saa aktiveerida
  ! ! Pöörlemissuunda tohib muuta üksnes siis, kui seade on täielikult seiskunud.
- Kombineeritud lüliti sisse ja välja lülitamiseks⑩ ja kiiruse reguleerimiseks ⑪
  - reguleerige kiirust astmeliselt nullist maksimumini, vajutades sisse/välja lülitile E② vähem või rohkem
- HALO valgus ⑫
  - Sisse/välja lüliti E aktiveerimisel süttib HALO tuli C ja režiimi indikaatorid J süttivad, et näidata praegust režiimi sätet. Soovitud režiimi seadistuse valimiseks vajutage KIIRUSE nuppu G või REŽIIMI nuppu F.
  - HALO tuli kustub umbes 10 sekundit pärast sisse/välja lüliti vabastamist.
  - režiimi indikaatorid kustuvad umbes 60 sekundit pärast sisse/välja lüliti vabastamist.

  ! Kui HALO tuli hakkab kiiresti vilkuma, on aku kaitse aktiveeritud (vt eespool).
  ! Kui tööriist järgmisel korral sisse lülitatakse, taastub töörežiimi säte eelmisele seadistusele.
- Režiimi valik ⑬
  ! Isepuurimisrežiim ja automaatse seiskamise režiim EI tööta tagurpidi pöörlemise korral
  ! režiime saab muuta ainult siis, kui rohelised indikaatorid on aktiveeritud ja tööriist on täielikult peatanud
  - KIIRUSE režiimi valimiseks
    Soovitud kiirusrežiimi valimiseks vajutage SPEED nuppu G: **madala kiiruse režiim (indikaator „1" põleb roheliselt) ⑬ pingutamine** väiksema pöördemomendi ja madala kiirusega väikeste kruvide jaoks
    keskmise kiiruse režiim (indikaatorid „1 ja 2" põlevad roheliselt) ⑬ b pingutage kruvisid keskmise pöördemomendi ja kiirusega keskmise koormusega rakenduses **suure kiiruse režiim (indikaatorid „1 ja 2 ja 3" põlevad roheliselt) ⑬ c** suurte kruvide ja poltide pingutamine suure jõu ja kiirusega
  - MODE režiimi
    valimiseks vajutage MODE nuppu F, et valida soovitud MODE režiim:
    Isepuuriv režiim (indikaator „Isepuuriv" põleb roheliselt) ⑬d
    isepuurivate kruvide keeramine paksu metallplaati. Aitab vältida kruvide purunemist, kruvipeade kulumist ja ülepingutamist ning tagab samal ajal kiire töö ja hea viimistluse. Keerab kruvi kindla pöörlemiskiirusega ja aeglustab kiirust, kui tööriist hakkab lööma.
    Automaatse seiskamise režiim (indikaator „Auto-stop" põleb roheliselt) ⑬e
    isepuurivate kruvide keeramine õhukesesse metalllehte. Võimaldab kasutajal töötada kiiresti ja täpselt, ilma toorikut kahjustamata. Aitab vältida kruvi ülepingutamist ja tooriku kahjustamist (koorumist). Keerab kruvi kiiremini ja peatub seejärel automaatselt, kui tööriist löögimehhanismi rakendub.
  ! keeramise peatamise ajastus varieerub sõltuvalt kruvi tüübist ja keeratavast materjalist Enne selle režiimi kasutamist tehke proovikasutus.
- Otsikute ⑭ paigaldamine ja eemaldamine
  - otsiku paigaldamiseks sisestage see ots tsangi ⑭a nii sügavale, kui see läheb.
  - otsiku eemaldamiseks tõmmake lukustushülssi D ettepoole ⑭b
  ! kasutage ainult kuulfiksaatoritega otsikuid, teisi otskuid saab kasutada kuulfiksaatoriga universaalse otsiku hoidikuga
  ! ! Ärge kasutage kahjustatud varrega otsikuid.
- Tööriistahoidmine ja juhtimine ⑮
  ! töötamise ajal hoidke tööriista kinni korpuse ja käepideme halli värvi osadest
  - Hoidke ventilatsiooniavad B② katmata
  - Ärge rakendage tööriistale liigset survet; laske sellel enda heaks töötada.

TÖÖJUHISED

- Kasutage sobivaid otsakuid.

- Kruvi keeramisel puidu otsapiirkonda on soovitav auk ette puurida, et vältida puidu lõhenemist.
- Tööriista optimaalseks kasutamiseks on vajalik pidev surve kruvile, eriti kruvi väljakeeramisel.
- Kruvi keeramisel kõvasse puitu on soovitav auk ette puurida.
- Lisateavet lugege aadressilt www.skil.com

HOOLDUS/TEENINDUS

- Hoidke tööriist alati puhtana (eriti ventilatsiooniavad ②)
  ! Enne puhastamist eemaldage tööriistast aku.
- Tööriist on hoolikalt valmistatud ja testitud. Kui tööriist sellest hoolimata rikki läheb, tuleb see lasta parandada SKILi elektriliste käsitööriistade volitatud remonditöökojas
  - Toimetage **lahtimonteerimata** seade koos ostukviitungiga edasimüüjale või lähimasse SKILi teenindustöökotta (aadressid ja seadme hooldusskeemi leiate aadressil www.skil.com)
- Arvestage sellega, et garantii ei hõlma seadme ülekoormamisest või ebaõigest käsitsemisest tulenevaid kahjustusi (teavet SKILi garantiitingimuste kohta vaadake veebilehelt www.skil.com või küsige kohalikult müügiesindajalt)

KESKKOND

Ainult ELi riikidele

- Ärge visake kasutuskõlbmatuks muutunud elektritööriistu, lisatarvikuid ja pakendeid ära koos olmejäätmetega
  - Vastavalt Euroopa Parlamendi ja nõukogu direktiivile 2012/19/EÜ elektri- ja elektroonikaseadmete jäätmete kohta ning direktiivi nõuete kohaldamisele liikmesriikides tuleb kasutuskõlbmatuks muutunud elektrilised tööriistad koguda eraldi ja keskkonnasäästlikult korduvkasutada või ringlusse võtta
  - Kui tekib vajadus seade kasutusest kõrvaldada, tuletab sümbol ⑥ seda teile meelde

  ! Enne aku kahjutustamist katke selle otsad kaitseks tugeva teibiga, et vältida lühisahela teket

MÜRA / VIBRATSIOON

- Standardi EN 62841 kohaselt mõõdetud tööriista helirõhu tase on 94 dB(A) ja helivõimsuse tase on 102 db(A) (määramatus K = 3 dB) ning vibratsioon <13.93 m/s²((triaksaalvektorite summa; määramatus K = 1,5 m/s²)
- Tekkiva vibratsiooni tase on mõõdetud vastavalt standardis EN 62841 kirjeldatud standardiseeritud testile; seda võib kasutada tööriistade võrdlemiseks ja tööriista kasutamisel ettenähtud töödel esineva vibratsiooni esialgseks hindamiseks.
  - tööriista kasutamisel muudeks rakendusteks või teiste/halvasti hooldatud tarvikute kasutamisel võib vibratsioon märkimisväärselt **suureneda**
  - ajal, kui tööriist on väljalülitatud või on küll sisselülitatud, kuid tegelikult seda ei kasutata, võib vibratsioon märkimisväärselt **väheneda**

  ! enda kaitsmiseks vibratsiooni eest hooldage tööriista ja selle tarvikuid korralikult, hoidke oma käed soojad ja tagage sujuv töökorraldus

LV

Bezkontaktu bezvadu triecienskrūvgriezis 3226

IEVADS

- Šis instruments paredzēts skrūvju un bultskrūvju ieskrūvēšanai un izskrūvēšanai
- Ja trūkst kādas daļas vai tā ir bojāta, lūdzu, sazinieties ar izplatītāju
- **Pirms lietošanas rūpīgi izlasiet šos norādījumus un saglabājiet tos vēlākai uzziņai** ③
- **Stingri ievērojiet drošības instrukcijas un brīdinošos norādījumus, jo pretējā gadījumā jūs riskējat gūt smagu traumu**

TEHNISKIE DATI ①

Maks. griezes moments cietam skrūvēšanas režīmam atbilstoši standartam ISO 5393: 280 Nm

IEKĀRTAS ELEMENTI ②

A Rotācijas virziena (uz priekšu/centrālā bloķēšana/atpakaļ) selektors
B Ventilācijas atveres
C HALO gaisma
D Fiksējošā uzmava (vienas rokas spīļpatrona)
E Ieslēdzējs un griešanās ātruma regulators
F Režīmu izvēles poga
G Ātruma izvēles poga
H Akumulatora uzlādes līmeņa indikatora poga
J Režīma indikators
K Uzgaļu glabātuves zona
L Saites fiksatora zona
M Siksnas stiprinājums

DROŠĪBA

VISPĀRĒJIE ELEKTROINSTRUMENTA DROŠĪBAS BRĪDINĀJUMI

⚠ BRĪDINĀJUMS! Izlasiet visus ar šo elektroinstrumentu saistītos drošības brīdinājumus, norādījumus, specifikācijas un aplūkojiet attēlus. Visu turpmāk uzskaitīto norādījumu neievērošana var izraisīt elektriskās strāvas triecienu, aizdegšanos un/vai smagus savainojumus.

Saglabājiet visus brīdinājumus un instrukcijas turpmākai atsaucei.

Brīdinājumos lietotais termins „elektroinstruments" attiecas uz elektriski darbināmu instrumentu, kura barošanu nodrošina elektrotīkls (ar elektrokabeli) vai akumulators (bez elektrokabeļa).

1) DROŠĪBA DARBA ZONĀ

a) Uzturiet darba zonu tīru un labi apgaismotu. Nesakārtotā un slikti apgaismotā darba zonā var notikt nelaimes gadījumi.

b) Nedarbiniet elektroinstrumentu sprādzienbīstamā

vidē, piemēram, viegli uzliesmojošu šķidrumu, gāzu vai putekļu klātbūtnē. Elektroinstrumenti rada dzirksteles, kas var aizdedzināt putekļus vai izgarojumu tvaikus.

c) Neļaujiet bērniem un klātesošajiem atrasties elektroinstrumenta tuvumā, kamēr tas darbojas. Apjukuma brīdī jūs varat zaudēt vadību pār ierīci.

2) ELEKTRODROŠĪBA

a) Elektroinstrumenta kontaktdakšai jāsakrīt ar kontaktrozeti. Nekad nekādā veidā nepārveidojiet kontaktdakšu. Neizmantojiet adaptera kontaktdakšas kopā ar iezemētiem elektroinstrumentiem. Lietojot nepārveidotas kontaktdakšas un atbilstošas kontaktligzdas, tiek samazināts elektriskās strāvas trieciena risks.

b) Nepieskarieties sazemētām virsmām, piemēram cauruļvadiem, radiatoriem, plītīm un ledusskapjiem. Ķermenim sazemējoties, tiek palielināts elektriskās strāvas trieciena risks.

c) Sargājiet elektroinstrumentus no lietus vai mitruma. Mitruma iekļūšana elektroinstrumentā palielina elektriskās strāvas trieciena risku.

d) Nebojājiet strāvas vadu. Nekad nelietojiet strāvas vadu elektroinstrumenta pārnēsāšanai, vilkšanai vai kontaktdakšas izvilkšanai no kontaktligzdas. Sargājiet strāvas vadu no karstuma, eļļas, asām malām vai kustīgām daļām. Bojāti vai samudžināti strāvas vadi palielina risku saņemt elektriskās strāvas triecienu.

e) Strādājot ar elektroinstrumentu ārpus telpām, nodrošiniet, lai arī izmantotie strāvas vada pagarinātāji būtu piemēroti āra darbiem. Āra darbiem paredzēta strāvas vadu pagarinātāja izmantošana samazina elektriskās strāvas trieciena risku.

f) Ja nav iespējams izvairīties no elektroinstrumenta darbināšanas mitrā vietā, izmantojiet barošanas sistēmu, kas aizsargāta ar noplūdes strāvas aizsardzības ierīcēm (RCD). RCD lietošana samazina elektriskās strāvas trieciena risku.

3) PERSONĪGĀ DROŠĪBA

a) Darbinot elektroinstrumentu, esiet modri, pievērsiet uzmanību tam, ko jūs darāt, un rīkojieties ar to saprātīgi. Nelietojiet elektroinstrumentu, ja esat noguruši vai atrodaties apreibinošu vielu, alkohola vai medikamentu ietekmē. Pat viens mirklis neuzmanības elektroinstrumenta lietošanas laikā var kļūt par cēloni nopietnām traumām.

b) Izmantojiet individuālos aizsarglīdzekļus. Vienmēr valkājiet acu aizsarglīdzekļus. Ja tiek lietots darba specifikai atbilstošs aizsargaprīkojums, piemēram, maska ar putekļu filtru, neslīdoši darba apavi, ķivere vai austiņas, samazinās traumu gūšanas risks.

c) Novērsiet nejaušas ieslēgšanās iespējamību. Pirms instrumenta pievienošanas strāvas avotam un/vai akumulatoru blokam pārliecinieties, vai slēdzis atrodas izslēgtā stāvoklī. Pārnēsājot elektroinstrumentu ar pirkstu uz slēdža vai iedarbinot elektroinstrumentu, kas jau ir ieslēgtā stāvoklī, var notikt nelaimes gadījums.

d) Pirms elektroinstrumenta ieslēgšanas izņemiet visas noregulēšanas vai uzgriežņu atslēgas. Regulēšanas instruments vai atslēga, kas palikusi elektroinstrumenta rotējošās daļās, var izraisīt traumas.

e) Nepārvērtējiet savas spējas. Ieņemiet pareizu stāju un vienmēr saglabājiet līdzsvaru. Tādējādi jūs varēsiet labāk apvaldīt elektroinstrumentu negaidītās situācijās.

f) Valkājiet atbilstošu apģērbu. Nevalkājiet vaļīgu apģērbu vai rotaslietas. Sargājiet matus, apģērbu un cimdus no kustīgajām daļām. Vaļīgs apģērbs, rotaslietas vai gari mati var ieķerties instrumenta kustīgajās daļās.

g) Ja ierīces ir paredzētas savienošanai ar putekļu nosūkšanas un savākšanas iekārtām, pārliecinieties, vai tās ir pieslēgtas un tiek izmantotas pareizi. Putekļu savākšanas ierīču izmantošana var samazināt ar putekļiem saistītos apdraudējumus.

h) Nepieļaujiet, ka iekārtas bieža lietošana varētu izraisīt nevērīgu attieksmi darbā ar to, un neignorējiet ar iekārtas lietošanu saistītos drošības principus. Viens brīdis neuzmanības var izraisīt nopietnas traumas.

4) ELEKTROINSTRUMENTA LIETOŠANA UN APKOPE

a) Nespiediet elektroinstrumentu ar spēku. Lietojiet attiecīgajam darbam piemērotāko elektroinstrumentu. Piemērots elektroinstruments labāk un drošāk spēs izpildīt veicamo darbu, darbojoties tam paredzētajā ātrumā.

b) Nelietojiet elektroinstrumentu, ja to nav iespējams ieslēgt un izslēgt ar slēdzi. Ja elektroinstrumentu nav iespējams ieslēgt un izslēgt ar slēdzi, tas ir bīstams, tāpēc nekavējoties jāsalabo.

c) Pirms jebkādu pielāgojumu veikšanas, piederumu maiņas vai elektroinstrumenta novietošanas glabāšanā atvienojiet kontaktdakšu no barošanas avota un/vai izņemiet no elektroinstrumenta akumulatora bloku, ja to var izdarīt. Šādi profilaktiski drošības pasākumi palīdz samazināt elektroinstrumenta nejaušas ieslēgšanās risku.

d) Ja elektroinstrumenti kādu laiku netiek lietoti, uzglabājiet tos bērniem nepieejamā vietā un neļaujiet ar elektroinstrumentu darboties personām, kas instrumentu nepārzina vai nav izlasījušas šīs instrukcijas. Nemākulīgās rokās nonākuši elektroinstrumenti ir potenciāls briesmu avots.

e) Veiciet elektroinstrumentam un piederumiem apkopi. Pārbaudiet, vai ir pareizi uzstādītas kustīgās daļas un vai tās neķeras, un vai elektroinstrumenta daļām nav bojājumu, kas var negatīvi ietekmēt tā darbību. Bojāts elektroinstruments ir jāsalabo pirms nākamās lietošanas reizes. Daudzu negadījumu cēlonis ir sliktā stāvoklī esošu elektroinstrumentu izmantošana.

f) Griezējinstrumentiem jābūt asiem un tīriem. Rūpīgi kopti griezējinstrumenti retāk iestrēgst un ir vieglāk vadāmi.

g) Lietojiet elektroinstrumentu, tā piederumus un maināmos instrumentus, kā arī citus saistītos elementus atbilstoši šiem norādījumiem, ņemot vērā darba apstākļus un veicamo uzdevumu. Elektroinstrumenta lietošana neparedzētiem mērķiem var radīt bīstamu situāciju.

h) Rokturiem un satveršanas daļām jābūt sausām, tīrām un uz tām nedrīkst būt eļļa vai smērviela. Ja rokturi un satveršanas daļas ir mitras, tās slīdēs, un ar instrumentu vairs nebūs droši strādāt, kā arī apvaldīt

neparedzētu apstākļu gadījumos.

5) AKUMULATORA LIETOŠANA UN APKOPE

a) Uzlādējiet instrumentu tikai ar ražotāja noteikto lādētāju. Lādētājs, kas paredzēts lietošanai tikai ar viena veida akumulatoru bloku, var radīt aizdegšanās draudus, ja to izmanto kopā ar citu akumulatoru bloku.

b) Lietojiet elektroinstrumentus kopā tikai ar tiem paredzētiem akumulatoru blokiem. Jebkura cita akumulatoru bloka lietošana var radīt traumu gūšanas un aizdegšanās risku.

c) Kad akumulatoru bloks netiek izmantots, neglabājiet to citu metāla priekšmetu, piemēram, papīra saspraužu, monētu, atslēgu, naglu, skrūvju vai citu sīku metāla priekšmetu, kas var veidot savienojumu starp spailēm, tuvumā. Akumulatora spaiļu īsslēgums var izraisīt aizdegšanos vai ugunsgrēku.

d) Nepareizas rīcības gadījumā no akumulatora var iztecēt šķidrums; izvairieties no saskares ar to. Ja tas nejauši nokļūst uz ādas, skalojiet to ar ūdeni. Ja šķidrums iekļuvis acīs, nekavējoties meklējiet medicīnisko palīdzību. No akumulatora izkļuvušais šķidrums var izraisīt kairinājumu vai apdegumus.

e) Nelietojiet bojātu vai pārveidotu akumulatoru vai instrumentu. Bojātu vai pārveidotu akumulatoru izmantošana var radīt neparedzamus apstākļus, kas rada aizdegšanās, sprādziena vai traumas gūšanas draudus.

f) Nepakļaujiet akumulatoru bloku vai iekārtu uguns liesmu vai pārmērīgas temperatūras iedarbībai. Uguns liesmu iedarbība vai temperatūra virs 265 °F (130 °C) var izraisīt sprādzienu.

g) Izpildiet visas uzlādēšanas instrukcijas un neuzlādējiet akumulatoru bloku vai instrumentu ārpus instrukcijās norādītajām temperatūras vērtībām. Ja instruments tiek uzlādēts nepareizi vai tiek pārsniegtas instrukcijās norādītās uzlādēšanas temperatūras vērtības, akumulators var sabojāties un palielināt aizdegšanās risku.

6) SERVISS

a) Elektroinstrumenta remontdarbus drīkst veikt tikai kvalificēts speciālists, izmantojot tikai oriģinālās rezerves daļas. Tādējādi tiks garantēts elektroinstrumenta lietošanas drošums.

b) Nekad neveiciet bojātam akumulatoru blokam remontdarbus pašrocīgi. Bojāta akumulatoru bloka remontdarbus drīkst veikt tikai ražotājs vai pilnvaroti servisa darbinieki.

DROŠĪBAS NORĀDĪJUMI BEZVADU TRIECIENSKRŪVGRIEZIM

- **Veicot darbu, kura laikā stiprinājums var skart slēptus elektriskos vadus, turiet instrumentu tikai aiz izolētajām virsmām** (stiprinājumiem skarot spriegumnesošus vadus, spriegums nonāk arī uz instrumenta metāla daļām un var izraisīt elektrisku triecienu)

VISPĀRĒJA INFORMĀCIJA

- Materiāla, piemēram svinu saturošas krāsas, dažu koka šķirņu, minerālu un metāla, putekļi var būt kaitīgi (saskare ar putekļiem vai to ieelpošana var izraisīt alerģiskas reakcijas un/vai elpošanas ceļu saslimšanas operatoram vai klātesošajiem); **izmantojiet putekļu masku un putekļsūcēju, ja to iespējams pievienot**
- Dažu veidu putekļi ir klasificēti kā kancerogēni (piemēram, ozola vai dižskābarža putekļi), jo īpaši apvienojumā ar koksnes kondicionēšanas piedevām; **izmantojiet putekļu masku un putekļsūcēju, ja to iespējams pievienot.**
- Ievērojiet ar putekļu savākšanu saistītos nacionālos noteikumus, kas attiecas uz apstrādājamajiem materiāliem.
- Neapstrādājiet materiālus, kas satur azbestu (azbestam piemīt kancerogēnas īpašības)
- Pirms regulēšanas vai piederumu nomaiņas, kā arī, pārnesot vai uzglabājot instrumentu, pārliecinieties, ka tā virziena izvēles slēdzis A2 atrodas vidējā (bloķētā) stāvoklī

PIEDERUMI

- Firma SKIL garantē instrumenta nevainojamu darbību tikai tad, ja tiek lietoti oriģinālie papildpiederumi
- Lietojiet tikai tādus papildpiederumus, kuru pieļaujamais darbības ātrums ir vismaz tikpat liels, kā instrumenta maksimālais brīvgaitas ātrums

PIRMS DARBA UZSĀKŠANAS

- Izvairieties no instrumenta bojājumiem, ko var radīt apstrādājamajā priekšmetā esošās skrūves, naglas vai citi līdzīgi objekti; pirms darba uzsākšanas atbrīvojiet apstrādājamo materiālu no šādiem priekšmetiem
- **Nostipriniet apstrādājamo detaļu** (to ir drošāk nostiprināt ar spailēm vai skrūvspīlēm, nevis turēt rokā)
- **Ar piemērota metālmeklētāja palīdzību pārbaudiet, vai apstrādes vietu nešķērso slēptas elektropārvades līnijas, kā arī gāzes vai ūdens caurules; šaubu gadījumā griezieties vietējā komunālās saimniecības iestādē** (darbinstrumentam skarot elektrotīkla fāzes līniju, var izcelties ugunsgrēks un strādājošais var saņemt elektrisko triecienu; gāzes vada bojājums var izraisīt sprādzienu; darbinstrumentam skarot ūdensvada cauruli, var tikt bojātas materiālās vērtības un strādājošais var saņemt elektrisko triecienu)

AKUMULATORI

- **Komplektā iekļautais akumulators, ja tāds ir, nav pilnībā uzlādēts** (lai akumulators spētu nodrošināt pilnu jaudu, pirms elektroiekārtas pirmās lietošanas reizes akumulators ir jāuzlādē pilnībā)
- **Izmantojiet tikai instrumenta piegādes komplektā ietilpstošos akumulatorus un uzlādes ierīces**
  - SKIL akumulators: BR1*31****
  - SKIL uzlādes ierīce: CR1*31****
- Nelietojiet bojātu akumulatoru; tas nekavējoties jānomaina
- Neizjauciet akumulatoru
- Neatstājiet instrumentu/akumulatoru lietū
- Pieļaujamā apkārtējā gaisa temperatūra (instruments/lādētājs/baterija):
- uzlādes laikā 4...40°C
  - darba laikā -20...+50°C
  - uzglabāšanas laikā -20...+50°C

UZ INSTRUMENTA/AKUMULATORA ATTĒLOTO SIMBOLU SKAIDROJUMS

③ Pirms ekspluatācijas izlasiet lietošanas pamācību

④ Ja akumulators tiks dedzināts, tas eksplodēs, tāpēc nekādā gadījumā to nededziniet

⑤ Uzglabājiet instrumentu/lādētāju/akumulatoru vietā, kur temperatūra nepārsniedz 50°C

⑥ Neizmetiet elektroinstrumentus un akumulatorus kopā ar sadzīves atkritumiem

LIETOŠANA

- Akumulatora uzlādēšana
  ! izlasiet lādētāja komplektā iekļautos drošas lietošanas noteikumus un norādījumus
- Akumulatora izņemšana/ievietošana ②
- Akumulatora uzlādes līmeņa indikators ⑦
  - Nospiediet akumulatora līmeņa indikatora pogu H, lai parādītu pašreizējo akumulatora līmeni ⑦ a
  ! Kad pēc pogas H ⑦ b nospiešanas sāk mirgot akumulatora indikatora zemākais līmenis, akumulators ir tukšs.
  ! Ja pēc pogas H ⑦ c nospiešanas sāk mirgot 2 akumulatora indikatora līmeņi, akumulators nav pieļaujamajā darba temperatūras diapazonā.
- Akumulatora aizsardzība
  Ierīce tiek tūlīt izslēgta vai arī to nav iespējams ieslēgt, ja
  - **slodze ir pārāk liela** --> samaziniet slodzi un ieslēdziet to no jauna
  - **Akumulatora temperatūra nav pieļaujamajā darba temperatūras diapazonā no -20 līdz +50**°C --> nospiežot pogu H, sāk mirgot akumulatora līmeņa indikatora 2 līmeņi ⑦ c; pagaidiet, līdz akumulators atgriežas pieļaujamajā darba temperatūras diapazonā
  - **Akumulators ir gandrīz tukšs (lai pasargātu no dziļas izlādes)** --> nospiežot pogu H, akumulatora līmeņa indikators parāda zemu akumulatora uzlādes līmeni vai mirgojošu zemu akumulatora uzlādes līmeni ⑦㉝ ; uzlādējiet akumulatoru
  ! pēc instrumenta automātiskas izslēgšanās nedrīkst spiest tā ieslēdzēju, jo tā var sabojāt akumulatoru
- Jostas klipša piestiprināšana ⑧
  - piestipriniet jostas klipsi M pie vadītāja ar komplektā iekļauto skrūvi
- Rotācijas virziena pārslēgšana ⑨
  - Ja slēdzis E② nav pareizi iestatīts kreisajā/labajā pozīcijā, to nevar aktivizēt.
  ! pārslēdziet griešanās virzienu tikai tad, kad instruments ir pilnībā apstājies
- Kombinēts slēdzis ieslēgšanai/izslēgšanai ⑩ un ātruma kontrolei ⑪
  - Pakāpeniski regulējiet ātrumu no nulles līdz maksimālajam, mazāk vai vairāk nospiežot ieslēgšanas/izslēgšanas slēdzi E ②
- HALO gaisma ⑫
  - Aktivizējot ieslēgšanas/izslēgšanas slēdzi E, iedegas HALO gaisma C un iedegas režīma indikators(-i) J, lai norādītu pašreizējo režīma iestatījumu. Lai izvēlētos vēlamo režīma iestatījumu, nospiediet pogu SPEED G vai pogu MODE F.
  - HALO gaisma nodziest aptuveni 10 sekundes pēc ieslēgšanas/izslēgšanas slēdža atlaišanas.
  - Režīma indikators(-i) izslēdzas aptuveni 60 s pēc ieslēgšanas/izslēgšanas slēdža atlaišanas.
  ! Kad HALO lampiņa sāk ātri mirgot, ir aktivizēta akumulatora aizsardzība (skatīt iepriekš).
  ! Nākamajā reizē, kad instruments tiek ieslēgts, darba režīma iestatījums atgriezīsies iepriekšējā iestatījumā.
- Režīma izvēle ⑬
  ! Pašurbšanas režīms un automātiskās apturēšanas režīms NEDARBOJAS pretējā griešanās virzienā
  ! režīmus var mainīt tikai tad, kad ir aktivizēts(-i) zaļais(-ie) indikators(-i) un instruments ir pilnībā apstājies
  - lai izvēlētos režīmu SPEED
    Nospiediet pogu SPEED G, lai izvēlētos vēlamo ātruma režīmu: **zema ātruma režīms (indikators "1" deg zaļā krāsā)** ⑬ **pievilkšana** ar mazāku griezes momentu un mazu ātrumu mazām skrūvēm
    vidēja ātruma režīmā (indikatori "1 un 2" deg zaļā krāsā) ⑬ **b** pievelciet ar vidēju griezes momentu un ātrumu vidējas slodzes pielietojumā **liela ātruma režīmā (indikatori "1 un 2 un 3" deg zaļā krāsā)** ⑬ **c** pievilkšana ar lielu spēku un ātrumu lielām skrūvēm un bultskrūvēm
  - lai izvēlētos režīmu MODE
    Nospiediet pogu MODE F, lai izvēlētos vēlamo MODE režīmu:
    Pašurbšanas režīms (indikators "Pašurbšana" deg zaļā krāsā) ⑬ **d** Pašurbjošo skrūvju ieskrūvēšana biezā metāla plāksnē. Palīdz novērst skrūvju lūšanu, skrūvju galviņu nodilšanu un pārpievilkšanu, kā arī vienlaikus nodrošina ātru darbību un labu rezultātu. Ieskrūvē skrūvi ar noteiktu griešanās ātrumu un palēnina ātrumu, kad instruments sāk triecienus.
    Automātiskās apturēšanas režīms (indikators "Auto-stop" deg zaļā krāsā) ⑬ **e** Pašurbjošo skrūvju ieskrūvēšana plānā metāla loksnē. Ļauj lietotājam strādāt ātri un precīzi, nebojājot sagatavi. Palīdz novērst skrūves pārpievilkšanu un nebojāt (nolobīties) sagatavi. Ieskrūvē skrūvi lielākā ātrumā un pēc tam automātiski apstājas, kad instruments ieslēdz trieciena mehānismu.
  ! Ieskrūvēšanas apturēšanas laiks ir atkarīgs no skrūves veida un ieskrūvējamā materiāla. Pirms šī režīma lietošanas veiciet testa braucienu.
- Uzgaļu ⑭ uzstādīšana un noņemšana
  - Lai uzstādītu uzgali, ievietojiet to tieši, cik vien dziļi tas iet , spīļtīklā ⑭a
  - Lai izņemtu uzgali, pavelciet fiksācijas uzmavu D uz priekšu ⑭ b
  ! ! izmantojiet tikai uzgaļus ar sfērisko sprūdu, citus uzgaļus var izmantot, ja lieto universālo uzgaļu turētāju ar sfērisko sprūdu
  ! neizmantojiet darbinstrumentus ar bojātu kātu
- Instrumenta ⑮ turēšana un vadīšana
  ! darba laikā vienmēr turiet instrumentu aiz pelēkās krāsas noturvirsmas(ām)
  - turiet ventilācijas atveres B ② nesegtas
  - darba laikā pārlieku nespiediet instrumentu; ļaujiet tam darboties nominālā režīmā

PRAKTISKI PADOMI

- Lietojiet tikai tādus darbinstrumentus, kuru tips atbilst apstrādājamajam materiālam
- Veicot skrūves ieskrūvēšanu tuvu koka priekšmeta vai konstrukcijas malai, vispirms ieteicams ieurbt atvērumu, lai novērstu koksnes plaisāšanu
- Lai instruments tiktu izmantots optimālā režīmā, ieturiet pastāvīgu spiedienu uz skrūves galvu, īpaši tad, ja skrūve tiek izskrūvēta
- Veicot skrūves ieskrūvēšanu cietā koksnē, vispirms ieurbiet atvērumu
- Papildu informāciju skatīt tīmekļa vietnē www.skil.com

APKOPE/SERVISS

- Vienmēr uzturiet instrumentu tīru (īpaši ventilācijas atveres B②)
  ! Pirms tīrīšanas izņemiet no instrumenta akumulator
- Ja, neraugoties uz augsto izgatavošanas kvalitāti un rūpīgo pēcražošanas pārbaudi, instruments tomēr sabojājas, tas jānogādā remontam firmas SKIL pilnvarotā elektroinstrumentu remonta darbnīcā
  - nogādājiet instrumentu **neizjauktā** veidā kopā ar iegādes dokumentiem tuvākajā tirdzniecības vietā vai SKIL pilnvarotā remonta darbnīcā (adreses un instrumenta apkalpošanas shēma ir sniegta interneta vietnē www.skil.com)
- Ievērojiet, ka garantijā neietilpst pārslodzes vai nepareizas instrumenta ekspluatācijas izraisītie bojājumi (SKIL garantijas noteikumus skatiet www.skil.com vai vērsieties pie izplatītāja)

APKĀRTĒJĀS VIDES AIZSARDZĪBA

Tikai ES valstīm

- Neizmetiet elektriskos instrumentus, piederumus un iesaiņojuma materiālus sadzīves atkritumos
  - saskaņā ar Eiropas Savienības direktīvu 2012/19/ES par nolietotajām elektriskajām un elektroniskajām iekārtām un tās atspoguļojumiem nacionālajā likumdošanā, nolietotās elektroiekārtas ir jāsavāc, jāizjauc un jānogādā otrreizējai pārstrādei apkārtējai videi nekaitīgā veidā
  - simbols ⑥ atgādina par nepieciešamību tos utilizēt videi nekaitīgā veidā
  ! pirms akumulatora utilizācijas tā kontakti jāaplīmē ar izolācijas lenti, lai nepieļautu īssavienojuma rašanos starp tiem

TROKSNIS / VIBRĀCIJA

- Veicot mērījumus atbilstoši EN62841, šī instrumenta skaņas spiediena līmenis ir 94 dB(A) un skaņas intensitātes līmenis ir 102 dB(A) (nenoteiktība K = 3 dB), bet vibrācija<13,93 m/s² (triaksiālā vektora summa; nenoteiktība K = 1,5 m/s²)
- Vibrācijas līmenis ir noteikts, izmantojot standartā EN62841 paredzēto procedūru; to var izmantot, lai salīdzinātu instrumentus un provizoriski izvērtētu vibrācijas iedarbību, lietojot instrumentu minētajiem mērķiem
  - instrumenta izmantošana citiem mērķiem vai ar citiem vai nepietiekami koptiem piederumiem var ievērojami **palielināt** kopējo vibrācijas iedarbības pakāpi
  - laika periodi, kad instruments ir izslēgts vai arī ir ieslēgts, taču darbs ar to nenotiek, var ievērojami **samazināt** kopējo vibrācijas iedarbības pakāpi
  ! pasargājiet sevi no vibrācijas iedarbības, veicot instrumenta un tā piederumu tehnisko apkopi, novēršot roku atdzišanu un pareizi organizējot darbu

LT

Akumuliatorinis smūginis suktuvas su bešepečiu varikliu 3226

ĮVADAS

- Šis įrankis skirtas sraigtams ir varžtams įsukti ir atsukti.
- Jei kokių nors dalių trūksta ar jos pažeistos, prašome kreiptis į įrenginio pardavėją
- **Atidžiai perskaitykite šį instrukcijų vadovą ir išsaugokite jį ateičiai.**③
- **Ypatingą dėmesį atkreipkite į saugos nurodymus ir įspėjimus; jei nepaisysite šių nurodymų, galite sunkiai susižaloti**

TECHNINIAI DUOMENYS ①

Maksimali varžto įsukimo jėga pagal ISO 5393: 280 N.m

ĮRANKIO DALYS ②

A Sukimo krypties selektorius (pirmyn / centrinis užraktas / atgal)
B Ventiliacijos angos
C „HALO“ šviesa
D Tvirtinimo mova (ranka priveržiamas žiedas)
E Įjungimo ir išjungimo bei greičio reguliavimo jungiklis
F „MODE“ (režimo) mygtukas
G „SPEED“ (greičio) mygtukas
H Baterijos įkrovos lygio indikatoriaus mygtukas
J Režimo indikatorius
K Antgalių dėtuvė
L Dirželio tvirtinimo vieta
M Diržo apkaba

SAUGA

BENDRIEJI ELEKTRINIO ĮRANKIO SAUGOS NURODYMAI

⚠ **ĮSPĖJIMAS. Perskaitykite visus su šiuo elektriniu įrankiu pateiktus saugos įspėjimus, instrukcijas, paveikslus ir specifikacijas.** Nesilaikant visų toliau išdėstytų nurodymų galima patirti elektros smūgį, sukelti gaisrą ir (arba) sunkiai susižaloti.

Išsaugokite visas instrukcijas su įspėjimais, nes jų gali prireikti ateityje.

Įspėjimuose vartojamu terminu „elektrinis įrankis“ nurodomas iš elektros lizdo maitinamas (laidinis) arba baterija maitinamas (belaidis) elektrinis įrankis.

1) SAUGA DARBO VIETOJE

a) Darbo vieta turi būti švari ir gerai apšviesta. Jei darbo vieta netvarkinga ar blogai apšviesta, gali įvykti nelaimingas atsitikimas.

b) Nedirbkite su elektriniu įrankiu sprogioje aplinkoje, pavyzdžiui, ten, kur yra degių skysčių, dujų arba dulkių. Elektriniai įrankiai gali kibirkščiuoti, o nuo kibirkščių gali užsidegti dulkės arba susikaupę garai.

c) Dirbdami su elektriniu įrankiu, neleiskite artintis vaikams ir pašaliniams asmenims. Dėl dėmesio blaškymo galite nesuvaldyti prietaiso.

2) ELEKTROSAUGA

a) Elektrinio įrankio kištukas turi tikti elektros lizdui. Niekada jokiais būdais kištuko neperdarykite. Su įžemintais elektriniais įrankiais nenaudokite jokių kištuko adapterių. Originalūs kištukai, tiksliai tinkantys elektros tinklo lizdui, sumažina elektros smūgio pavojų.

b) Nesilieskite prie įžemintų paviršių, pavyzdžiui, vamzdžių, radiatorių, viryklių ir šaldytuvų. Jei jūsų kūnas bus įžemintas, padidės elektros smūgio pavojus.

c) Saugokite elektrinius įrenginius nuo lietaus ir drėgmės. Į elektrinio įrankio vidų patekus vandeniui padidėja elektros smūgio pavojus.

d) Atsargiai elkitės su maitinimo laidu. Niekada neneškite ir netempkite elektrinio įrankio, laikydami už maitinimo laido. Netraukite laikydami už maitinimo laido, norėdami ištraukti kištuką iš elektros lizdo. Saugokite laidą nuo kaitros šaltinių, alyvos, aštrių briaunų ir judančių dalių. Pažeidus arba supainiojus laidus išauga pavojus patirti elektros smūgį.

e) Kai elektriniu įrankiu dirbate lauke, naudokite laukui skirtą laido ilgintuvą. Naudojant laukui skirtą maitinimo laidą sumažėja pavojus patirti elektros smūgį.

f) Jeigu elektrinio įrankio naudojimas drėgnoje vietoje yra neišvengiamas, naudokite maitinimo šaltinį su liekamąja srove valdomu atjungimo įtaisu (RCD). RCD naudojimas sumažina elektros smūgio pavojų.

3) ASMENINĖ SAUGA

a) Dirbdami su elektriniu įrankiu būkite budrūs, stebėkite, ką darote, ir vadovaukitės sveika nuovoka. Nedirbkite su elektriniu įrankiu, jei esate pavargę arba vartojote narkotikus, alkoholį ar medikamentus. Dirbant su elektriniais įrankiais pakanka vienos neatidumo akimirkos ir galima sunkiai susižaloti.

b) Naudokite asmeninės apsaugos priemones. Visada būkite su apsauginiais akiniais. Darbo tam tikromis sąlygomis metu naudojant asmeninės apsaugos priemones, pvz., apsaugos nuo dulkių kaukę, neslystančius batus, apsauginį šalmą ar klausos apsaugos priemones, sumažėja pavojus susižaloti.

c) Apsisaugokite nuo atsitiktinio įjungimo. Prieš jungdami prie maitinimo šaltinio ir (ar) sudėtinės baterijos, prieš įrankį keldami arba nešdami įsitikinkite, kad jungiklis yra išjungimo padėtyje. Nešant elektrinius įrankius uždėjus pirštą ant jungiklio arba netyčia įjungiant elektrinį įrankį su įjungtu jungikliu, gali įvykti nelaimingas atsitikimas.

d) Prieš įjungdami elektrinį įrankį, patraukite į šalį visus reguliavimo raktus ir veržliarakčius. Elektrinio įrankio sukamojoje dalyje likus raktui ar veržliarakčiui galima susižaloti.

e) Nesistenkite pasiekti pernelyg toli. Visada stovėkite tvirtai ir išlaikykite pusiausvyrą. Tuomet geriau suvaldysite elektrinį įrankį netikėtose situacijose.

f) Dėvėkite tinkamus drabužius. Nedėvėkite laisvų drabužių ir nenešiokite laisvai kabančių papuošalų. Saugokite savo plaukus ir drabužius nuo judančių dalių. Laisvus drabužius, papuošalus ar ilgus plaukus gali įtraukti judančios dalys.

g) Jei yra įtaisai, skirti dulkių išsiurbimo ir surinkimo įtaisams prijungti, tinkamai juos prijunkite ir naudokite. Naudojant dulkių surinkimo įtaisus, gali sumažėti su dulkėmis susijusių pavojų.

h) Dažnai naudodami įrankius pernelyg savimi nepasitikėkite ir nepraraskite budrumo, kad paisytumėte saugaus įrankio naudojimo taisyklių. Užtenka akimirkos išsiblaškymo, kad dėl neatsargaus veiksmo sunkiai susižalotumėte.

4) ELEKTRINIŲ ĮRANKIŲ NAUDOJIMAS IR PRIEŽIŪRA

a) Elektrinio įrankio pernelyg nespauskite. Naudokite jūsų darbui tinkamą elektrinį įrankį. Veikdamas numatytuoju greičiu, tinkamas elektrinis įrankis darbą atlieka veiksmingiau ir saugiau.

b) Nenaudokite elektrinio įrankio, jeigu jo negalima įjungti ar išjungti jungikliu. Bet koks elektrinis įrankis, kurio jungiklis neveikia, yra pavojingas, tad jį būtina sutaisyti.

c) Prieš reguliuodami elektrinį įrankį, keisdami jo priedus arba padėdami jį į laikymo vietą, atjunkite kištuką nuo maitinimo šaltinio ir (ar) sudėtinę bateriją nuo įrankio. Šios prevencinės saugumo priemonės apsaugos jus nuo netyčinio elektrinio įrankio įjungimo.

d) Nenaudojamus elektrinius įrankius laikykite vaikams neprieinamoje vietoje. Su elektriniu įrankiu neleiskite dirbti asmenims, nesusipažinusiems su įrankiu arba šia instrukcija. Neišmokytų naudotojų naudojami elektriniai įrankiai kelia pavojų.

e) Tinkamai prižiūrėkite elektrinius įrankius ir jų priedus. Tikrinkite, ar sukamos jų dalys išcentruotos ir nestringa, ar nėra sulūžusių dalių ir kitų sąlygų, galinčių turėti įtakos elektrinio įrankio veikimui. Jei elektrinis įrankis sugedęs, prieš naudodami jį suremontuokite. Daugelio nelaimingų atsitikimų priežastis yra netinkama elektrinių įrankių priežiūra.

f) Pjovimo įrenginiai turi būti aštrūs ir švarūs. Tinkamai prižiūrimi pjovimo įrankiai aštriais ašmenimis rečiau stringa ir lengviau valdomi.

g) Elektrinį įrankį, priedus, antgalius ir kitas dalis naudokite pagal šią instrukciją, atsižvelgdami į darbo sąlygas ir atliekamą darbą. Naudojant elektrinius įrankius ne pagal paskirtį gali susidaryti pavojingos aplinkybės.

h) Rankenos ir sugriebimo paviršiai turi būti sausi, švarūs ir neištepti alyva ar tepalu. Dėl slidžių rankenų ir sugriebimo paviršių įrankį sunku saugiai valdyti ir jis gali išsprūsti netikėtomis aplinkybėmis.

5) AKUMULIATORINIŲ ĮRANKIŲ NAUDOJIMAS IR PRIEŽIŪRA

a) Kraukite naudodami tik gamintojo nurodytą įkroviklį. Įkroviklis, tinkamas vieno tipo sudėtinei baterijai, gali kelti gaisro pavojų, jei naudojamas su kito tipo sudėtine baterija.

b) Elektrinius įrankius naudokite tik su jiems skirtomis sudėtinėmis baterijomis. Naudojant kitokias sudėtines baterijas gali kilti sužalojimų ir gaisro pavojus.

c) Nenaudojama sudėtinė baterija turi būti laikoma atokiau nuo metalinių daiktų, tokių kaip sąvaržėlės, monetos, raktai, vinys, varžtai ar kiti smulkūs metaliniai daiktai, galintys sujungti abu baterijos gnybtus. Įvykus trumpajam jungimui tarp baterijos gnybtų galima nusideginti ar gali kilti gaisras.

d) Dėl netinkamų sąlygų iš baterijos gali ištekėti

skystis – nelieskite jo. Skysčiui atsitiktinai patekus ant odos, nedelsdami nuplaukite vandeniu. Jeigu skysčio pateko į akis, papildomai kreipkitės pagalbos į gydytojus. Iš baterijos ištekėjęs skystis gali dirginti arba nudeginti.

e) **Nenaudokite pažeistos ar modifikuotos sudėtinės baterijos ar įrankio.** Pažeistos ar modifikuotos baterijos gali kelti gaisro, sprogimo ar sužalojimo pavojų.

f) **Sudėtinės baterijos ar įrankio negalima deginti ar kaitinti.** Bateriją deginant ar įkaitinus virš 130 °C (265 °F) ji gali sprogti.

g) **Laikykitės įrankio ar sudėtinės baterijos įkrovimo instrukcijų ir įkrovimą vykdykite nurodytame temperatūrų diapazone.** Priešingu atveju galite sugadinti bateriją ar net sukelti gaisrą.

6) TECHNINĖ PRIEŽIŪRA

a) **Jūsų elektrinio įrankio techninės priežiūros darbus gali vykdyti tik kvalifikuotas remonto meistras, naudodamas tik identiškas atsargines dalis.** Tokiu būdu elektrinis įrankis išliks saugus.

b) **Niekada neremontuokite sugadintos sudėtinės baterijos.** Sudėtines baterijas techniškai prižiūrėti gali tik gamintojas arba įgalioto techninės priežiūros centro specialistai.

AKUMULIATORINIO SMŪGINIO SUKTUVO SAUGOS INSTRUKCIJOS

- **Jei atliekate darbus, kurių metu darbo įrankis gali kliudyti paslėptus elektros laidus, tuomet elektrinį įrankį laikykite sugriebę izoliuotas rankenas** (įrankio antgaliui pažeidus laidą, kuriuo teka elektros srovė, metalinėse elektrinio įrankio dalyse gali atsirasti įtampa ir ištikti elektros smūgis).

BENDRIEJI NURODYMAI

- Kai kurių medžiagų, kaip antai dažų, kurių sudėtyje yra švino, kai kurių medžių rūšių medienos, mineralų ir metalo dulkės gali būti kenksmingos (sąlytis su šiomis dulkėmis arba įkvėptos dulkės gali sukelti operatoriui arba šalia esantiems žmonėms alergines reakcijas ir (ar) kvėpavimo sistemos susirgimus); **mūvėkite apsaugos nuo dulkių kaukę ir dirbdami naudokite dulkių ištraukimo įrenginį, jei jį galima prijungti.**
- Kai kurių rūšių dulkės priskiriamos kancerogeninėms (pvz., ąžuolo arba buko medienos dulkės), ypač susimaišiusios su medienos taurinimui naudojamais priedais; **mūvėkite apsaugos nuo dulkių kaukę ir dirbdami naudokite dulkių ištraukimo įrenginį, jei jį galima prijungti.**
- Vadovaukitės šalyje taikomų direktyvų reikalavimais, skirtais medžiagoms, su kuriomis norite dirbti.
- Nepjaukite medžiagų, kurių sudėtyje yra asbesto (asbestas gali sukelti vėžį).
- Sukimo krypties selektorių A2 nustatykite į viduriniąją (užrakinimo) padėtį, prieš įrankį reguliuodami ar keisdami antgalius, o taip pat prieš jį nešdami ar padėdami į laikymo vietą.

PRIEDAI

- SKIL gali garantuoti nepriekaištingą įrankio veikimą tik tuo atveju, jei naudojama originali papildoma įranga ir priedai.
- Naudokite tik tokius priedus, kurių maksimalus sūkių skaičius yra ne mažesnis, kaip maksimalus jūsų įrankio sūkių skaičius.

PRIEŠ DARBĄ

- Saugokite, kad nesugadintumėte įrankio į varžtus, vinis ir kitas kliūtis ruošinyje; prieš pradėdami darbą juos pašalinkite.
- **Saugiai laikykite tvirtinamą dirbinį** (dirbinį, kuris segamas ar kalamas kabių kalimo įrankiais, saugiau laikyti spaustuvu nei ranka)
- **Naudodami tam skirtus paieškos prietaisus, patikrinkite, ar gręžimo vietoje nėra paslėptų komunalinių tinklų vamzdynų, arba pasikvieskite į pagalbą vietinius komunalinių paslaugų tiekėjus** (kontaktas su elektros laidais gali sukelti gaisro bei elektros smūgio pavojų; pažeidus dujotiekio vamzdį, gali įvykti sprogimas; pažeidus vandentiekio vamzdį, galima pridaryti daugybę nuostolių bei sukelti elektros smūgio pavojų)

BATERIJOS

- **Pridedama baterija (jei pridedama) yra iš dalies įkrauta** (kad būtų išnaudota visa baterijos talpa, prieš pirmą kartą naudodami elektrinį įrankį iki galo ją įkraukite, įstatę į baterijų įkroviklį).
- **Su šiuo įrankiu naudokite tik šias baterijas ir įkroviklius**
  - SKIL baterija: BR1*31****
  - „SKIL“ įkroviklis: CR1*31****
- Nenaudokite pažeisto akumuliatoriaus – jį būtina nedelsiant pakeisti.
- Baterijų neardykite.
- Nepalikite įrankio ir baterijos lietuje
- Leistina aplinkos temperatūra (įrankio, įkroviklio, baterijos):
- įkrovimo metu 4...40 °C
  - darbo metu –20...+50 °C
  - laikymo metu –20...+50 °C

SIMBOLIŲ ANT ĮRANKIO IR BATERIJOS PAAIŠKINIMAS

③ Prieš naudojant perskaityti instrukciją

④ Įmestos į ugnį baterijos gali sprogti; draudžiama baterijas deginti

⑤ Laikyti įrankį / įkroviklį / bateriją vietoje, kurioje temperatūra neviršija 50°C

⑥ Elektrinius įrankius ir baterijas draudžiama išmesti kartu su buitinėmis atliekomis.

NAUDOJIMAS

- Baterijos įkrovimas
  ! Perskaitykite įspėjimus dėl saugos ir instrukcijas, pateiktas kartu su įkrovikliu
- Baterijos išėmimas ir įstatymas ②
- Baterijos įkrovos lygio indikatorius ⑦
  - Paspauskite akumuliatoriaus lygio indikatoriaus mygtuką H, kad būtų parodytas dabartinis akumuliatoriaus lygis ⑦a
  ! Kai paspaudus mygtuką H⑦ b pradeda mirksėti žemiausio akumuliatoriaus lygio indikatorius, akumuliatorius išsikrovęs.
  ! Kai paspaudus mygtuką H ⑦ c pradeda mirksėti 2 akumuliatoriaus indikatoriaus lygiai, akumuliatoriaus temperatūra neatitinka leistino darbinės temperatūros diapazono.
- Baterijos apsauga
  Įrenginys staiga išsijungia arba jo nepavyksta įjungti, jei:
  - **apkrova yra per didelė** --> pašalinkite apkrovą ir vėl paleiskite įrenginį;
  - **baterijos temperatūra nėra leistiname darbo**

diapazone nuo –20 °C iki +50 °C --> paspaudus mygtuką H⑦c pradeda mirksėti 2 baterijos įkrovos indikatoriai; palaukite, kol baterijos temperatūra grįš į leistiną darbo diapazoną
- **baterija beveik išsikrovusi (apsauga nuo visiško išsikrovimo)** --> spustelėjus mygtuką H rodoma žema baterijos įkrova arba mirksi žemo įkrovos lygio indikatorius ⑦b; įkraukite bateriją.

! Įrankiui automatiškai išsijungus, toliau nespauskite įjungimo ir išjungimo jungiklio, nes galite sugadinti bateriją.

- Diržo apkabos tvirtinimas ⑧
  - pritvirtinkite diržo apkabą M prie suktuvo pridedamu varžtu.
- Sukimo krypties keitimas ⑨
  - kol šis selektorius neužfiksuotas kraštinėje kairėje arba dešinėje padėtyje, E② jungiklio negalėsite įjungti.

! Sukimo kryptį keiskite tik įrankiui visiškai sustojus.

- Bendras įjungimo / išjungimo ⑩ ir greičio reguliavimo ⑪ jungiklis
  - greitis nuo nulinio iki maksimalaus reguliuojamas tolygiai, stipriau ar silpniau paspaudžiant įjungimo arba išjungimo E jungiklį ②
- „HALO“ lemputė ⑫
  - Įjungus įjungimo/išjungimo jungiklį E, įsijungia „HALO“ lemputė C ir įsižiebia režimo indikatorius (-iai) J, rodantys dabartinį režimo nustatymą. Norėdami pasirinkti norimą režimo nustatymą, paspauskite mygtuką „SPEED“ G arba mygtuką „MODE“ F.
  - HALO“ lemputė išsijungia praėjus maždaug 10 sek. po įjungimo ir išjungimo jungiklio atleidimo.
  - Režimo indikatorius (-iai) išsijungia praėjus maždaug 60 sek. po įjungimo ir išjungimo jungiklio atleidimo.

! Jei „HALO“ lemputė pradeda greitai žybsėti, tai reiškia, kad suveikė baterijos apsauga (žr. aukščiau).

! Įjungus įrankį kitą kartą, įjungiamas vėliausiai naudotas darbo režimo nustatymas.

- Režimo pasirinkimas ⑬

! Savaiminio gręžimo ir automatinio sustabdymo režimai neveikia atvirkštinės rotacijos metu.

! Režimus galima pakeisti tik tuomet, kai dega žalias indikatorius (-ai) ir įrankio variklis nesisuka.

- norint pasirinkti „SPEED“ režimą
  Paspauskite „SPEED“ mygtuką G, kad pasirinktumėte norimą greičio režimą: **mažo greičio režimas (indikatorius „1“ šviečia žaliai)** ⑬ ⑳ **priveržimas** mažesniu sukimo momentu ir mažu greičiu mažiems varžtams
  vidutinio greičio režimas („1 ir 2“ indikatoriai šviečia žaliai) ⑬ **b** vidutinio našumo režimu varžtus priveržkite vidutiniu sukimo momentu ir greičiu **didelio greičio režimu („1, 2 ir 3“ indikatoriai šviečia žaliai)** ⑬ **c** didelių varžtų ir veržlių priveržimas didele jėga ir greičiu
- norint pasirinkti „MODE“ režimą
  Paspauskite „MODE“ mygtuką F, kad pasirinktumėte norimą „MODE“ režimą:
  Savisriegio režimas (indikatorius „Savisriegis“ šviečia žaliai) ⑬ **d** Savisriegių varžtų įsukimas į storą metalinę plokštę. Tai padeda išvengti varžtų lūžimo, galvučių nusidėvėjimo ir perveržimo, taip pat užtikrina greitą darbą ir gerą rezultatą. Varžtas įsukamas tam tikru greičiu ir sumažina greitį, kai įrankis pradeda atšokti.
  Automatinio sustabdymo režimas (indikatorius „Autostop“ šviečia žaliai) ⑬ **e** Savisriegių varžtų įsukimas į ploną metalinį lakštą. Leidžia naudotojui dirbti greitai ir tiksliai, nepažeidžiant ruošinio. Padeda išvengti varžto perveržimo ir nepažeidžiant (neišplėšiant) ruošinio. Varžtas įsukamas didesniu greičiu ir automatiškai sustoja, kai įrankis įjungia smūgio mechanizmą.

! Sukimo sustabdymo laikas priklauso nuo varžto tipo ir įsukamos medžiagos. Prieš naudodami šį režimą, atlikite bandomąjį naudojimą.

- Antgalių įdėjimas ir išėmimas ⑭
  - kad antgalį įstatytumėte, įkiškite jį iki galo į tvirtinimo movą ⑭a
  - kad antgalį nuimtumėte, patraukite tvirtinimo movą D į priekį ⑭b

! Naudokite tik antgalius su rutuline tvirtinimo detale. Kitus antgalius galima naudoti įstačius į universalų laikiklį su rutuline tvirtinimo detale.

! Nenaudokite antgalių su pažeistu kotu.

- Įrankio laikymas ir valdymas ⑮

! dirbdami laikykite prietaisą už pilkos spalvos suėmimo vietos(-ų)

  - neuždenkite ventiliacinių angų B②;
  - nespauskite įrankio pernelyg stipriai; tegul jis dirba už jus

NAUDOJIMO PATARIMAI

- Naudokite tinkamus darbui antgalius.
- Prieš sukant sraigtą į medinio ruošinio pakraštį, visų pirma reikia išgręžti skylutę, kad mediena nesuskiltų.
- Norėdami pasiekti optimalius rezultatus, įsukdami varžtą (o ypač išsukdami) nuolat laikykite įrankį prispaustą.
- Prieš sukant varžtą į kietmedį, visų pirma reikia išgręžti skylutę.
- Daugiau informacijos rasite svetainėje www.skil.com.

TECHNINĖ PRIEŽIŪRA IR REMONTAS

- Įrankis visada turi būti švarus (ypač ventiliacinės angos B ②)

! Prieš valydami išimkite iš įrankio bateriją.

- Jeigu įrenginys, nepaisant gamykloje atliekamo kruopštaus gamybos ir kontrolės proceso, vis dėlto sugestų, jo remontas turi būti atliekamas įgaliotose SKIL elektrinių įrenginių remonto dirbtuvėse:
  - **neišardytą** gaminį kartu su įsigijimo čekiu siųskite jo pardavėjui arba į artimiausią SKIL techninės priežiūros centrą (adresus bei atsarginių dalių brėžinius rasite www.skil.com).
- Turėkite omeny, kad garantija įrankiui netaikoma, jei gedimas atsiranda dėl perkrovos ar netinkamo naudojimo (SKIL garantijos sąlygas rasite www.skil.com arba kreipkitės į pardavėją).

APLINKOSAUGA

Tik ES šalims

- Neišmeskite elektrinių įrankių, jų priedų ir pakuočių kartu su buitinėmis atliekomis
  - pagal ES Direktyvą 2012/19/EB dėl naudotų elektrinių ir elektroninių prietaisų atliekų utilizavimo ir pagal galiojančius nacionalinius įstatymus netinkami naudoti

elektriniai įrankiai turi būti surenkami atskirai ir pristatyti į tokių atliekų surinkimo vietas;
- Kai reikės išmesti susidėvėjusį gaminį, apie tai primins ⑥ simbolis.

! Prieš išmesdami bateriją apvyniokite jos galus stora lipnia juosta, kad neįvyktų trumpasis jungimas

TRIUKŠMAS IR VIBRACIJA

- Išmatavus pagal EN62841 šio įrankio garso slėgio lygis yra 94 dB(A), garso galios lygis yra 102 dB(A) (neapibrėžtis K = 3 dB), o vibracija iki 13,93 m/s^2(triašio vektoriaus suma; neapibrėžtis K = 1,5 m/s^2).
- Vibracijos sklaidos lygis išmatuotas pagal standarte EN 62841 išdėstytus standartizuoto bandymo reikalavimus; ši vertė gali būti naudojama vienam įrankiui palyginti su kitu bei išankstiniam vibracijos poveikiui įvertinti, kai įrankis naudojamas paminėtais būdais:
  - naudojant įrankį kitokiais būdais arba su kitokiais bei netinkamai prižiūrimais priedais, gali žymiai **padidėti** poveikio lygis
  - laikotarpiais, kai įrankis išjungtas arba yra įjungtas, tačiau juo nedirbama, gali žymiai **sumažėti** poveikio lygis

! Apsisaugokite nuo vibracijos poveikio prižiūrėdami įrankį ir jo priedus, laikydami rankas šiltai ir derindami darbo ciklus su pertraukėlėmis.

MK

Акумулаторски ударен завртувач без четки 3226

ВОВЕД

- Овој алат е наменет за затегање и разлабавување на шрафови и завртки
- Контактирајте го продавачот ако недостасуваат делови или истите се оштетени
- **Внимателно прочитајте го упатството за работа пред употреба и зачувајте го за во иднина③**
- **Обрнете особено внимание на безбедносните упатства и предупредувања; непридржувањето до овие упатства може да доведе до сериозна повреда**

ТЕХНИЧКИ ПОДАТОЦИ ①

Максимален вртежен момент при посилна примена како шрафцигер според ISO 5393: 280 N.m

ЕЛЕМЕНТИ НА АЛАТОТ ②

A Селектор на насоката на ротација (напред/ централно блокирање/назад)
B Отвори за вентилација
C HALO светло
D Глава за стегање (еднорачен навој)
E Прекинувач за вклучување/исклучување и контрола на брзината
F Копче за РЕЖИМ
G Копче за БРЗИНА
H Копче за индикаторот за нивото на батеријата
J Индикатор за режим
K Складиште за делови
L Област за прицврстување на ременот
M Клип за ременот

БЕЗБЕДНОСТ

ОПШТИ ПРЕДУПРЕДУВАЊА ЗА БЕЗБЕДНОСТ НА ЕЛЕКТРИЧНИТЕ АЛАТИ

⚠ ПРЕДУПРЕДУВАЊЕ Прочитајте ги сите безбедносни предупредувања, упатства, слики и спецификации обезбедени со овој електричен алат. Непочитувањето на сите упатства подолу може да доведе до електричен удар, пожар и/или сериозна повреда.

Чувајте ги сите предупредувања и упатства за понатамошно упатување.

Поимот „електричен алат“ во предупредувањата се однесува на вашиот алат кој работи на струја (со кабел) или на вашиот алат на батерии (безжичен).

1) БЕЗБЕДНОСТ НА РАБОТНОТО МЕСТО
a) Одржувајте го работното место чисто и добро осветлено. Неуреден или темен работен простор може да предизвика незгоди.
b) Немојте да работите со електрични алати во средини во кои има опасност од експлозија, како на пример во кои има запаливи течности, гасови или прашина. Електричните алати создаваат искри коишто може да запалат прашина или испарувања.
c) Држете ги децата и другите лица подалеку додека ракувате со електричен алат. Може да изгубите контрола ако нешто ви го одзема вниманието.
2) ЕЛЕКТРИЧНА СИГУРНОСТ
a) Приклучоците за електричниот алат мораат да одговараат на штекерот. Никогаш на никаков начин не го менувајте приклучокот. Не користете никакви адаптери за приклучоци со (заземјени) електрични алати. Немодифицираните приклучоци и соодветните штекери ќе ја намалат опасноста од струен удар.
b) Избегнувајте допир на телото со заземјени површини, како што се цевки, радијатори, шпорети и фрижидери. Постои зголемена опасност од струен удар, доколку вашето тело е заземјено.
c) Не ги изложувајте електричните алати на дожд или влага. Продирањето на вода во електричниот уред ќе ја зголеми опасноста од струен удар.
d) Немојте да го злоупотребувате кабелот за напојување. Никогаш не го користете кабелот за напојување за носење, влечење или исклучување на електричниот алат. Чувајте го кабелот за напојување подалеку од топлина, масло, остри рабови или подвижни делови. Оштетените или заплетканите кабли за напојување ја зголемуваат опасноста од струен удар.
e) Кога го употребувате електричниот алат надвор,

користете продолжен кабел кој е соодветен за употреба на отворен простор. Користењето на кабел соодветен за работа на отворен простор ја намалува опасноста од струен удар.

f) Доколку не може да се избегне работа со електричниот алат во влажна средина, користете заштитен уред што работи на резидуална струја (RCD). Употребата на RCD ја намалува опасноста од струен удар.

3) ЛИЧНА ЗАШТИТА

a) Бидете внимателни, внимавајте што правите и постапувајте разумно додека работите со електричниот алат. Никогаш не работете со електричен алат ако сте уморни или под влијание на дрога, алкохол или лекови. Момент на невнимание при работење со електрични алати може да доведе до сериозна лична повреда.

b) Носете лична заштитна опрема. Секогаш носете заштитни очила. Носењето на заштитна опрема, како што е маска за прашина, безбедносни обувки кои не се лизгаат, заштитен шлем или штитници за уши, употребени во соодветни услови, ја намалуваат опасноста од лични повреди.

c) Спречете случајно вклучување. Осигурете се дека прекинувачот е на позицијата исклучено пред приклучувањето на изворот на напојување и/или батеријата, подигнувањето или носењето на алатот. Носењето на електричниот алат со вашиот прст на прекинувачот или вклучување на електрични алати со прекинувачот поставен на позиција приклучено доведува до несреќи.

d) Пред вклучување на електричниот алат отстранете ги сите клучеви за подесување или алати за навртување. Алат или клуч што е оставен прикачен на ротациониот дел на електричниот алат, може да доведе до лична повреда.

e) Не посегнувајте преку одредената граница. Цело време одржувајте правилен став и рамнотежа. На тој начин можете подобро да го контролирате електричниот алат во неочекувани ситуации.

f) Носете соодветна облека. Не носете широка облека или накит. Чувајте ги коса и облеката подалеку од подвижните делови. Широката облека, накитот или долгата коса можат да бидат зафатени од подвижните делови.

g) Доколку се обезбедени уреди за приклучување на апарати за вшмукување и собирање прашина, осигурете се дека тие се правилно приклучени и користени. Користењето на уреди за собирање прашина може да ги намали опасностите поврзани со прашината.

h) Не дозволувајте искуството стекнато со честата употреба на алатите да ве направи невнимателни и да ги игнорирате безбедносните принципи при нивното користење. Невнимателната активност може да предизвика сериозна повреда во дел од секунда.

4) УПОТРЕБА НА ЕЛЕКТРИЧНИ АЛАТИ И ГРИЖА ЗА НИВ

a) Не преоптоварувајте го електричниот алат. Користете го правилниот електричен алат наменет за вашата работа. Со соодветниот електричен алат ќе ја завршите работата подобро и побезбедно во однос на тоа за што е наменет.

b) Не користете го електричниот алат ако прекинувачот не може правилно да се вклучи и исклучи. Секој електричен алат кој не може да се контролира со помош на приклучок е опасен и мора да се поправи.

c) Исклучете го електричниот алат од струја и/или извадете ја батеријата од електричниот алат, ако се одделува, пред да правите некакви прилагодувања, менувате дополнителна опрема или ги складирате електричните алати. Со овие превентивни безбедносни мерки се намалува опасноста од случајно вклучување на електричниот алат.

d) Складирајте ги електричните алати во мирување надвор од дофатот на деца и не им допуштајте работа со уредот на лица кои не се запознаени со него или кои го немаат прочитано ова упатство. Електричните алати се опасни доколку со нив работат нестручни лица.

e) Одржувајте ги електричните алати и дополнителната опрема. Проверете дали има изместување или допирање на подвижните делови, дали некои делови се скршени или се во некоја друга состојба што влијае врз работата на електричниот алат. Ако е оштетен, однесете го алатот на поправка пред да го користите. Многу несреќи се предизвикани од лошо одржуван електричен алат.

f) Алатите за сечење одржувајте ги остри и чисти. Внимателно одржуваните алати за сечење со остри рабови помалку ќе се заглавуваат и полесно се контролираат.

g) Електричниот алат, дополнителната опрема, работните делови итн., треба да ги користите според овие упатства, земајќи ги во предвид работните услови и работата која треба да се заврши. Употребата на електричниот алат за работи што се поинакви од неговата намена може да доведе до опасна ситуација.

h) Одржувајте ги рачките и површините за фаќање суви, чисти и без масло и маст на нив. Рачките и површините за држење што се лизгаат не овозможуваат безбедно ракување и контрола на алатот во неочекувани ситуации.

5) КОРИСТЕЊЕ НА АЛАТ НА БАТЕРИИ И ГРИЖА ЗА НЕГО

a) Вршете полнење само со полначот што е пропишан од страна на производителот. За полначот кој е соодветен за еден вид на батерии, постои опасност од пожар, доколку се употребува со други батерии.

b) Користете ги електричните алати само со посебно назначени батерии. Користењето на било кои други батерии може да доведе до опасност од повреда и пожар.

c) Кога батериите не се користат, држете ги настрана од метални предмети како што се спајалици за хартија, парички, клучеви, шајки, завртки или други, мали метални предмети кои можат да спојат еден пол со друг. Краткиот спој на половите на батериите може да предизвика изгореници или пожар.

d) При неправилна употреба, од батеријата може да излезе течност; избегнувајте контакт со неа. Ако дојде до случаен контакт, измијте го местото со вода. Ако течноста дојде во контакт со очите, дополнително побарајте и лекарска помош. Течноста која истекува од батеријата може да предизвика иритација или изгореници.

e) Не употребувајте батерии или алат којшто е оштетен или изменет. Оштетените или изменетите батерии можат да реагираат непредвидливо и да предизвикаат пожар, експлозија или опасност од повреда.

f) Не изложувајте ги батериите или алатот на оган или висока температура. Изложувањето на оган или температура над 265°F (130°C) може да предизвика експлозија.

g) Следете ги сите упатства за полнење и не полнете ги батериите или алатот надвор од температурниот опсег наведен во инструкциите. Неправилното полнење или полнењето на температура што е надвор од наведениот опсег, може да ја оштети батеријата и да ја зголеми опасноста од пожар.

6) СЕРВИСИРАЊЕ

a) Електричниот алат сервисирајте го кај квалификувано лице кое користи само идентични резервни делови. Со ова се обезбедува безбедно одржување на електричниот алат.

b) Никогаш не поправајте ги оштетените батерии. Поправката на батериите треба да ја врши само производителот или некој овластен сервис.

БЕЗБЕДНОСНИ УПАТСТВА ЗА АКУМУЛАТОРСКИ УДАРЕН ЗАВРТУВАЧ

- **Држете го алатот за изолираните површини на држење кога работите на место каде затегнувачот може да допре до покриени жици** (ако се допре жица под напон, металните делови на алатот ќе се електрифицираат и може да предизвикаат електричен шок за работникот)

ОПШТИ

- Прашината од материјали како боја која содржи олово, некои видови дрво, минерали и метали, може да биде штетна за здравјето (контактот со прашината или нејзиното вдишување може да предизвика алергиски реакции и/или болести на дишните органи за оној кој работи со алатот или луѓето во близина); **носете маска за прашина и работете со правосмукалки доколку можете да ги поврзете**
- Некои видови на прашина се канцерогени (како на пример прашината од даб или бука), особено заедно со адитиви за одржување на дрвото; **носете маска за прашина и работете со правосмукалка доколку можете да ја поврзете**
- Следете ги националните барања кои се однесуваат на прашина за материјалите со кои сакате да работите
- Не обработувајте никаков материјал кој содржи азбест (азбестот важи за предизвикувач на рак)
- Уверете се дека селекторот на насоката на ротација A2 се наоѓа во средна позиција (заклучено) пред да почнете да ја подесувате или менувате дополнителната опрема или кога го носите и складирате алатот

ДОПОЛНИТЕЛНА ОПРЕМА

- SKIL може да обезбеди беспрекорно функционирање на алатот само доколку се користи оригинална дополнителна опрема
- Користете само дополнителна опрема чија дозволена брзина е во најмала рака еднаква на најголемата брзина при празен од на алатот

ПРЕД УПОТРЕБА

- Избегнувајте оштетувања од завртки, шајки и други предмети во работното парче; тргнете ги пред да почнете со работа
- **Зацврстете го материјалот кој го обработувате** (обработка која е зацврстена со стеги или во менгеме е побезбедна отколку да ја држите со раце)
- **Користете соодветни детектори за наоѓање на скриени инсталации или повикајте соодветна компанија за помош** (контактот со електричните линии може да доведе до струен удар; оштетувањата во гасоводна цевка може да резултира со експлозија; пенетрирање во водоводна инсталација може да доведе до оштета на предмети или електричен удар)

БАТЕРИИ

- **Обезбедената батерија, доколку ја има, е делумно наполнета** (за да се обезбеди целосен капацитет на батеријата, целосно наполнете ја батеријата во полначот на батеријата, пред за првпат да го употребите вашиот електричен алат).
- **Користете ги исклучиво следниве батерии и полначи со овој алат**
  - Батерија SKIL: BR1*31****
  - Полнач SKIL: CR1*31****
- Оштетената батерија не треба понатаму да се користи, туку веднаш да се замени
- Не расклопувајте ја батеријата
- Никогаш не изложувајте ги на дожд алатот/батеријата
- Дозволена температура на околината (алат/полнач/батерија):
- при полнење 4...40°C
  - при работа -20…+50°C
  - при складирање-20…+50°C

ОБЈАСНУВАЊЕ НА СИМБОЛИТЕ ЗА АЛАТОТ/БАТЕРИЈАТА

③ Пред употреба прочитајте го прирачникот за употреба
④ Батериите може да експлодираат ако се изложат на оган, па затоа не ја палете батеријата
⑤ Секогаш чувајте ги алатот/полначот/батеријата на места со температура пониска од 50°C
⑥ Не фрлајте ги електричните алати и батериите заедно со домашниот отпад

УПОТРЕБА

- Полнење на батеријата
  ! прочитајте ги безбедносните предупредувања и упатствата дадени со полначот
- Вадење/ставање на батеријата②
- Индикатор за нивото на батеријата ⑦
  - притиснете го копчето за индикатор на нивото на батеријата H за да го прикажете тековното ниво на наполнетост на батеријата ⑦ а
  ! Кога најниското ниво на индикаторот за батеријата ќе започне да трепка по

притиснување на копчето H⑦b, батеријата е празна

! Кога 2 нивоа на индикаторот за батеријата ќе почнат да трепкаат по притиснување на копчето H⑦c, батеријата не е во дозволениот опсег на работна температура

- Заштита на батеријата
  Алатот наеднаш се исклучува или не може да се вклучи, кога
  - **товарот е преголем** --> отстранете го товарот и почнете повторно
  - **температурата на батеријата не е во дозволениот опсег на работна температура од -20 до +50**°C -->2 нивоа на индикаторот за нивото на батеријата почнуваат да трепкаат при притискање на копчето H⑦c; почекајте додека батеријата не се врати во дозволениот опсег на работна температура
  - **Батеријата е речиси празна (за заштита од длабоко празнење)** --> ниско ниво на батеријата или трепкање на ниско ниво на батеријата ⑦b е прикажано од индикаторот за ниво на батеријата при притискање на копчето H; наполнете ја батеријата

  ! не продолжувајте да притискате на прекинувачот за вклучување/исклучување откако алатот автоматски ќе се исклучи; батеријата може да се оштети
- Прицврстување на држачот за ремен ⑧
  - прицврстете го држачот за ремен M на одвртувачот со помош на испорачаниот шраф
- Промена на насоката на ротација ⑨
  - Кога не е правилно поставен во лева или десна позиција, прекинувачот E② не може да се активира

  ! менувајте ја насоката на ротацијата само кога алатот се наоѓа во целосно мирување
- Комбиниран прекинувач за вклучување/исклучување ⑩ и контрола на брзината ⑪
  - Контролирајте ја брзината непречено од нула до максимум со примена на помал или поголем притисок врз прекинувачот за вклучување/исклучување E ②
- HALO светло ⑫
  - Кога се активира прекинувачот за вклучување/исклучување E, се вклучува HALO светлото C, а индикаторот (или индикаторите) за режим J светнува за да го покаже тековното поставување на режимот. Притиснете го копчето БРЗИНА G или копчето РЕЖИМ F за да го изберете посакуваното подесување на режимот.
  - HALO светлото се исклучува приближно 10 секунди откако ќе се отпушти прекинувачот за вклучување/исклучување.
  - индикаторот/ите за режим се исклучуваат приближно 60 секунди откако ќе се пушти прекинувачот за вклучување/исклучување.

  ! Кога HALO светлото почнува забрзано да трепка, се активира заштитата на батеријата (види погоре).

  ! Кога алатот ќе се вклучи следниот пат, поставката за работниот режим ќе се врати на претходната поставка.
- Избор на режим ⑬

  ! Режимот за самодупчење и режимот за автоматско запирање НЕ работат во насока на ротација наназад

  ! Режимите може да се менуваат само кога се активирани зелените индикатори и кога алатот е во состојба на целосно мирување
  - За да изберете режим на БРЗИНА
    притиснете го копчето БРЗИНА G за да го изберете саканиот режим:
    Режим на мала брзина (индикаторот „1“ свети зелено) ⑬**a** затегнување со помал вртежен момент и мала брзина, наменето за мали шрафови
    режим на средна брзина (индикаторите „1 и 2“ светат зелено) ⑬**b** затегнување со среден вртежен момент и брзина, за шрафови кај работи со средно оптоварување.
    режим на голема брзина (индикаторите „1, 2 и 3“ светат зелено) ⑬**c**
    затегнување со голема сила и брзина, за големи шрафови и завртки
  - за да изберете режим РЕЖИМ
    Притиснете го копчето РЕЖИМ F за да го изберете саканиот режим РЕЖИМ:
    Режим на самодупчење (индикаторот „Самодупчење“ свети зелено) ⑬ **d** забивање на самодупчечки завртки во дебела метална плоча. помага да се спречи кршење на завртките, отстранување на главите на завртките и прекумерно затегнување, а воедно овозможува и брзо работење и добра завршна обработка. завртува завртка со специфична брзина на ротација и ја забавува брзината кога алатот ќе почне да удира.
    Режим на автоматско запирање (индикаторот „Автоматско запирање“ свети ⑬ **e)** завртување на самодупчечки завртки во тенок метален лим. му овозможува на корисникот да работи брзо и прецизно, а притоа да не го оштети обработениот дел. помага да се спречи прекумерно затегнување на завртката и без оштетување (лупење) на обработениот дел. завртува завртка со поголема брзина, а потоа автоматски запира кога алатот ќе се вклучи во механизмот за удар.

  ! времето на запирање на зашрафувањето варира во зависност од типот на шрафот и материјалот во кој се зашрафува. Направете пробно зашрафување пред да го користите овој режим.
- Инсталирање и отстранување на битови ⑭
  - за да инсталирате бит, вметнете го битот директно колку што може да влезе во стегалката ⑭ a
  - за да извадите бит, повлечете ја заклучувачката обвивка D напред ⑭ b

  ! користете само битови со топчести наслони, други битови може да се користат со универзален држач за битови со топчест наслон

  ! не употребувајте делови со оштетена дршка
- Држење и водење на алатот ⑮

  ! додека работите, секогаш држете го алатот за местото (местата) кое (кои) се означени со сива боја

- држете ги отворите за вентилација B ②
  непокриени
- не притискајте премногу со алатот; дозволете тој
  сам да работи

СОВЕТИ ЗА ПРИМЕНА

- Користете соодветни делови
- При навртување на штрафовите на краевите на дрвото, прво треба да се издупчи мала дупка за да се избегне разлистување на дрвото
- За оптимална употреба на апаратот потребен е постојан притисок на шрафот, особено во текот на одвртувањето
- При завртување на завртката во тврдо дрво претходно треба да се издупчи дупка
- За повеќе информации видете на www.skil.com

ОДРЖУВАЊЕ/СЕРВИСИРАЊЕ

- Алатот секогаш да се одржува чист (особено отворите за вентилација B②)
  ! Отстранете ја батеријата од алатот пред чистење
- Доколку алатот и покрај внимателното работење и контрола некогаш откаже, поправката мора да ја изврши некој овластен SKIL сервис за електрични алати
  - испратете го алатот **нерасклопен** заедно со сметкопотврдата, до вашиот продавач или најблискиот овластен SKIL сервис (адресите и сервисниот дијаграм на алатот се наведени на www.skil.com)
- Имајте предвид дека оштетувањето настанато заради преоптоварување или неправилно ракување со алатот не е опфатено со гаранцијата (за условите за гаранција на SKIL видете на www.skil.com или прашајте го вашиот продавач)

ЗАШТИТА НА ЖИВОТНАТА СРЕДИНА

Само за земјите од ЕУ

- Не фрлајте ги електричните алати, дополнителната опрема и амбалажата заедно со домашниот отпад
  - според Европската Директива 2012/19/ЕЗ за ослободување од електрична и електронска опрема и нејзина имплементација во согласност со националните закони, електричните алати кои го достигнале крајот на својот животен век мора да бидат собрани посебно и да бидат вратени во објект за рециклирање кој е компатибилен со животната средина
  - симболот ⑥ ќе ве потсети на ова кога ќе се појави потреба за отстранување
  ! пред да се фрли батеријата во отпад, заштитите ги нејзините полови за да се спречи краток спој

БУЧАВА / ВИБРАЦИИ

- Измерено во согласност со EN62841, нивото на звучен притисок на овој алат е 94 dB(A) и нивото на звучна моќност е 102 dB(A) (несигурност K = 3dB), и вибрацијата <13,93 m/s² (триакс векторна сума; несигурност
  K = 1.5 m/s²)
- Нивото на емитирање на вибрации е измерено во согласност со стандардизираниот тест даден во EN62841; може да се искористи за да се спореди еден алат со друг, и како првична оценка за изложеноста на вибрации, кога се користи алатот за споменатите примени
  - користењето на алатот за разни примени, или со различни или неправилно чувани делови, може да доведе до значајно **зголемување** на нивото на изложеност
  - кога алатот е исклучен или кога алатот е вклучен но не врши некаква работа, може да дојде до значително **намалување** на нивото а изложеност
  ! заштитете се од ефектите на вибрациите преку одржување на алатот и неговата дополнителна опрема, одржување на топлината на вашите раце, и организирање на вашата работа

AL

Trapan me goditje pa karbonçina me bateri — 3226

HYRJE

- Ky mjet është bërë për të futur dhe liruar vida dhe bulona
- Kur pjesët mungojnë ose janë të dëmtuara, ju lutemi kontaktoni me shitësin
- **Lexoni me kujdes udhëzimet në këtë manual dhe ruajini për t'i përdorur si referencë në të ardhmen** ③
- **Kushtojuni vëmendje të veçantë udhëzimeve të sigurisë dhe paralajmërimeve; mosrespektimi mund të shkaktojë dëmtime të rënda**

TË DHËNAT TEKNIKE ①

Forca maksimale e rrotullimit për veprime vidhosjeje të forta sipas ISO 5393: 280 N.m

ELEMENTET E PAJISJES ②

A Përzgjedhësi i drejtimit të rrotullimit (përpara/qendër-kyçje/mbrapa)
B Të çarat e ajrosjes
C Dritë Halo
D Mëngë mbyllëse (koletë me një dorë)
E Çelësi për ndezje/fikje dhe kontrolli i shpejtësisë
F Butoni i modalitetit
G Butoni i shpejtësisë
H Butoni tregues i nivelit të baterisë
J Treguesi i modalitetit
K Vendi i mbajtjes së majave
L Vendi i fiksimit të rripit
M Kapësja e rripit

SIGURIA

PARALAJMËRIME TË PËRGJITHSHME TË SIGURISË PËR PAJISJET ELEKTRIKE

⚠ **PARALAJMËRIM: Lexoni të gjitha paralajmërimet, udhëzimet, ilustrimet dhe specifikimet e dhëna me këtë mjet pune.** Mosrespektimi i të gjitha udhëzimeve të renditura më poshtë mund të rezultojë në goditje elektrike, zjarr dhe/ose dëmtime të rënda.

Ruani të gjitha paralajmërimet dhe udhëzimet për referencë në të ardhmen.

Shprehja "pajisje elektrike" në paralajmërime i referohet pajisjes elektrike që përdoret nga priza (me kabllo) ose pajisjes elektrike me bateri (me bateri).

1) SIGURIA E ZONËS SË PUNËS

a) Mbajeni vendin e punës të pastër dhe të ndriçuar mirë. Zonat e çrregullta ose të errëta janë një ftesë për aksidente.

b) Mos i përdorni pajisjet elektrike në situata me mundësi shpërthimi, si në prani të lëngjeve, gazeve ose pluhurave të djegshëm. Pajisjet elektrike shkaktojnë shkëndija që mund të ndezin pluhurat ose avujt.

c) Mbajini fëmijët dhe personat e tjerë larg gjatë përdorimit të veglës së punës. Tërheqja e vëmendjes mund të shkaktojë humbjen e kontrollit.

2) SIGURIA ELEKTRIKE

a) Spinat e veglës së punës duhet të përputhen me prizën. Mos modifikoni kurrë spinën në asnjë mënyrë. Mos përdorni asnjë spinë përshtatëse me veglat e punës me tokëzim. Spinat e pamodifikuara dhe prizat përshtatëse do të zvogëlojnë rrezikun e goditjes elektrike.

b) Shmangni kontaktin trupor me sipërfaqe të tokëzuara si tuba, radiatorë, soba dhe frigoriferë. Ka një rrezik më të madh të goditjeve elektrike nëse trupi është i tokëzuar.

c) Mos ekspozoni veglat e punës në shi ose në kushte me lagështi. Uji që hyn në veglën e punës do të rritë rrezikun e goditjes elektrike.

d) Mos abuzoni me kordonin. Mos e përdorni kurrë kordonin për transportin, tërheqjen ose heqjen e spinës së veglës së punës. Mbajeni kordonin larg nga nxehtësia, vaji, anët e mprehta ose pjesët që lëvizin. Kordonët e dëmtuar ose të ngatërruar rritin rrezikun e goditjeve elektrike.

e) Kur përdorni një vegël pune në mjedise të jashtme, përdorni një kordon zgjatues të përshtatshëm për përdorim në mjedise të jashtme. Përdorimi i një kordoni të përshtatshëm për përdorime në mjedise të jashtme zvogëlon rrezikun e goditjes elektrike.

f) Nëse është e pashmangshme përdorimi i një mjeti me korrent në një vend me lagështi, përdorni një pajisje mbrojtëse nga rryma (RCD). Përdorimi i një RCD pakëson rrezikun e goditjeve elektrike.

3) SIGURIA PERSONALE

a) Qëndroni në gatishmëri, shikoni se çfarë po bëni dhe përdorni gjykimin kur përdorni një vegël pune. Mos e përdorni një vegël pune kur jeni i lodhur ose nën ndikimin e ilaçeve, alkoolit ose mjekimit. Një moment humbje e vëmendjes gjatë përdorimit të veglave të punës mund të shkaktojë dëmtime të rënda personale.

b) Përdorni pajisje personale mbrojtëse. Mbani gjithmonë pajisje për mbrojtjen e syve. Pajisjet mbrojtëse si maska kundër pluhurit, këpucët që nuk rrëshqasin, kaskat ose pajisjet për mbrojtjen e veshëve për kushtet përkatëse ulin rrezikun e dëmtimeve fizike.

c) Parandaloni ndezjen e rastësishme. Sigurohuni që çelësi është në pozicionin fikur para se të lidhni burimin e energjisë dhe/ose baterinë, para se të merrni ose të transportoni pajisjen. Transportimi i veglave të punës duke e mbajtur gishtin në çelës ose ndezja e mjeteve me korrent që kanë çelësin të ndezur është burim aksidentesh.

d) Hiqni çdo çelës ose çelës përshtatës para ndezjes së veglës së punës. Një çelës i lënë i lidhur me një pjesë rrotulluese të veglës së punës mund të shkaktojë dëmtime personale.

e) Mos u zgjasni tepër. Mbani një vendosje të mirë të këmbëve dhe një ekuilibër të mirë në çdo moment. Kjo gjë bën të mundur një kontroll më të mirë të veglës së punës në situata të papritura.

f) Vishuni në mënyrën e duhur. Mos vishni veshje të gjera ose bizhuteri. Mbajini flokët dhe rrobat larg nga pjesët e lëvizshme. Veshjet e gjera, bizhuteritë ose flokët e gjatë mund të kapen nga pjesët në lëvizje.

g) Nëse janë ofruar pajisje për lidhjen e pajisjeve të mbledhjes dhe nxjerrjes së pluhurave, sigurohuni që ato të jenë të lidhura dhe të përdoren si duhet. Përdorimi i mbledhjes së pluhurave mund të zvogëlojë rreziqet në lidhje me pluhurat.

h) Mos lejoni që njohja e fituar nga përdorimi i shpeshtë i mjeteve t'ju bëjë të ndiheni të vetëkënaqur dhe të shpërfillni parimet e sigurisë së mjeteve. Një veprim i pakujdesshëm mund të shkaktojë dëmtime të rënda në më pak se një sekondë.

4) PËRDORIMI DHE KUJDESI PËR VEGLËN E PUNËS

a) Mos ushtroni forcë mbi veglën e punës. Përdorni veglën e punës të duhur për përdorimin tuaj. Vegla e punës e duhur do të realizojë një punë më të mirë dhe më të sigurt dhe me shpejtësinë që ajo është e projektuar.

b) Mos përdorni veglën e punës nëse çelësi nuk e ndez apo e fik. Çdo vegël pune që nuk mund të kontrollohet me anë të çelësit është e rrezikshme dhe duhet të riparohet.

c) Shkëputeni spinën nga burimi i energjisë dhe/ose hiqeni paketën e baterisë, nëse është e mundur, nga mjeti me korrent para se të bëni rregullime, ndryshoni aksesorët ose vendosni mjetet me korrent. Këto masa parandaluese ulin rrezikun e ndezjes aksidentale të mjeteve të punës.

d) Mbani veglat e punës larg fëmijëve dhe mos lejoni personat e pamësuar me veglën e punës ose këto udhëzime për përdorimin e pajisjes. Veglat e punës janë të rrezikshme në duart e përdoruesve të patrajnuar.

e) Mirëmbajini veglat me korrent dhe aksesorët. Kontrolloni për mospërshtatje ose bllokim të pjesëve lëvizëse, thyerje të pjesëve dhe gjendje të tjera që mund të ndikojnë në funksionimin e veglës së punës. Nëse dëmtohet, riparojeni veglën e punës para përdorimit. Shumë aksidente shkaktohen nga veglat e punës jo të mirëmbajtura si duhet.

f) Mbajini pajisjet prerëse të pastra dhe të mprehta. Pajisjet e prerjes të mirëmbajtura dhe me anë të mprehta kanë më pak mundësi për t'u bllokuar dhe janë më të lehta për t'u kontrolluar.

g) Përdorni mjetet e punës, aksesorët dhe majat, etj. në përputhje me këto udhëzime, duke marrë parasysh kushtet e punës dhe punën që do të kryhet. Përdorimi i veglave për përdorime të ndryshme nga ato të përcaktuara mund të shkaktojë rreziqe.

h) Mbajini dorezat dhe sipërfaqet ku mbaheni të

thata, të pastra dhe pa vajra ose graso. Dorezat dhe sipërfaqet ku mbaheni, kur janë të rrëshqitshme, nuk ju lejojnë ta menaxhoni dhe ta kontrolloni në mënyrë të sigurt pajisjen në situata të papritura.

5) PËRDORIMI DHE KUJDESI PËR VEGLËN ME BATERI

a) Karikojeni vetëm me karikuesin e specifikuar nga prodhuesi. Një karikues që është i përshtatshëm për një lloj baterie mund të krijojë rrezik për zjarr kur përdoret me një bateri tjetër.

b) Përdorni vetëm mjetet me bateri që kanë bateri të krijuara në mënyrë të posaçme për to. Përdorimi i çdo baterie tjetër mund të krijojë rrezik për dëmtime dhe zjarr.

c) Kur bateria nuk është në përdorim, mbajeni larg nga objektet e tjera metalike si kapëset e letrës, monedhat, çelësat, gozhdët, vidat ose objektet e tjera të vogla metalike që mund të bëjnë lidhjen e një terminali me terminalin tjetër. Bashkimi i terminaleve së bashku mund të shkaktojë djegie ose zjarr.

d) Nëse kushtet janë të papërshtatshme, nga bateria mund të dalin lëngje; shmangni kontaktin. Nëse kontakti ndodh padashur, shpëlajeni me ujë. Nëse lëngu ju bie në kontakt me sytë, kërkoni ndihmë mjekësore. Lëngu që del nga bateria mund të shkaktojë irritim ose djegie.

e) Mos përdorni bateri ose mjete që janë dëmtuar ose modifikuar. Bateritë e dëmtuara ose të modifikuara mund të shfaqin sjellje të paparashikuara, duke shkaktuar zjarr, shpërthim ose rrezik dëmtimesh fizike.

f) Mos e ekspozoni një pako baterish ose një vegël ndaj zjarrit ose temperaturës shumë të lartë. Ekspozimi ndaj zjarrit ose temperaturave mbi 265°F (130°C) mund të shkaktojë shpërthim.

g) Ndiqni të gjitha udhëzimet për karikimin dhe mos e karikoni baterinë ose veglën jashtë gamës së temperaturës që specifikohet tek udhëzimet. Karikimi i papërshtatshëm ose në temperatura jashtë gamën së specifikuar mund të dëmtojë baterinë dhe të rritë rrezikun për zjarr.

6) SHËRBIMI

a) Shërbimi i veglës së punës duhet të kryhet nga një person i kualifikuar për riparimet duke përdorur vetëm pjesë ndërrimi identike. Kjo gjë do të sigurojë ruajtjen e sigurisë së veglave të punës.

b) Mos u mundoni asnjëherë t'i riparoni bateritë e dëmtuara. Riparimi i baterive duhet të kryhet vetëm nga prodhuesi ose ofruesit e autorizuar të shërbimit.

UDHËZIME SIGURIE PËR VIDATORËT ME ÇEKIÇ ME BATERI

- **Mbajeni mjetin e punës duke kapur sipërfaqet e izoluara të prekjes kur bëni një punë aty ku kapësja mund të bjerë në kontakt me tela të fshehur** (kapëset që bien në kontakt me një tel me korrent mund të ekspozojnë pjesët metalike të mjetit të punës në korrent dhe mund t'i japin përdoruesit një goditje elektrike)

TË PËRGJITHSHME

- Pluhurat nga materialet si boja me plumb, disa lloje drurësh, mineralesh dhe metalesh mund të jenë të dëmshme (kontakti ose thithja e pluhurave mund të shkaktojë reagime alergjike dhe/ose sëmundje respiratore për përdoruesin ose personat përreth); **mbani një maskë për pluhurat dhe punoni me një pajisje për heqjen e pluhurave kur mund të lidhet**
- Disa lloje pluhurash janë klasifikuar si kancerogjene (si pluhuri i lisit dhe i ahut) veçanërisht në ndërthurje me lëndët shtesë për kondicionimin e drurit; **mbani një maskë për pluhurat dhe punoni me një pajisje për heqjen e pluhurave kur mund të lidhet**
- Respektoni kërkesat kombëtare në lidhje me pluhurat për materialet me të cilat dëshironi të punoni
- Mos punoni me materiale që përmbajnë asbest (asbesti konsiderohet kancerogjen)
- Sigurohuni që çelësi i zgjedhjes së drejtimit të rrotullimit A2 të jetë në pozicionin e mesit (bllokues) para se të bëni ndonjë rregullim ose të ndërroni aksesorët, si dhe kur transportoni ose lini veglën

AKSESORËT

- SKIL mund të garantojë funksionimin pa probleme të veglës vetëm kur përdoren aksesorët origjinalë
- Përdorni vetëm aksesorë me një shpejtësi të lejuar që përshtatet të paktën me shpejtësinë më të lartë pa ngarkesë të pajisjes

PARA PËRDORIMIT

- Shmangni dëmtimet që mund të shkaktohen nga vidat, gozhdët dhe elementet e tjera në materialin e punës; hiqni ato para se të filloni punën
- **Siguroni materialin e punës** (një material i shtrënguar me një pajisje shtrëngimi ose morsë mbahet në mënyrë më të sigurt se sa me dorë)
- **Përdorni detektorë përkatës për të gjetur linjat e fshehura të shërbimit ose telefononi kompaninë lokale të shërbimeve për ndihmë** (kontakti me linjat elektrike mund të shkaktojë zjarr ose goditje elektrike; dëmtimi i një linje gazi mund të shkaktojë një shpërthim; shpimi i një tubi uji do të shkaktojë dëmtim të pronës ose një goditje elektrike)

BATERITË

- **Nëse përfshihet bateria, ajo jepet e karikuar pjesërisht** (për të siguruar kapacitet të plotë të baterisë, karikojeni baterinë plotësisht në karikuesin e baterisë para se ta përdorni mjetin për herë të parë).
- **Përdorni vetëm bateritë dhe karikuesit e mëposhtëm me këtë mjet**
  - Bateri SKIL: BR1*31****
  - Karikues SKIL: CR1*31****
- Mos e përdorni baterinë nëse është e dëmtuar; ajo duhet të ndërrohet menjëherë
- Mos e çmontoni baterinë
- Mos e ekspozoni mjetin/baterinë në shi
- Lejohet temperatura e ambientit (vegël/karikuesin/bateri):
- gjatë karikimit 4...40°C
  - gjatë punës -20…+50°C
  - gjatë ruajtjes -20…+50°C

SHPJEGIMI I SIMBOLEVE NË VEGËL/BATERI

③ Lexoni manualin e udhëzimeve para përdorimit

④ Bateritë mund të shpërthejnë kur hidhen në zjarr, prandaj mos i digjni bateritë për asnjë arsye

⑤ Mbajeni mjetin/karikuesin/baterinë në vende ku temperatura nuk i kalon 50°C

⑥ Mos i hidhni veglat elektrike dhe bateritë së bashku me mbeturinat shtëpiake

PËRDORIMI

- Karikimi i baterisë

! Ixoni paralajmërimet dhe udhëzimet e sigurisë të

dhëna me karikuesin

- Heqja/instalimi i baterisë ②
- Treguesi i nivelit të baterisë ⑦
  - shtypni butonin tregues të nivelit të baterisë H për të shfaqur nivelin aktual të baterisë ⑦a
  - **! kur niveli më i ulët i treguesit të baterisë fillon të pulsojë pasi keni shtypur butonin H⑦b, bateria është bosh**
  - **! kur 2 nivelet e treguesit të baterisë fillojnë të pulsojnë pasi keni shtypur butonin H⑦c, bateria nuk është brenda temperaturës së lejuar të punimit**
- Mbrojtja e baterisë
  Mjeti fiket papritur ose nuk ndizet kur
  - **ngarkesa është shumë e lartë** --> hiqeni ngarkesën dhe ndizeni përsëri
  - **temperatura e baterisë nuk është brenda nivelit të lejuar të temperaturës prej -20 deri në +50**°C --> 2 nivelet e treguesit të nivelit të baterisë fillojnë të pulsojnë kur shtypni butonin H⑦c; prisni derisa bateria të jetë brenda temperaturës së lejuar
  - **bateria është thuajse bosh (për t'u mbrojtur nga dëmtimi për shkak të shkarkimit të thellë)** --> niveli i ulët i baterisë ose pulsimi për shkak të nivelit të ulët të baterisë ⑦b tregohet në treguesin e nivelit të baterisë kur shtypni butonin H; karikoni baterinë
  - **! mos vazhdoni të shtypni çelësin e ndezjes/fikjes pasi pajisja të fiket automatikisht; bateria mund të dëmtohet**
- Vendosja e kapëses së rripit ⑧
  - vendosni kapësen e rripit M në trapan me vidën e dhënë
- Ndryshimi i drejtimit të rrotullimit ⑨
  - kur nuk është vendosur siç duhet në pozicionin majtas/djathtas, çelësi E② nuk mund të aktivizohet
  - **! ndryshoni drejtimin e rrotullimit vetëm kur mjeti të jetë plotësisht i ndaluar**
- Çelësi i kombinuar për ndezje/fikje ⑩ dhe kontrolli i shpejtësisë ⑪
  - kontrolloni shpejtësinë në shkallë nga zero në maksimum duke ushtruar më pak ose më shumë forcë mbi çelësin e ndezjes/fikjes E②
- Drita HALO ⑫
  - kur aktivizohet çelësi i ndezjes/fikjes E, drita HALO C ndizet dhe treguesi i modalitetit J ndriçon për të treguar modalitetin e zgjedhur. Shtypni butonin SPEED G ose butonin MODE F për të zgjedhur cilësimin që doni.
  - Drita HALO fiket përafërsisht 10 sekonda pas lëshimit të çelësit të ndezjes/fikjes.
  - treguesit e modalitetit fiket përafërsisht 60 sekonda pas lëshimit të çelësit të ndezjes/fikjes.
  - **! kur drita HALO fillon të pulsojë shpejt, aktivizohet mbrojtja e baterisë (shiko më sipër).**
  - **! kur mjeti ndizet përsëri, modaliteti i punës do të kthehet në cilësimin e mëparshëm.**
- Zgjedhja e modalitetit ⑬
  - **! modaliteti i vetëshpimit dhe modaliteti Auto-stop nuk funksionojnë në rrotullimin e kundërt**
  - **! modalitetet mund të ndryshohen vetëm kur dritat treguese jeshile aktivizohen dhe kur mjeti është i ndaluar plotësisht**
  - për të zgjedhur modalitetin SPEED
    shtypni butonin SPEED G për të zgjedhur shpejtësinë që doni:
    modaliteti i shpejtësisë së ulët (treguesi "1" ndizet ngjyrë jeshile) ⑬**a**
    shtrëngim me më pak forcë dhe me shpejtësi të ulët për vidat e vogla
    modaliteti i shpejtësisë mesatare (treguesit "1&2" ndizen ngjyrë jeshile) ⑬**b**
    shtrëngim me forcë dhe shpejtësi mesatare për vidat në punë mesatare
    modaliteti i shpejtësisë së lartë (treguesit "1&2&3" ndizen ngjyrë jeshile) ⑬**c**
    shtrëngim me forcë dhe shpejtësi të lartë për vidat e mëdha dhe bulonat
  - për të zgjedhur modalitetin
    shtypni butonin MODE F për të zgjedhur modalitetin që doni:
    Modaliteti i vetëshpimit (treguesi "Vetëshpim" ndizet në ngjyrë jeshile) ⑬**d**
    futje e vidave me vetëshpim në pllakë të trashë metalike.
    ndihmon për të parandaluar këputjen e vidave, prishjen e kokave të vidave dhe shtrëngimin e tepërt, gjithashtu bën të mundur punë të shpejtë dhe të pastër.
    fut një vidë me shpejtësi rrotullimi specifike dhe ul shpejtësinë kur mjeti fillon të godasë.
    Modaliteti Auto-stop (tregues i"Auto-stop" ndizet ngjyrë jeshile) ⑬**e**
    futje e vidave me vetëshpim në një fletë të hollë metalike.
    i jep mundësi përdoruesit të punojë me saktësi të lartë pa dëmtuar materialin.
    ndihmon për të mos shtrënguar tepër vidën pa e dëmtuar (prishur filetat) në material.
    fut vidë me shpejtësi më të lartë dhe më pas ndalon automatikisht kur mjeti aktivizon mekanizmin e goditjes.
  - **! koha për të ndaluar drejtimin ndryshon në varësi të llojit të vidës dhe materialit që do të futet. Bëni një provë vidhosjeje para se të përdorni këtë modalitet.**
- Vendosja dhe heqja e majave ⑭
  - për të vendosur një majë, vendoseni majën drejtpërsëdrejti aq sa do të futet në koletën ⑭a
  - për ta hequr një majë, tërhiqeni manikotën e bllokimit D përpara ⑭b
  - **! ! përdorni vetëm maja me kapëse sferike, majat e tjera mund të përdoren me mbajtëse universale majash me kapëse sferike**
  - **! mos i përdorni majat që kanë aks të dëmtuar**
- Mbajtja dhe manovrimi i mjetit ⑮
  - **! gjatë punës, mbajeni gjithmonë veglën në zonën(at) e dorezës me ngjyrë gri**
  - mbajini hapësirat e ajrimit B② të lira
  - mos ushtroni shumë trysni mbi pajisje; lëreni pajisjen që të punojë për ju

KËSHILLË PËR PËRDORIMIN

- Përdorni majat e duhura
- Kur vidhosni një vidë/pranë skajit të prerjes kryq ose një skaj të drurit, shponi paraprakisht një vrimë për të shmangur krisjen e drurit
- Për një përdorim optimal të veglës kërkohet një presion i qëndrueshëm mbi vidë, veçanërisht kur ta hiqni
- Kur vidhosni në dru të fortë, duhet të shponi paraprakisht

një vrimë
- Për më shumë informacion, shikoni www.skil.com

MIRËMBAJTJA/SHËRBIMI

- Mbajeni gjithmonë veglën dhe kordonin të pastër (veçanërisht hapësirat e ajrimit B②)
  ! ! hiqeni baterinë nga mjeti para se ta pastroni
- Nëse pajisja ka defekt pavarësisht kujdesit në prodhim dhe procedurat e provave, riparimi duhet të kryhet nga një qendër e shërbimit pas shitjes për veglat e punës të SKIL
  - dërgojeni mjetin **të paçmontuar** së bashku me vërtetimin e blerjes te shitësi ose te qendra më e afërt e shërbimit e SKIL (adresat si dhe diagrami i shërbimit i veglës janë të paraqitura në www.skil.com)
- Kini parasysh se dëmtimet për shkak të mbingarkesës ose manovrimit të papërshtatshëm të veglës janë të përjashtuara nga garancia (për kushtet e garancisë së SKIL vizitoni www.skil.com ose pyesni shitësin)

MJEDISI

Vetëm për vendet e BE-së

- Mos i hidhni mjetet elektrike, aksesorët dhe paketimet e tyre bashkë me mbeturinat e zakonshme shtëpiake
  - në respektim të Direktivës evropiane 2012/19/EC për pajisjet elektrike dhe elektronike si mbetje dhe zbatimin e saj në përputhje me ligjet kombëtare, pajisjet elektrike që kanë arritur në fund të jetëgjatësisë së tyre duhet të mblidhen të ndara dhe të kthehen në një objekt riciklimi në përputhje me mjedisin
  - simboli ⑥ do t'ju kujtojë për këtë gjë kur të jetë nevoja për t'i hedhur

  ! para hedhjes mbroni terminalet e baterisë me ngjitës të fortë për të parandaluar qarkun e shkurtër

ZHURMA / VIBRIMI

- I matur sipas EN62841, niveli i presionit të zhurmës së këtij mjeti është 94 dB(A) dhe niveli i fuqisë së zhurmës 102 dB(A) (toleranca K = 3 dB), dhe dridhja <13.93 m/s² (shuma e vektorit triax; toleranca K = 1.5 m/s²)
- Niveli i emetimit të dridhjeve është matur sipas një testi të standardizuar të përcaktuar në EN62841; ai mund të përdoret për të krahasuar një mjet me një tjetër, si edhe si një vlerësim paraprak i ekspozimit ndaj dridhjeve e përdorni mjetin për proceset e përmendura
  - përdorimi i pajisjes për procese të ndryshme, ose me aksesorë të ndryshëm dhe të mirëmbajtur keq, mund **të rritë** ndjeshëm nivelin e ekspozimit
  - kohët kur pajisja është e fikur dhe kur është e ndezur por jo në punë, mund **të zvogëlojnë** ndjeshëm nivelin e ekspozimit

  ! mbroni veten nga efektet e dridhjeve duke mirëmbajtur pajisjen dhe aksesorët e saj, duke i mbajtur duart e ngrohta dhe duke organizuar mënyrën tuaj të punës

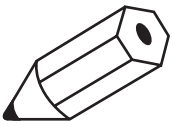

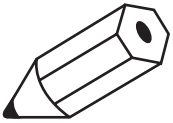

دکمه «سرعت» G را فشار دهید تا حالت سرعت موردنظر را انتخاب کنید:
حالت سرعت پایین (چراغ راهنمای "۱" به رنگ سبز درمی‌آید) a ⑬ سفت کردن با گشتاور کمتر و سرعت پایین برای پیچ‌های کوچک
حالت سرعت متوسط (چراغ‌های راهنمای "۱ و ۲" به رنگ سبز درمی‌آیند) b ⑬
سفت کردن با گشتاور و سرعت متوسط برای پیچ‌ها با کاربردهای متوسط**حالت سرعت بالا (چراغ‌های راهنمای "۱، ۲ و ۳" به رنگ سبز درمی‌آیند)** c ⑬
سفت کردن با قدرت و سرعت بالا برای پیچ و مهره‌های بزرگ

- برای انتخاب حالت

دکمه «حالت» F را فشار دهید تا حالت مورد نظر را انتخاب کنید:
حالت خودحفاری (چراغ راهنمای "خودحفاری" به رنگ سبز درمی‌آید) d ⑬
وارد کردن پیچ‌های خودحفاری به صفحه فلزی ضخیم. باعث می‌شود پیچ‌ها نشکنند. سرپیچ‌ها پاره نشوند و بیش از حد سفت نشوند. همچنین هم‌زمان عملکرد سریع و مطلوبی را فراهم می‌کند. پیچ را با چرخش با سرعت خاص به حرکت درمی‌آورد و وقتی ابزار درگیر می‌شود. سرعت را کاهش می‌دهد.
حالت توقف خودکار (چراغ راهنمای "توقف خودکار" به رنگ سبز درمی‌آید) e ⑬
وارد کردن پیچ‌های خودحفاری در صفحه فلزی نازک. به کاربر اجازه می‌دهد با سرعت و دقت کار کند بدون اینکه به قطعه کار آسیب برساند. کمک می‌کند پیچ بیش از حد سفت نشود و به قطعه کار آسیب نرسد. پیچ را با سرعت بیشتری حرکت می‌دهد و سپس به‌طور خودکار وقتی مکانیزم ضربه ابزار درگیر می‌شود. دستگاه متوقف می‌شود.

! **زمان توقف حرکت بسته به نوع پیچ و ماده‌ای که روی آن کار می‌شود متفاوت است. قبل از استفاده از این حالت، یک تست رانندگی انجام دهید.**

- نصب و خارج کردن قطعات ⑭
  - برای نصب بیت، آن را مستقیماً تا جایی که به داخل کولت می‌رود وارد کنید a ⑭
  - برای جدا کردن کمی، آستین قفل D را به جلو بکشید b ⑭

! **فقط از بیت‌های دارای گیرنده توپی استفاده کنید، بیت‌های دیگر را می‌توان با نگهدارنده یونیورسال با گیرنده توپی استفاده کرد**

! **از ساقه بیت آسیب‌دیده استفاده نکنید**

- نگه داشتن و هدایت دستگاه ⑮

! **هنگام کار باید همیشه ابزار را از جا(های) دست خاکستری رنگ بگیرید**

  - شکاف‌های تهویه B ② را بدون روکش نگه دارید
  - فشار بیش از حد به ابزار وارد نکنید؛ بگذارید ابزار به جای شما کار کند

توصیه‌های کاربردی

- از بیت‌های مناسب استفاده کنید
- هنگام سفت کردن یک پیچ در/کنار لبه یا مقطع برش یک تکه چوب، ابتدا یک سوراخ ایجاد کنید تا چوب ترک نخورد
- برای عملکرد بهینه ابزار باید فشار یکنواخت روی پیچ وارد شود. بخصوص موقعی که پیچ را خارج می کنید
- اگر می خواهید چوب های سفت را پیچ کنید باید ابتدا یک سوراخ ایجاد کنید
- برای اطلاعات بیشتر به www.skil.com مراجعه کنید

نگهداری/خدمات

- همیشه دستگاه را تمیز نگه دارید (به‌خصوص شیارهای تهویه B ②)

! **پیش از تمیز کردن باید باتری را از ابزار جدا کنید**

- اگر ابزار با وجود مراقبت‌های انجام‌شده در مراحل ساخت و آزمایش خراب شود، باید توسط مرکز خدمات پس‌ازفروش ابزارهای برقی SKIL تعمیر شود
  - ابزار را **بدون جدا کردن قطعات** همراه با رسید خرید به فروشنده یا نزدیک‌ترین مرکز خدمات رسانی SKIL بفرستید (آدرس‌ها به همراه نمودار سرویس ابزار در www.skil.com موجود است)
- توجه داشته باشید که خرابی و خسارت ناشی از اضافه‌بار یا کار کردن نادرست با ابزار مشمول ضمانت نخواهند بود (برای اطلاع از شرایط ضمانت SKIL به نشانی www.skil.com مراجعه یا از فروشنده خود سؤال کنید)

محیط زیست

فقط برای کشورهای اتحادیه اروپا

- ابزارهای برقی، لوازم جانبی و بسته‌بندی آنها را نباید همراه با زباله‌های عادی خانگی دور انداخت
  - با توجه به مصوبه اروپایی ۲۰۱۲/۱۹/EC اروپا درباره لوازم برقی و الکترونیکی مستعمل و اجرای این مصوبه مطابق با قوانین کشوری، ابزارهای برقی که به پایان عمر مفید خود رسیده اند باید جداگانه جمع آوری شده و به یک مرکز بازیافت مناسب و سازگار با محیط زیست انتقال یابند
  - در صورت نیاز به دور انداختن ابزار، نماد ① این را به شما یادآوری می‌کند

! **قبل از دور انداختن باتری، حتماً باید روی پایانه‌های باتری را با نوار چسب سنگین بپوشانید تا اتصال کوتاه نکند**

سروصدا / ارتعاش

- طبق اندازه‌گیری‌های انجام‌شده بر اساس استاندارد EN62841: میزان فشار صوتی این ابزار 94 دسی‌بل(A) بوده و میزان توان صوتی آن 102 دسی‌بل(A) (عدم قطعیت K = 3 دسی‌بل) است؛ همچنین، میزان ارتعاشات آن کمتر از 13.93 متر/مجذور ثانیه (جمع بردارهای سه جهت؛ عدم قطعیت K = 1.5 متر/مجذور ثانیه) می‌باشد
- میزان انتشار ارتعاشات صوتی بر اساس تست استانداردشده‌ی EN62841 اندازه‌گیری شده است؛ از این تست می‌توان برای مقایسه ابزارها با یکدیگر همچنین برای ارزیابی اولیه ارتعاشات صوتی ابزار الکتریکی برای موارد ذکر شده‌ی فوق استفاده کرد
  - استفاده کردن از ابزار برای کاربردهای متفاوت، یا با لوازم و ملتعلحقات متفاوتتفرقه یا لوازم و ملتعلحقاتی که بد نگهداری شده اند، می تواند میزان در معرض قرارگیری را بطور قابل ملاحظه ای **افزایش** دهد
  - مواقعی که ابزار خاموش است یا روشن است ولی کاری با آن انجام نمی شود، میزان در معرض قرارگیری بطور قابل توجهی **کاهش** می یابد

ی‌اه‌ت‌س‌د ن‌ت‌ش‌اده‌گ‌ن م‌رگ ،ن‌آ ت‌اق‌ل‌ع‌ت‌م و م‌زاول و رازب‌ا زا ب‌س‌ان‌م ی‌راده‌گ‌ن اب ش‌اع‌ت‌را ت‌ارث‌ا رب‌ارب رد ار دوخ دی‌ن‌اوت‌ی‌م ی‌راک ی‌اه‌وگ‌ل‌ا ی‌ه‌د ن‌ام‌زاس و ،دوخ دی‌ن‌ک ت‌ظ‌ف‌اح‌م

خود را با آب بشویید. درصورت تماس با مایع با چشم، به پزشک مراجعه کنید. مایع خارج‌شده از باتری می‌تواند باعث التهاب پوست و سوختگی شود.

ج) **اگر یک بسته باتری یا ابزار آسیب دیده یا دستکاری شده است، نباید از آن استفاده کنید.** باتری‌های آسیب‌دیده یا دستکاری‌شده ممکن است منجر به حوادث پیش‌بینی نشده، از جمله آتش‌سوزی، انفجار و جراحت شوند.

ح) **بسته باتری یا ابزار را در معرض آتش یا دمای بسیار بالا قرار ندهید.** مجاورت باتری با آتش یا دمای بالاتر از 265 فارنهایت (130 درجه سانتیگراد) می‌تواند باعث انفجار آن گردد.

خ) **تمام دستورالعمل‌های مربوط به شارژ باتری را رعایت کنید و هرگز باتری یا دستگاه را خارج از محدوده دمای ذکرشده در دفترچه راهنما شارژ نکنید.** شارژ نادرست یا شارژ کردن در دمای خارج از محدوده ذکرشده می‌تواند به باتری آسیب برساند و خطر آتش‌سوزی را بالا ببرد.

٦) سرویس

أ) **برای سرویس ابزار الکتریکی به تعمیرکار ماهر رجوع کنید و تنها از وسایل یدکی یکسان استفاده کنید.** این کار باعث خواهد شد که ایمنی ابزار الکتریکی شما تضمین گردد.

ب) **هرگز بسته‌های باتری آسیب‌دیده را سرویس نکنید.** عملیات سرویس بسته‌های باتری باید فقط توسط سازنده یا مراکز خدماتی مجاز انجام شود.

دستورالعمل‌های ایمنی برای مته ضربه‌ای بی‌سیم

- **هنگام استفاده از دستگاه در جایی که امکان دارد بست‌های آن با سیم‌های مخفی تماس پیدا کنند، باید آن را از دستگیرهٔ عایق آن بگیرید** (تماس بست‌های ابزار با سیم «برق‌دار» می‌تواند در بخش‌های فلزی دستگاه نیز جریان «برق» تولید کند و موجب برق‌گرفتگی کاربر شود)

عمومی

- گرد و خاکی که از موادی مانند رنگ های حاوی سرب، برخی گونه‌های چوب، مواد معدنی و فلزات بلند می‌شود می‌تواند خطرناک باشد (تماس با این گرد و خاک یا تنفس آنها می‌تواند در کاربران ابزار یا افراد نزدیک به محل کار واکنش‌های حساسیتی و/یا بیماری‌های تنفسی ایجاد کند)؛ **یک ماسک مخصوص گرد و خاک بزنید و در صورت امکان از یک وسیله مکش گرد و خاک استفاده کنید**
- برخی از گرد و خاک‌ها (مانند گرد و خاکی که از چوب بلوط یا راش بلند می‌شود) مخصوصاً در مجاورت افزودنی‌های مخصوص چوب، سرطان‌زا هستند؛ **ماسک مخصوص گرد و خاک بزنید و در صورت امکان از وسیله مکش گرد و خاک استفاده کنید.**
- الزامات ملی مرتبط با گرد و خاک را برای موادی که می‌خواهید با آنها کار کنید، رعایت کنید.
- با مواد حاوی آزبست کار نکنید (آزبست سرطان‌زا است)
- قبل از هرگونه تنظیم یا تعویض قطعات و نیز حمل و قرار دادن ابزار در محل نگهداری آن مطمئن شوید که کلید A2 روی وضعیت میانی (قفل) باشد

قطعات جانبی

- SKIL تنها در صورتی که از لوازم و قطعات اصل استفاده کنید، عملکرد بی‌نقص را تضمین می‌نماید
- قطعات باید فقط با سرعت چرخش مجاز که معادل بالاترین سرعت بدون بار ابزار هستند به کار برده شوند

قبل از استفاده

- پیچ‌ها، میخ‌ها و سایر اجزا می‌توانند به قطعه کاری شما آسیب بزنند؛ بنابراین پیش از شروع کار آن‌ها را جدا کنید
- **قطعه کاری را محکم کنید** (اگر قطعه کاری را با گیره های نجاری یا گیره های رومیزی ثابت کنید بسیار مطمئن تر از گرفتن آن با دست خواهد بود)
- **برای پیدا کردن سیم و لوله های پنهان از دستگاه های دتکتور مناسب استفاده کرده یا با شرکت های آب و برق و گاز محلی تماس گرفته و از آنها کمک بخواهید** (تماس با سیم های برق موجب آتش سوزی و برق گرفتگی می شود؛ آسیب رساندن به لوله های گاز سبب انفجار می شود؛ سوراخ کردن لوله های آب به ساختمان آسیب رسانده و موجب خطر برق گرفتگی می شود)

باتری

- **باتری ارائه‌شده، در صورت وجود نیز به‌طور کامل شارژ نیست** (برای تضمین ظرفیت کامل باتری، آن را پیش از اولین بار استفاده از دستگاه، به‌طور کامل با شارژر باتری شارژ کنید)
- **تنها از باتری‌ها و شارژرهای زیر با این ابزار استفاده کنید**
  - باتری SKIL: BR۱۰۳۱****
  - شارژر SKIL: CR۱۰۳۱****
- اگر باتری آسیب دیده است از آن استفاده نکنید؛ باید فوراً آن را عوض کنید
- باتری را از هم باز نکنید
- ابزار/باتری نباید در معرض باران قرار داده شود
- دمای مجاز محیط (ابزار/شارژر/باتری):
- هنگام شارژ بین ٤ تا ٤٠ درجه سانتی‌گراد
  - هنگام کار بین ۲۰- تا ۵۰+ درجه سانتی‌گراد
  - در حالت بی‌کار بین ۲۰- تا ۵۰+ درجه سانتی‌گراد

توضیح نمادهای روی ابزار/باتری

③ پیش از کار حتماً دفترچه راهنما را مطالعه کنید

④ اگر باتری‌ها در آتش انداخته شوند امکان انفجار آنها وجود دارد، بنابراین هرگز و به هیچ دلیلی باتری را نسوزانید

⑤ ابزار/شارژر/باتری را در مکانی با دمای زیر 50 درجه سانتی‌گراد نگهداری کنید

⑥ ابزارهای الکتریکی و باتری‌ها را نباید همراه با زباله‌های عادی خانگی دور انداخت

استفاده

- شارژ کردن باتری
  - ! **هشدارها و دستورالعمل‌های ارائه‌شده همراه شارژر را مطالعه کنید**
- برداشتن/قرار دادن باتری ②
- نشانگر سطح شارژ باتری ⑦
  - دکمه نشانگر سطح باتری H را فشار دهید تا سطح فعلی باتری نمایش داده شود a⑦
  - ! **وقتی پایین ترین سطح شاخص باتری بعد از فشار دادن دکمه H شروع به چشمک زدن می کند b⑦، باتری خالی است**
  - ! **وقتی دو سطح از نشانگر باتری پس از فشار دادن دکمه H شروع به چشمک زدن می کنند⑦H، باتری در محدوده دمای مجاز کاری نیست**
- حفاظت از باتری

  ابزار به طور ناگهانی خاموش می‌شود یا روشن نمی‌شود، وقتی که
  - **بار وارده خیلی زیاد است** --> بار را برداشته و دوباره راه اندازی کنید
  - **دمای باتری در محدوده مجاز دمای کاری ۲۰- تا ۵۰+ درجه سانتی‌گراد قرار ندارد** --> ۲ سطح از نشانگر سطح باتری هنگام فشار دادن دکمه H شروع به چشمک زدن می کنندH⑦؛ صبر کنید تا باتری به محدوده دمای مجاز عملیاتی بازگردد
  - **باتری تقریبا خالی است (برای محافظت در برابر تخلیه عمیق)** --> سطح باتری پایین یا سطح باتری پایین چشمک زن b⑦ با نشانگر سطح باتری هنگام فشار دادن دکمه H نشان داده می شود؛ باتری شارژ
  - ! **پس از خاموش شدن خودکار، ابزار کلید روشن/خاموش را مرتب فشار ندهید؛ امکان دارد باتری آسیب ببیند**
- وصل کردن گیره کمربند ⑧
  - گیره تسمه M را با پیچ همراه به درایور وصل کنید
- تغییر جهت چرخش ⑨
  - وقتی به درستی در موقعیت چپ/راست تنظیم نشده، سوییچ E② فعال نمی‌شود
  - ! **فقط زمانی جهت چرخش ابزار را عوض کنید که ابزار در حالت توقف کامل باشد**
- کلید ترکیبی برای روشن/خاموش ⑩ و کنترل سرعت ⑪
  - سرعت را به صورت پله‌ای از صفر تا حداکثر با فشار کمتر یا بیشتر روی کلید روشن/خاموش کنترل کنید ②E
- چراغ هالوژن ⑫
  - هنگام فعال کردن کلید روشن/خاموش E، چراغ هالوژن C روشن می‌شود و نشانگرهای حالت J روشن می‌شوند تا تنظیم حالت فعلی را نشان دهند. دکمه سرعت G یا دکمه حالت F را فشار دهید تا تنظیمات حالت مورد نظر را انتخاب کنید.
  - چراغ هالوژن حدود ۱۰ ثانیه پس از رها شدن کلید روشن/خاموش خاموش می‌شود.
  - شاخص حالت تقریبا ٦٠ ثانیه پس از رها شدن کلید روشن/خاموش خاموش می‌شود.
  - ! **وقتی چراغ هالوژن به سرعت چشمک می‌زند، محافظ باتری فعال می‌شود (به بالا مراجعه کنید).**
  - ! **وقتی دستگاه دوباره روشن شود، حالت کاری به تنظیمات قبلی بازمی‌گردد.**
- انتخاب حالت ⑬
  - ! **حالت خودحفاری و حالت توقف خودکار در چرخش معکوس کار نمی‌کنند**
  - ! **حالت‌ها فقط زمانی قابل تغییر هستند که نشانگر(های) سبز فعال شده باشند و دستگاه کاملا متوقف شده باشد**
  - برای انتخاب حالت «سرعت»

E کلید روشن/خاموش و کنترل سرعت
F دکمه حالت
G دکمه سرعت
H دکمهٔ نشانگر شارژ باتری
J نمایشگر حالت
K محل قرار دادن بیت
L ناحیه تثبیت تسمه
M گیره کمربند

ایمنی

هشدارهای ایمنی عمومی برای ابزارهای الکتریکی

⚠ **هشدار تمامی هشدارهای ایمنی، دستورالعمل‌ها، تصاویر و مشخصات فنی ارائه‌شده همراه با این ابزار الکتریکی را مطالعه کنید.** در صورت عدم رعایت دستورالعمل‌های زیر، خطر برق‌گرفتگی، آتش‌سوزی و/یا بروز آسیب‌های شدید وجود دارد.

همه هشدارها و راهنمایی‌ها را برای استفاده آتی نزد خود نگه دارید.

در این هشدارها عبارت «ابزار برقی» به معنی ابزارهای الکتریکی فاقد باتری (با سیم برق) یا ابزارهای الکتریکی باتری‌دار (شارژی) است.

۱) ایمنی محل کار

أ) **محیط کار باید تمیز و دارای روشنایی مناسب باشد.** محیط کار نامرتب و کم نور می‌تواند باعث سوانح کاری شود.

ب) **با ابزار الکتریکی در محیط‌هایی که درآن خطر انفجار وجود دارد، مانند محیط‌های حاوی مایعات، گازها و غبارهای محترقه، کار نکنید.** ابزارهای الکتریکی جرقه‌هایی ایجاد می‌کنند که ممکن است غبارها یا بخارها را مشتعل کنند.

ت) **هنگام کار با ابزار الکتریکی، کودکان و اطرافیان را از محل کار دور نگاه دارید.** حواس‌پرتی می‌تواند باعث شود کنترل از دستتان خارج شود.

۲) ایمنی برق

أ) **دوشاخه‌های ابزار الکتریکی باید با پریز همخوانی داشته باشند. دوشاخه را هرگز و به هیچ صورتی تغییر ندهید. برای ابزار ارت‌شده (دارای سیم اتصال به زمین) از دوشاخه‌های تبدیل استفاده نکنید.** دوشاخه‌های بدون تغییر و پریزهای سازگار خطر برق‌گرفتگی را کاهش می‌دهند.

ب) **از تماس بدنه با سطوح متصل به زمین یا ارت‌شده مانند لوله‌ها، رادیاتورها، اجاق گاز و یخچال اجتناب کنید.** اگر بدن شما ارت شود یا به زمین متصل شود خطر برق‌گرفتگی افزایش می‌یابد.

ت) **ابزار الکتریکی را در معرض باران یا در محیط‌های مرطوب قرار ندهید.** نفوذ آب به ابزار الکتریکی، خطر برق‌گرفتگی را افزایش می‌دهد.

ث) **به سیم آسیب نرسانید. هرگز از سیم برای حمل، کشیدن یا بیرون آوردن دوشاخه ابزار الکتریکی از پریز استفاده نکنید. سیم ابزار را از گرما، روغن، لبه‌های تیز و قطعات متحرک دور نگه دارید.** سیم‌های آسیب‌دیده یا در هم پیچیده خطر برق‌گرفتگی را افزایش می‌دهند.

ج) **هنگام کار با ابزار الکتریکی در محیط باز از کابل رابط مناسب برای محیط باز استفاده کنید.** استفاده از سیم مناسب برای استفاده در محیط باز خطر برق‌گرفتگی را کاهش می‌دهد.

ح) **اگر کار با ابزار الکتریکی در محیطی مرطوب اجتناب‌ناپذیر است، از یک کلید حفاظتی جریان خطا و نشتی زمین (کلید قطع‌کننده اتصال با زمین) استفاده کنید.** استفاده از کلید محافظ جان (RCD) خطر برق‌گرفتگی را کاهش می‌دهد.

۳) رعایت ایمنی شخصی

أ) **هنگام کار با ابزار الکتریکی هشیار باشید، به کاری که می‌کنید دقت داشته باشید و از عقل سلیم خود استفاده کنید. به هنگام خستگی یا هنگام مصرف مواد، الکل یا دارو از ابزار الکتریکی استفاده نکنید.** یک لحظه غفلت هنگام کار با ابزار الکتریکی می‌تواند سبب وارد آمدن جراحت‌های شدید شود.

ب) **از تجهیزات ایمنی شخصی استفاده کنید. همواره از عینک ایمنی استفاده کنید.** استفاده از تجهیزات ایمنی نظیر ماسک تنفسی ضد گرد و غبار، کفش‌های ایمنی ضد لغزش، کلاه ایمنی و گوشی ایمنی متناسب با نوع کار، خطر آسیب‌های احتمالی را کاهش می‌دهد.

ت) **از روشن شدن ناخواسته ابزار جلوگیری کنید. پیش از اتصال به منبع برق و/یا بسته باتری، برداشتن یا حمل ابزار، اطمینان حاصل کنید که دکمه قطع و وصل در حالت خاموش قرار داشته باشد.** در صورتیکه هنگام حمل دستگاه انگشت شما روی دکمه استارت باشد و یا اگر دستگاه را در حالت روشن به برق بزنید، ممکن است دچار سانحه شوید.

ث) **پیش از روشن کردن ابزار الکتریکی، هرگونه کلید یا آچار تنظیم‌کننده را بردارید.** آچار یا کلیدهایی که روی بخش‌های چرخنده ابزار الکتریکی قرار دارند، می‌توانند باعث ایجاد جراحت شوند.

ج) **هنگام کار با ابزار بیش از اندازه بدن خود را نکشید و متمایل نشوید. در همه حال جای پای محکم داشته باشید و تعادل خود را حفظ کنید.** به این ترتیب می‌توانید ابزار الکتریکی را در وضعیت‌های غیرمنتظره بهتر تحت کنترل داشته باشید.

ح) **لباس مناسب بپوشید. از پوشیدن لباس‌های گشاد و شل یا زیورآلات خودداری کنید. مو و لباس خود را دور از قطعات متحرک نگاه دارید.** احتمال گیر کردن لباس‌های گشاد، زیورآلات یا موی بلند در قطعات متحرک دستگاه وجود دارد.

خ) **درصورتیکه می‌توانید وسایل مکش گرد و غبار و یا وسیله جذب زائده را به دستگاه نصب کنید، باید مطمئن شوید که این وسایل نصب و به شیوه‌ای درست استفاده می‌شوند.** استفاده از وسایل مکش گرد و غبار می‌تواند خطرات مربوط به غبار را کاهش دهد.

د) **اجازه ندهید آشنایی و تسلط حاصل از استفاده مکرر از ابزارها باعث شود حس کنید لازم نیست دقت داشته باشید و قوانین ایمنی ابزار را نادیده بگیرید.** یک عمل از روی بی‌دقتی می‌تواند در کسری از ثانیه موجب جراحت شدید شود.

٤) استفاده و مراقبت از ابزار الکتریکی

أ) **از وارد کردن فشار زیاد روی دستگاه خودداری کنید. برای هر کاری، از ابزار الکتریکی مناسب با آن استفاده کنید.** به کار گرفتن ابزار الکتریکی مناسب باعث می‌شود بتوانید کار را بهتر و به شیوه‌ای ایمن‌تر و با سرعت طراحی‌شده برای آن انجام دهید.

ب) **اگر ابزار با کلید روشن و خاموش نمی‌شود، از آن استفاده نکنید.** هرگونه ابزار برقی که امکان روشن و خاموش کردن آن با سوئیچ وجود نداشته باشد خطرناک است و باید تعمیر شود.

ت) **قبل از هرگونه تنظیم، تعویض قطعات یا کنار گذاشتن دستگاه، دوشاخه را از برق بکشید و/ یا اگر می‌توان باتری را جدا کرده، بسته باتری آن را خارج کنید.** رعایت اقدامات ایمنی پیشگیرانه احتمال روشن شدن ناخواستهٔ ابزار الکتریکی را کاهش می‌دهد.

ث) **ابزار الکتریکی را درصورت عدم استفاده از دسترس کودکان دور نگه دارید و اجازه ندهید افراد ناوارد و یا اشخاصی که این دفترچهٔ راهنما را نخوانده‌اند، با این دستگاه کار کنند.** قرار گرفتن ابزار الکتریکی در دست افراد ناوارد و بی تجربه خطرناک است.

ج) **از ابزار الکتریکی و قطعات آن به خوبی نگهداری کنید. وجود هرگونه نامیزانی یا گره‌خوردگی اجزای متحرک ابزار، شکستگی قطعات و هرگونه وضعیت دیگری که ممکن است بر روی عملکرد ابزار تاثیر بگذارد را بررسی کنید. در صورت وجود آسیب، پیش از استفاده از ابزار آن را تعمیر کنید.** بسیاری از اتفاقات به دلیل عدم نگهداری مناسب از ابزار الکتریکی روی می‌دهد.

ح) **ابزار برش را تیز و تمیز نگه دارید.** ابزار برشی که خوب مراقبت شده و دارای لبه‌های تیز هستند، کمتر در قطعه کار گیر کرده و بهتر قابل‌هدایت است.

خ) **ابزار برقی، قطعات و دیگر لوازم جانبی آن را مطابق با دستورالعمل‌های این دفترچه و همچنین با در نظر گرفتن شرایط و نوع کار مورد استفاده قرار دهید.** استفاده کردن از ابزار الکتریکی برای کارهایی که برای آن طراحی نشده است می‌تواند بسیار خطرناک باشد.

د) **دسته‌ها و سطوح دستگیره‌ها را خشک، تمیز و عاری از روغن و گریس نگه دارید.** درصورت لیز بودن دسته‌ها و سطوح دستگیره‌ها امکان گرفتن و کنترل ایمن ابزار در شرایط غیرمنتظره وجود نخواهد داشت.

۵) استفاده و مراقبت از ابزار باتری

أ) **باتری‌ها را منحصراً در دستگاه‌هایی شارژ کنید که توسط سازنده توصیه شده باشند.** شارژری که برای یک نوع بسته باتری مناسب است، ممکن است اگر برای شارژ بسته باتری‌ای دیگر استفاده شود خطر آتش‌سوزی ایجاد کند.

ب) **در ابزار الکتریکی، تنها از باتری‌هایی استفاده کنید که برای آن در نظر گرفته شده‌اند.** استفاده از باطری‌های متفرقه می‌تواند منجر به جراحت و آتش‌سوزی گردد.

ت) **درصورت عدم استفاده از باتری باید آن را از اجسام فلزی دیگر، از جمله گیره‌های فلزی، سکه، کلید، میخ، پیچ یا دیگر وسایل کوچک فلزی دور نگه دارید، زیرا برخورد با این وسایل می‌تواند باعث ایجاد اتصال شود.** ایجاد اتصالی بین ترمینال‌های باتری می‌تواند باعث سوختگی یا ایجاد حریق شود.

ث) **استفاده بی‌رویه از باتری می‌تواند باعث خروج مایعات از آن شود؛ در چنین شرایطی از دست زدن به آن خودداری کنید. درصورت تماس اتفاقی با آن، دست**

- عند تفعيل مفتاح التشغيل/الإيقاف E، يضيء مصباح الهالة الضوئية ويضيء مؤشر (مؤشرات) الوضع L للإشارة إلى إعداد الوضع الحالي. اضغط على زر السرعة G أو زر الوضع F لتحديد إعداد الوضع المطلوب.
- ينطفئ مصباح الهالة الضوئية بعد حوالي ١٠ ثوانٍ من تحرير مفتاح التشغيل/الإيقاف.
- ينطفئ مؤشر (مؤشرات) الوضع بعد حوالي ٦٠ ثانية من تحرير مفتاح التشغيل/الإيقاف.

! عندما يبدأ مصباح الهالة الضوئية في الوميض بسرعة، يتم تنشيط خاصية حماية البطارية (انظر أعلاه).

! عند تشغيل الآلة مرة أخرى، سيعود إعداد وضع العمل إلى الإعداد السابق.

- اختيار الوضع (١٣)

! لا يعمل وضع الثقب الذاتي ووضع الإيقاف التلقائي عند ضبط الآلة على وضع الدوران العكسي

! لا يمكن تغيير الأوضاع إلا عندما يكون المؤشر (المؤشرات) الأخضر نشطًا، وعندما تكون الآلة متوقفة تمامًا

- لتحديد وضع السرعة

اضغط على زر السرعة G لتحديد وضع السرعة المطلوب:

وضع السرعة المنخفضة (يتوهج المؤشر "١" باللون الأخضر) a(١٣)

الربط بعزم أقل وسرعة منخفضة للمسامير الصغيرة

وضع السرعة المتوسطة (يتوهج المؤشران "١ و٢" باللون الأخضر)b(١٣)

الربط بعزم متوسط وسرعة متوسطة للمسامير المستخدمة في الأعمال متوسطة الاستخدام الشاق

وضع السرعة العالية (تتوهج المؤشرات "١ و٢ و٣" باللون الأخضر)c(١٣)

الربط بعزم عالٍ وسرعة عالية للمسامير والبراغي كبيرة الحجم

- لتحديد الوضع

اضغط على زر الوضع F لاختيار الوضع المطلوب:

وضع الثقب الذاتي (يتوهج مؤشر "الثقب الذاتي" باللون الأخضر) d(١٣)

ربط المسامير ذاتية الثقب في الألواح المعدنية السميكة.

يساعد هذا الوضع على منع انكسار المسامير، أو تمزيق رؤوس المسامير أو الربط الزائد عن الحد. كما أنه يساعد على العمل بسرعة مع النتائج الجيدة في الوقت نفسه.

يربط المسامير بسرعة دوران محددة ويخفض السرعة عند بدء الآلة في الارتداد.

وضع الإيقاف التلقائي (يتوهج مؤشر "الإيقاف التلقائي" باللون الأخضر)e(١٣)

ربط المسامير ذاتية الثقب في الألواح المعدنية الرقيقة.

يمنح المستخدم ميزة العمل بسرعة مع الدقة المطلوبة من دون إتلاف قطعة العمل.

يساعد على منع الربط الزائد عن الحد للمسمار من دون إتلاف (تمزيق) قطعة العمل.

يربط المسمار بسرعة عالية، ثم يتوقف تلقائيًا عند تفعيل الآلة لآلية الارتداد.

! يختلف توقيت إيقاف عملية الربط حسب نوع المسمار والمادة المراد ربط المسمار فيها. قم بإجراء اختبار ربط لمسمار قبل استخدام هذا الوضع.

- تركيب اللقم وخلعها a(١٤)
  - لتركيب لقمة، أدخل اللقمة مباشرة إلى أقصى مدى ممكن في الطوق (٢٠)(١٤)
  - لخلع اللقمة، اسحب جلبة القفل D إلى الأمام (١٤)

! لا تستخدم اللقم إلا مع الماسك الكروي، بينما اللقم الأخرى يمكن استخدامها مع حامل اللقم الشامل المزود بالماسك الكروي

! لا تستخدم لقمة جذعها تالف

- إمساك الآلة وتوجيهها (١٥)

! أثناء العمل، امسك الأداة دائمًا من منطقة (مناطق) المقبض رمادية اللون

- احرص على عدم تغطية فتحات التهوية (٢)B
- لا تضغط بشدة على الآلة، بل اتركها تقوم بالعمل من أجلك

نصائح الاستخدام

- استخدم اللقم المناسبة
- عند ربط مسمار عند/بالقرب من طرف قطع مستعرض أو حافة قطعة خشبية، قم بعمل ثقب مسبق لتجنب تشقق الخشب
- للاستخدام الأمثل للآلة، يتطلب الأمر الضغط بثبات على المسمار، وبالأخص عند فكه
- عند ربط مسمار في خشب صلب، يجب عمل ثقب مسبق
- لمزيد من المعلومات، زر موقعنا www.skil.com

الصيانة/الخدمة

- احرص دائمًا على نظافة الآلة (خاصة فتحات التهوية (٢)B)

! أزل البطارية من الآلة قبل التنظيف

- إذا تعذر تشغيل الآلة على الرغم من الحذر الشديد في إجراءات التصنيع والاختبار، فيجب القيام بالإصلاحات بواسطة مركز خدمة ما بعد البيع للآلات العاملة بالطاقة الخاصة بشركة SKIL
  - قم بإرسال الآلة **من دون تفكيكها** بالإضافة إلى إثبات الشراء إلى البائع أو أقرب مركز خدمة SKIL (العناوين بالإضافة إلى مخطط الخدمة متاحان على www.skil.com)
- كن على علم بأن التلف الناجُ عن زيادة التحميل أو التعامل مع الآلة بطريقة خاطئة سيتم استبعاده من الضمان (لمعرفة شروط ضمان SKIL انظر www.skil.com أو قم بسؤال التاجر)

البيئة المحيطة

لدول الاتحاد الأوروبي فقط

- لا تتخلص من الآلات الكهربية والملحقات ومكونات التغليف مع النفايات المنزلية
  - وفقًا للتوجيه الأوروبي 2012/19/EC الخاص بنفايات المعدات الكهربية والإلكترونية، وتطبيقه بالتوافق مع القانون المحلي، يجب تجميع الأدوات الكهربية منتهية الصلاحية بشكل منفصل وإرسالها إلى أحد منشآت إعادة التصنيع المتوافقة مع البيئة
  - سيذكّرك الرمز (١) بهذا عند الحاجة إلى التخلص من أية آلة

! قبل التخلص من البطارية، قم بحماية أطراف توصيل البطارية بشريط قوي لمنع حدوث دائرة قصر (ماس كهربائي)

الضوضاء/الاهتزاز

- عند القياس بالتوافق مع المعيار EN62841، يكون مستوى ضغط صوت هذه الآلة هو 94 ديسيبل(أ) ومستوى قوة الصوت هو 102 ديسيبل(أ) (نسبة الشك K = 3 ديسيبل). والاهتزاز <13.93 م/ثانية² (مجموع الكميات الموجهة ثلاثي المحاور؛ نسبة الشك K=1.5 م/ثانية²)
- تم قياس مستوى انبعاثات الاهتزاز بالتوافق مع الاختبار المعياري المحدد في EN62841؛ يمكن استخدامه لمقارنة آلة بآلة أخرى وكتقييم تمهيدي للتعرض للاهتزاز عند استخدام الآلة في التطبيقات الموضحة
  - قد يؤدي استخدام الأداة في تطبيقات مختلفة أو مع ملحقات مختلفة أو ذات صيانة رديئة إلى **زيادة** مستوى التعرض بصورة كبيرة؛
  - إن الفترة الزمنية التي يتم خلالها إيقاف تشغيل الأداة أو عندما تكون قيد التشغيل لكنها لا تؤدي أية مهام، تؤدي إلى **تقليل** مستوى التعرض بصورة كبيرة؛

! قم بحماية نفسك من تأثيرات الاهتزاز من خلال صيانة الآلة وملحقاتها، والحفاظ على يديك دافئتين وتنظيم أنماط العمل لديك

FA

مته ضربه ای بی‌سیم بدون برس ۳۲۲۶

مقدمه

- این ابزار برای بستن و شل کردن پیچ ها می باشد
- در صورت مفقود شدن یا آسیب دیدن قطعات، لطفاً با فروشنده خود تماس بگیرید
- **لطفاً پیش از کار با دستگاه، این دفترچه راهنما را با دقت مطالعه کنید و آن را برای استفاده آتی نگه دارید (۳)**
- **به دستورالعمل‌های ایمنی و هشدارها دقیقاً توجه کنید: عدم رعایت این هشدارها و دستورالعمل‌ها ممکن است به بروز آسیب شدید منجر شود**

اطلاعات فنی (۱)

حداکثر گشتاور برای استفاده به‌عنوان پیچ‌گوشتی بر اساس ISO ۵۳۹۳ :۲۸۰ نیوتن متر

قطعات ابزار (۲)

A انتخاب‌گر جهت چرخش (جلو/مرکز-قفل/معکوس)
B شیارهای تهویه
C لامپ هالوژن
D آستین قفل (کلت یک دست)

في أعمال غير تلك المخصصة لها إلى حوادث خطيرة.

د) **احتفظ بالمقابض وأسطح الإمساك جافة ونظيفة وخالية من الزيوت والشحوم.** لأن المقابض وأسطح الإمساك المنزلقة لا تمنحك القدرة على التعامل والتحكم الآمنين في الآلة في المواقف غير المتوقعة.

٥) **استخدام الآلة العاملة بالبطارية والعناية بها**

أ) **لا تعد شحن الآلة إلا باستخدام الشاحن المحدد بواسطة الشركة الصانعة.** فالشاحن الملائم لنوع ما من مجموعات البطارية قد يتسبب في نشوب حريق إذا تم استخدامه مع مجموعة بطارية أخرى.

ب) **استخدم الآلات العاملة بالطاقة مع مجموعات البطاريات المخصصة لها فقط.** لأن استخدام أي مجموعات بطارية أخرى قد يؤدي إلى التعرض لإصابات أو نشوب حريق.

ت) **عند عدم استخدام مجموعة البطارية، احتفظ بها بعيدًا عن الأغراض المعدنية الأخرى مثل مشابك الأوراق أو العملات المعدنية أو المفاتيح أو المسامير أو البراغي أو الأغراض المعدنية الصغيرة الأخرى التي قد تتسبب في عمل دائرة قصر (ماس كهربائي) بين أقطاب البطارية.** عمل دائرة قصر (ماس كهربائي) بين أطراف البطارية قد يتسبب في حروق أو نشوب حريق.

ث) **في حالات التعامل السيئ، قد يحدث ارتشاح للسوائل من البطارية؛ فلا تلمسه. إذا حدثت ملامسة بشكلٍ عرضي، فاغسلها بالماء. إذا لامس السائل العينين، فاطلب المساعدة الطبية على الفور.** السائل الخارج من البطارية قد يتسبب في اهتياج الجلد أو حدوث حروق به.

ج) **لا تستخدم مجموعة البطارية أو الآلة إذا كانتا تالفتين أو تم إدخال تعديلات عليهما.** لأن البطاريات التالفة أو التي تم تعديلها قد تعمل بشكلٍ غير متوقع، وهو ما قد يؤدي لنشوب حريق أو حدوث انفجار أو خطر التعرض لإصابة.

ح) **لا تقم بتعريض مجموعة البطارية أو الآلة للنيران أو درجات الحرارة الزائدة.** فالتعرض لدرجات الحرارة الأعلى من 265 فهرنهايت (130 درجة مئوية) قد يؤدي إلى حدوث انفجار.

خ) **اتبع تعليمات الشحن، ولا تشحن مجموعة البطارية أو الآلة في نطاق درجة حرارة خارج النطاق المحدد في التعليمات.** قد يؤدي الشحن غير المضبوط أو في درجات حرارة خارج النطاق المسموح به إلى تلف البطارية وخطر نشوب حريق.

٦) **الصيانة**

أ) **ينبغي إجراء الصيانة على الآلة بواسطة فني إصلاح متخصص باستخدام قطع غيار أصلية مطابقة فقط.** فهذا سيضمن المحافظة على سلامة الآلة.

ب) **لا تقم بصيانة مجموعات البطارية التالفة بأي حال من الأحوال.** بل ينبغي أن تكون صيانة مجموعات البطارية من خلال الشركة المصنعة أو مقدمي الخدمة المعتمدين فقط.

تعليمات السلامة الخاصة بمفك الربط بالصدمات اللاسلكي

- **أمسك الآلة العاملة بالطاقة من أسطح الإمساك المعزولة، وذلك عند القيام بأعمال قد يتعرض عنصر التثبيت من خلالها إلى التلامس مع أسلاك غير ظاهرة** (قد يتلامس عنصر التثبيت مع سلك تيار «جارٍ»، وهو ما يجعل الأجزاء المعدنية المكشوفة بالآلة «مكهربة» ويتسبب في إصابة مُشغّل الآلة بصدمة كهربائية)

عام

- الغبار الناتج عن المواد كالطلاء الذي يحتوي على رصاص وبعض أنواع الأخشاب والمعادن والمكونات المعدنية قد يكون ضارًا (ملامسة أو استنشاق الغبار قد تتسبب في إصابة المشغل أو من يجاوره بأمراض الحساسية و/أو أمراض الجهاز التنفسي)؛ **قم بارتداء قناع للغبار مع العمل باستخدام جهاز شفط للغبار، طالما أمكن توصيله**
- ثمة أنواع معينة من الغبار تُصنف على أنها مواد مسببة للسرطان (مثل غبار خشب البلوط والزان)، خاصة عند استخدامها مع مواد مضافة لمعالجة الخشب؛ قم بارتداء قناع للغبار مع العمل باستخدام جهاز شفط للغبار، طالما أمكن توصيله
- التزم بالمتطلبات الوطنية الخاصة بالغبار عند العمل باستخدام المواد المطلوبة.
- لا تستخدم المنتج على مواد تشتمل على الأسبستوس (يعتبر الأسبستوس مادة مسرطنة)
- تأكد من أن محدد اتجاه الدوران A2 في الوضع الأوسط (وضع القفل) قبل إجراء أي تعديلات، أو تغيير للملحقات، وكذا عند حمل الآلة أو تخزينها.

الملحقات

- تضمن SKIL التشغيل السلس للآلة عند استخدام الملحقات الأصلية فقط
- استخدم فقط الملحقات بالسرعة المسموح بها، والتي توافق على الأقل أعلى سرعة للآلة بدون حمل

قبل الاستخدام

- لتجنب التلف الذي قد تتسبب فيه البراغي والمسامير والعناصر الأخرى الموجودة في القطعة التي تعمل بها، قم بفكهم قبل بدء العمل
- **ثبت قطعة العمل** (الإمساك بقطعة عمل مثبتة بأجهزة تثبيت أو في ملزمة أكثر أمانًا من مسكها باليد)؛
- **استخدم كاشفات ملائمة للعثور على خط المرافق أو اطلب شركة المرافق المحلية للحصول على مساعدة** (التلامس مع خطوط إمداد الكهرباء قد يؤدي إلى حدوث حريق أو صدمة كهربائية؛ وتلف خط الغاز قد يؤدي إلى حدوث انفجار؛ واختراق أنابيب المياه سيتسبب في حدوث ضرر في الممتلكات أو صدمة كهربائية)؛

البطاريات

- **البطارية المرفقة -إن وجدت- تكون مشحونة جزئيًا** (لضمان الحصول على كامل طاقة البطارية، قم بشحن البطارية بالكامل من خلال الشاحن قبل استخدام الآلة للمرة الأولى).
- **استخدم البطاريات والشواحن التالية فقط مع هذه الآلة**
  - بطارية **** SKIL: BR١*٣١
  - شاحن **** SKIL: CR١*٣١
- لا تستخدم البطارية إذا تعرضت للتلف؛ ويجب استبدالها على الفور
- لا تقم بتفكيك البطارية بنفسك
- لا تُعرّض الآلة/البطارية للمطر
- درجة الحرارة المحيطة المسموح بها (الآلة/الشاحن/البطارية):
- في أثناء الشحن: 4 إلى 40 درجة مئوية
  - في أثناء التشغيل: -٢٠ إلى +٥٠ درجة مئوية
  - في أثناء التخزين: -٢٠ إلى +٥٠ درجة مئوية

شرح الرموز الموجودة على الآلة/البطارية

③ اقرأ دليل التعليمات قبل الاستخدام

④ قد تنفجر البطاريات عندما تتعرض للنار، لذا لا تحرق البطارية لأي سبب كان

⑤ قم بتخزين الآلة/الشاحن/البطارية في أماكن لا تتجاوز درجة الحرارة فيها 50 درجة مئوية

⑥ لا تتخلص من الآلات الكهربائية والبطاريات مع النفايات المنزلية

الاستخدام

- شحن البطارية
  - ! **اقرأ تحذيرات وتعليمات السلامة المرفقة مع الشاحن**
- خلع/تركيب البطارية ②
- مؤشر شحن البطارية ⑦
  - اضغط على زر مؤشر شحن البطارية H لعرض مستوى شحن البطارية الحالي ⑦a
  - ! **عند بدء مستوى الحد الأدنى لمؤشر البطارية في الوميض بعد الضغط على الزر H⑦b، فهذا معناه أن البطارية فارغة الشحن**
  - ! **عند بدء مستويين من مؤشر البطارية في الوميض بعد الضغط على الزر H⑦c، فهذا معناه أن البطارية ليست في نطاق درجة حرارة التشغيل المسموح بها**
- حماية البطارية

تتوقف الآلة عن العمل بشكل مفاجئ أو لا يمكن تشغيلها في الحالات التالية

- **الحمل زائد للغاية** --> تخلص من الحمل وأعد التشغيل
- **درجة حرارة البطارية ليست في نطاق درجة حرارة التشغيل المقبولة وهو -٢٠ إلى +٥٠ درجة مئوية** --> يبدأ مستويان من مؤشر شحن البطارية في الوميض عند الضغط على الزر H⑦c؛ انتظر حتى عودة البطارية إلى نطاق درجة حرارة التشغيل المقبولة
- **شحن البطارية يكاد يكون فارغًا (للحماية من التفريغ العميق للشحن)** --> يتم عرض مستوى الشحن المنخفض للبطارية أو يومض مستوى شحن البطارية المنخفض ⑦b من خلال مؤشر شحن البطارية عند الضغط على الزر H؛ اشحن البطارية
  - ! **لا تستمر في الضغط على زر التشغيل/الإيقاف بعد توقف الآلة بشكل تلقائي؛ لأن البطارية قد تكون تالفة**
- تركيب مشبك الحزام ⑧
  - قم بتوصيل مشبك الحزام M في الوحدة باستخدام المسمار المرفق
- تغيير اتجاه الدوران ⑨
  - في حالة عدم الضبط كما ينبغي في الاتجاه الأيسر/الأيمن، لا يمكن تفعيل المفتاح ②E
  - ! **لا تقم بتغيير اتجاه الدوران إلا بعد توقف حركة الآلة تمامًا**
- مفتاح مدمج للتشغيل/الإيقاف ⑩ والتحكم في السرعة ⑪
  - يتحكم في السرعة من الصفر وحتى السرعة القصوى على نحو غير متدرج بالضغط أكثر أو أقل على مفتاح التشغيل/الإيقاف ②E
- مصباح الهالة الضوئية ⑫

AR

مفك ربط بالصدمات لاسلكي بدون فُرش ٣٢٢٦

مقدمة

- هذه الآلة معدة لربط المسامير والبراغي، وفكهم.
- إذا كانت هناك أجزاء مفقودة أو تالفة، يُرجى الاتصال بالوكيل
- **اقرأ دليل التعليمات بعناية قبل بدء الاستخدام. واحتفظ به للرجوع إليه في المستقبل ٣**
- **انتبه بشكلٍ خاص إلى تعليمات وتحذيرات السلامة: فقد يؤدي الإخفاق في الالتزام بهذه التعليمات إلى التعرض لإصابة خطيرة**

البيانات الفنية ١

أقصى عزم مستخدم لفك البراغي وفقًا لمعايير ٢٨٠ :٥٣٩٣ ISO نيوتن متر

مكونات الآلة ٢

A محدد اتجاه الدوران (إلى الأمام/القفل المركزي/إلى الخلف)
B فتحات التهوية
C مصباح الهالة الضوئية
D جلبة القفل (طوق للربط بيد واحدة)
E مفتاح للتشغيل/الإيقاف والتحكم في السرعة
F زر الوضع
G زر السرعة
H زر مؤشر شحن البطارية
J مؤشر الوضع
K منطقة تخزين اللقمة
L منطقة تثبيت الحزام
M مشبك حزام

السلامة

تحذيرات السلامة العامة المتعلقة بالآلة العاملة بالطاقة

⚠ تحذير: اقرأ جميع تحذيرات السلامة والتعليمات والرسوم التوضيحية والمواصفات المرفقة مع هذه الآلة. عدم اتباع جميع التعليمات الواردة أدناه قد يؤدي إلى حدوث صدمة كهربائية أو نشوب حريق أو التعرض للإصابة، أحدها أو جميعها.

احتفظ بجميع التحذيرات والتعليمات للرجوع إليها في المستقبل.

يشير مصطلح «آلة عاملة بالطاقة» في التحذيرات إلى الآلة العاملة بالطاقة (الموصولة بسلك تيار) أو الآلة العاملة بالبطارية (غير الموصولة بسلك تيار).

١) سلامة منطقة العمل

أ) حافظ على منطقة العمل نظيفة ومضاءة جيدًا. حيث عادة ما تتسبب المناطق المظلمة أو التي بها ركام إلى وقوع حوادث.

ب) لا تقم بتشغيل الآلات العاملة بالطاقة في أجواء قابلة للانفجار، على سبيل المثال في وجود سوائل أو غازات أو غبار قابلة للاشتعال. فقد تتسبب الآلات العاملة بالطاقة في صدور شرارة، والتي قد تتسبب في اشتعال الغبار أو الأبخرة القابلة للاشتعال.

ت) احتفظ بالأطفال والمشاهدين بعيدًا عن موقع استعمال الآلة العاملة بالطاقة. حيث إن الإلهاءات قد تجعلك تفقد السيطرة على الآلة.

٢) السلامة الكهربائية

أ) ينبغي أن يتوافق قابس الآلة العاملة بالطاقة مع مقبس التيار. لا يجب إدخال تعديلات على القابس بأي حالٍ من الأحوال. لا تستخدم أي قوابس مهايئة مع الآلات العاملة بالطاقة المؤرضة. ستؤدي القوابس غير المعدّلة والمقابس المتوافقة إلى الحد من خطر حدوث صدمة كهربائية.

ب) تجنب ملامسة الجسم لأسطح مؤرضة مثل الأنابيب والمشاعاع والمواقد والثلاجات. هناك خطر متزايد لحدوث صدمة كهربائية إذا كان جسمك مؤرضًا.

ت) لا تقم بتعريض الآلات العاملة بالطاقة للمطر أو الأجواء الرطبة. حيث سيؤدي الماء الذي يدخل إلى الآلة العاملة بالطاقة إلى زيادة خطر حدوث صدمة كهربائية.

ث) لا تعبث بسلك التيار. لا تقم أبدًا باستخدام سلك التيار لحمل الآلة العاملة بالطاقة أو سحبها أو فصلها عن التيار. احتفظ بالسلك بعيدًا عن مصادر الحرارة أو الزيت أو الحواف الحادة أو الأجزاء المتحركة. تؤدي أسلاك التيار التالفة أو المتشابكة إلى زيادة خطر حدوث صدمة كهربائية.

ج) عند تشغيل آلة عاملة بالطاقة في مكان خارجي مفتوح، استخدم سلك تمديد ملائم للاستخدام الخارجي. استخدام سلك ملائم للاستخدام الخارجي يحد من خطر حدوث صدمة كهربائية.

ح) إذا كان لابد من تشغيل آلة عاملة بالطاقة في مكان رطب، فاستخدم مصدر تيار محمي بقاطع تيار متبقٍ (RCD). يؤدي استخدام قاطع التيار المتبقي إلى الحد من خطر حدوث صدمة كهربائية.

٣) السلامة الشخصية

أ) ابق منتبهًا، وانتبه جيدًا لما تفعله. وكن عقلانيًا عند تشغيل آلة تعمل بالطاقة. لا تستخدم أداة آلة بالطاقة وأنت مجهد أو تحت تأثير المخدرات أو الكحوليات أو الأدوية. فقد تؤدي لحظة من عدم الانتباه في أثناء تشغيل الآلات العاملة بالطاقة إلى حدوث إصابات شخصية خطيرة.

ب) استخدم أدوات حماية شخصية. ارتد دائمًا أدوات حماية العينين. سيؤدي استخدام أدوات الحماية كقناع الغبار أو أحذية السلامة المضادة للانزلاق أو القبعة الصلبة أو أدوات حماية السمع في ظروف مناسبة إلى الحماية من الإصابات الشخصية.

ت) امنع التشغيل غير المتعمد للمنتج. احرص على أن يكون مفتاح الطاقة في وضع الإيقاف قبل توصيل الآلة بمصدر التيار أو مجموعة البطاريات، أو التقاط الآلة أو حملها. قد يتسبب حمل الآلات العاملة بالطاقة وإصبعك على مفتاح التشغيل أو شحنها ومفتاح التشغيل على وضع التشغيل في وقوع حوادث.

ث) أزل أي مفتاح تعديل أو مفتاح ربط قبل تشغيل الآلة العاملة بالطاقة. قد يؤدي ترك مفتاح ربط أو مفتاح عادي مركبًا على جزء دوّار بالآلة العاملة بالطاقة إلى وقوع إصابات شخصية.

ج) لا تقف في مكان تضطر فيه لمد يديك بعيدًا. قف وأنت ثابت ومتوازن في جميع الأوقات. وهو ما يسمح بتحكم أفضل في الآلة العاملة بالطاقة في الظروف غير المتوقعة.

ح) ارتد الملابس الملائمة. لا ترتد ملابس أو مجوهرات غير ثابتة. احتفظ بشعرك وملابسك بعيدًا عن الأجزاء المتحركة. قد تعلق الملابس الفضفاضة أو المجوهرات أو الشعر الطويل في الأجزاء المتحركة.

خ) إذا تمت إتاحة الأجهزة لتوصيل مرافق استخلاص وجمع الغبار، فتأكد من توصيلها واستخدامها على نحو ملائم. قد يؤدي استخدام جمع الغبار إلى الحد من المخاطر المرتبطة به.

د) لا تدع الخبرة المكتسبة من الاستخدام المتكرر للآلات تجعلك تتعامل دون الانتباه اللازم وتتجاهل مبادئ السلامة المتعلقة بالآلة. فقد يتسبب أي إجراء غير مدروس في إصابات خطيرة في جزء من الثانية.

٤) استخدام الآلة العاملة بالطاقة والعناية بها

أ) لا تجبر الآلة العاملة بالطاقة على أعمال تفوق قدرتها. استخدم الآلة العاملة بالطاقة الملائمة لأعمالك. ستقوم الآلة العاملة بالطاقة الملائمة بأداء أعمالك بشكلٍ أفضل وأكثر أمانًا عند استخدامها بالمعدل الذي أُعدت له.

ب) لا تستخدم الآلة العاملة بالطاقة إذا لم يكن مفتاح التشغيل يعمل. أي آلة عاملة بالطاقة لا يمكن التحكم فيها بمفتاح التشغيل تعتبر خطيرة وينبغي إصلاحها.

ت) افصل القابس من مصدر التيار و/أو اخلع مجموعة البطاريات -إذا كانت قابلة للخلع- من الآلة العاملة بالطاقة قبل إجراء أي تعديلات أو تغيير ملحقات أو تخزين الآلات العاملة بالطاقة. خذ إجراءات السلامة الوقائية هذه من خطر تشغيل الآلة العاملة بالطاقة بشكلٍ خاطئ.

ث) خزن الآلة العاملة بالطاقة المضبوطة على وضع الاستعداد بعيدًا عن متناول الأطفال، ولا تسمح للأشخاص غير المعتادين على الآلة العاملة بالطاقة أو على هذه التعليمات بتشغيل الآلة العاملة بالطاقة. الآلات العاملة بالطاقة تكون خطيرة في أيدي الأشخاص غير المدربين.

ج) حافظ على الآلات العاملة بالطاقة والملحقات. تحقق من عدم محاذاة الأجزاء المتحركة أو ربطها. أو وجود كسور في الأجزاء، أو أي حالة أخرى قد تؤثر على عمل الآلة. إذا كان هناك تلف، فقم بإصلاح الآلة العاملة بالطاقة قبل استخدامها. فالعديد من الحوادث يكون سببها الآلات التي لم تتم صيانتها بشكلٍ منتظم.

ح) احتفظ بالأدوات القاطعة حادة ونظيفة. فالآلات القطع ذات حواف القطع الحادة التي تتم صيانتها كما ينبغي عادة ما لا تنثني ويمكن التحكم فيها بسهولة.

خ) استخدم الآلة والملحقات واللقم وما شابههم وفقًا لهذه التعليمات، مع الأخذ في الاعتبار بظروف العمل والأعمال التي سيتم تنفيذها. قد يؤدي استخدام الآلة

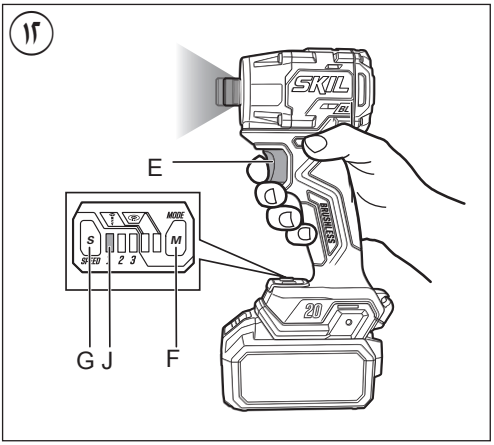
١٢
E
G J
F
SKIL
BRUSHLESS
20
MODE
S
M
SPEED 1 2 3

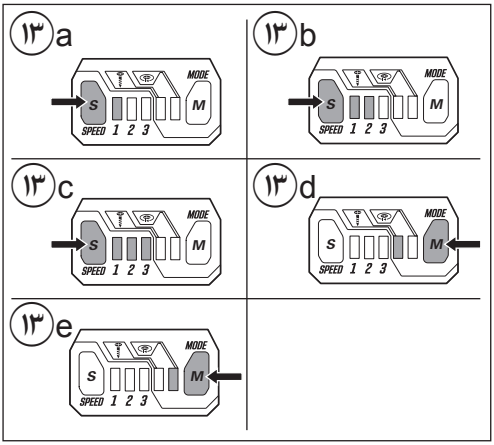
١٣a
١٣b
١٣c
١٣d
١٣e
MODE
S
M
SPEED 1 2 3

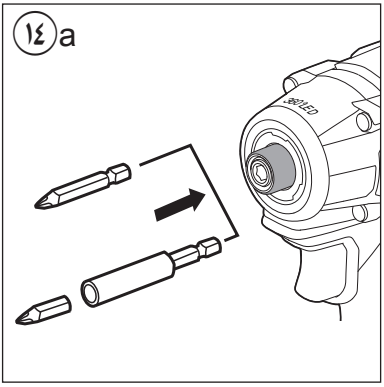
١٤a

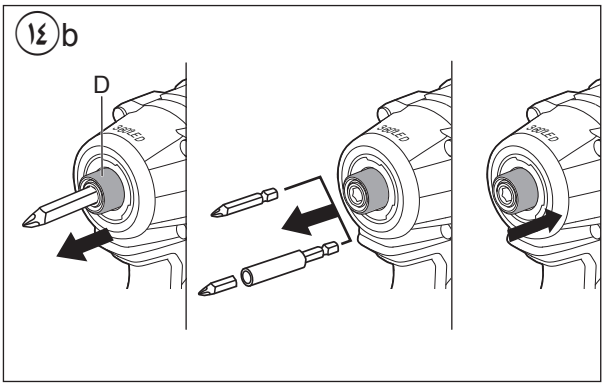
١٤b
D

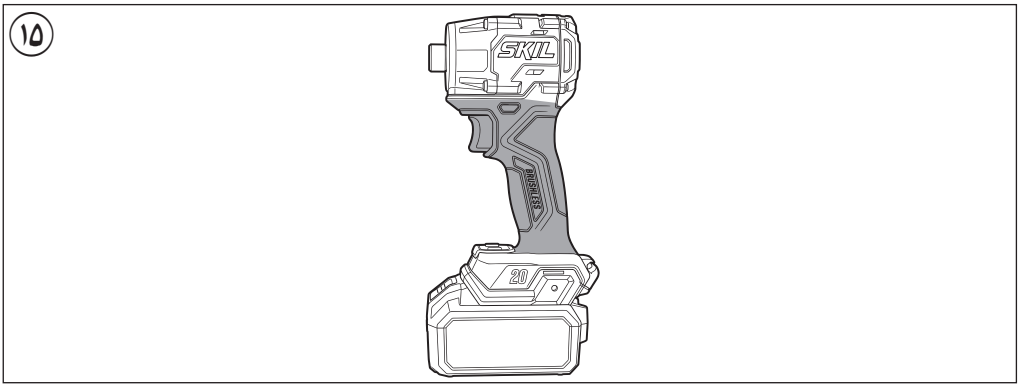
١٥
SKIL
BRUSHLESS
20

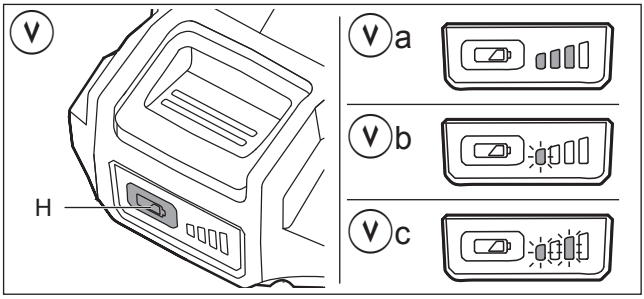
٧
H
٧a
٧b
٧c

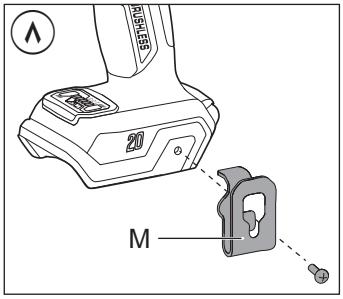
٨
BRUSHLESS
20
M

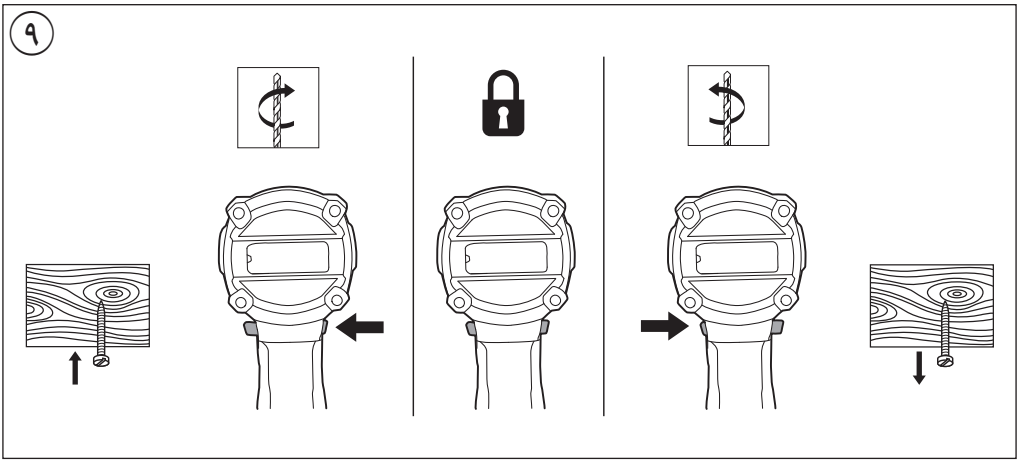
٩

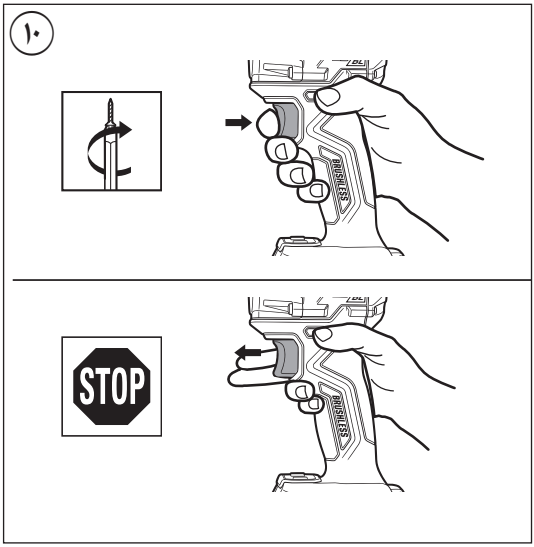
١٠
STOP
BRUSHLESS

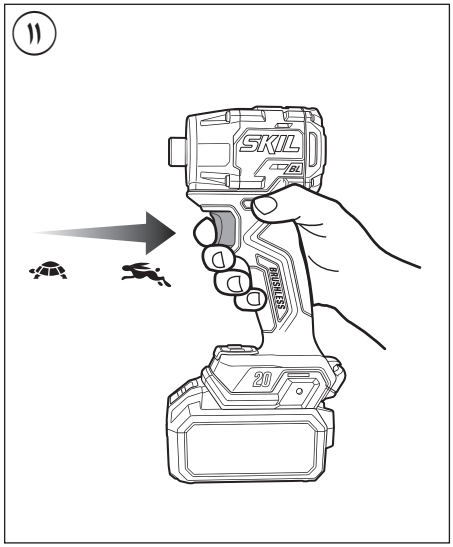
١١
SKIL
BRUSHLESS
20

١

3226


20V Max
18
Volt
2,0 Ah
2,5 Ah
1,5 kg
4,0 Ah
5,0 Ah
1,8 kg
n0
0-1200/2700/
3800/min
0-1700/3300/
4000 p/min
1/4" hex

٢

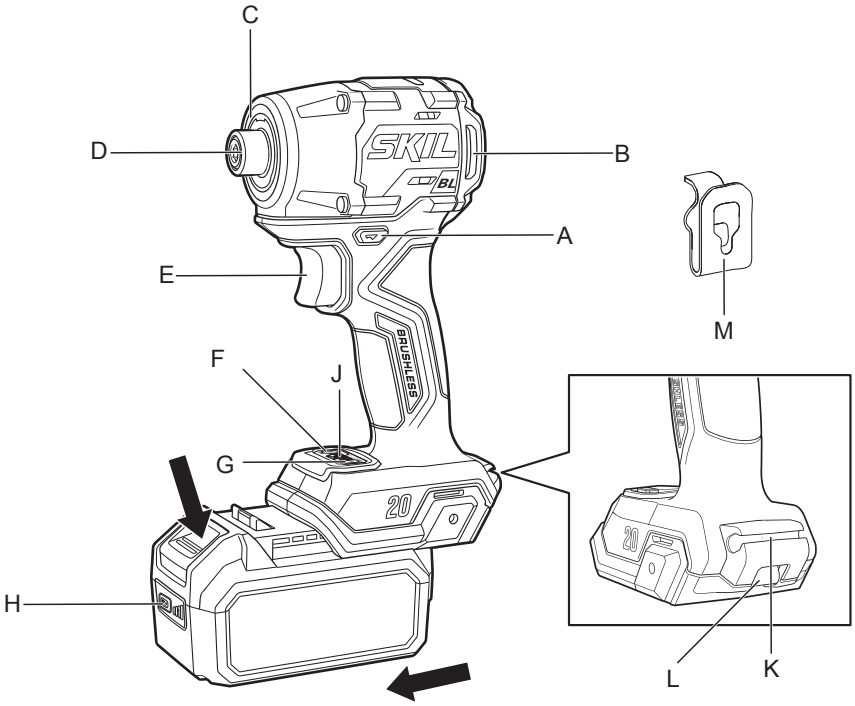
C
D
B
A
E
M
F
J
G
H
L
K
SKIL
BL
BRUSHLESS
20

٣



٤



٥


max.50 °C

٦



مفك ربط بالصدمات لاسلكي بدون فُرش

3226

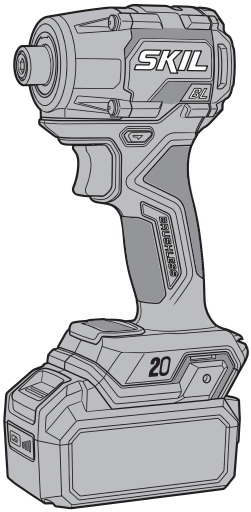

دليل الاستعمال AR

راهنماي اصلي FA

2610S02135 03/26 سكيل ش.ذ.م.م. - ريتميستربارك 22 A1
GZ 4838 بريدا - هولندا