BRUSHLESS CORDLESS 16GA NAILER

3886 (VA1*3886**)

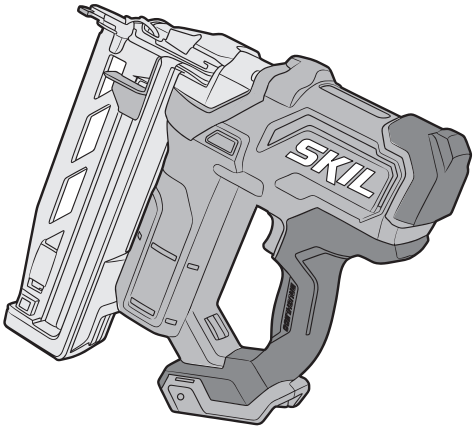

GB	ORIGINAL INSTRUCTIONS	9
F	NOTICE ORIGINALE	14
D	ORIGINALBETRIEBSANLEITUNG	19
NL	ORIGINELE GEBRUIKSAANWIJZING	25
S	BRUKSANVISNING I ORIGINAL	31
DK	ORIGINAL BRUGSANVISNING	36
N	ORIGINAL BRUKSANVISNING	41
FIN	ALKUPERÄISET OHJEET	46
E	MANUAL ORIGINAL	51
P	MANUAL ORIGINAL	57
I	ISTRUZIONI ORIGINALI	62
H	EREDETI HASZNÁLATI UTASÍTÁS	68
CZ	PŮVODNÍM NÁVODEM K POUŽÍVÁNÍ	74
TR	ORİJİNAL İŞLETME TALİMATI	79
PL	INSTRUKCJA ORYGINALNA	84
RU	ПОДЛИННИК РУКОВОДСТВА ПО ЭКСПЛУАТАЦИИ	90
UA	ОРИГІНАЛЬНА ІНСТРУКЦІЯ З ЕКСПЛУАТАЦІЇ	96
GR	ΠΡΩΤΟΤΥΠΟ ΟΔΗΓΙΩΝ ΧΡΗΣΗΣ	102
RO	INSTRUCȚIUNI DE FOLOSIRE ORIGINALE	109
BG	ОРИГИНАЛНО РЪКОВОДСТВО ЗА ЕКСПЛОАТАЦИЯ	114
SK	PÔVODNÝ NÁVOD NA POUŽITIE	121
HR	ORIGINALNE UPUTE ZA RAD	126
SRB	ORIGINALNO UPUTSTVO ZA RAD	131
SLO	IZVIRNA NAVODILA	136
EST	ALGUPÄRANE KASUTUSJUHEND	141
LV	ORIĢINĀLĀ LIETOŠANAS PAMĀCĪBA	146
LT	ORIGINALI INSTRUKCIJA	152
MK	ИЗВОРНО УПАТСТВО ЗА РАБОТА	157
AL	UDHËZIMET ORIGJINALE	163
AR	دليل الاستعمال	176
FA	راهنماي اصلي	172

www.skil.com

SKIL BV - Rithmeesterpark 22 A1 - 4838GZ - Breda - NL 08/26 2610S02137
UK: Chervon Europe Ltd. - 34 Bridge Street- Reading - RG1 2LU

CE **3886**

(GB)	**EU Declaration of conformity**		We declare under our sole responsibility that the stated products comply with all applicable provisions of the directives and regulations listed below and are in conformity with the following standards.
	Brushless cordless 16GA nailer	Article number	Conformity assessment procedure: Internal production control (Module A) Technical file at: ✱
(F)	**Déclaration de conformité UE**		Nous déclarons sous notre propre responsabilité que les produits décrits sont en conformité avec les directives, règlements normatifs et normes énumérés ci-dessous.
	Cloueuse sans fil Brushless 16GA	Numéro d'article	Procédure d'évaluation de la conformité : Contrôle interne de la production (module A) Dossier technique auprès de: ✱
(D)	**EU-Konformitätserklärung**		Wir erklären in alleiniger Verantwortung, dass die genannten Produkte allen einschlägigen Bestimmungen der nachfolgend aufgeführten Richtlinien und Verordnungen entsprechen und mit folgenden Normen übereinstimmen.
	Bürstenloser akku-Nagler 16GA	Sachnummer	Verfahren zur Konformitätsbewertung: Interne Fertigungskontrolle (Modul A) Technische Unterlagen bei: ✱
(NL)	**EU-conformiteitsverklaring**		Wij verklaren op eigen verantwoordelijkheid dat de genoemde producten voldoen aan alle desbetreffende bepalingen van de hierna genoemde richtlijnen en verordeningen en overeenstemmen met de volgende normen.
	Borstelloze accuspijkermachine 16GA	Productnummer	Conformiteitsbeoordelingsprocedure: Interne productiecontrole (module A) Technisch dossier bij: ✱
(S)	**EU-konformitetsförklaring**		Vi förklarar under eget ansvar att de nämnda produkterna uppfyller kraven i alla gällande bestämmelser i de nedan angivna direktiven och förordningarnas och att de stämmer överens med följande normer.
	Borstlös sladdlös 16GA spikpistol	Produktnummer	Procedur för bedömning av överensstämmelse: Intern produktkontroll (Modul A) Teknisk dokumentation: ✱
(DK)	**EU-overensstemmelseserklæring**		Vi erklærer som eneansvarlige, at det beskrevne produkt er i overensstemmelse med alle gældende bestemmelser i følgende direktiver og forordninger og opfylder følgende standarder.
	Børsteløs batteridrevet 16GA sømpistol	Typenummer	Overensstemmelsesvurderingsprocedure: Intern produktionskontrol (modul A) Tekniske bilag ved: ✱
(N)	**EU-samsvarserklæring**		Vi erklærer under eneansvar at de nevnte produktene er i overensstemmelse med alle relevante bestemmelser i direktivene og forordningene nedenfor og med følgende standarder.
	Børsteløs, trådløs 16GA spikerpistol	Produktnummer	Prosedyre for samsvarsvurdering: Intern produksjonskontroll (modul A) Teknisk dokumentasjon hos: ✱
(FIN)	**EU-vaatimustenmukaisuusvakuutus**		Vakuutamme täten, että mainitut tuotteet vastaavat kaikkia seuraavien direktiivien ja asetusten asiaankuuluvia vaatimuksia ja ovat seuraavien standardien vaatimusten mukaisia.
	Hiiliharjaton akkukäyttöinen 16GA-naulain	Tuotenumero	Vaatimustenmukaisuuden arviointimenettely: Sisäinen tuotannonvalvonta (moduuli A) Tekniset asiakirjat saatavana: ✱
(E)	**Declaración de conformidad UE**		Declaramos bajo nuestra exclusiva responsabilidad, que los productos nombrados cumplen con todas las disposiciones correspondientes de las directivas y los reglamentos mencionados a continuación y están en conformidad con las siguientes normas.
	Clavadora inalámbrica 16GA sin escobillas	Número de artículo	Procedimiento de evaluación de conformidad: control de producción interno (módulo A) Documentos técnicos de: ✱
(P)	**Declaração de conformidade CE**		Declaramos sob nossa exclusiva responsabilidade que os produtos mencionados cumprem todas as disposições e os regulamentos indicados e estão em conformidade com as seguintes normas.
	Pistola de pregos 16GA sem escovas e sem fios	Número do produto	Procedimento de avaliação da conformidade: Controlo interno da produção (Módulo A) Documentação técnica pertencente à: ✱
(I)	**Dichiarazione di conformità UE**		Dichiariamo sotto la nostra piena responsabilità che i prodotti indicati sono conformi a tutte le disposizioni pertinenti delle direttive e dei regolamenti elencati di seguito, nonché alle seguenti normative.
	Chiodatrice brushless a batteria 16 GA	Codice prodotto	Procedura di valutazione della conformità: Controllo interno della produzione (Modulo A) Documentazione tecnica presso: ✱
(H)	**EU konformitási nyilatkozat**		Egyedüli felelőséggel kijelentjük, hogy a megnevezett termékek megfelelnek az alábbiakban felsorolásra kerülő irányelvek és rendeletek valamennyi idevágó előírásainak és megfelelnek a következő szabványoknak.
	Szénkefe nélküli akkus 16GA szögbelövő	Cikkszám	Megfelelőség-értékelési eljárás: Belső gyártásellenőrzés (A modul) Műszaki dokumentumok megőrzési pontja: ✱
(CZ)	**EU prohlášení o shodě**		Prohlašujeme na výhradní zodpovědnost, že uvedený výrobek splňuje všechna příslušná ustanovení níže uvedených směrnic a nařízení a je v souladu s následujícími normami.
	Bezkartáčová akumulátorová hřebíkovačka 16GA	Objednací číslo	Postup posuzování shody: Vnitřní kontrola výroby (modul A) Technické podklady u: ✱

CE 3886

(TR)	**AB Uygunluk beyanı**		Tek sorumlu olarak, tanımlanan ürünün aşağıdaki yönetmelik ve direktiflerin geçerli bütün hükümlerine ve aşağıdaki standartlara uygun olduğunu beyan ederiz.
	Fırçasız akülü 16GA çivi tabancası	Ürün kodu	Uygunluk değerlendirme prosedürü: Dahili üretim kontrolü (Modül A) Teknik belgelerin bulunduğu yer: ★
(PL)	**Deklaracja zgodności UE**		Oświadczamy z pełną odpowiedzialnością, że niniejsze produkty odpowiadają wszystkim wymaganiom poniżej wyszczególnionych dyrektyw i rozporządzeń, oraz że są zgodne z następującymi normami.
	Bezszczotkowa gwoździarka akumulatorowa 16GA	Numer katalogowy	Procedura oceny zgodności: Wewnętrzna kontrola produkcji (moduł A) Dokumentacja techniczna: ★
(RU)	**Заявление о соответствии ЕС**		Мы заявляем под нашу единоличную ответственность, что названные продукты соответствуют всем действующим предписаниям нижеуказанных директив и распоряжений, а также нижеуказанных норм.
	Бесщеточный аккумуляторный гвоздезабиватель 16GA	Товарный номер	Метод оценки соответствия: внутренний производственный контроль (модуль А) Техническая документация хранится у: ★
(UA)	**Заява про відповідність ЄС**		Мизаявляємо під нашу одноособову відповідальність, що названі вироби відповідають усім чинним положенням нищеозначених директив і розпоряджень, а також нижчеозначеним нормам.
	Безщітковий акумуляторний цвяхозабивач 16GA	Товарний номер	Процедура оцінки відповідності: Внутрішній контроль виробництва (Модуль А) Технічна документація зберігається у: ★
(GR)	**Δήλωση πιστότητας ΕΕ**		Δηλώνουμε με αποκλειστική μας ευθύνη, ότι τα αναφερόμενα προϊόντα αντιστοιχούν σε όλες τις σχετικές διατάξεις των πιο κάτω αναφερόμενων οδηγιών και κανονισμών και ταυτίζονται με τα ακόλουθα πρότυπα.
	Καρφωτικό μπαταρίας 16GA χωρίς ψήκτρες	Αριθμός ευρετηρίου	Διαδικασία αξιολόγησης συμμόρφωσης: Εσωτερικός έλεγχος παραγωγής (Ενότητα Α) Τεχνικά έγγραφα στη: ★
(RO)	**Declarație de conformitate UE**		Declarăm pe proprie răspundere că produsele menționate corespund tuturor dispozițiilor relevante ale directivelor și reglementărilor enumerate în cele ce urmează și sunt în conformitate cu următoarele standarde.
	Pistol de bătut cuie fără perii, fără fir 16GA	Număr de identificare	Procedura de evaluare a conformității: Controlul intern al producției (Modulul A) Documentație tehnică la: ★
(BG)	**ЕС декларация за съответствие**		С пълна отговорност ние декларираме, че посочените продукти отговарят на всички валидни изисквания на директивите и разпоредбите по-долу и съответства на следните стандарти.
	Безчетков акумулаторен пистолет за пирони 16GA	Каталожен номер	Процедура за оценка на съответствието: Вътрешен производствен контрол (модул А) Техническа документация при: ★
(SK)	**EU vyhlásenie o zhode**		Vyhlasujeme na výhradnú zodpovednosť, že uvedený výrobok spĺňa všetky príslušné ustanovenia nižšie uvedených smerníc a nariadení a je v súlade s nasledujúcimi normami.
	Bezkomutátorová akumulátorová klincovačka 16 GA	Vecné číslo	Postup posudzovania zhody: Vnútorná kontrola výroby (modul A) Technické podklady má spoločnosť: ★
(HR)	**EU izjava o sukladnosti**		Pod punom odgovornošću izjavljujemo da navedeni proizvodi odgovaraju svim relevantnim odredbama direktiva i propisima navedenima u nastavku i da su sukladni sa sljedećim normama.
	Akumulatorski pištolj za čavle 16GA bez četkica	Kataloški broj	Postupak ocjene sukladnosti: unutarnja kontrola proizvodnje (modul A) Tehnička dokumentacija se može dobiti kod: ★
(SRB)	**EU-izjava o usaglašenosti**		Na sopstvenu odgovornost izjavljujemo, da navedeni proizvodi odgovaraju svim dotičnim odredbama naknadno navedenih smernica u uredaba i da su u skladu sa sledećim standardima.
	Bežični zakivač bez četkica 16GA	Broj predmeta	Procedura procene usaglašenosti: Interna kontrola proizvodnje (modul A) Tehnička dokumentacija kod: ★
(SLO)	**Izjava o skladnosti ES**		Izjavljamo pod izključno odgovornostjo, da je omenjen izdelek v skladu z vsemi relevantnimi določili direktiv in uredb ter ustreza naslednjim standardom.
	Brezkrtačni brezžični zabijalnik žebljev 16GA	Številka artikla	Postopek ugotavljanja skladnosti: Interni nadzor proizvodnje (modul A) Tehnična dokumentacija pri: ★
(EST)	**EL-vastavusdeklaratsioon**		Kinnitame ainuvastutajatena, et nimetatud tooted vastavad järgnevalt loetletud direktiivide ja määruste kõikidele asjaomastele nõuetele ja on kooskõlas järgmiste normidega.
	Harjadeta16GA akunaelapüstol	Tootenumber	Vastavushindamise protseduur: Ettevõttesisene tootmiskontroll (moodul A) Tehnilised dokumendid saadaval: ★
(LV)	**Deklarācija par atbilstību EK standartiem**		Mēs ar pilnu atbildību paziņojam, ka šeit aplūkotie izstrādājumi atbilst visiem tālāk minētajās direktīvās un rīkojumos ietvertajām saistošajām nostādnēm, kā arī sekojošiem standartiem.
	Bezsuku akumulatora 16GA naglošanas pistole	Izstrādājuma numurs	Atbilstības novērtēšanas procedūra: Iekšējā ražošanas kontrole (A modulis) Tehniskā dokumentācija no: ★

CE **3886**

(LT)	**ES atitikties deklaracija** **Belaidė 16GA viniakalė su varikliu be šepetėlių**	Gaminio numeris	Atsakingai pareiškiame, kad išvardyti gaminiai atitinka visus privalomus žemiau nurodytų direktyvų ir reglamentų reikalavimus ir šiuos standartus. Atitikties vertinimo procedūra: Vidinė gamybos kontrolė (A modulis) Techninė dokumentacija saugoma: *
(MK)	**EU-Изјава за сообразност** **Безжичен пиштол за ковање шајки без четки, 16GA**	Број на артикл	Со целосна одговорност изјавуваме, дека опишаните производи се во согласност со сите релевантни одредби на следните регулативи и прописи и се во согласност со следните норми. Постапка за оценка на сообразност: Внатрешна контрола на производството (Модул А) Техничка документација кај: *
(AL)	**EU Deklarata e konformitetit** **Gozhdues 16GA me bateri pa karbonçina**	Numri i nenit	Ne deklarojmë me përgjegjësinë tonë të vetme se produktet e paraqitura janë në përputhje me të gjitha dispozitat e zbatueshme të direktivave dhe rregulloreve të listuara më poshtë dhe janë në përputhje me standardet si më poshtë. Procedura e vlerësimit të konformitetit: Kontrolli i brendshëm i prodhimit (Moduli A) Dosja teknike në: *

3886	VA1*3886**	2006/42/EC (≤19.01.2027) (EU) 2023/1230 (≥20.01.2027)	EN 60745-1:2009+A11:2010 EN 60745-2-16:2010 EN 62841-1:2015/A1:2025
		2014/30/EU	EN 55014-1:2021 EN 55014-2:2021
		2011/65/EU	EN 63000:2018

SKIL®

Skil BV
Rithmeesterpark 22 A1
4838 GZ Breda
The Netherlands

Olaf Dijkgraaf
Approval Manager



Skil BV, Rithmeesterpark 22 A1, 4838 GZ Breda, NL
01/08/2026

UK CA **3886**

Declaration of Conformity		We declare under our sole responsibility that the stated products comply with all applicable provisions of the directives and regulations listed below and are in conformity with the following standards
Cordless Brushless 16GA Nailer	Article number	Authorized to compile the technical file: Chervon Europe Ltd., 34 Bridge Street, Reading, RG1 2LU, United Kingdom
3886	VA1*3886**	Supply of Machinery (Safety) Regulations 2008 (SI 2008/1597) Electromagnetic Compatibility Regulations 2016 (SI 2016/1091) The Restriction of the Use of Certain Hazardous Substances in Electrical and Electronic Equipment Regulations 2012 (SI 2012/3032) BS EN 60745-1:2009+A11:2010 BS EN 60745-2-16:2010 BS EN IEC 55014-1:2021 BS EN IEC 55014-2:2021 BS EN 63000:2018

SKIL®

*Skil BV
Rithmeesterpark 22 A1
4838 GZ Breda
The Netherlands

Olaf Dijkgraaf
Approval Manager



Place of issue: Breda
Date of issue: 01/08/2026

① 3886

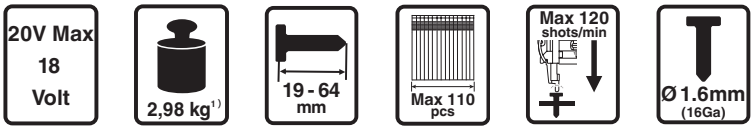
20V Max
18
Volt
2,98 kg[1)]
19 - 64
mm
Max 110
pcs
Max 120
shots/min
Ø 1.6mm
(16Ga)

②

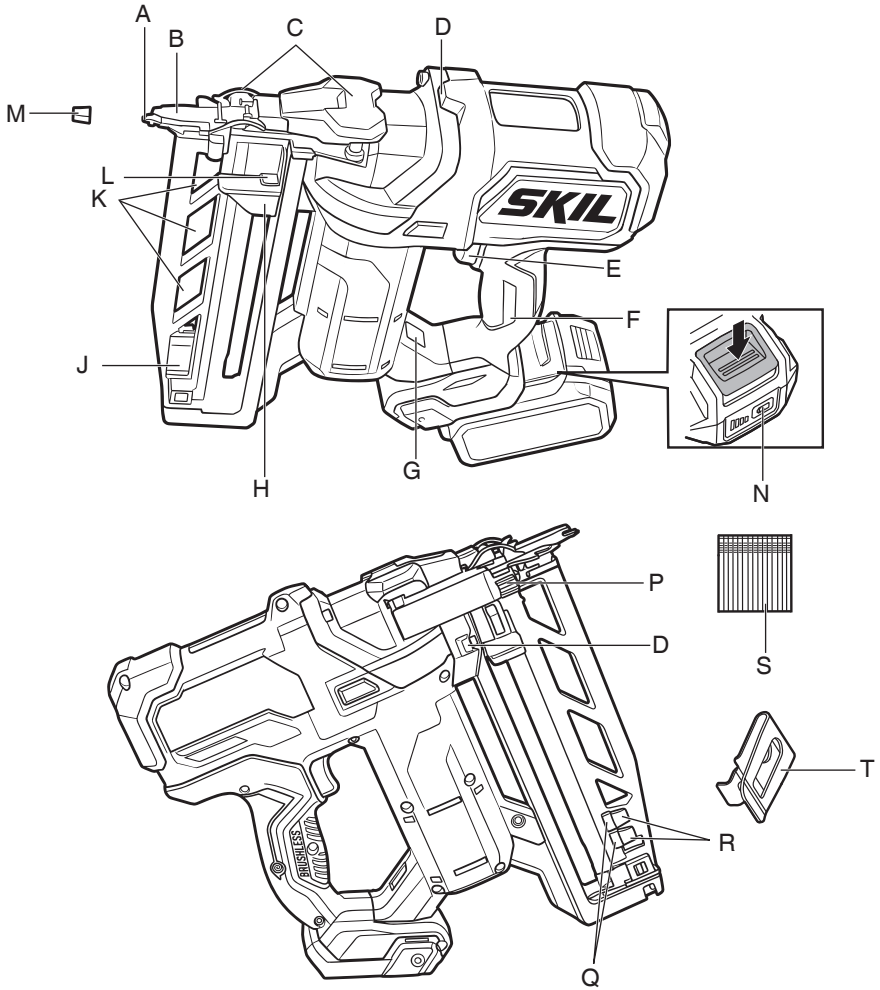
A
B
C
D
M
L
K
E
F
J
H
G
N
P
D
S
T
R
Q
SKIL
BRUSHLESS

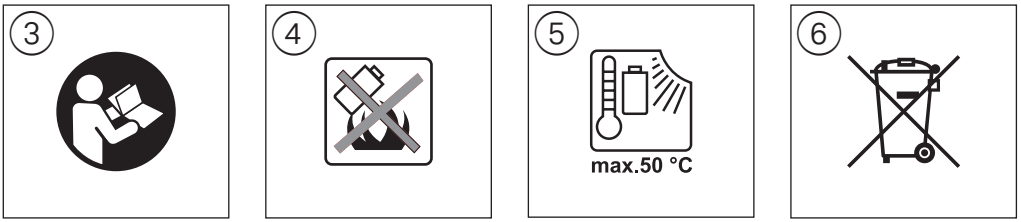
3
4
5
max.50 °C
6

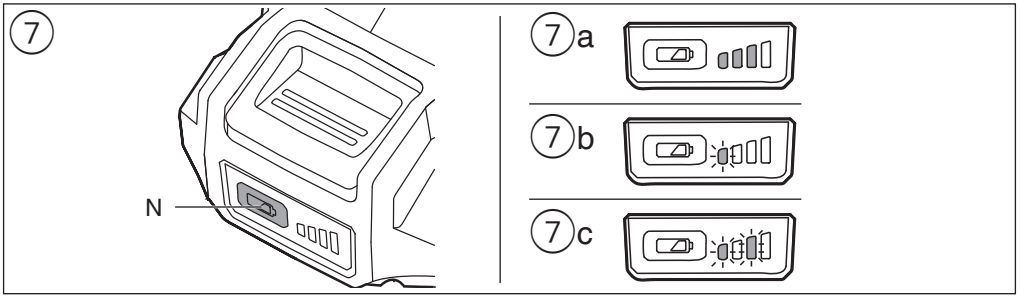
7
N
7a
7b
7c

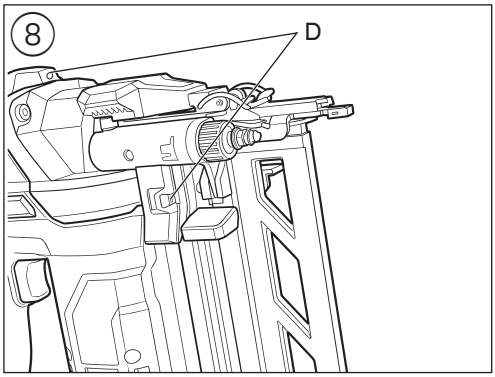
8
D

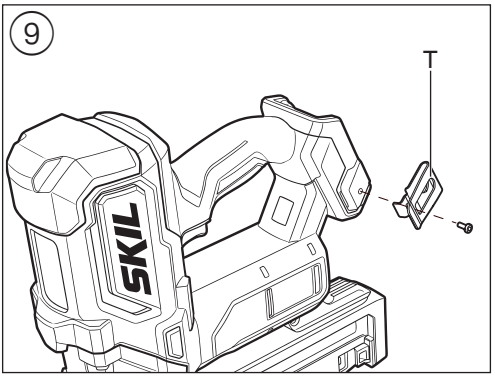
9
T
SKIL

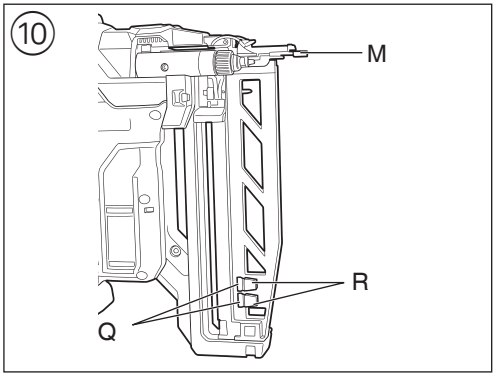
10
M
R
Q

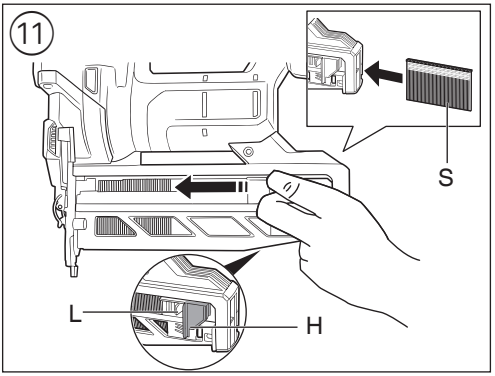
11
S
L
H

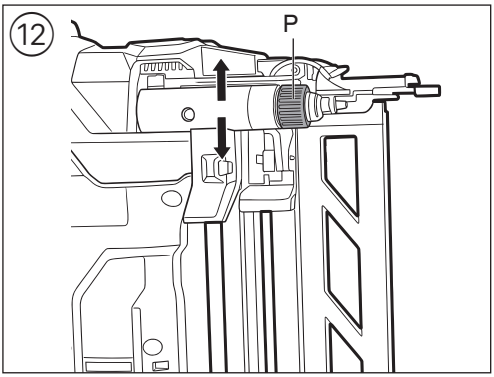

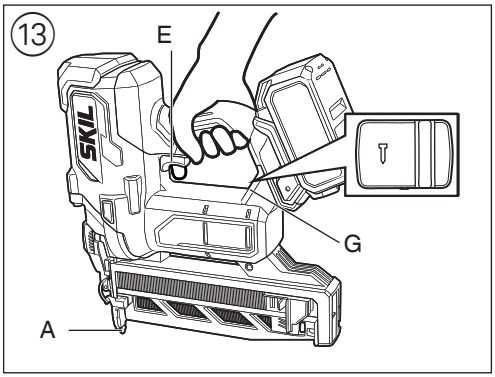

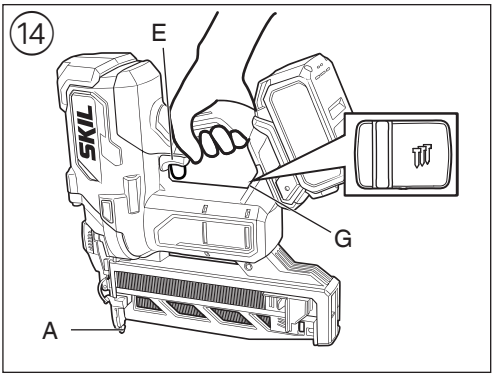

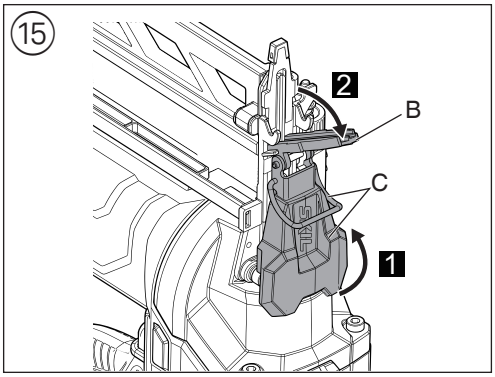

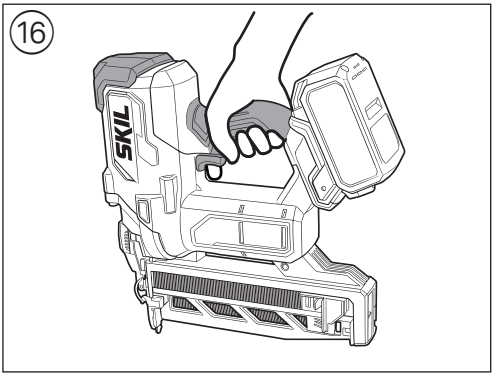

ACCESSORIES → **WWW.SKIL.COM**

GB

Brushless cordless 16GA nailer 3886

INTRODUCTION

- The tool is not intended tacking on hard materials such as steel and concrete
- The tool is intended for tacking of cardboard, insulating material, fabric, thin plywood, foils, leather and similar materials on wooden surfaces or similar
- Read and save this instruction manual ③

TECHNICAL DATA ①

[1)] Weight without battery pack (battery pack weight can be found on www.skil.com)

TOOL ELEMENTS ②

A Workpiece Contact
B Tool-free Jam Release
C Jam Release Latch
D LED Work Light
E Trigger Switch
F Handle
G Mode Selector Switch
H Pusher
J Magazine
K Nail Indicator Windows
L Pusher Lever
M No-mar Pad
N Battery Level Indicator Button
P Depth Adjustment Dial
Q On-board Storage
R Spare No-mar Pads
S 16GA Nails
T Belt Clip

SAFETY

GENERAL POWER TOOL SAFETY WARNINGS

⚠ **WARNING Read all safety warnings, instructions, illustrations and specifications provided with this power tool.** Failure to follow all instructions listed below may result in electric shock, fire and/or serious injury.

Save all warnings and instructions for future reference.

The term “power tool” in the warnings refers to your mains-operated (corded) power tool or battery-operated (cordless) power tool.

1) WORK AREA SAFETY

a) Keep work area clean and well lit. Cluttered or dark areas invite accidents.

b) Do not operate power tools in explosive atmospheres, such as in the presence of flammable liquids, gases or dust. Power tools create sparks, which may ignite the dust or fumes.

c) Keep children and bystanders away while operating a power tool. Distractions can cause you to lose control.

2) ELECTRICAL SAFETY

a) Power tool plugs must match the outlet. Never modify the plug in any way. Do not use any adaptor plugs with earthed (grounded) power tools. Unmodified plugs and matching outlets will reduce the risk of electric shock.

b) Avoid body contact with earthed or grounded surfaces such as pipes, radiators, ranges and refrigerators. There is an increased risk of electric shock if your body is earthed or grounded.

c) Do not expose power tools to rain or wet conditions. Water entering a power tool will increase the risk of electric shock.

d) Do not abuse the cord. Never use the cord for carrying, pulling or unplugging the power tool. Keep cord away from heat, oil, sharp edges or moving parts. Damaged or entangled cords increase the risk of electric shock.

e) When operating a power tool outdoors, use an extension cord suitable for outdoor use. Use of a cord suitable for outdoor use reduces the risk of electric shock.

f) If operating a power tool in a damp location is unavoidable, use a Ground Fault Circuit Interrupter (GFCI) protected supply. Use of an GFCI reduces the risk of electric shock**.**

3) PERSONAL SAFETY

a) Stay alert, watch what you are doing and use common sense when operating a power tool. Do not use a power tool while you are tired or under the influence of drugs, alcohol or medication. A moment of inattention while operating power tools may result in serious personal injury.

b) Use personal protective equipment. Always wear eye protection. Protective equipment such as a dust mask, non-skid safety shoes, hard hat or hearing protection used for appropriate conditions will reduce personal injuries.

c) Prevent unintentional starting. Ensure the switch is in the off-position before connecting to power source and/or battery pack, picking up or carrying the tool. Carrying power tools with your finger on the switch or energizing power tools that have the switch on invites accidents.

d) Remove any adjusting key or wrench before turning the power tool on. A wrench or a key left attached to a rotating part of the power tool may result in personal injury.

e) Do not overreach. Keep proper footing and balance at all times. This enables better control of the power tool in unexpected situations.

f) Dress properly. Do not wear loose clothing or jewelry. Keep your hair and clothing away from moving parts. Loose clothes, jewelry or long hair can be caught in moving parts.

g) If devices are provided for the connection of dust extraction and collection facilities, ensure that these are connected and properly used. Use of dust collection can reduce dust-related hazards.

h) Do not let familiarity gained from frequent use of power tools allow you to become complacent and ignore power tool safety principles. A careless action

can cause severe injury within a fraction of a second.

4) POWER TOOL USE AND CARE

a) Do not force the power tool. Use the correct power tool for your application. The correct power tool will do the job better and safer at the rate for which it was designed.

b) Do not use the power tool if the switch does not turn it on and off. Any power tool that cannot be controlled with the switch is dangerous and must be repaired.

c) Disconnect the plug from the power source and/ or remove the battery pack, if detachable, from the power tool before making any adjustments, changing accessories, or storing power tools. Such preventive safety measures reduce the risk of starting the power tool accidentally.

d) Store idle power tools out of the reach of children and do not allow persons unfamiliar with the power tool or these instructions to operate the power tool. Power tools are dangerous in the hands of untrained users.

e) Maintain power tools and accessories. Check for misalignment or binding of moving parts, breakage of parts and any other condition that may affect the power tool's operation. If damaged, have the power tool repaired before use. Many accidents are caused by poorly maintained power tools.

f) Keep cutting tools sharp and clean. Properly maintained cutting tools with sharp cutting edges are less likely to bind and are easier to control.

g) Use the power tool, accessories and tool bits etc. in accordance with these instructions, taking into account the working conditions and the work to be performed. Use of the power tool for operations different from those intended could result in a hazardous situation.

h) Keep handles and grasping surfaces dry, clean and free from oil and grease. Slippery handles and grasping surfaces do not allow for safe handling and control of the tool in unexpected situations.

5) BATTERY TOOL USE AND CARE

a) Recharge only with the charger specified by the manufacturer. A charger that is suitable for one type of battery pack may create a risk of fire when used with another battery pack.

b) Use power tools only with specifically designated battery packs. Use of any other battery packs may create a risk of injury and fire.

c) When battery pack is not in use, keep it away from other metal objects, like paper clips, coins, keys, nails, screws or other small metal objects, that can make a connection from one terminal to another. Shorting the battery terminals together may cause burns or a fire.

d) Under abusive conditions, liquid may be ejected from the battery; avoid contact. If contact accidentally occurs, flush with water. If liquid contacts eyes, additionally seek medical help. Liquid ejected from the battery may cause irritation or burns.

e) Do not use a battery pack or tool that is damaged or modified. Damaged or modified batteries may exhibit unpredictable behavior resulting in fire, explosion or risk of injury.

f) Do not expose a battery pack or tool to fire or excessive temperature. Exposure to fire or temperature above 265 °F (130 °C) may cause explosion.

g) Follow all charging instructions and do not charge the battery pack or tool outside the temperature range specified in the instructions. Charging improperly or at temperatures outside the specified range may damage the battery and increase the risk of fire.

6) SERVICE

a) Have your power tool serviced by a qualified repair person using only identical replacement parts. This will ensure that the safety of the power tool is maintained.

b) Never service damaged battery packs. Service of battery packs should only be performed by the manufacturer or authorized service providers.

FASTENER DRIVING TOOL SAFETY WARNINGS

a) Always assume that the tool contains fasteners. Careless handling of the tool may result in unexpected firing of fasteners and personal injury.

b) Disconnect the tool from the power source when loading and unloading fasteners, making adjustments or changing accessories. The tool may be accidentally activated if it is connected to the power source, which may result in personal injury.

c) Be careful when handling fasteners, especially when loading and unloading. The fasteners have sharp points which may result in personal injury.

d) Do not point the tool towards yourself or anyone nearby. Unexpected triggering will discharge a fastener, which may result in personal injury.

e) Keep fingers away from the trigger when not operating the tool and when moving from one operating position to another. Unexpected triggering will discharge a fastener, which may result in personal injury.

f) Hold the tool by insulated gripping surfaces, when performing an operation where the fastener may contact hidden wiring. A fastener contacting a "live" wire may make exposed metal parts of the tool "live" and could give the operator an electric shock.

g) Hold the tool with a firm grasp during operation. Uncontrolled recoil of the tool may result in unintended activation, which may result in personal injury.

h) Keep all body parts such as hands and legs, etc. away from the firing direction of the tool. The fastener may penetrate the workpiece as well as any object behind it, which may result in personal injury.

i) When using the tool, keep all body parts such as hands and legs, etc. away from the area where the fastener is driven into the workpiece. The fastener could deflect and exit the workpiece, which may result in personal injury.

j) Do not actuate the tool unless the tool is placed firmly against the workpiece. If the tool is not in contact with the workpiece, the fastener may be deflected away from the workpiece, which may result in personal injury.

k) Do not use this tool for fastening electrical cables. It is not designed for electric cable installation and may damage the insulation of electric cables, thereby causing electric shock or fire hazards.

l) Disconnect the tool from the power source if a fastener jams in the tool. While removing a jammed

fastener, the tool may be accidentally activated if it is connected to the power source, which may result in personal injury.

m) Use caution while removing a jammed fastener. The mechanism may be under compression and the fastener may be forcefully discharged, which may result in personal injury.

ADDITIONAL WARNINGS FOR TOOLS CAPABLE OF CONTACT ACTUATION

a) Contact actuation should only be used for non-precision fastening applications such as for roofing and sheathing or the production of pallets, furniture, manufactured housing or upholstery. For work requiring more precision, a sequential tool or sequential operating mode should be selected.

b) Always check the actuation mode before operating tools with selective actuation. Operating the tool without verifying the actuation mode could lead to injury from inadvertent actuation of a fastener.

c) Use this tool on controlled jobsites where safe work practices are implemented. Environments where safe work practices are not maintained increases the risk of personal injury.

ADDITIONAL SAFETY WARNINGS

a) Use safety equipment. Always wear eye protection. Dust mask, nonskid safety shoes, hard hat, or hearing protection must be used for appropriate conditions.

b) Protect your hearing. Wear hearing protection during extended periods of operation. Following this rule will reduce the risk of serious personal injury.

c) Use the tool only for its intended use. Do not discharge fasteners into open air.

d) Use only the nails recommended for this tool. Use of the wrong nails could result in poor nail feeding, jammed nails, and nails leaving the tool at erratic angles. If nails are not feeding smoothly and properly, discontinue their use immediately. Jammed and improperly feeding nails could result in serious personal injury.

e) Never use this tool in a manner that could cause a nail to be directed toward anything other than the workpiece.

f) Do not use the tool as a hammer.

g) Always carry the tool by the handle.

h) Do not alter or modify this tool from the original design or function without approval from the manufacturer.

i) Always be aware that misuse and improper handling of this tool can cause injury to yourself and others.

j) Never clamp or tape the trigger or workpiece contact in an actuated position.

k) Never leave tool unattended if the battery is installed.

l) Do not operate this tool if it does not contain a legible warning label.

BATTERIES

- **The battery supplied, if any, is partially charged (**to ensure full capacity of the battery, completely charge the battery in the battery charger before using your power tool for the first time**)**
- **Only use the following batteries and chargers with this tool**
  - SKIL battery: BR1*31****
  - SKIL charger: CR1*31****
- **Do not use the battery when damaged; it should be replaced**
- **Do not disassemble the battery**
- **Do not expose tool/battery to rain**
- **Permitted ambient temperature (tool/charger/battery):**
  - when charging 4...40°C
  - during operation –20...+50°C
  - during storage –20...+50°C

EXPLANATION OF SYMBOLS ON TOOL/BATTERY

③ Read the instruction manual before use

④ Batteries may explode when disposed of in fire, so do not burn battery for any reason

⑤ Store tool/charger/battery in locations where temperature will not exceed 50°C

⑥ Do not dispose of electric tools and batteries together with household waste material

USE

- Charging Battery
  ! read the safety warnings and instructions provided with the charger
- Removing/installing the Battery ②
- Battery Level Indicator ⑦
  - press the battery level indicator button N to show the current battery level ⑦a
  ! when the lowest level of the battery indicator starts flashing after pressing button N ⑦b, the battery is empty
  ! when 2 levels of the battery indicator start flashing after pressing button N ⑦c, the battery is not within the allowable operating temperature range
- LED Work Lights ⑧
  The two LED work lights D will illuminate when the trigger switch or the workpiece contact is depressed
  The LED work lights D will turn off within approximately 10 seconds after the trigger switch is released
  When the nailer or battery pack malfunctions, the LED work light will turn off
- Battery Protection
  The tool is suddenly being switched off or prevented from being switched on, when
  - **the battery temperature is not within the allowable operating temperature range of -20 to +50°C** --> 2 levels of the battery level indicator start flashing when pressing button N ⑦c; wait until battery has returned within the allowable operating temperature range
  - **the battery is nearly empty (to protect against deep discharge)** --> a low battery level or flashing low battery level ⑦b is shown by the battery level indicator when pressing button N; charge battery
  ! do not continue to press the trigger switch after the tool is switched off automatically; battery may be damaged
- Attaching Belt Clip ⑨
  - remove the battery pack from the tool
  - align the belt clip T and the screw hole on the right or left side of the nailer
  - use the Phillips head screwdriver (not included) to

tighten the screw securely

- No-mar Pad ⑩
  The no-mar pad M attached to the nose of the tool helps prevent marring and denting when working with softer woods
  ! remove the battery pack from the tool before removing or replacing the no-mar pad. Failure to do so could result in serious personal injury
  - remove the battery
  - remove the used pad by pulling it away from the nose
  - to replace the pad, fit it into place over the nose and push up to reseat

  On-board storage Q for the pad is located on the magazine of the tool. Two spare no-mar pads R are provided in the on-board storage area
- Loading Finish Nails ⑪
  ! keep the tool pointed away from yourself and others when loading nails. Failure to do so could result in possible serious personal injury
  ! use only the nails recommended for use with this tool. The use of any other nails can result in tool malfunction, leading to serious injuries
  ! never load nails with the workpiece contact or trigger activated. Doing so could result in possible serious personal injury
  - remove the battery pack from the tool
  - Insert a strip of nails S into the slot on the bottom of the magazine. The heads must fit into the top grooves. Then push the nails forward as far as you can
  - Press the pusher lever L and slide the pusher H backward to the end of the nails S
  - Release the pusher lever L, then slide the pusher H forward slowly, the pusher H will stop when it rests against the end of the nail strip S
  - Make sure that the nails S are securely locked in place
  - Reattach the battery pack. The nailer is now ready for operation

  You can observe the number of remaining nails through the nail indicator windows K and load more nails as needed
- Removing Finish Nails
  - remove the battery pack from the tool
  - Press the pusher lever L and hold on, tilt the power tool so that the nails S can slide backward, use your finger to help the nails backward if necessary
  - Slide the pusher H to the head of the magazine J and then release the pusher lever L
  - Remove the nails S from the magazine J
- Depth of Drive Adjustment ⑫
  It is advisable to test the depth of drive on a scrap workpiece to determine the required depth for the application
  Harder materials and longer nails will require more force to drive the nail
  ! always point the nailer away from yourself and others when making adjustments. Failure to do so may cause serious injury
  - remove the battery pack from the tool
  - rotate the depth adjustment dial P to adjust the depth as indicated by the depth arrow
  - reattach the battery pack
  - drive a test nail after each adjustment until the desired depth is set
- Driving Finish Nails

  ! the nailer is not suitable for fixing electric cables
  ! never wedge or hold back the workpiece contact mechanism during operation of the tool. Doing so could result in possible serious injury

  If no other action is taken, the nailer will turn off automatically after 10 minutes
- Single Sequential Actuation Mode ⑬
  Single sequential actuation provides the most accurate nail placement and the nailer is shipped in this mode
  - make sure the workpiece is secured before performing any operation
  - attach the battery pack
  - slide the mode selector switch G to the side so that only the symbol " T " is visible. This will activate the single sequential actuation mode
  - grip the tool firmly to maintain control. Position the nose of the tool onto the work surface
  - push the tool against the work surface to depress the workpiece contact A. Then squeeze the trigger switch E to drive a nail
  - release the trigger switch E and lift the nose from the workpiece to complete the nailing action
  - repeat the steps to drive more nails

  If there is no additional action for more than approximately 5 seconds after the workpiece contact or trigger switch is pressed without releasing, firing will be locked unless the user releases both the workpiece contact and trigger switch and tries again
- Contact Actuation Mode ⑭
  Contact actuation allows very fast repetitive nail placement
  - make sure the workpiece is secured before performing any operation
  - attach the battery pack
  - slide the mode selector switch G to the side so that only the symbol " TTT " is visible. This will activate the contact actuation mode
  - grip the tool firmly to maintain control
  - push the tool against the work surface to depress the workpiece contact A
  - squeeze and hold the trigger switch E to drive a nail
  - keep the trigger squeezed, relocate the tool to the next nailing spot and push the tool against workpiece to drive another nail
  - release the trigger when done

  NOTE: Contact actuation mode still retains the logic of the single sequential actuation mode. This means the tool can also be operated by depressing the workpiece contact against thesurface and squeezing the trigger switch
  If there is no additional action for more than approximately 5 seconds after the workpiece contact or trigger switch is pressed and held without releasing, firing will be locked unless the user releases both the workpiece contact and trigger switch and tries again
- Dry-Fire Lockout
  When the magazine has 0–-5 nails remaining, the dry-fire lockout feature will not allow operation. To resume operation, reload the tool with nails
- Removing a Jammed Finish Nail ⑮
  - remove the battery pack from the tool
  - Press the pusher lever L and remove the nails from the magazine J

- Lift the jam release latch C and open the jam release B.
- Remove the jammed nail using a flat head screwdriver or pliers (not included) if necessary

! Do not mar/scratch the nail channel or driver mechanism. The screwdriver should always slip over the nail when prying

- close the jam release B and the latch C
- Reload the nails, then release the pusher lever L and slide the pusher H forward slowly until it rests against the end of the nail strip
- reattach the battery pack. The nailer is ready to resume operation

Driving the nails too deeply into the material, excess debris, or jammed nails may lead to a driver blade being stuck at its bottom position

The driver blade can usually be returned to its operating position by depressing the work contact element against a scrap piece of wood and squeezing the trigger

If the tool cycles without driving a nail, the nail channel may be dirty. See 'Cleaning the Nail Channel' in the 'Maintenance' section of this manual

- Holding and guiding the tool ⑯

! while working, always hold the tool at the greycoloured grip area(s)

MAINTENANCE / SERVICE

- Always keep tool clean

  Cleaning the Nail Channel

  ! remove battery from tool before cleaning

  ! remove the battery pack and keep the tool pointed away from you while cleaning the nail channel

  ! Clean the nail channel regularly. Failure to properly and regularly clean the channel will cause premature failure or void the warranty

  - remove the battery pack from the tool
  - remove the nails from the magazine
  - lift the jam release latch and open the jam release
  - use a small amount of pneumatic tool oil on a clean cloth or cotton swab to wipe down the nail channel
  - reload the nails and close the magazine
- If the tool should fail despite the care taken in manufacturing and testing procedures, repair should be carried out by an after-sales service centre for SKIL power tools
  - send the tool **undismantled** together with proof of purchase to your dealer or the nearest SKIL service station (addresses as well as the service diagram of the tool are listed on www.skil.com)
- Be aware that damage due to overload or improper handling of the tool will be excluded from the warranty (for the SKIL warranty conditions see www.skil.com or ask your dealer)

ENVIRONMENT

Only for EU countries

- Do not dispose of electric tools, accessories and packaging together with household waste material
  - in observance of European Directive 2012/19/EC on waste of electric and electronic equipment and its implementation in accordance with national law, electric tools that have reached the end of their life must be collected separately and returned to an environmentally compatible recycling facility
  - symbol 6 will remind you of this when the need for disposing occurs

  ! prior to disposal protect battery terminals with heavy tape to prevent short-circuit

Only for UK

- Do not dispose of electric tools, accessories and packaging together with household waste material
  - in observance of on Waste Electric and Electronic Equipment Regulations 2013 (SI 2013/3113), electric tools that have reached the end of their life must be collected separately and returned to an environmentally compatible recycling facility
  - symbol ⑥ will remind you of this when the need for disposing occurs

  ! prior to disposal protect battery terminals with heavy tape to prevent short-circuit

NOISE / VIBRATION

- Sound pressure level L_{pA}, sound power level L_{WA}, vibration values a_h (continuous vibrations), p_F (repeated shock vibrations) and uncertainty K determined according to EN 60745-2-16 & EN 62841-1:

Noise	
sound pressure level (L_{pA})	L_{pA}=82 dB(A) K=3 dB
sound power level (L_{WA})	L_{WA}=93 dB(A) K=3 dB
Vibration	
continuous vibrations (a_h)	a_h=1.2 m/s^2 K=1.5 m/s^2
repeated shock vibrations (p_F)	P_F=1549 m/s^2 K=33 m/s^2

- The declared vibration emission values and the declared noise emission value(s) stated in the technical data and the declaration of conformity have been measured in accordance with a standard text method provided by EN62841 and may be used for comparing one tool with another

  The declared vibration emission value and the declared noise emission value(s) may also be used in a preliminary assessment of exposure

  Warning! The vibration and noise emission value during actual use of the power tool can differ from the declared value depending on the ways in which the tool is used

  The vibration level may increase above the level stated. When assessing vibration exposure to determine safety measures required by 2002/44/EC to protect persons regularly using power tools in employment, an estimation of vibration exposure should consider, the actual conditions of use and the way the tool is used, including taking account of all parts of the operating cycle such as the times when the tool is switched off and when it is running idle in addition to the trigger time

F

Cloueuse sans fil brushless 16GA — 3886

INTRODUCTION

- L'outil n'est pas destiné à un usage sur des matériaux durs tels que l'acier et le béton
- L'outil est destiné au clouage de carton, de matériaux isolants, de tissus, de contreplaqués fins, de feuilles, de cuir et de matériaux similaires sur des surfaces en bois ou similaires
- Lisez et conservez ce mode d'emploi ③

SPÉCIFICATIONS TECHNIQUES ①

[1)] Poids sans batterie (le poids de la batterie est indiqué sur www.skil.com)

PIÈCES DE L'OUTIL ②

A Contact de pièce
B Dégagement de bourrage sans outil
C Loquet de dégagement de bourrage
D Lampe de travail à LED
E Gâchette
F Poignée
G Sélecteur de mode
H Poussoir
J Chargeur
K Fenêtres d'indicateur
L Manette du poussoir
M Tampon anti-marques
N Bouton de l'indicateur de niveau de batterie
P Molette de réglage de profondeur
Q Compartiment de rangement intégré
R Tampon anti-marques de rechange
S Clous 16 GA
T Clip de ceinture

SÉCURITÉ

CONSIGNES DE SÉCURITÉ GÉNÉRALES POUR L'OUTIL ÉLECTRIQUE

⚠ **AVERTISSEMENT Lisez toutes les consignes de sécurité, les instructions, les illustrations et les spécifications de sécurité fournies avec cet outil électrique.** Le non-respect des consignes figurant ci-dessous peut provoquer un choc électrique, un incendie et/ou de graves blessures.

Conservez tous les avertissements et consignes pour pouvoir vous y référer ultérieurement.

Le terme « outil électrique » utilisé dans les consignes de sécurité désigne votre outil électrique fonctionnant sur le secteur (filaire) ou sur batterie (sans fil).

1) SÉCURITÉ DE L'AIRE DE TRAVAIL

a) Maintenez l'aire de travail propre et bien éclairée. Les endroits sombres ou désordonnés augmentent les risques d'accident.

b) N'utilisez pas les outils électriques dans des atmosphères explosives, par exemple en présence de liquides, gaz ou poussières inflammables. Les outils électriques génèrent des étincelles pouvant enflammer les poussières et les vapeurs.

c) Veillez à ce que les enfants et les autres personnes restent à distance pendant l'utilisation d'un outil électrique. Un moment d'inattention peut vous faire perdre le contrôle de la machine.

2) SÉCURITÉ ÉLECTRIQUE

a) La fiche de l'outil électrique doit correspondre à la prise électrique. Ne modifiez jamais la prise de quelque manière que ce soit. N'utilisez jamais d'adaptateur de prise avec les outils électriques pourvus d'une mise à la terre ou à la masse. Les fiches non modifiées et les prises de courant appropriées réduisent le risque de choc électrique.

b) Évitez tout contact physique avec des surfaces mises à la terre ou mises à la masse, telles que tuyaux, radiateurs, fours et réfrigérateurs. Il y a un risque accru de choc électrique si votre corps est relié à la terre ou à la masse, directement ou indirectement.

c) N'exposez pas les outils électriques à la pluie ou à un environnement mouillé. Si de l'eau pénètre dans un outil électrique, cela accroît le risque de choc électrique.

d) Prenez soin du câble d'alimentation. N'utilisez jamais le câble d'alimentation pour porter, tirer ou débrancher l'outil électrique. Veillez à ce que le câble d'alimentation n'entre jamais en contact avec de l'huile, des pièces mobiles, des arêtes tranchantes, et ne soit jamais exposé à de la chaleur. Les câbles d'alimentation endommagés ou emmêlés augmentent le risque de choc électrique.

e) Quand vous utilisez un outil électrique en extérieur, utilisez une rallonge électrique adaptée à un usage en extérieur. L'utilisation d'une rallonge conçue pour un usage en extérieur permet de réduire le risque de choc électrique.

f) S'il est impossible d'éviter d'utiliser un outil électrique dans un endroit humide, utilisez une alimentation protégée par un disjoncteur de fuite à la terre (DDFT). L'utilisation d'un DDFT réduit le risque de choc électrique.

3) SÉCURITÉ DES PERSONNES

a) Restez vigilant, soyez attentif à ce que vous faites et faites preuve de bon sens lors de l'utilisation d'un outil électrique. N'utilisez pas un outil électrique quand vous êtes fatigué ou sous l'emprise de l'alcool, de stupéfiants ou de médicaments. Un moment d'inattention pendant l'utilisation des outils électriques peut provoquer des blessures corporelles graves.

b) Utilisez des équipements de protection individuelle. Portez toujours une protection oculaire. L'utilisation d'équipements de protection appropriés aux conditions de travail, tels qu'un masque anti-poussières, des chaussures de sécurité antidérapantes, un casque et des protections auditives, permet de réduire les risques de blessures corporelles.

c) Évitez les démarrages accidentels. Vérifiez que l'interrupteur marche/arrêt est dans la position arrêt avant de brancher l'outil dans une prise

électrique et/ou une batterie, de le saisir ou de le transporter. Porter les outils électriques avec le doigt sur leur interrupteur ou les brancher dans une alimentation électrique alors que leur interrupteur est dans la position marche augmente le risque d'accident.

d) **Retirez toutes les clés de réglage et de serrage avant de mettre l'outil électrique en marche.** Une clé de réglage ou de serrage laissée sur une pièce rotative de l'outil électrique peut provoquer des blessures corporelles.

e) **N'essayez pas d'atteindre des endroits difficiles d'accès. Conservez en permanence un bon appui et un bon équilibre.** Cela permet un meilleur contrôle de l'outil électrique en cas de situations inattendues.

f) **Portez une tenue adaptée. Ne portez pas de vêtement ample ni de bijou. Maintenez vos cheveux et vos vêtements éloignés des pièces mobiles.** Les vêtements amples, les bijoux et les cheveux longs peuvent se prendre dans les pièces mobiles.

g) **Si un outil est conçu pour être utilisé avec des dispositifs d'extraction et de récupération des poussières, veillez à ce que ces dispositifs soient raccordés et correctement utilisés.** L'utilisation de dispositifs de récupération des poussières permet de réduire les risques liés aux poussières.

h) **Veillez à ne pas devenir trop sûr de vous et ne cessez pas de respecter les principes de sécurité même si vous vous sentez familiarisé à l'utilisation de l'outil.** La négligence peut provoquer de graves blessures en une fraction de seconde.

4) **UTILISATION ET ENTRETIEN DE L'OUTIL ÉLECTRIQUE**

a) **Ne forcez pas l'outil électrique. Utilisez l'outil électrique qui convient au travail que vous voulez effectuer.** L'utilisation d'un outil qui convient au travail à effectuer permet de réaliser ce travail plus efficacement, avec une sécurité accrue et au rythme pour lequel l'outil a été conçu.

b) **N'utilisez pas l'outil électrique si son interrupteur marche/arrêt ne permet pas de l'allumer et de l'éteindre.** Tout outil électrique qui ne peut pas être contrôlé par son interrupteur marche/arrêt est dangereux et doit être réparé.

c) **Débranchez le câble de la prise et/ou retirez la batterie, si elle est amovible, de l'outil électrique avant tout réglage ou changement d'accessoire, et avant de ranger l'outil électrique.** Cette mesure de sécurité préventive réduit le risque de démarrage accidentel de l'outil électrique.

d) **Rangez les outils électriques non utilisés hors de portée des enfants. N'autorisez pas les personnes non familiarisées avec l'outil électrique ou ce mode d'emploi à l'utiliser.** Les outils électriques sont dangereux dans les mains de personnes inexpérimentées.

e) **Entretenez les outils électriques et les accessoires. Inspectez-les pour vérifier qu'aucune pièce mobile n'est grippée ou mal alignée, qu'aucune pièce n'est cassée, et pour tout autre problème qui pourrait affecter leur fonctionnement. Si un outil électrique est endommagé, il doit être réparé avant d'être réutilisé.** Beaucoup d'accidents sont dus à des outils électriques mal entretenus.

f) **Veillez à ce que les accessoires de coupe restent affûtés et propres.** Des accessoires de coupe bien entretenus et bien affûtés risquent moins de se coincer et sont plus faciles à contrôler.

g) **Utilisez l'outil électrique, ses accessoires, mèches/embouts et toutes les autres pièces conformément au présent mode d'emploi, en prenant en compte les conditions d'utilisation et le travail à effectuer.** Utiliser l'outil électrique à d'autres finalités que celles pour lesquelles il a été conçu peut engendrer des situations dangereuses.

h) **Maintenez les poignées et surfaces de préhension propres, sèches et exemptes d'huile et de graisse.** Les poignées et surfaces de préhension glissantes ne permettent pas de tenir et de contrôler l'outil de manière sûre en cas de situations inattendues.

5) **UTILISATION ET ENTRETIEN DE L'OUTIL SUR BATTERIE**

a) **Rechargez la batterie exclusivement avec le chargeur spécifié par le fabricant.** Un chargeur adapté à un type de batterie en particulier peut présenter un risque d'incendie s'il est utilisé avec un type de batterie différent.

b) **Utilisez les outils électriques exclusivement avec les batteries spécifiées.** L'utilisation de toute autre batterie peut engendrer un risque de blessures et d'incendie.

c) **Quand la batterie n'est pas utilisée, elle doit être rangée à distance de tous les objets métalliques, tels que les trombones, pièces de monnaie, clés, clous, vis et tous les autres petits objets métalliques pouvant mettre en contact ses bornes.** Mettre en court-circuit les bornes de la batterie peut provoquer des brûlures ou un incendie.

d) **Si la batterie est soumise à des conditions d'utilisation excessives, du liquide peut s'en échapper. Évitez tout contact avec ce liquide. En cas de contact accidentel, rincez à grande eau. En cas de contact avec les yeux, vous devez en outre consulter un médecin.** Le liquide qui s'échappe de la batterie peut provoquer des irritations et des brûlures.

e) **N'utilisez pas une batterie ou un outil endommagé ou modifié.** Les batteries modifiées ou endommagées peuvent avoir un comportement imprévisible susceptible de provoquer un incendie, une explosion ou un risque de blessure.

f) **N'exposez pas la batterie ou l'outil à des flammes ou à une température excessive.** L'exposition au feu ou à des températures supérieures à 265 °F (130 °C) peut provoquer une explosion.

g) **Respectez toutes les instructions de recharge et ne rechargez pas la batterie ou l'outil hors de la plage de température spécifiée dans les instructions.** La recharge incorrecte ou à des températures hors de la plage spécifiée peut endommager la batterie et accroître le risque d'incendie.

6) **RÉPARATION**

a) **Faites réparer votre outil électrique par un réparateur qualifié qui ne doit utiliser que des pièces de rechange identiques.** Ceci permet de garantir la sûreté de l'outil électrique.

b) **Ne réparez jamais les batteries endommagées.** La réparation des batteries doit toujours être effectuée par le fabricant ou des réparateurs agréés.

CONSIGNES DE SÉCURITÉ POUR LES OUTILS DE FIXATION

a) **Partez toujours du principe que l'outil contient des attaches.** Une manipulation imprudente de l'outil peut entraîner un déclenchement inattendu des attaches et donc des blessures.
b) **Déconnectez l'outil de sa source d'alimentation avant de charger et de décharger les attaches, avant de procéder à des réglages et avant de changer d'accessoire.** L'outil risque d'être activé accidentellement s'il est connecté à sa source d'alimentation, et donc de causer des blessures.
c) **Soyez prudent lors de la manipulation des attaches, en particulier lors du chargement et du déchargement.** Les attaches ont des pointes acérées qui peuvent entraîner des blessures.
d) **Ne dirigez jamais l'outil vers vous-même ou vers quelqu'un à proximité.** Tout déclenchement inattendu déchargera une attache, avec un risque de blessures.
e) **Gardez les doigts à distance de la gâchette lorsque vous n'utilisez pas l'outil et lorsque vous passez d'une position de travail à une autre.** Tout déclenchement inattendu déchargera une attache, avec un risque de blessures.
f) **Tenez l'outil électrique par ses surfaces de préhension isolées quand vous effectuez une opération pendant laquelle l'attache pourrait entrer en contact avec un fil électrique non visible.** Si une attache entre en contact avec un fil électrique sous tension, les parties métalliques non carénées de l'outil peuvent se retrouver sous tension électrique et l'opérateur risque de subir un choc électrique.
g) **Tenez solidement l'outil au cours du travail.** Un recul incontrôlé de l'outil peut entraîner une activation involontaire, avec un risque de blessures.
h) **Gardez toutes les parties du corps telles que les mains et les jambes, etc. à distance de la direction de tir de l'outil.** L'attache peut pénétrer dans la pièce ainsi que dans tout objet qui se trouve derrière, ce qui peut entraîner des blessures.
i) **Lors de l'utilisation de l'outil, gardez toutes les parties du corps telles que les mains et les jambes etc. à distance de la zone où l'attache va s'enfoncer dans la pièce.** L'attache pourrait dévier et sortir de la pièce, ce qui pourrait entraîner des blessures.
j) **N'actionnez pas l'outil tant qu'il n'est pas appliqué fermement contre la pièce.** Si l'outil n'est pas en contact avec la pièce, l'attache peut être déviée de la pièce, ce qui peut provoquer des blessures.
k) **N'utilisez pas cet outil pour fixer des câbles électriques.** Il n'est pas conçu pour l'installation de câbles électriques et peut endommager l'isolation des câbles électriques, entraînant ainsi des risques d'électrocution ou d'incendie.
l) **Déconnectez l'outil de sa source d'alimentation si une attache se coince à l'intérieur.** Lors du retrait d'une attache coincée, l'outil peut être accidentellement activé s'il est branché, ce qui peut entraîner des blessures.
m) **Soyez prudent lorsque vous retirez une attache coincée.** Le mécanisme peut être sous tension et l'attache peut être éjectée avec force, ce qui peut provoquer des blessures.

CONSIGNES DE SÉCURITÉ SUPPLÉMENTAIRES POUR LES OUTILS À DÉCLENCHEMENT PAR CONTACT

a) **Utilisez le déclenchement par contact uniquement pour les applications de fixation ne nécessitant pas une grande précision, telles que les travaux de toiture, de revêtement, ou la fabrication de palettes, de meubles, de maisons préfabriquées ou de garnitures.** Pour les travaux exigeant une plus grande précision, sélectionnez un outil ou un mode de fonctionnement à déclenchement séquentiel.
b) **Vérifiez toujours le mode de déclenchement avant d'utiliser un outil doté d'un mode de déclenchement sélectionnable.** L'utilisation de l'outil sans avoir vérifié le mode de déclenchement peut provoquer des blessures dues au déclenchement involontaire d'une attache.
c) **Utilisez cet outil uniquement sur des chantiers où des pratiques de travail sûres sont mises en œuvre.** Les environnements dans lesquels les pratiques de travail sûres ne sont pas respectées augmentent le risque de blessures.

MISES EN GARDE SUPPLÉMENTAIRES

a) **Utilisez des équipements de sécurité. Portez toujours une protection oculaire.** Utilisez un masque antipoussières, des chaussures antidérapantes, un casque ou des protections auditives adaptés aux conditions de travail.
b) **Protégez vos capacités auditives. Portez des protections auditives lors des utilisations prolongées de l'outil.** Respecter cette règle permet de réduire le risque de blessures corporelles graves.
c) **Utilisez l'outil uniquement pour l'usage prévu.** Ne tirez pas d'attaches dans le vide.
d) **N'utilisez que les clous recommandés pour cet outil.** L'utilisation de clous inadaptés peut entraîner des problèmes d'alimentation, un bourrage des clous ou une sortie des clous sous des angles irréguliers. Si les clous ne s'alimentent pas correctement et régulièrement, arrêtez immédiatement de les utiliser. Des clous bloqués ou mal alimentés peuvent provoquer de graves blessures.
e) **N'utilisez en aucun cas cet outil d'une manière qui pourrait diriger un clou vers autre chose que la pièce à usiner.**
f) **N'utilisez pas cet outil comme marteau.**
g) **Portez toujours l'outil par la poignée.**
h) **Ne modifiez pas cet outil par rapport à sa conception ou à sa fonction d'origine sans l'autorisation du fabricant.**
i) **Gardez toujours à l'esprit que toute manipulation indue ou incorrecte de cet outil peut être à l'origine de blessures pour vous-même et pour les autres.**
j) **N'essayez en aucun cas de bloquer ou coller la gâchette ou le contact de pièce en position actionnée, p. ex. à l'aide d'un serre-joint ou d'un ruban adhésif.**
k) **Ne laissez en aucun cas l'outil sans surveillance lorsque la batterie est installée.**
l) **N'utilisez pas cet outil s'il ne comporte pas d'étiquette d'avertissement lisible.**

BATTERIE

- **La batterie fournie, le cas échéant, est partiellement chargée (**afin de garantir la capacité totale de la batterie, chargez-la intégralement dans le chargeur de batterie avant d'utiliser l'outil électrique pour la première fois**)**
- **Utilisez uniquement les batteries et les chargeurs suivants avec cet outil**
  - Batterie SKIL : BR1*31****
  - Chargeur SKIL : CR1*31****
- **N'utilisez pas la batterie lorsque celle-ci est endommagée ; remplacez-la**
- **Ne démontez pas la batterie**
- **N'exposez jamais l'outil/la batterie à la pluie**
- **Température ambiante autorisée (outil/chargeur/batterie) :**
  - lors de la recharge 4...40 °C
  - pendant le fonctionnement -20...+50 °C
  - pour le stockage -20...+50 °C

EXPLICATION DES SYMBOLES SUR L'OUTIL/LA BATTERIE

③ Lisez le mode d'emploi avant utilisation

④ Les batteries peuvent exploser lorsqu'elles sont jetées au feu, ne jetez jamais la batterie au feu pour quelque raison que ce soit

⑤ Rangez l'outil/le chargeur/la batterie dans des endroits où la température n'excède pas 50°C

⑥ Ne jetez pas les outils électriques et les piles dans les ordures ménagères

UTILISATION

- Recharge de la batterie
  ! Lisez les avertissements de sécurité et les consignes fournies avec le chargeur
- Retirer/installer la batterie ②
- Indicateur de niveau de charge de la batterie ⑦
  - appuyez sur le bouton de l'indicateur de niveau de charge de la batterie N pour afficher le niveau de charge actuel ⑦a
  ! si le niveau le plus bas du témoin de batterie se met à clignoter après appui sur le bouton N ⑦b, la batterie est épuisée
  ! si 2 niveaux de l'indicateur de batterie se mettent à clignoter après appui sur le bouton N ⑦c, la batterie n'est pas dans la plage de température de fonctionnement autorisée
- Lampes de travail à LED ⑧
  Les deux lampes de travail à LED D s'allument lorsque la gâchette ou le contact de pièce est enfoncé
  Les lampes de travail à LED D s'éteignent environ 10 secondes après le relâchement de la gâchette.
  En cas de dysfonctionnement de la cloueuse ou de la batterie, la lampe de travail à LED s'éteint
- Protection de la batterie
  L'outil s'éteint soudainement ou ne peut pas être mis en marche lorsque
  - **la température de la batterie est hors de la plage de températures de fonctionnement autorisée de -20 à +50°C** --> 2 niveaux de l'indicateur de niveau de charge de la batterie se mettent à clignoter lorsque vous appuyez sur le bouton N ⑦c ; attendez que la batterie soit revenue dans la plage de température de fonctionnement autorisée
  - **la batterie est presque déchargée (pour empêcher qu'elle ne se décharge complètement)** --> un niveau de batterie faible ou un niveau de batterie clignotant ⑦b est indiqué par l'indicateur de charge de la batterie lorsque vous appuyez sur le bouton N ; chargez la batterie
  ! ne continuez pas à appuyer sur la gâchette après l'arrêt automatique de l'outil ; cela pourrait endommager la batterie
- Fixation du clip de ceinture ⑨
  - retirez la batterie de l'outil
  - alignez le clip de ceinture T et le trou de vis sur le côté droit ou gauche de la cloueuse
  - serrez bien la vis à l'aide d'un tournevis cruciforme (non fourni)
- Tampon anti-marques ⑩
  Le tampon anti-marques M fixé au nez de l'outil aide à empêcher les marques et les bosses lorsque vous travaillez sur des bois plus tendres
  ! retirez la batterie de l'outil avant de retirer ou de remplacer le tampon anti-marques. Le non-respect de cette consigne peut provoquer des blessures corporelles graves
  - retirez la batterie
  - retirez le tampon usagé en le tirant vers l'extérieur du nez
  - pour remplacer le tampon, placez-le sur le nez et poussez-le vers le haut pour le mettre en place

  Le rangement embarqué Q du tampon est situé sur le chargeur de l'outil. Deux tampons anti-marques de rechange R sont fournis dans le rangement intégré.
- Chargement des clous de finition ⑪
  ! l'outil ne doit en aucun cas être dirigé vers vous ou d'autres personnes lors du chargement des clous. Ne pas respecter cette exigence peut provoquer des blessures corporelles graves
  ! N'utilisez que les clous recommandés pour cet outil. L'utilisation de tout autre clou peut entraîner un dysfonctionnement de l'outil, avec un risque de graves blessures
  ! Ne chargez jamais de clous lorsque le contact de pièce ou la gâchette est activé. Cela pourrait provoquer de graves blessures corporelles
  - retirez la batterie de l'outil
  - Insérez une bande de clous S dans la fente située au bas du chargeur. Les têtes doivent s'engager dans les rainures supérieures. Poussez ensuite les clous vers l'avant aussi loin que possible
  - Appuyez sur la manette du poussoir L et faites coulisser le poussoir H vers l'arrière jusqu'à l'extrémité des clous S
  - Relâchez la manette du poussoir L, puis faites coulisser lentement le poussoir H vers l'avant ; le poussoir H s'arrête lorsqu'il arrive au contact de l'extrémité de la bande de clous S
  - Assurez-vous que les clous S sont correctement verrouillés en place
  - Réinsérez la batterie La cloueuse est maintenant prête à l'emploi

  Vous pouvez observer le nombre de clous restants par les fenêtres de l'indicateur K et ainsi savoir quand il y a besoin de rajouter des clous
- Retrait des clous de finition
  - retirez la batterie de l'outil
  - Appuyez sur la manette du poussoir L et maintenez-la

enfoncée, inclinez l'outil électrique de manière à permettre aux clous S de glisser vers l'arrière ; utilisez un doigt pour aider les clous à reculer si nécessaire
- Faites coulisser le poussoir H jusqu'à la tête du chargeur J, puis relâchez la manette du poussoir L
- Enlevez les clous S du chargeur J

• Réglage de la profondeur d'enfoncement ⑫
Il est conseillé de tester la profondeur d'enfoncement sur une chute afin de déterminer la profondeur requise pour l'application
Les matériaux plus durs et les clous plus longs nécessiteront davantage de force d'enfoncement
! Dirigez toujours la cloueuse loin de vous-même et des autres lorsque vous effectuez des ajustements. Le non-respect de cette consigne peut entraîner de graves blessures
- retirez la batterie de l'outil
- tournez la molette de réglage de la profondeur P pour régler la profondeur telle qu'indiquée par la flèche de profondeur
- réinsérez la batterie
- commencez par enfoncer un clou d'essai après chaque réglage jusqu'à ce que la profondeur souhaitée soit atteinte

• Enfoncement des clous de finition
! la cloueuse n'est pas adaptée à la fixation de câbles électriques
! n'essayez en aucun cas de caler ou retenir le mécanisme du contact de pièce pendant que l'outil est en marche. Cela pourrait provoquer de graves blessures
Si aucune autre action n'est effectuée, la cloueuse s'éteint automatiquement au bout de 10 minutes

• Mode d'actionnement séquentiel unique ⑬
L'actionnement séquentiel unique permet la plus grande précision de placement des clous ; la cloueuse est réglée dans ce mode à la livraison
- assurez-vous que la pièce est bien fixée avant d'effectuer toute opération
- insérez la batterie
- actionnez le sélecteur de mode G vers le côté de manière à ce que seul le symbole T soit visible. Cela activera le mode d'actionnement séquentiel unique
- saisissez fermement l'outil pour en garder le contrôle. Positionner le nez de l'outil sur la surface de travail
- poussez l'outil contre la surface de la pièce afin d'enfoncer le contact de pièce A. Appuyez ensuite sur la gâchette E pour enfoncer un clou
- relâchez la gâchette E et enlevez le nez de la pièce pour terminer le clouage
- Répétez ces étapes pour enfoncer d'autres clous

Si aucune autre action n'est effectuée pendant environ 5 secondes après avoir appuyé sur le contact de pièce ou sur la gâchette sans les relâcher, le déclenchement est verrouillé. Pour reprendre le fonctionnement, relâchez le contact de pièce et la gâchette, puis recommencez

• Mode d'actionnement par contact ⑭
L'actionnement par contact permet une mise en place répétitive ultra-rapide des clous
- assurez-vous que la pièce est bien fixée avant d'effectuer toute opération
- insérez la batterie
- actionnez le sélecteur de mode G vers le côté de manière à ce que seul le symbole soit visible. Cela activera le mode d'actionnement par contact
- saisissez fermement l'outil pour en garder le contrôle
- pressez l'outil contre la surface de travail pour enfoncer le contact de pièce A
- appuyez sur la gâchette E et gardez-la enfoncée pour enfoncer un clou
- tout en gardant la gâchette enfoncée, déplacez l'outil vers le point de clouage suivant et pressez l'outil contre la pièce pour enfoncer le clou suivant
- relâchez la gâchette quand vous avez terminé

REMARQUE : Le mode d'actionnement par contact utilise la même logique que le mode d'actionnement séquentiel unique. Cela signifie que l'outil peut également être utilisé en appuyant le contact de pièce contre la surface et en enfonçant la gâchette
Si aucune autre action n'est effectuée pendant environ 5 secondes après avoir maintenu le contact de pièce ou la gâchette enfoncé(e) sans le/la relâcher, le déclenchement est verrouillé ; pour reprendre le fonctionnement, relâchez le contact de pièce et la gâchette, puis recommencez

• Système de verrouillage à vide
Lorsqu'il reste 0 à 5 clous dans le chargeur, la fonction de verrouillage à vide bloque le tir. Pour continuer, remettez des clous dans l'outil

• Retrait d'un clou de finition bloqué ⑮
- retirez la batterie de l'outil
- Appuyez sur la manette du poussoir L et retirez les clous du chargeur J
- soulevez le loquet de dégagement de bourrage C et ouvrez le dispositif de dégagement de bourrage B
- retirez le clou coincé à l'aide d'un tournevis à tête plate ou d'une pince (non incluse), si nécessaire
! Le canal de tir et le mécanisme d'entraînement ne doivent pas être rayés ou endommagés. Le tournevis doit toujours glisser sur le clou lors de la manipulation de retrait
- refermez le dispositif de dégagement de bourrage B et le loquet C
- Rechargez les clous, puis relâchez la manette du poussoir L et faites coulisser lentement le poussoir H vers l'avant jusqu'à ce qu'il arrive au contact de l'extrémité de la bande de clous
- réinsérez la batterie La cloueuse est de nouveau prête à l'emploi

La lame d'enfoncement risque de se bloquer en position basse si les clous se coincent, s'ils sont enfoncés trop profondément dans le matériau ou si des débris s'accumulent de manière excessive
La lame d'enfoncement peut alors généralement être remise en position de fonctionnement en appuyant l'élément de contact contre un morceau de bois et en enfonçant la gâchette
Le canal de tir peut s'encrasser si l'appareil est actionné à vide. Voir « Nettoyage du canal de tir » à la section « Entretien » de ce mode d'emploi

• Tenue et guidage de l'outil ⑯
! lorsque vous travaillez, tenez toujours l'outil par la ou les zone(s) de préhension de couleur grise

ENTRETIEN / RÉPARATION

• Gardez toujours l'outil propre

Nettoyage du canal des clous

! Retirez la batterie de l'outil avant de le nettoyer

! retirez la batterie et gardez l'outil dirigé du côté opposé à vous pendant le nettoyage du canal de tir

! Nettoyez régulièrement le canal de tir. Le fait de ne pas nettoyer correctement et régulièrement le canal peut entraîner une défaillance prématurée, voire l'annulation de la garantie

- retirez la batterie de l'outil
- Enlevez les clous du chargeur
- soulevez le loquet de dégagement de bourrage et ouvrez le dispositif de dégagement de bourrage
- utilisez une petite quantité d'huile pour outils pneumatiques sur un chiffon propre ou un coton-tige pour essuyer le canal de tir
- rechargez les clous et fermez le chargeur

- Si l'outil devait tomber en panne malgré le soin apporté aux procédures de fabrication et d'essai, la réparation doit être effectuée par le service après-vente pour outils électriques SKIL
  - retournez l'outil **non démonté** avec votre preuve d'achat au revendeur ou au service après-vente SKIL le plus proche (les adresses ainsi que la vue éclatée de l'outil figurent sur le site www.skil.com)
- Veuillez noter que tout dégât causé par une surcharge ou une mauvaise utilisation de l'outil ne sera pas couvert par la garantie (pour connaître les conditions de garantie SKIL, rendez-vous sur le site www.skil.com ou adressez-vous à votre revendeur)



ENVIRONNEMENT

Uniquement pour les pays de l'UE

- Ne jetez pas les outils électriques, les accessoires et l'emballage avec les ordures ménagères
  - Conformément à la directive européenne 2012/19/CE relative aux déchets d'équipements électriques et électroniques, et à sa transposition dans la législation nationale, les outils usagés doivent être collectés séparément et faites l'objet d'un recyclage respectueux de l'environnement
  - le symbole 6 vous le rappellera au moment de la mise au rebut de l'outil

  ! avant la mise au rebut, pour éviter un éventuel court-circuit, il convient de couvrir les bornes des batteries d'un épais ruban adhésif

BRUIT / VIBRATION

- Niveau de pression acoustique L_{pA}, niveau de puissance acoustique L_{WA}, valeurs de vibration a_h (vibrations continues), p_F (vibrations répétées par chocs) et incertitude K déterminés conformément aux normes EN 60745-2-16 & EN 62841-1 :

Bruit	
Niveau de pression acoustique (L_{pA})	L_{pA}=82 dB(A) K=3 dB
Niveau de puissance acoustique (L_{WA})	L_{WA}=93 dB(A) K=3 dB
Vibrations	
vibrations continues (a_h)	a_h=1.2 m/s² K=1.5 m/s²
vibrations répétées par chocs (p_F)	P_F=1549 m/s² K=33 m/s²

- Les valeurs déclarées d'émission de vibration et la ou les valeurs déclarées d'émission de bruit, indiquées dans les données techniques et la déclaration de conformité, ont été mesurées conformément à une méthode standardisée fournie par la norme EN62841 et peuvent être utilisées pour comparer un outil à un autre
  La valeur d'émission de vibration déclarée et la ou les valeurs d'émission de bruit déclarées peuvent également être utilisées dans le cadre d'une évaluation préliminaire de l'exposition
  AVERTISSEMENT : Le niveau de vibrations et les émissions sonores lors de l'utilisation réelle de l'outil électrique peuvent différer des valeurs déclarées en fonction de la manière dont l'outil est utilisé. Le niveau de vibrations peut être supérieur à la valeur indiquée.
  Lors de l'évaluation de l'exposition aux vibrations pour déterminer les mesures de sécurité requises par la directive 2002/44/CE visant à protéger les personnes utilisant régulièrement des outils électriques dans le cadre de leur emploi, une estimation de l'exposition aux vibrations doit prendre en compte les conditions réelles d'utilisation et la manière dont l'outil est utilisé, y compris en tenant compte de toutes les parties du cycle de fonctionnement telles que les moments où l'outil est éteint et où il tourne à vide, en plus du temps de déclenchement.

(D)

Bürstenloser Akku-Nagler 16GA — 3886

EINLEITUNG

- Das Gerät ist nicht zum Nageln auf harten Materialien wie Stahl und Beton geeignet.
- Das Gerät dient zum Nageln von Pappe, Isoliermaterial, Stoff, dünnem Sperrholz, Folien, Leder und ähnlichen Materialien auf Holzoberflächen oder ähnlichen Materialien vorgesehen.
- Lesen Sie diese Bedienungsanleitung und heben Sie sie auf ③

TECHNISCHE DATEN ①

[1)] Gewicht ohne Akku (Akku-Gewicht, siehe www.skil.com)

WERKZEUGKOMPONENTEN ②

A Werkstückkontakt
B Werkzeugloser Nagelstau-Beseitigungsmechanismus

C Verschluss des Nagelstau-Beseitigungsmechanismus
D LED-Arbeitsleuchte
E Auslöseschalter
F Griff
G Wählschalter
H Vorschub
J Magazin
K Nagelanzeige
L Vorschubhebel
M Dämpfer
N Taste für Ladestandsanzeige
P Tiefenverstellung
Q Integrierter Stauraum
R Ersatzdämpfer
S 16GA Nägel
T Gürtelclip

SICHERHEIT

ALLGEMEINE SICHERHEITSHINWEISE ZU ELEKTROWERKZEUGEN

⚠ **WARNUNG Beachten Sie alle Warnhinweise, Anleitungen, Abbildungen und technischen Daten, die diesem Elektrowerkzeug beigefügt sind.** Die Nichtbeachtung der unten aufgeführten Anweisungen kann zu Stromschlägen, Bränden und/oder schweren Verletzungen führen.

Bewahren Sie alle Warn- und Bedienhinweise für Nachschlagezwecke auf.

Unter den Begriff „Elektrowerkzeug" in den Warnhinweisen fallen netzbetriebene (d. h. kabelgebundene) oder akkubetriebene (d.h. kabellose) Elektrowerkzeuge.

1) SICHERHEIT IM ARBEITSBEREICH

a) Halten Sie den Arbeitsbereich stets sauber und gut beleuchtet. Unaufgeräumte oder dunkle Bereiche können Unfälle provozieren.

b) Verwenden Sie Elektrowerkzeuge nicht in explosionsgefährdeten Umgebungen wie z. B. in Gegenwart von entzündlichen Flüssigkeiten, Gasen oder Staub. Elektrowerkzeuge erzeugen Funken, die Staub oder Dämpfe entzünden können.

c) Halten Sie Schaulustige und Kinder beim Arbeiten mit dem Elektrowerkzeug fern. Ablenkungen können dazu führen, dass Sie die Kontrolle verlieren.

2) ELEKTRISCHE SICHERHEIT

a) Die Netzstecker der Elektrowerkzeuge müssen in die Steckdosen passen. Der Netzstecker darf unter keinen Umständen modifiziert werden. Verwenden Sie keine Adapterstecker an geerdeten Elektrowerkzeugen. Nicht modifizierte Stecker und passende Steckdosen reduzieren die Stromschlaggefahr.

b) Vermeiden Sie den Körperkontakt zu geerdeten Flächen wie zum Beispiel Rohrleitungen, Heizkörpern, Herden und Kühlschränken. Es besteht erhöhte Stromschlaggefahr, wenn Ihr Körper geerdet ist.

c) Schützen Sie Elektrowerkzeuge vor Regen oder Feuchtigkeit. Wenn Wasser in das Elektrowerkzeug eindringt, besteht erhöhte Stromschlaggefahr.

d) Das Netzkabel darf nicht zweckentfremdet werden. Das Netzkabel darf nicht zum Tragen, Ziehen oder Herausziehen des Elektrowerkzeugs aus der Steckdose verwendet werden. Das Netzkabel muss vor Hitze, Öl, scharfen Kanten oder beweglichen Teilen ferngehalten werden. Durch beschädigte oder verknotete Kabel besteht erhöhte Stromschlaggefahr.

e) Wenn Sie ein Elektrowerkzeug im Freien benutzen, verwenden Sie ein Verlängerungskabel, das für den Gebrauch im Freien geeignet ist. Die Nutzung eines für die Verwendung im Freien geeigneten Kabels verringert das Risiko eines Stromschlags.

f) Wenn sich der Einsatz des Elektrowerkzeugs an einem feuchten Ort nicht vermeiden lässt, benutzen Sie eine Steckdose, die mit einem FI-Schalter gesichert ist. Die Verwendung einer Fehlerstromschutzeinrichtung reduziert die Stromschlaggefahr.

3) PERSONENSICHERHEIT

a) Seien Sie wachsam, geben Sie darauf Acht, was Sie tun, und benutzen Sie Ihren gesunden Menschenverstand, wenn Sie ein Elektrowerkzeug verwenden. Ein Elektrowerkzeug darf nicht bei Müdigkeit oder unter dem Einfluss von Drogen, Alkohol oder Medikamenten eingesetzt werden. Ein Moment der Unachtsamkeit kann beim Gebrauch eines Elektrowerkzeugs zu ernsthaften Verletzungen führen.

b) Tragen Sie eine persönliche Schutzausrüstung. Tragen Sie immer einen Augenschutz. Durch eine für die jeweiligen Bedingungen geeignete Schutzausrüstung wie etwa eine Staubschutzmaske, rutschfeste Schuhe, Helm oder Gehörschutz lässt sich die Verletzungsgefahr verringern.

c) Verhindern Sie ein ungewolltes Anlaufen. Vor dem Anschließen an eine Steckdose und/oder einen Akku und vor dem Aufnehmen oder Transportieren des Geräts immer kontrollieren, ob der Hauptschalter in ausgeschalteter Position ist. Unfälle sind vorprogrammiert, wenn Sie Elektrowerkzeuge mit einem Finger am Betriebsschalter tragen oder Elektrowerkzeuge mit eingeschaltetem Betriebsschalter an eine Steckdose anschließen.

d) Einstell- oder Schraubenschlüssel sollten vor dem Einschalten des Elektrowerkzeugs entfernt werden. Ein Schraubenschlüssel oder ein Schlüssel, der noch an einem beweglichen Teil des Elektrowerkzeuges befestigt ist, kann Verletzungen hervorrufen.

e) Nicht überstrecken. Achten Sie stets auf einen festen Stand und halten Sie das Gleichgewicht. Dies ermöglicht in unerwarteten Situationen eine bessere Kontrolle über das Elektrowerkzeug.

f) Tragen Sie geeignete Arbeitskleidung. Tragen Sie keine weite Kleidung oder Schmuck. Halten Sie Ihr Haar und Ihre Kleidung von beweglichen Teilen fern. Weite Kleidung, Schmuck oder langes Haar können sich in den beweglichen Teilen verfangen.

g) Wenn Komponenten zum Anschluss an Absaug- und Auffangvorrichtungen mitgeliefert werden, achten Sie darauf, dass diese ordnungsgemäß befestigt und benutzt werden. Die Verwendung einer Staubauffangvorrichtung kann Gefahren durch Staub reduzieren.

h) Auch wenn Sie sich wegen des häufigen Gebrauchs mit dem Elektrowerkzeug auskennen,

sollten Sie sich nicht zu einer gewissen Nachlässigkeit verleiten und die Grundsätze der Maschinensicherheit außer Acht lassen. Eine fahrlässige Handlung kann bereits im Bruchteil einer Sekunde zu schweren Verletzungen führen.

4) GEBRAUCH UND PFLEGE DES ELEKTROWERKZEUGS

a) Üben Sie keinen übermäßigen Druck auf das Elektrowerkzeug aus. Verwenden Sie ein geeignetes Elektrowerkzeug für die jeweiligen Arbeiten. Durch das passende Elektrowerkzeug lassen sich die Arbeiten besser und sicherer in dem jeweils vorgesehenen Tempo erledigen.

b) Verwenden Sie das Elektrowerkzeug nicht, wenn es sich mit dem Schalter weder ein- noch ausschalten lässt. Ein Elektrowerkzeug, das sich über den Schalter nicht betätigen lässt, ist gefährlich und muss repariert werden.

c) Ziehen Sie den Netzstecker aus der Steckdose bzw. nehmen Sie den Akku vom Elektrowerkzeug ab, sofern dieser entfernbar ist, bevor Sie Einstellungen vornehmen, das Zubehör wechseln oder Elektrowerkzeuge verstauen. Vorbeugende Sicherheitsmaßnahmen wie diese verringern die Gefahr, dass sich das Elektrowerkzeug unbeabsichtigt einschaltet.

d) Bewahren Sie nicht benutzte Elektrowerkzeuge außerhalb der Reichweite von Kindern auf und verbieten Sie Personen die Gerätebenutzung, die das Elektrowerkzeug oder diese Anweisungen nicht kennen. In den Händen nicht eingewiesener Benutzer stellen Elektrowerkzeuge eine große Gefahr dar.

e) Warten Sie Elektrowerkzeuge und Zubehörteile. Achten Sie auf falsch ausgerichtete oder fest sitzende bewegliche Teile, Bruchstellen und sonstige Umstände, die die Funktion des Elektrowerkzeuges beeinträchtigen können. Lassen Sie beschädigte Elektrowerkzeuge reparieren, bevor Sie sie wieder einsetzen. Viele Unfälle entstehen durch schlecht gewartete Elektrowerkzeuge.

f) Halten Sie Schneidwerkzeuge scharf und sauber. Sachgemäß gewartete Schneidwerkzeuge mit scharfen Schneiden neigen weniger zum Festfahren und sind leichter zu kontrollieren.

g) Benutzen Sie das Elektrowerkzeug, Zubehör, Werkzeugeinsätze usw. gemäß diesen Anweisungen und berücksichtigen Sie dabei die Arbeitsbedingungen und die auszuführenden Arbeiten. Die Verwendung des Elektrowerkzeugs für Aufgaben, die von seinem bestimmungsgemäßen Zweck abweichen, können zu gefährlichen Situationen führen.

h) Halten Sie die Griffe und Griffflächen trocken, sauber und frei von Öl und Fett. Rutschige Griffe und Griffflächen beeinträchtigen die sichere Handhabung des Werkzeugs und führen in unerwarteten Situationen zum Verlust der Kontrolle über das Werkzeug.

5) BENUTZUNG UND PFLEGE VON AKKUGERÄTEN

a) Laden Sie den Akku nur mit dem vom Hersteller vorgegebenen Ladegerät auf. Ein Ladegerät, das für einen bestimmten Akkutyp geeignet ist, kann bei der Benutzung eines anderen Akkus zu einer Brandgefahr werden.

b) Benutzen Sie für die Elektrowerkzeuge nur die jeweils zugehörigen Akkus. Bei Verwendung anderer Akkus besteht Verletzungs- und Brandgefahr.

c) Wenn der Akku nicht benutzt wird, halten Sie ihn von anderen metallischen Gegenständen fern, wie etwa Büroklammern, Münzen, Schlüsseln, Nägeln, Schrauben oder anderen kleinen Metallgegenständen, die eine Verbindung zwischen den Polen herstellen können. Das Kurzschließen der Pole kann Verbrennungen oder Brände verursachen.

d) Bei unsachgemäßer Anwendung kann Flüssigkeit aus dem Akku austreten; Kontakt vermeiden. Falls Sie versehentlich mit Akkusäure in Berührung gekommen sind, spülen Sie mit Wasser. Falls Akkusäure in die Augen geraten ist, suchen Sie zudem einen Arzt auf. Aus dem Akku austretende Flüssigkeit kann Reizungen oder Verätzungen verursachen.

e) Beschädigte oder umgebaute Akkupacks bzw. Geräte nicht verwenden. Beschädigte oder modifizierte Akkus können sich unvorhergesehen verhalten und einen Brand, eine Explosion oder eine Verletzung hervorrufen.

f) Akkus oder Werkzeuge vor Feuer oder extremen Temperaturen schützen. Brände oder Temperaturen über 130 °C (265 °F) können eine Explosion verursachen.

g) Befolgen Sie alle Ladeanweisungen und laden Sie den Akku oder das Werkzeug nicht außerhalb des Temperaturbereichs auf, der in der Anleitung angegebenen ist. Das unsachgemäße Aufladen oder Laden außerhalb des angegebenen Temperaturbereichs kann den Akku beschädigen und die Brandgefahr erhöhen.

6) REPARATUREN

a) Lassen Sie Ihr Elektrowerkzeug von einer qualifizierten Fachkraft und nur unter Verwendung baugleicher Ersatzteile reparieren. Nur so kann für die Sicherheit des Elektrowerkzeugs gesorgt werden.

b) Reparieren Sie unter keinen Umständen beschädigte Akkus. Akkus sollten ausschließlich vom Hersteller selbst oder einer autorisierten Reparaturwerkstatt repariert werden.

SICHERHEITSHINWEISE FÜR SCHRAUB- UND EINTREIBGERÄTE

a) Gehen Sie immer davon aus, dass sich im Gerät Klammern befinden. Der unvorsichtige Umgang mit dem Gerät kann zu einem unerwarteten Herausschleudern von Befestigungsmitteln und dadurch zu Verletzungen führen.

b) Trennen Sie das Werkzeug immer von der Energiequelle, wenn Sie Befestigungsmittel nachlegen oder entnehmen, Einstellungen vornehmen oder Zubehörteile wechseln. Das Werkzeug könnte sich versehentlich einschalten, wenn es an eine Stromquelle angeschlossen ist. Dadurch besteht Verletzungsgefahr.

c) Seien Sie beim Umgang mit den Befestigungsmitteln vorsichtig, besonders beim Einlegen und Entnehmen. Die Nägel sind spitz und können Verletzungen hervorrufen.

d) Richten Sie das Werkzeug nicht auf sich selbst oder auf andere Personen in der Nähe. Durch einen

unerwarteten Gerätestart können Befestigungsmittel austreten und Verletzungen hervorrufen.

e) **Halten Sie Ihre Finger vom Abzug fern, wenn Sie das Gerät nicht bedienen und wenn Sie eine andere Bedienposition einnehmen.** Durch einen unerwarteten Gerätestart können Befestigungsmittel austreten und Verletzungen hervorrufen.

f) **Halten Sie das Gerät an den isolierten Griffflächen fest, wenn Sie Arbeiten erledigen, bei denen eine Gefahr durch verdeckte Leitungen besteht.** Falls ein Befestigungsmittel auf einen Strom führenden Leiter trifft, werden auch die frei liegenden Metallteile des Geräts leitend. Für den Bediener beseht dadurch Stromschlaggefahr.

g) **Halten Sie das Gerät während des Betriebs gut fest.** Ein unkontrollierter Rückstoß des Werkzeugs kann zu einer unbeabsichtigten Inbetriebsetzung führen. Dadurch besteht Verletzungsgefahr.

h) **Halten Sie alle Körperteile wie Hände, Beine usw. von der Schussrichtung des Werkzeugs fern.** Das Befestigungsmittel kann neben dem Werkstück auch alle dahinter befindliche Gegenstände durchdringen. Dadurch besteht Verletzungsgefahr.

i) **Halten Sie alle Körperteile wie Hände, Beine usw. aus dem Bereich fern, in dem das Befestigungsmittel in das Werkstück eingetrieben wird.** Das Befestigungsmittel könnte umgelenkt werden und aus dem Werkstück austreten. Dadurch besteht Verletzungsgefahr.

j) **Das Werkzeug erst einschalten, wenn es fest am Werkstück anliegt.** Wenn das Werkzeug keinen Kontakt zum Werkstück hat, kann das Befestigungselement vom Werkstück umgelenkt werden, was zu Verletzungen führen kann.

k) **Verwenden Sie dieses Werkzeug nicht zum Befestigen von Elektrokabeln.** Das Gerät ist nicht für die Verlegung von Elektrokabeln vorgesehen. Es kann die Isolierung von Elektrokabeln beschädigen und dadurch Stromschläge oder Brände verursachen.

l) **Trennen Sie das Werkzeug von der Energiequelle, falls sich Befestigungsmittel im Gerät verkanten.** Beim Entfernen eines verkanteten Befestigungsmittels besteht die Gefahr, dass sich das Werkzeug versehentlich in Betrieb setzt, wenn es an eine Steckdose angeschlossen ist. Dadurch besteht Verletzungsgefahr.

m) **Seien Sie beim Entfernen verkanteter Befestigungsmittel vorsichtig.** Auf die Mechanik kann Druck ausgeübt werden, sodass das Befestigungsmittel mit Wucht ausgestoßen wird. Dadurch besteht Verletzungsgefahr.

ZUSÄTZLICHE WARNHINWEISE FÜR WERKZEUGE MIT KONTAKTAUSLÖSUNG

a) **Die Kontaktauslösung sollte nur für Befestigungsarbeiten eingesetzt werden, bei denen es nicht auf hohe Präzision ankommt – etwa bei Dach- und Beplankungsarbeiten oder der Fertigung von Paletten, Möbeln, Fertighäusern oder Polstermöbeln.** Für Arbeiten, die eine höhere Präzision erfordern, sollte ein Werkzeug mit Sequenzauslösung bzw. -Bedienung eingesetzt werden.

b) **Prüfen Sie stets die Art der Betriebsauslösung, bevor Sie Werkzeuge mit selektiver Auslösung einsetzen.** Der Betrieb des Werkzeugs ohne Überprüfung der Betätigungsweise kann zu Verletzungen durch unbeabsichtigtes Auslösen eines Eintreibvorgangs führen.

c) **Verwenden Sie dieses Werkzeug auf Baustellen, auf denen die Arbeitssicherheit aktiv überwacht wird.** In Arbeitsumgebungen ohne proaktive Arbeitssicherheitskontrollen erhöht sich die Verletzungsgefahr.

ZUSÄTZLICHE SICHERHEITSHINWEISE

a) **Verwenden Sie eine Sicherheitsausrüstung. Tragen Sie immer einen Augenschutz.** Eine Staubschutzmaske, rutschsichere Arbeitsschuhe, ein Helm und ein Gehörschutz müssen für optimale Arbeitsbedingungen getragen werden.

b) **Schützen Sie Ihr Gehör. Tragen Sie bei längeren Arbeitseinsätzen einen Gehörschutz.** Wenn Sie diese Regel beachten, können Sie die Gefahr ernsthafter Verletzungen verringern.

c) **Das Werkzeug nur für den vorgesehenen Zweck benutzen.** Verschießen Sie keine Befestigungsmittel ins Leere.

d) **Verwenden Sie nur Nägel, die für dieses Werkzeug empfohlen werden.** Die Verwendung falscher Nägel kann zu einer fehlerhaften Zufuhr, zu Materialstaus und zu einer Nagelausgabe mit falschem Winkel führen. Falls die Nägel nicht reibungslos und korrekt zugeführt werden, beenden Sie ihre Verwendung unverzüglich. Verklemmte Nägel und unsachgemäße Zufuhr können zu schweren Verletzungen führen.

e) **Verwenden Sie dieses Werkzeug niemals so, dass ein Nagel auf etwas anderes als das Werkstück gerichtet wird.**

f) **Verwenden Sie das Gerät nicht als Hammer.**

g) **Tragen Sie das Werkzeug immer am Griff.**

h) **Verändern oder modifizieren Sie dieses Werkzeug nicht ohne Zustimmung des Herstellers. Dies gilt insbesondere für Änderungen an Design oder Funktion.**

i) **Denken Sie stets daran, dass ein fehlerhafter Gebrauch und eine ungeeignete Handhabung des Werkzeugs dazu führen kann, dass Sie sich selbst oder andere verletzt.**

j) **Fixieren Sie den Auslöser oder den Werkstückkontakt niemals in aktivierter Position, z. B. mit einer Klemme oder einem Klebeband.**

k) **Lassen Sie das Gerät niemals unbeaufsichtigt, wenn der Akku eingelegt ist.**

l) **Bedienen Sie dieses Gerät nicht, wenn es kein lesbares Warnschild enthält.**

AKKUS

- **Der mitgelieferte Akku, falls vorhanden, ist nur teilgeladen. (**Um die volle Kapazität des Akkus nutzen zu können, laden Sie den Akku am Ladegerät vollständig auf, bevor Sie das Elektrowerkzeug zum ersten Mal verwenden.**)**
- **Nur die mit diesem Gerät mitgelieferten Akkus und Ladegeräte verwenden.**
  - SKIL Akku: BR1*31****

- SKIL-Ladegerät: CR1*31****

- **Beschädigte Akkus nicht verwenden, sondern sofort ersetzen.**
- **Den Akku nicht zerlegen.**
- **Das Werkzeug/den Akku niemals Regen aussetzen.**
- **Erlaubte Umgebungstemperatur (Werkzeug/ Ladegerät/Akku):**
  - beim Laden 4...40°C
  - im Betrieb -20 ...+50 °C
  - bei Lagerung –20...+50°

ERKLÄRUNG DER SYMBOLE AUF DEM GERÄT/AKKU

③ Die Bedienungsanleitung vor dem Gebrauch lesen.
④ Batterien bzw. Akkus können bei Kontakt mit Feuer explodieren, daher niemals ins Feuer werfen.
⑤ Werkzeug/Ladegerät/den Akku stets bei Raumtemperaturen unter 50°C aufbewahren.
⑥ Elektrische Geräte und Akkus nicht in den Hausmüll werfen.

VERWENDUNG

- Aufladen des Akkus
  ! Lesen Sie die mit dem Ladegerät gelieferten Sicherheitshinweise und Betriebsanweisungen.
- Anbringen/Herausnehmen des Akkus ②
- Ladestandsanzeige ⑦
  - Drücken Sie auf die Taste für die Ladestandsanzeige N, um den aktuellen Ladezustand des Akkus abzufragen ⑦a.

  ! Wenn nach dem Drücken der Taste N ⑦b die niedrigste Stufe in der Ladestandsanzeige zu blinken beginnt, ist der Akku leer.
  ! Wenn nach dem Drücken der Taste N ⑦c 2 Balken in der Anzeige blinken, ist der Akku nicht im zulässigen Betriebstemperaturbereich.
- LED-Arbeitsleuchten ⑧
  Die beiden LED-Arbeitsleuchten D schalten sich beim Betätigen des Auslösers oder beim Herstellen des Werkstückkontakts ein.
  Die LED-Arbeitsleuchten D schalten sich etwa 10 Sekunden nach dem Loslassen des Auslösers wieder aus.
  Wenn der Nagler oder der Akku eine Fehlfunktion aufweist, erlischt die LED-Arbeitsleuchte.
- Akkuschutz
  Das Gerät schaltet sich plötzlich aus oder das Einschalten wird verhindert, wenn
  - **die Akkutemperatur nicht im zulässigen Betriebstemperaturbereich von -20 bis +50° C liegt** --> wenn nach dem Drücken der Taste N ⑦c in der Ladestandsanzeige 2 Balken blinken. Warten Sie, bis sich der Akku wieder innerhalb des zulässigen Betriebstemperaturbereichs befindet
  - **der Akku fast leer ist (zum Schutz vor Tiefentladung)** --> nach dem Drücken der Taste N wird ein niedriger Akkustand oder ein blinkender niedriger Akkustand ⑦b von der Ladestandsanzeige gemeldet. Laden Sie den Akku auf.

  ! Nach einer automatischen Abschaltung des Geräts nicht weiter auf den Ein-/Ausschalter drücken; der Akku kann sonst beschädigt werden.
- Gürtel-Clip anbringen ⑨
  - Nehmen Sie den Akku vom Gerät ab.
  - Halten Sie den Gürtelclip T mit dem Schraubloch vor der rechten oder linken Seite des Naglers fest.
  - Verwenden Sie einen Kreuzschlitzschraubendreher (nicht im Lieferumfang enthalten), um die Schraube fest anzuziehen.
- Werkstückschutz ⑩
  Der Dämpfer M wird an der Werkzeugspitze angebracht, um Beschädigungen und Dellen bei der Arbeit mit weicheren Hölzern zu verhindern.

  ! Nehmen Sie immer den Akku vom Gerät ab, bevor Sie den Dämpfer anbringen oder abnehmen. Andernfalls kann es zu schweren Verletzungen kommen.
  - Entfernen Sie den Akku.
  - Entfernen Sie den alten Dämpfer, indem Sie ihn von der Nase abziehen
  - Den Dämpfer bringen Sie wieder an, indem Sie ihn über die Nase stülpen und bis zum Anschlag nach oben schieben.

  Der integrierte Stauraum Q für den Dämpfer befindet sich am Magazin des Werkzeugs. Zwei Ersatzdämpfer R sind im Lieferumfang enthalten und werden im Stauraum aufbewahrt.
- Stauchkopfnägel ⑪ einlegen

  ! Halten Sie das Werkzeug beim Einlegen von Nägeln von sich selbst und anderen fern. Andernfalls kann es zu schweren Verletzungen kommen.
  ! Verwenden Sie nur Nägel, die für dieses Werkzeug empfohlen werden. Die Verwendung anderer Nägel kann zu Fehlfunktionen des Werkzeugs und damit zu schweren Verletzungen führen.
  ! Auf keinen Fall Nägel einlegen, wenn der Werkstückkontakt oder der Auslöser aktiviert ist. Andernfalls besteht schwere Verletzungsgefahr.
  - Nehmen Sie den Akku vom Gerät ab.
  - Führen Sie einen Streifen Nägel S in den Schlitz an der Unterseite des Magazins ein. Die Köpfe müssen in die oberen Rillen passen. Schieben Sie dann die Nägel so weit wie möglich nach vorne.
  - Drücken Sie den Vorschubhebel L und schieben Sie den Vorschub H bis zum Nagelanschlag S.
  - Lassen Sie den Vorschubhebel L los und schieben Sie den Vorschub H langsam nach vorne. Der Vorschub H stoppt, wenn er am Nagelstreifen S anliegt.
  - Vergewissern Sie sich, dass die Nägel S fest in Position sind.
  - Bringen Sie den Akku wieder an. Das Nagelgerät ist jetzt betriebsbereit.

  Die Anzahl der verbleibenden Nägel erkennen Sie anhand der Nagelanzeige K. Füllen Sie bei Bedarf Nägel nach.
- Stauchkopfnägel entfernen
  - Nehmen Sie den Akku vom Gerät ab.
  - Halten Sie den Vorschubhebel L gedrückt. Neigen Sie das Elektrowerkzeug so, dass die Nägel S nach hinten gleiten können. Schieben Sie die Nägel ggf. mit den Fingern nach hinten.
  - Schieben Sie den Vorschub H bis zum Anfang des Magazins J und lassen Sie den Vorschubhebel L dann los.
  - Entfernen Sie die Nägel S aus dem Magazin J.
- Einstellen der Einschusstiefe ⑫
  Um die benötigte Einschusstiefe für den jeweiligen

Zweck zu ermitteln, sollte dies anhand eines Ausschuss-Werkstücks erprobt werden.
Bei härteren Werkstoffen und längeren Nägeln ist der Kraftaufwand für das Einschießen des Nagels größer.

! Halten Sie den Nagler beim Vornehmen von Einstellungen immer von sich selbst und anderen weg. Andernfalls kann es zu schweren Verletzungen kommen.

- Nehmen Sie den Akku vom Gerät ab.
- Drehen Sie an der Tiefenverstellung P, um die Tiefe wie von der Pfeilrichtung angedeutet zu verstellen
- Bringen Sie den Akku wieder an.
- Schießen Sie nach jedem Einstellen einen Nagel in das Material, bis die gewünschte Tiefe eingestellt ist

• Stauchkopfnägel eintreiben

! Der Nagler ist nicht zum Befestigen von Elektrokabeln geeignet

! Der Werkstück-Kontaktmechanismus sollte während des Gerätebetriebs nie festgeklemmt oder zurückgehalten werden. Andernfalls besteht schwere Verletzungsgefahr.

Wenn keine weitere Bedienung mehr stattfindet, schaltet sich der Nagler nach 10 Minuten automatisch aus.

• Einzelauslösemodus ⑬
Die Einzelauslösung bietet die höchste Präzision bei der Nagelplatzierung; der Nagler wird werkseitig in diesem Modus ausgeliefert.

- Stellen Sie vor weiteren Arbeiten sicher, dass das Werkstück eingespannt ist
- Bringen Sie den Akku an.
- Schieben Sie den Wählschalter G zur Seite, sodass nur noch das Symbol „ T „ sichtbar ist. Die Einzelauslösung wird aktiviert
- Halten Sie das Werkzeug gut fest, um es kontrolliert zu führen. Setzen Sie das Werkzeug mit der Spitze an der Arbeitsoberfläche an
- Drücken Sie das Werkzeug gegen die Arbeitsfläche, um den Werkstückkontakt A herzustellen. Drücken Sie anschließend den Auslöser E, um einen Nagel einzutreiben.
- Lassen Sie den Auslöser E los und heben Sie die Gerätespitze vom Werkstück ab, um den Nagelvorgang abzuschließen.
- Wiederholen Sie die Schritte, um weitere Nägel einzutreiben.

Wenn nach dem Betätigen des Werkstückkontakts oder des Auslösers (ohne diese wieder loszulassen) länger als etwa 5 Sekunden keine weitere Aktion erfolgt, wird die Schussfunktion gesperrt, es sei denn, der Benutzer lässt sowohl den Werkstückkontakt als auch den Auslöser los und versucht es erneut.

• Kontaktauslösemodus ⑭
Der Kontaktauslösemodus ermöglicht eine sehr schnelle, wiederholte Nagelplatzierung.

- Stellen Sie vor weiteren Arbeiten sicher, dass das Werkstück eingespannt ist
- Bringen Sie den Akku an.
- Schieben Sie den Wählschalter G zur Seite, sodass nur noch das Symbol „ TTT „ sichtbar ist. Dadurch wird der Kontaktauslösemodus aktiviert.
- Halten Sie das Werkzeug gut fest, um es kontrolliert zu führen.
- Setzen Sie das Werkzeug an der Arbeitsoberfläche an, um den Werkstückkontakt A herzustellen.
- Halten Sie den Auslöser E gedrückt, um einen Nagel einzutreiben.
- Halten Sie den Auslöser gedrückt, setzen Sie den Nagler an der nächsten Stelle an und drücken Sie ihn gegen das Werkstück, um einen weiteren Nagel zu einzutreiben.
- Lassen Sie den Auslöser danach los.

ANMERKUNG: Der Kontakt-Auslösemodus sieht weiterhin einen Einzel-Auslösemodus vor. Das heißt, dass das Werkzeug auch in Betrieb gesetzt werden kann, indem der Werkstückkontakt gegen die Oberfläche gedrückt und der Auslöser betätigt wird.
Wenn nach dem Betätigen des Werkstückkontakts oder des Auslösers länger als etwa 5 Sekunden auch ohne Loslassen des Auslösers keine weitere Bedienung erfolgt, wird die Schussfunktion gesperrt, es sei denn, der Benutzer lässt sowohl den Werkstückkontakt als auch den Auslöser los und startet einen neuen Vorgang.

• Abschaltung bei Trockenlauf
Wenn sich im Magazin nur noch 0–5 Nägel befinden, verhindert die Abschaltung bei Trockenlauf den Gerätebetrieb. Um den Betrieb fortzusetzen, müssen im Gerät Nägel nachgelegt werden.

• Entfernen eines eingeklemmten Nagels ⑮

- Nehmen Sie den Akku vom Gerät ab.
- Drücken Sie den Vorschubhebel L und nehmen Sie die Nägel aus dem Magazin J.
- Heben Sie den Stau-Entriegelungsverschluss C an und öffnen Sie die Stau-Entriegelung B.
- Entfernen Sie den eingeklemmten Nagel mit einem Schlitzschraubendreher oder einer Zange (nicht im Lieferumfang enthalten).

! Beschädigen/verkratzen Sie das Nagelprofil oder den Schießmechanismus nicht. Der Schraubendreher sollte beim Hebeln immer über den Nagel gleiten.

- Schließen Sie die Stau-Entriegelung B und den Verschluss C.
- Laden Sie die Nägel nach, lassen Sie dann den Vorschubhebel L los und schieben Sie den Vorschub H langsam nach vorne, bis er am Ende des Nagelstreifens anliegt.
- Bringen Sie den Akku wieder an. Das Nagelgerät kann wieder in Betrieb gesetzt werden.

Werden die Nägel zu tief in das Material getrieben oder bei zu viel Schmutz oder eingeklemmten Nägeln, kann es passieren, dass die Schussvorrichtung in der unteren Endlage stecken bleibt.
Die Schussvorrichtung kann normalerweise wieder in die Betriebsposition zurückgebracht werden, indem der Arbeitskontakt vor ein Stück Ausschussholz gehalten und der Auslöser gedrückt wird.
Wenn das Werkzeug in Betrieb ist, ohne einen Nagel zu schießen, ist das Nagelprofil eventuell verschmutzt. Siehe „Reinigen des Nagelprofils“ im Kapitel „Wartung“ dieser Bedienungsanleitung.

• Halten und Führen des Werkzeugs ⑯

! bei der Arbeit das Gerät immer an den grauen Griffflächen festhalten

WARTUNG/REPARATUR

• Das Gerät immer sauber halten
Reinigen des Nagelprofils

! Entfernen Sie vor der Reinigung den Akku aus dem Gerät.

! Nehmen Sie den Akku heraus und halten Sie das Werkzeug beim Reinigen des Nagelprofils von Ihnen weg

! Reinigen Sie das Nagelprofil regelmäßig. Wenn das Profil nicht ordnungsgemäß und regelmäßig gereinigt wird, führt dies zu einem vorzeitigen Ausfall oder zum Erlöschen der Garantie.

- Nehmen Sie den Akku vom Gerät ab.
- Entfernen Sie die Nägel aus dem Magazin.
- Heben Sie den Verschluss des Nagelstau-Beseitigungsmechanismus an und öffnen Sie den Nagelstau-Beseitigungsmechanismus.
- Geben Sie etwas Druckluftöl auf einen sauberen Lappen oder ein Wattestäbchen, um das Nagelprofi abzuwischen
- Legen Sie die Nägel wieder ein und schließen Sie das Magazin

- Sollte das Gerät trotz sorgfältiger Herstellungs- und Prüfverfahren einmal ausfallen, sollte es bei einem Vertragskundendienst für SKIL-Geräte repariert werden.
  - Schicken Sie das Gerät **unzerlegt** zusammen mit dem Kaufbeleg an den Fachhändler oder an die nächste SKIL-Vertragswerkstatt. (Die Anschriften sowie die Ersatzteilzeichnung des Geräts finden Sie unter www.skil.com.)
- Beachten Sie, dass ein falscher oder unsachgemäßer Gebrauch des Werkzeugs zum Erlöschen der Garantie führt (die SKIL-Garantiebedingungen finden Sie unter www.skil.com oder fragen Sie Ihren Händler)

UMWELT

Nur für EU-Länder

- Elektrowerkzeuge, Zubehör und Verpackungen nicht im Hausmüll entsorgen.
  - Gemäß der europäischen Richtlinie 2012/19/EG über Elektro- und Elektronik-Altgeräte und ihrer Umsetzung in nationales Recht müssen nicht mehr gebrauchsfähige elektrische Geräte getrennt gesammelt und einer umweltgerechten Wiederverwertung zugeführt werden.
  - Das Symbol 6 soll Sie im Entsorgungsfall daran erinnern.
  - **! Bevor Sie die Batterie entsorgen, kleben Sie die Batterieenden mit einem festen Klebeband ab, um so Kriechströme zu vermeiden.**

GERÄUSCH/VIBRATION

- Schalldruckpegel L_{pA}, Schallleistungspegel L_{WA}, Vibrationswerte a_h (kontinuierliche Vibrationen), p_F (wiederholte Stoßvibrationen) und Unsicherheit K bestimmt gemäß EN 60745-2-16 & EN 62841-1:

Lärm	
Schalldruckpegel (L_{pA})	L_{pA}=82 dB(A) K=3 dB
Schallleistungspegel (L_{WA})	L_{WA}=93 dB(A) K=3 dB
Schwingungen	
Dauerschwingungen (a_h)	a_h=1,2 m/s² K=1,5 m/s²
Wiederholte Stoßschwingungen (p_F)	P_F=1549 m/s² K=33 m/s²

- Die angegebenen Werte für Schwingungsemission und Geräuschemission, die in den technischen Daten und der Konformitätserklärung angegeben werden, wurden nach einem genormten Prüfverfahren EN 62841 ermittelt und können für den Vergleich eines Werkzeugs mit einem anderen verwendet werden.
  Der angegebene Schwingungsemissionswert und der/die angegebene(n) Geräuschemissionswert(e) können auch für eine vorläufige Gefährdungsbeurteilung verwendet werden.
  Warnung! Die Vibrations- und Geräuschemissionswerte während der tatsächlichen Nutzung des Elektrowerkzeugs können je nach Art der Verwendung von den angegebenen Werten abweichen. Der Vibrationswert kann den angegebenen Wert überschreiten.
  Bei der Beurteilung der Schwingungsexposition zur Bestimmung von Sicherheitsmaßnahmen, die gemäß der Richtlinie 2002/44/EG zum Schutz von Personen notwendig sind, die regelmäßig Elektrowerkzeuge bei der Beschäftigung verwenden, sollten die tatsächlichen Einsatzbedingungen und die Art und Weise, wie das Werkzeug verwendet wird, berücksichtigt werden; das schließt auch eine Berücksichtigung aller Zeiten ein, während der das Gerät ausgeschaltet oder unbelastet eingeschaltet ist, sowie die Einschaltzeiten.

NL

Borstelloze accu-spijkermachine 16GA 3886

INLEIDING

- Het gereedschap is niet bedoeld voor het vastspijkeren in harde materialen zoals staal en beton
- Het gereedschap is bedoeld voor het vastspijkeren in karton, isolatiemateriaal, stof, dun multiplex, folie, leer en soortgelijke materialen op houten oppervlakken of soortgelijks
- Lees en bewaar deze gebruiksaanwijzing ③

TECHNISCHE GEGEVENS ①

[1)] Gewicht zonder accupack (het gewicht van de accupack is te vinden op www.skil.com)

ONDERDELEN VAN HET GEREEDSCHAP ②

A Werkstukcontact
B Gereedschapsloze vrijgave bij vastlopen
C Ontgrendelingsmechanisme bij vastlopen
D Led-werklamp
E Drukschakelaar
F Handgreep
G Moduskeuzeschakelaar
H Aanduwer

J Magazijn
K Spijkerindicator-vensters
L Aanduwerhendel
M Beschermpad
N Accuniveau-indicatorknop
P Diepte-instelwiel
Q Opbergvak
R Reservebeschermpads
S 16GA-spijkers
T Riemclip

VEILIGHEID

ALGEMENE VEILIGHEIDSWAARSCHUWINGEN VOOR ELEKTRISCH GEREEDSCHAP

⚠ WAARSCHUWING Lees alle veiligheidswaarschuwingen, instructies, illustraties en specificaties die met het elektrische gereedschap zijn meegeleverd. Het niet opvolgen van alle onderstaande instructies kan leiden tot elektrische schokken en/of ernstig letsel.

Bewaar alle waarschuwingen en instructies voor toekomstig gebruik.

De term "elektrisch gereedschap" in de waarschuwingen verwijst naar uw op het voedingsnet aangedreven (met snoer) elektrisch gereedschap of accuaangedreven (snoerloos) elektrisch gereedschap.

1) VEILIGHEID OP DE WERKPLAATS

a) Houd uw werkplaats schoon en goed verlicht. Rommelige of donkere gebieden nodigen uit tot ongelukken.

b) Gebruik geen elektrisch gereedschap in ruimten waar een explosieve atmosfeer kan ontstaan, bijvoorbeeld in de aanwezigheid van ontvlambare vloeistoffen, gassen of stof. Elektrisch gereedschap creëert vonken, deze kunnen stof of dampen in brand steken.

c) Houd kinderen en omstanders uit de buurt wanneer u een elektrisch gereedschap bedient. Afleiding kan tot controleverlies leiden.

2) ELEKTRISCHE VEILIGHEID

a) De stekker van het elektrische gereedschap dient met het stopcontact overeen te stemmen. Pas de stekker op geen enkele manier aan. Gebruik geen adapterstekker met geaard elektrisch gereedschap. Onaangepaste stekkers en overeenkomstige stopcontacten beperken het risico op elektrische schokken.

b) Vermijd lichamelijk contact met geaarde oppervlakken, zoals leidingen, radiatoren, fornuizen en koelkasten. Het risico op een elektrische schok is groter als uw lichaam geaard is.

c) Stel elektrisch apparaat niet bloot aan regen of vochtige omstandigheden. Water dat elektrisch gereedschap binnendringt, vergroot het risico op een elektrische schok.

d) Gebruik de kabel niet op een verkeerde manier. Gebruik de kabel nooit om het elektrische gereedschap te dragen, te trekken of om de stekker uit het stopcontact te halen. Houd de kabel uit de buurt van hitte, olie, scherpe randen of bewegende onderdelen. Beschadigde of verstrikte kabels vergroten het risico op een elektrische schok.

e) Wanneer u een elektrisch gereedschap buitenshuis bedient, gebruik dan een verlengkabel die geschikt is voor gebruik buitenshuis. Het gebruik van een kabel die voor gebruik buitenshuis geschikt is, verkleint het risico op een elektrische schok.

f) Als het gebruik van elektrisch gereedschap in een vochtige omgeving onvermijdbaar is, gebruik dan een aardlekschakelaar (ALS). Het gebruik van een aardlekschakelaar verkleint het risico op een elektrische schok.

3) PERSOONLIJKE VEILIGHEID

a) Wees waakzaam, let op wat u doet en gebruik uw gezond verstand wanneer u elektrisch gereedschap gebruikt. Gebruik het elektrisch gereedschap niet als u moe bent of onder de invloed bent van drugs, alcohol of medicijnen. Een moment van onoplettendheid tijdens het gebruik van elektrische gereedschappen kan leiden tot ernstig persoonlijk letsel.

b) Gebruik persoonlijke beschermingsmiddelen. Draag altijd oogbescherming. Beschermingsmiddelen zoals een stofmasker, slipvaste veiligheidsschoenen, veiligheidshelm of gehoorbescherming afhankelijk van de aard en het gebruik van het gereedschap verkleint het risico op persoonlijk letsel.

c) Vermijd dat de machine per ongeluk wordt gestart. Zorg dat de schakelaar op de stand 'Uit' is ingesteld voordat u het gereedschap op een stroombron en/of accupack aansluit, vastneemt of draagt. Het dragen van elektrisch gereedschap met uw vinger op de schakelaar of gereedschap ingeschakeld op de stroomvoorziening aansluiten kan ongevallen veroorzaken.

d) Verwijder instelsleutels of moersleutels voordat u het elektrisch gereedschap inschakelt. Een instelsleutel of moersleutel in een draaiend deel van het elektrisch gereedschap achterlaten kan leiden tot persoonlijk letsel.

e) Reik niet te ver. Zorg er altijd voor dat u stevig en stabiel staat. Dit zorgt ervoor dat u het elektrische gereedschap in onverwachte situaties beter onder controle kunt houden.

f) Draag passende kleding. Draag geen los hangende kleding of sieraden. Houd uw haar en kleding uit de buurt van bewegende onderdelen. Los hangende kleding, sieraden en lang haar kunnen in bewegende onderdelen verstrikt raken.

g) Wanneer de montage van stofafzuiging- of stofopvangvoorzieningen mogelijk is, dient u ervoor te zorgen dat deze juist aangesloten en gebruikt worden. Het gebruik van een stofopvang kan helpen om het risico in verband met stof te verlagen.

h) Laat u door vertrouwdheid die ontstaat door veelvuldig gebruik van elektrisch gereedschap niet zelfgenoegzaam worden en negeer de veiligheidsprincipes voor elektrisch gereedschap niet. Een achteloze actie kan binnen een fractie van een seconde ernstig letsel veroorzaken.

4) ELEKTRISCH GEREEDSCHAP GEBRUIKEN EN ONDERHOUDEN

a) **Overbelast het elektrische gereedschap niet. Gebruik het juiste elektrisch gereedschap voor uw toepassing.** Met het juiste elektrisch gereedschap werkt u beter en veiliger binnen het aangegeven vermogensbereik.
b) **Gebruik het elektrische gereedschap niet als de schakelaar niet kan worden in- en uitgeschakeld.** Elektrisch gereedschap dat niet kan worden in- of uitgeschakeld is gevaarlijk en moet worden gerepareerd.
c) **Trek de stekker uit de stroomvoorziening en/of verwijder de accupack, indien deze kan worden verwijderd, uit het elektrische gereedschap voordat u het instelt, accessoires vervangt of het gereedschap opbergt.** Deze preventieve voorzorgsmaatregelen beperken het risico op onbedoeld starten van het elektrisch gereedschap.
d) **Berg niet-gebruikt elektrisch gereedschap op buiten het bereik van kinderen en zorg ervoor dat personen die niet vertrouwd zijn met het gereedschap of die deze instructies niet hebben gelezen het gereedschap niet gebruiken.** Elektrisch gereedschap is gevaarlijk wanneer het door onervaren personen wordt gebruikt.
e) **Onderhoud het elektrische gereedschap en de accessoires. Controleer of de bewegende onderdelen correct functioneren en niet vastklemmen en of de onderdelen zodanig gebroken of beschadigd zijn dat de werking van het elektrische gereedschap nadelig wordt beïnvloed. Laat een beschadigd elektrisch gereedschap eerst repareren voordat u het weer in gebruik neemt.** Vele ongevallen zijn het gevolg van slecht onderhouden elektrisch gereedschap.
f) **Houd de snij-onderdelen scherp en schoon.** Zorgvuldig onderhouden snij-gereedschap met scherpe snijranden klemt minder snel vast en is gemakkelijker te beheersen.
g) **Gebruik het elektrisch gereedschap, accessoires, inzetgereedschap, etc. in overeenstemming met deze instructies en houd hierbij rekening met de werkomstandigheden en de uit te voeren werkzaamheden.** Het gebruik van elektrisch gereedschap voor andere dan de beoogde toepassingen kan tot gevaarlijke situaties leiden.
h) **Houd de handgrepen en greepvlakken droog, schoon en vrij van olie en smeervet.** Glibberige handgrepen en greepvlakken maken een veilige omgang en de controle over het elektrisch gereedschap in onverwachte situaties onmogelijk.

5) **ACCU-GEREEDSCHAP GEBRUIKEN EN ONDERHOUDEN**

a) **Laad alleen op met de oplader die door de fabrikant is aangegeven.** Een oplader die geschikt is voor een bepaald type accupack kan tot brandgevaar leiden wanneer deze gebruikt wordt met een ander accupack.
b) **Gebruik elektrisch gereedschap alleen met de specifiek aangegeven accupack.** Het gebruik van andere accupacks kan risico op letsel en brandgevaar veroorzaken.
c) **Wanneer u de accupack niet gebruikt, houd het uit de buurt van andere metalen voorwerpen zoals paperclips, muntstukken, sleutels, spijkers, schroeven of andere kleine metalen voorwerpen die de twee aansluitklemmen kunnen verbinden.** Het kortsluiten van de aansluitklemmen kan brandwonden of brand veroorzaken.
d) **Bij verkeerd gebruik kan er vloeistof uit de accu komen; vermijd elk contact. Als aanraking met de vloeistof plaatsvindt, spoel het dan af met water. Als de vloeistof in de ogen komt, dient u onmiddellijk een arts te consulteren.** Vloeistof uit de accu kan irritatie of brandwonden veroorzaken.
e) **Gebruik geen accupack of gereedschap dat is beschadigd of aangepast.** Beschadigde of aangepaste accu's kunnen resulteren in onvoorzien gedrag zoals brand, explosie of het risico op letsel.
f) **Stel een accupack of gereedschap niet bloot aan vuur of excessieve temperaturen.** Blootstelling aan vuur of temperaturen boven 265 °F (130 °C) kan leiden tot een explosie.
g) **Neem alle laadinstructies in acht en laad de accupack of het gereedschap niet buiten het gespecificeerde temperatuurbereik in de handleiding op.** Het onjuist laden of bij een temperatuur buiten het temperatuurbereik kan de accu beschadigen en er bestaat een gevaar op brand.

6) **REPARATIE**

a) **Laat uw elektrisch gereedschap repareren door een gekwalificeerde reparateur en alleen met identieke reserve-onderdelen.** Dit waarborgt de veiligheid van het elektrisch gereedschap.
b) **Repareer beschadigde accupacks nooit.** Onderhoud van accupacks mag alleen worden uitgevoerd door de fabrikant of een geautoriseerde dienstverlener.

VEILIGHEIDSWAARSCHUWINGEN VOOR HET BEVESTIGINGSGEREEDSCHAP

a) **Ga er altijd van uit dat het gereedschap bevestigingsmiddelen bevat.** Onzorgvuldig gebruik van het gereedschap kan leiden tot het onbedoeld afvuren van bevestigingsmiddelen en persoonlijk letsel.
b) **Ontkoppel het gereedschap van de voedingsbron bij het installeren of verwijderen van bevestigingsmiddelen, het maken van aanpassingen of het vervangen van accessoires.** Het gereedschap kan per ongeluk worden geactiveerd wanneer het op de voedingsbron is aangesloten, wat tot persoonlijk letsel kan leiden.
c) **Wees voorzichtig bij het aanraken van bevestigingsmiddelen, in het bijzonder bij het installeren en verwijderen ervan.** De bevestigingsmiddelen hebben scherpe punten die tot persoonlijk letsel kunnen leiden.
d) **Richt het gereedschap niet naar uzelf of personen in de buurt.** Bij een onverwachte activering wordt er een bevestigingsmiddel losgelaten, wat tot persoonlijk letsel kan leiden.
e) **Houd uw vingers uit de buurt van de trekker wanneer u het gereedschap niet bedient en wanneer u van bedieningspositie wijzigt.** Bij een onverwachte activering wordt er een bevestigingsmiddel losgelaten, wat tot persoonlijk letsel kan leiden.
f) **Houd het gereedschap vast aan de geïsoleerde greepvlakken, als u een handeling uitvoert waarbij het schroevendraaier in contact kan komen met**

verborgen bedrading. Als er een bevestigingsmiddel in aanraking komt met een onder stroom staande draad, kan de blootgestelde metalen onderdelen van het elektrisch gereedschap onder stroom zetten en de gebruiker een elektrische schok geven.

g) **Houd het gereedschap tijdens het gebruik stevig vast.** Ongecontroleerde terugslag van het gereedschap kan leiden tot onbedoelde activering, wat kan leiden tot persoonlijk letsel.

h) **Houd alle lichaamsdelen zoals handen en benen, etc. uit de buurt van de schietrichting van het gereedschap.** Het bevestigingsmiddel kan zowel het werkstuk als enig voorwerp daarachter binnendringen, wat tot persoonlijk letsel kan leiden.

i) **Houd bij gebruik van het gereedschap alle lichaamsdelen, zoals handen en benen, etc. uit de buurt van het gebied waar het bevestigingsmiddel het werkstuk binnengaat.** Het bevestigingsmiddel kan afbuigen en het werkstuk verlaten, wat tot persoonlijk letsel kan leiden.

j) **Bedien het gereedschap alleen als het stevig tegen het werkstuk is aangebracht.** Als het gereedschap geen contact maakt met het werkstuk, kan het bevestigingsmiddel van het werkstuk afbuigen, wat kan leiden tot persoonlijk letsel.

k) **Gebruik dit gereedschap niet voor het bevestigen van elektrische kabels.** Deze is niet ontworpen voor het installeren van elektrische kabels en kan de isolatie van elektrische kabels beschadigen, wat kan leiden tot elektrische schokken of brandgevaar.

l) **Ontkoppel het gereedschap van de voedingsbron als een bevestigingsmiddel in het gereedschap vastloopt.** Tijdens het verwijderen van een vastgelopen bevestigingsmiddel kan het gereedschap per ongeluk worden geactiveerd als het op de voedingsbron is aangesloten, wat tot persoonlijk letsel kan leiden.

m) **Wees voorzichtig bij het verwijderen van vastgelopen bevestigingsmiddelen.** Het mechanisme kan onder spanning staan en het bevestigingsmiddel kan met kracht worden afgevuurd, wat kan leiden tot persoonlijk letsel.

AANVULLENDE WAARSCHUWINGEN VOOR GEREEDSCHAP MET CONTACTACTIVERING

a) **Contactactivering mag alleen worden gebruikt voor bevestigingstoepassingen waarbij geen hoge precisie is vereist, zoals dakbedekking en beplating of de productie van pallets, meubels, prefabwoningen of stoffering.** Voor werkzaamheden die meer precisie vereisen, moet een sequentieel gereedschap of een sequentiële bedieningsmodus worden gekozen.

b) **Controleer altijd de activeringsmodus voordat u gereedschappen met selectieve activering gebruikt.** Het gebruik van het gereedschap zonder de activeringsmodus te controleren kan leiden tot letsel door het onbedoeld afvuren van een bevestigingsmiddel.

c) **Gebruik dit gereedschap op gecontroleerde werkplekken waar veilige werkpraktijken worden toegepast.** Omgevingen waar geen veilige werkpraktijken worden toegepast, verhogen het risico op persoonlijk letsel.

AANVULLENDE VEILIGHEIDSWAARSCHUWINGEN

a) **Gebruik beschermingsuitrusting. Draag altijd oogbescherming.** Afhankelijk van de omstandigheden moeten een stofmasker, antislipveiligheidsschoenen, een veiligheidshelm of gehoorbescherming worden gebruikt.

b) **Bescherm uw gehoor. Draag gehoorbescherming wanneer u gedurende een lange periode het apparaat gebruikt.** Het opvolgen van deze waarschuwing beperkt het risico op ernstig persoonlijk letsel.

c) **Gebruik het gereedschap uitsluitend waarvoor het bestemd is.** Schiet geen bevestigingsmiddelen in de open lucht af.

d) **Gebruik alleen de voor dit gereedschap aanbevolen spijkers.** Het gebruik van verkeerde spijkers kan leiden tot een slechte aanvoer van spijkers, vastgelopen spijkers en spijkers die het gereedschap onder onvoorspelbare hoeken verlaten. Als de spijkers niet soepel en correct worden aangevoerd, stop dan onmiddellijk met het gebruik ervan. Vastgelopen en onjuist aangevoerde spijkers kunnen ernstig persoonlijk letsel veroorzaken.

e) **Gebruik dit gereedschap nooit op een manier waardoor een spijker ergens anders dan in het werkstuk terecht kan komen.**

f) **Gebruik het gereedschap niet als hamer.**

g) **Draag het gereedschap altijd aan de handgreep.**

h) **Breng geen wijzigingen aan dit gereedschap aan en pas het niet af van het oorspronkelijke ontwerp of de oorspronkelijke functie zonder goedkeuring van de fabrikant.**

i) **Wees u er altijd van bewust dat verkeerd gebruik en onjuiste hantering van dit gereedschap letsel bij uzelf en anderen kunnen veroorzaken.**

j) **Klem of plak de trekker of het werkstukcontact nooit vast in geactiveerde stand.**

k) **Laat het gereedschap nooit zonder toezicht achter wanneer de accu is geplaatst.**

l) **Gebruik dit gereedschap niet als het niet is voorzien van een leesbaar waarschuwingslabel.**

ACCU'S

- **De meegeleverde accu, wanneer aanwezig, is deels opgeladen (**om een volledige capaciteit van de accu te garanderen, moet u de accu volledig opladen in de oplader voordat u uw elektrische gereedschap voor de eerste keer gebruikt**)**
- **Gebruik uitsluitend de volgende accu's en opladers voor dit gereedschap**
  - SKIL-accu: BR1*31****
  - SKIL-lader: CR1*31****
- **Gebruik de accu niet wanneer deze beschadigd is; hij moet worden vervangen**
- **Demonteer de accu niet**
- **Stel het gereedschap/de accu niet bloot aan regen**
- **Toegestane omgevingstemperatuur (gereedschap/lader/accu):**
  - tijdens het laden 4...40°C
  - tijdens het gebruik -20...+50°C
  - tijdens de opslag –20...+50°C

UITLEG VAN SYMBOLEN OP HET GEREEDSCHAP/ ACCU

③ Lees de gebruiksaanwijzing vóór gebruik
④ Accu's kunnen exploderen wanneer ze in vuur worden

gegooid, verbrand aldus nooit een accu
⑤ Bewaar het gereedschap/oplader/accu op een plaats, waar de temperatuur niet hoger dan 50°C kan worden
⑥ Geef elektrisch gereedschap en de accu's niet met het huisvuil mee

GEBRUIK

- Accu opladen
  ! lees de veiligheidswaarschuwingen en -voorschriften die bij de lader worden geleverd
- De accu verwijderen/installeren ②
- Accuniveau-indicator ⑦
  - druk op de accuniveau-indicator knop N om het huidige accuniveau aan te geven ⑦a
  ! als de laagste niveau van de accuniveau-indicator begint te knipperen na het drukken van knop N ⑦b, is de accu leeg
  ! als 2 niveaus van de accuniveau-indicator beginnen te knipperen na het drukken van knop N ⑦c, bevindt de accu zich niet binnen het toegestane temperatuurbereik voor gebruik
- LED-werklampen ⑧
  De twee LED-werklampen D lichten op wanneer de trekkerschakelaar of het werkstukcontact wordt ingedrukt
  De LED-werklampen D gaat ongeveer 10 seconden nadat de triggerschakelaar wordt losgelaten uit
  Wanneer de spijkermachine of de accupack een storing vertoont, gaat de LED-werklamp uit
- Accubescherming
  Het apparaat wordt plotseling uitgeschakeld of kan niet worden ingeschakeld, wanneer
  - **de temperatuur van de accu ligt niet binnen het toegestane bedrijfstemperatuurbereik van -20 tot +50°C** --> 2 niveaus van de accuniveau-indicator beginnen te knipperen als er op knop N ⑦c wordt gedrukt; wacht tot de accu weer binnen het toegestane bedrijfstemperatuurbereik zit
  - **de accu bijna leeg is (ter bescherming tegen diepe ontlading)** --> er wordt een laag accuniveau of knipperend accuniveau ⑦b aangegeven door de accu niveau-indicator als er op knop N wordt gedrukt; accu opladen
  ! druk de trekkerschakelaar niet verder in nadat het gereedschap automatisch is uitgeschakeld; de accu kan beschadigd raken
- Riemclip bevestigen ⑨
  - verwijder de accupack uit het gereedschap
  - breng de riemclip T op één lijn met het schroefgat aan de rechter- of linkerkant van de spijkermachine
  - Gebruik een kruiskopschroevendraaier (niet meegeleverd) om de schroef stevig vast te draaien
- Beschermpad ⑩
  het beschermpad M, dat aan de neus van het gereedschap is bevestigd, helpt beschadigingen en deuken te voorkomen bij werkzaamheden met zachtere houtsoorten
  ! verwijder altijd de accupack uit het gereedschap voordat u de beschermpad installeert of verwijdert. Als u dit niet doet, kan dit leiden tot ernstig persoonlijk letsel
  - verwijder de accu
  - verwijder de gebruikte pad door het van de neus weg te trekken
  - om de pad te vervangen, breng die op zijn plaats aan over de neus en duw de pad omhoog om die opnieuw te bevestigen

  Het opbergvak Q voor het beschermpad bevindt zich op het magazijn van het gereedschap. In het opbergvak op het apparaat bevinden zich twee reservebeschermpads R
- Afwerkspijkers laden ⑪
  ! Houd het gereedschap weg van uzelf en anderen gericht bij het installeren van de spijkers. Als u dit niet doet, kan dit leiden tot ernstig persoonlijk letsel
  ! gebruik alleen spijkers die worden aanbevolen voor gebruik met dit gereedschap. Het gebruik van andere nagels kan leiden tot storingen van het gereedschap en ernstig letsel
  ! Installeer nooit spijkers terwijl het werkstukcontact of de trekker geactiveerd is. Dit kan leiden tot mogelijk ernstig persoonlijk letsel
  - verwijder de accupack uit het gereedschap
  - Steek een strip spijkers S in de sleuf aan de onderzijde van het magazijn. De koppen moeten in de bovenste groeven passen. Duw daarna de spijkers zo ver mogelijk naar voren
  - Druk op de aanduwerhendel L en schuif de aanduwer H naar achteren tot aan het uiteinde van de spijkers S
  - Laat de aanduwerhendel L los en schuif de aanduwer H vervolgens langzaam naar voren. De aanduwer H stopt wanneer deze tegen het uiteinde van de spijkerstrip S rust
  - Controleer of de spijkers S stevig op hun plaats zijn vergrendeld
  - Breng de accupack opnieuw aan. De spijkermachine is nu klaar voor gebruik

  U kunt via de spijkerindicator-vensters K zien hoeveel spijkers er nog over zijn en indien nodig extra spijkers laden
- Afwerkspijkers verwijderen
  - verwijder de accupack uit het gereedschap
  - Druk op de aanduwerhendel L en houd deze ingedrukt. Kantel het elektrische gereedschap zodat de spijkers S naar achteren kunnen schuiven. Help de spijkers indien nodig met uw vinger naar achteren
  - Schuif de aanduwer H naar de voorkant van het magazijn J en laat vervolgens de aanduwerhendel L los
  - Verwijder de spijkers S uit het magazijn J
- Insteekdiepte instellen ⑫
  Het is raadzaam om de insteekdiepte eerst op een oefenwerkstuk te testen om de vereiste diepte voor de toepassing te bepalen
  Hardere materialen en langere spijkers vereisen meer kracht om de spijker te bevestigen
  ! Richt de spijkermachine altijd weg van uzelf en andere personen wanneer u aanpassingen maakt. Als u dit niet doet, kan dit ernstig letsel veroorzaken
  - verwijder de accupack uit het gereedschap
  - draai de diepte-instelknop P om de diepte aan te passen zoals aangegeven door de dieptepijl
  - bevestig de accupack opnieuw
  - Bevestig een spijker na elke aanpassing totdat de gewenste diepte is ingesteld
- Afwerkspijkers inschieten

! de spijkermachine is niet geschikt voor het bevestigen van elektrische kabels

! Klem het werkstukcontactmechanisme nooit vast of houd het niet tegen tijdens gebruik van het gereedschap. Dit kan anders leiden tot ernstig letsel

Als er geen andere handeling wordt uitgevoerd, wordt de spijkermachine na 10 minuten automatisch uitgeschakeld

- Enkele sequentiële activeringsmodus ⑬
  De enkele sequentiële activering zorgt voor de meest nauwkeurige plaatsing van de spijker en de spijkermachine wordt in deze modus verzonden
  - zorg ervoor dat het werkstuk goed vastzit voordat u een handeling uitvoert
  - bevestig de accupack
  - schuif de moduskeuzeschakelaar G naar de zijkant, zodat enkel het symbool " T " zichtbaar is. Dit activeert de enkele sequentiële activeringsmodus
  - houd het gereedschap stevig vast om de controle te behouden. Plaats de neus van het gereedschap op het werkoppervlak
  - duw het gereedschap tegen het werkoppervlak om het werkstukcontact A in te drukken. Knijp vervolgens in de trekkerschakelaar E om een spijker in te drijven
  - Laat de trekkerschakelaar E los en til de neus van het gereedschap van het werkstuk om de spijkeractie te voltooien
  - Herhaal deze stappen om meer spijkers in te slaan

  Als er gedurende meer dan ongeveer 5 seconden geen verdere handeling wordt uitgevoerd nadat het werkstukcontact of de trekkerschakelaar is ingedrukt zonder deze los te laten, wordt het afvuren vergrendeld totdat de gebruiker zowel het werkstukcontact als de trekkerschakelaar loslaat en het opnieuw probeert
- Contactactiveringsmodus ⑭
  Contactactivering maakt een zeer snelle en repetitieve plaatsing van spijkers mogelijk
  - zorg ervoor dat het werkstuk goed vastzit voordat u een handeling uitvoert
  - bevestig de accupack
  - schuif de moduskeuzeschakelaar G naar de zijkant, zodat enkel het symbool " TTT " zichtbaar is. Hierdoor wordt de contactactiveringsmodus geactiveerd
  - houd het gereedschap stevig vast om de controle te behouden
  - druk het gereedschap tegen het werkoppervlak om het werkstukcontact A in te drukken
  - haal de trekkerschakelaar E vervolgens over en houd deze ingedrukt om een spijker in te slaan
  - houd de trekker ingedrukt, verplaats het gereedschap naar de volgende spijkerpositie en druk het gereedschap tegen het werkstuk om nog een spijker in te slaan
  - laat de trekkerschakelaar na het spijkeren los

  OPMERKING: De contactactiveringsmodus behoudt nog steeds de logica van de enkele sequentiële activeringsmodus. Dit betekent dat het gereedschap ook kan worden bediend door het werkstukcontact tegen het oppervlak in te drukken en vervolgens de trekkerschakelaar over te halen

  Als er gedurende meer dan ongeveer 5 seconden geen verdere handeling wordt uitgevoerd nadat het werkstukcontact of de trekkerschakelaar is ingedrukt en ingedrukt gehouden zonder deze los te laten, wordt het afvuren vergrendeld totdat de gebruiker zowel het werkstukcontact als de trekkerschakelaar loslaat en het opnieuw probeert
- Droogvuurblokkering
  Als er nog 0-–5 spijkers in het magazijn zitten, zal de droogvuurblokkeringsfunctie de werking van het gereedschap beletten. Om de werking te hervatten, laad het gereedschap opnieuw met spijkers
- Een vastgelopen afwerkspijker verwijderen ⑮
  - verwijder de accupack uit het gereedschap
  - Druk op de aanduwerhendel L en verwijder de spijkers uit het magazijn J
  - breng het ontgrendelingsmechanisme bij vastlopen C omhoog en open de vrijgave bij vastlopen B.
  - Verwijder indien nodig de vastgelopen spijker met een platkopschroevendraaier of een tang (niet inbegrepen)

  ! Zorg ervoor dat u het spijkerkanaal of het aandrijfmechanisme niet beschadigt/bekrast. De schroevendraaier moet bij het loswrikken altijd over de spijker glijden

  - sluit de vrijgave bij vastlopen B en het mechanisme A
  - Laad de spijkers opnieuw, laat vervolgens de aanduwerhendel L los en schuif de aanduwer H langzaam naar voren totdat deze tegen het uiteinde van de spijkerstrip rust
  - bevestig de accupack opnieuw. De spijkermachine is klaar om het werk te hervatten

  Als u de spijkers te diep in het materiaal duwt, kan overtollig vuil of vastzittende spijkers ertoe leiden dat het aandrijfmes in de onderste positie blijft vastzitten
  Het aandrijfmes kan gewoonlijk naar zijn bedrijfspositie worden teruggebracht door het werkcontactelement tegen een stuk hout te drukken en de trekker over te halen
  Als het gereedschap werkt zonder een spijker in te slaan, is het spijkerkanaal mogelijk vuil. Volg de instructies in de sectie 'Het spijkerkanaal reinigen' van deze handleiding
- Het gereedschap vasthouden en geleiden ⑯

  ! houd het gereedschap tijdens het werk altijd vast bij het (de) grijs gekleurde greepvlak(ken)

ONDERHOUD/SERVICE

- Houd de machine altijd schoon
  Het spijkerkanaal reinigen

  ! verwijder voor het reinigen de accu uit het apparaat

  ! verwijder de accupack en houd het gereedschap weg van u gericht terwijl u het spijkerkanaal reinigt

  ! Maak het spijkerkanaal regelmatig schoon. Het niet goed en regelmatig reinigen van het kanaal zal vroegtijdige storing veroorzaken of de garantie doen vervallen

  - verwijder de accupack uit het gereedschap
  - Verwijder de spijkers uit het magazijn
  - breng het ontgrendelingsmechanisme bij vastlopen omhoog en open de vrijgave bij vastlopen
  - Doe een beetje pneumatische gereedschapsolie op een schone doek of wattenstaafje om het spijkerkanaal schoon te vegen
  - installeer de spijkers opnieuw en sluit het magazijn
- Als het gereedschap ondanks de zorgvuldige fabricage- en testprocedures defect raakt, moet de reparatie

worden uitgevoerd door een servicecentrum voor elektrisch gereedschap van SKIL
  - stuur de machine **ongedemonteerd**, samen met het aankoopbewijs, naar het verkoopadres of het dichtstbijzijnde SKIL-servicecentrum (de adressen evenals de onderdelentekening van de machine vindt u op www.skil.com)
- Denk eraan, dat beschadigingen als gevolg van overbelasting of onjuist gebruik van het gereedschap niet onder de garantie vallen (voor de garantievoorwaarden van SKIL zie www.skil.com of raadpleeg uw dealer)

MILIEU

Alleen voor EU-landen
- Geef elektrisch gereedschap, accessoires en verpakkingen niet met het huisvuil mee
  - Volgens de Europese richtlijn 2012/19/EG inzake oude elektrische en elektronische apparaten en de toepassing daarvan binnen de nationale wetgeving, dient afgedankt elektrisch gereedschap gescheiden te worden ingezameld en te worden afgevoerd naar een recyclebedrijf, dat voldoet aan de geldende milieu-eisen
  - symbool 6 zal u eraan herinneren als u het gereedschap moet afdanken
  - **! bescherm de accu-contacten met stevig plakband voordat ze afgedankt worden, om kortsluiting te voorkomen**

GELUID/TRILLING

- Geluidsdrukniveau L_{pA}, geluidsvermogenniveau L_{WA}, trillingswaarden a_h (continue trillingen), p_F (herhaalde schoktrillingen) en onzekerheid K bepaald volgens EN 60745-2-16 & EN 62841-1:

Geluid	
geluidsdrukniveau (L_{pA})	L_{pA}=82 dB(A) K=3 dB
geluidsvermogenniveau (L_{WA})	L_{WA}=93 dB(A) K=3 dB
Trillingen	
continue trillingen (a_h)	a_h=1,2 m/s^2 K=1,5 m/s^2
herhaalde schoktrillingen (p_F)	P_F=1549 m/s^2 K=33 m/s^2

- De opgegeven trillings- en geluidsemissiewaarden in de technische gegevens en de conformiteitsverklaring zijn gemeten volgens een gestandaardiseerde meetmethode zoals voorgeschreven in EN62841 en kunnen worden gebruikt om het ene gereedschap met het andere te vergelijken
  De opgegeven trillingswaarde en de opgegeven geluidswaarde(n) kunnen ook worden gebruikt bij een voorafgaande beoordeling van de blootstelling
  Waarschuwing! De trillings- en geluidswaarden tijdens het daadwerkelijk gebruik van het elektrisch gereedschap kunnen afwijken van de opgegeven waarde, afhankelijk van de manier waarop het gereedschap wordt gebruikt. Het trillingsniveau kan hoger zijn dan het opgegeven niveau.
  Bij het beoordelen van de trillingsblootstelling om de veiligheidsmaatregelen te bepalen die vereist zijn volgens richtlijn 2002/44/EG ter bescherming van personen die regelmatig elektrisch gereedschap gebruiken in hun werk, moet een schatting van de trillingsblootstelling rekening houden met de werkelijke gebruiksomstandigheden en de manier waarop het gereedschap wordt gebruikt. Hierbij moet ook rekening worden gehouden met alle delen van de werkcyclus, zoals de momenten waarop het gereedschap is uitgeschakeld, wanneer het stationair draait en de tijd dat de trekker wordt ingedrukt

S

Borstlös sladdlös 16GA spikpistol 3886

INTRODUKTION

- Verktyget är inte avsett för bearbetning av hårda material som stål och betong
- Verktyget är avsett för häftning av kartong, isoleringsmaterial, tyg, tunn plywood, folier, läder och liknande material på träytor eller liknande
- Läs igenom och spara denna bruksanvisning ③

EKNISKA DATA ①

[1)] Vikt utan batteripaket (batteripaketets vikt finns på www.skil.com)

VERKTYGSELEMENT ②

A Kontakt med arbetsstycket
B Verktygsfri frigöring av blockering
C Lås för frigöring av blockering
D LED arbetsbelysning
E Avtryckare
F Handtag
G Omkopplare lägesväljare
H Påskjutare
J Magasin
K Spikindikator Fönster
L Tryckspak
M Repfri platta
N Knapp batterinivåindikator
P Djupjusteringsratt
Q Inbyggd förvaring
R Reservdelar repfri platta
S 16GA spikar
T Bältesklämma

SÄKERHET

ALLMÄNNA SÄKERHETSVARNINGAR FÖR ELVERKTYG

⚠ VARNING Läs igenom alla säkerhetsvarningar, instruktioner, illustrationer och specifikationer som medföljer detta elverktyg. Underlåtenhet att följa alla instruktioner som listas nedan kan resultera i elektriska stötar, brand och/eller allvarliga personskador.

Spara alla varningar och instruktioner för framtida bruk.

Termen “elverktyg” i varningarna syftar på ditt starkströmsdrivna (sladdanslutna) elverktyg eller batteridrivna (sladdlösa) elverktyg.

1) ARBETSPLATSSÄKERHET

a) Håll arbetsområdet rent och ordentligt upplyst. Stökiga eller mörka områden kan leda till olyckor.

b) Använd inte elverktyg i explosiva miljöer som t.ex. i närvaron av brandfarliga vätskor, gaser eller damm. Elverktyg skapar gnistor vilka kan antända dammet eller ångorna.

c) Håll barn och åskådare borta medan elverktyget arbetar. Störningarna kan göra att du tappar kontrollen.

2) ELEKTRISK SÄKERHET

a) Elverktygets kontakter måste matcha uttaget. Modifiera aldrig kontakten på något sätt. Använd inte några adapterkontakter med jordanslutna (jordade) elektriska verktyg. Stickkontakter som inte modifierats och passar i eluttaget minskar risken för elektriska stötar.

b) Undvik kroppskontakt med jordanslutna eller jordade ytor såsom rör, värmeelement, spisar och kylskåp. Det finns en ökad risk för elektrisk stöt om din kropp är jordansluten eller jordad.

c) Utsätt inte elverktyg för regn eller våta förhållanden. Vatten som kommer in i ett elektriskt verktyg ökar risken för elektriska stötar.

d) Utsätt inte elverktyg för regn eller våta förhållanden. Använd aldrig kabeln för att bära, släpa eller dra ut kontakten för elverktyget. Håll kabeln borta från värme, olja, skarpa kanter och rörliga delar. Skadade eller tilltrasslade sladdar ökar risken för elektrisk stöt.

e) Vid användning av motordrivna verktyg utomhus, använd en förlängningskabel som är avsedd för utomhusbruk. Användning av en sladd som är lämplig för utomhusbruk minskar risken för elektriska stötar.

f) Om arbete med ett elverktyg i en fuktig lokal är oundvikligt, använd ett uttag som är skyddat med jordfelsbrytare. Användning av en jordfelsbrytare minskar risken för elektriska stötar **.**

3) PERSONLIG SÄKERHET

a) Var uppmärksam och observant samt använd sunt förnuft när du använder ett elverktyg. Använd inte ett motordrivet verktyg om du är trött eller under påverkan av droger, alkohol eller medicin. Ett ögonblick av ouppmärksamhet under arbete med elverktyg kan resultera i allvarliga personskador.

b) Använd personlig skyddsutrustning. Använd alltid skyddsglasögon. Minska risken för personskador genom att använda skyddsutrustning som t.ex. ansiktsmask, halkfria skyddsskor, hjälm och hörselskydd.

c) Förebygg oavsiktlig start. Se till att strömbrytaren är i frånläge innan du ansluter till strömkällan och/ eller batteripaketet, plockar upp eller bär verktyget. Att bära elverktyget med fingret på strömbrytaren eller verktyg som är påslagna inbjuder till olyckor.

d) Ta bort inställningsnycklar eller skiftnycklar innan elverktyget slås på. En skiftnyckel eller en nyckel som sitter kvar på en roterande del av elverktyget kan resultera i personskada.

e) Sträck dig inte för långt. Ha ordentligt fotfäste och balans hela tiden. Detta möjliggör bättre kontroll av elverktyget i oväntade situationer.

f) Klä dig på lämpligt sätt. Bär inte löst sittande kläder eller smycken. Håll hår och klädsel på avstånd från de rörliga delarna. Löst sittande kläder, smycken och långt hår kan fastna i rörliga delar.

g) Om enheterna har anordningar för anslutning av dammutsug och uppsamling finns, se till att dessa är anslutna och används korrekt. Användning av dammuppsamlare kan minska dammrelaterade faror.

h) Låt inte den vana som förvärvats genom frekvent användning av elverktyg få dig att bli självbelåten och ignorera säkerhetsprinciper för elverktyg. En vårdslös handling kan orsaka allvarliga personskador inom bråkdelen av en sekund.

4) ANVÄNDNING OCH SKÖTSEL AV ELVERKTYG

a) Tvinga inte elverktyget. Använd ett korrekt elverktyg för ditt arbete. Ett korrekt elverktyg utför jobbet bättre och säkrare om det används för rätt arbete.

b) Använd inte elverktyget om strömbrytaren inte kan slås på eller stängas av. Ett elverktyg som inte kan kontrolleras med strömbrytaren är farligt och måste repareras.

c) Koppla ur stickkontakten från strömkällan och/eller ta bort batteripaketet, om det är löstagbart, från elverktyget innan du utför justeringar, byter tillbehör eller förvarar elverktyget. Dessa förebyggande säkerhetsåtgärder minskar risken för att elverktyget startas oavsiktligt.

d) Förvara elverktyg som går på tomgång utom räckhåll för barn och låt inte personer som är ovana med elverktyget eller dessa instruktioner använda elverktyget. Elverktyg är farliga i händerna på outbildade användare.

e) Underhåll av elverktyg och tillbehör. Kontrollera felinställningar eller om rörliga delar har fastnat, bristning hos delar och andra eventuella förhållanden som kan komma att påverka elverktygets funktion. Om skadad, lämna in elverktyget för reparation innan det används. Många olyckor beror på dåligt underhållna elverktyg.

f) Håll kapverktyg vassa och rena. Ordentligt underhållna kapverktyg med vassa sågkanter är mindre sannolika att fastna och är lättare att kontrollera.

g) Använd elverktyget, tillbehör, verktygsbits osv. i enlighet med dessa instruktioner och ta hänsyn till arbetsförhållanden och det arbete som ska utföras. Om elverktyget används för andra arbeten än det är avsett för kan det resultera i farliga situationer.

h) Håll handtagen och greppytorna torra, rena och fria från olja och fett. Hala handtag och greppytor förhindrar säker hantering och kontroll av verktyget vid oväntade situationer.

5) ANVÄNDNING OCH SKÖTSEL AV BATTERIDRIVET VERKTYG

a) Ladda endast med den laddare som rekommenderas av tillverkaren. En laddare som är lämplig för en typ av batteripaket kan skapa en risk för brand när den används med ett annat batteripaket.

b) Använd endast elverktyg med deras särskilt avsedda batteripaket. Användning av andra batteripaket kan medföra risk för personskador och eld.

c) När batteripaketet inte används, håll det borta från metallobjekt som t.ex. pappersgem, mynt, nycklar, spikar, skruvar och andra små metallobjekt som kan

bilda en anslutning från en batterikontakt till den andra. Kortslutning av batteriets terminaler kan orsaka brännskador eller en brand.

d) Under olämpliga förhållanden kan vätska spruta ut från batteriet. Undvik kontakt. Vid oavsiktlig kontakt, spola med vatten. Om vätskan kommer i kontakt med ögonen, sök också läkarhjälp. Vätska som sprutar ur batteriet kan orsaka sveda och brännskador.

e) Använd inte ett batteripaket eller verktyg som skadats eller modifierats. Skadade eller modifierade batterier kan leda till oförutsägbart uppträdande som leder till brand, explosion eller risk för personskador.

f) Utsätt inte batteripaketet eller verktyget för eld eller extrema temperaturer. Exponering av eld eller temperaturer över 130 °C kan orsaka explosion.

g) Följ alla laddningsinstruktioner och ladda inte batteripaketet eller verktyget utanför det temperaturområde som anges i instruktionerna. Felaktig laddning eller vid temperaturer utanför angivet temperaturområde kan skada batteriet och ökar risken för brand.

6) SERVICE

a) Lämna ditt elverktyg för service hos en kvalificerad servicetekniker som endast använder identiska utbytesdelar. Det garanterar att säkerheten hos elverktygets bibehålls.

b) Utför aldrig service på skadade batteripaket. Service av batteripaket bör endast utföras av tillverkaren eller auktoriserade serviceverkstäder.

SÄKERHETSVARNINGAR FÖR VERKTYG FÖR INDRIVNING AV FÄSTELEMENT

a) Utgå alltid från att verktyget innehåller fästelement. Oaktsam hantering av verktyget kan leda till oväntad utskjutning av fästelement och personskador.

b) Koppla bort verktyget från strömkällan när du laddar och lossar fästelement, gör justeringar eller byter tillbehör. Verktyget kan aktiveras oavsiktligt om det är anslutet till strömkällan, vilket kan leda till personskador.

c) Var försiktig vid hantering av fästelement, särskilt vid laddning och urladdning. Fästelementen har vassa spetsar som kan leda till personskador.

d) Rikta inte verktyget mot dig själv eller någon i närheten. Vid oväntad utlösning kan ett fästelement lossna, vilket kan leda till personskador.

e) Håll fingrarna borta från avtryckaren när du inte använder verktyget och när du flyttar det från ett arbetsläge till ett annat. Vid oväntad utlösning kan ett fästelement lossna, vilket kan leda till personskador.

f) Håll endast elverktyget i de isolerade greppytorna när arbete utförs där sågtillbehöret kan komma i kontakt med dolda elledningar. Fästelement som kommer i kontakt med en strömförande ledning kan göra de exponerade metalldelarna på det elverktyg strömförande, vilket kan resultera i att operatören utsätts för elektriska stötar.

g) Håll verktyget med ett stadigt grepp under arbetet. Okontrollerad rekyl av verktyget kan leda till oavsiktlig aktivering, vilket kan leda till personskador.

h) Håll alla kroppsdelar som händer, ben etc. borta från verktygets avfyrningsriktning. Fästelementet kan tränga igenom arbetsstycket och bakomliggande föremål, vilket kan leda till personskador.

i) När du använder verktyget, håll alla kroppsdelar såsom händer, ben etc. borta från det område där fästelementet drivs in i arbetsstycket. Fästelementet kan böjas av och komma ut ur arbetsstycket, vilket kan leda till personskador.

j) Manövrera inte verktyget om det inte är stadigt placerat mot arbetsstycket. Om verktyget inte är i kontakt med arbetsstycket kan fästelementet avlänkas från arbetsstycket, vilket kan leda till personskador.

k) Använd inte detta verktyg för att fästa elkablar. Den är inte avsedd för installation av elkablar och kan skada elkablarnas isolering och därmed orsaka elektriska stötar eller brandfara.

l) Koppla bort verktyget från strömkällan om ett fästelement fastnar i verktyget. När ett fastnat fästelement tas bort kan verktyget oavsiktligt aktiveras om det är anslutet till strömkällan, vilket kan leda till personskador.

m) Var försiktig när du tar bort fastklämt fästelement. Mekanismen kan vara utsatt för tryck och fästelementet kan slungas ut med stor kraft, vilket kan leda till personskador.

YTTERLIGARE VARNINGAR FÖR VERKTYG MED KONTAKTAKTIVERING

a) Kontaktaktivering bör endast användas för infästningsarbeten där hög precision inte krävs, till exempel vid takläggning och beklädnad eller vid tillverkning av lastpallar, möbler, prefabricerade hus eller stoppade möbler. För arbete som kräver högre precision bör ett verktyg med sekventiell utlösning eller ett sekventiellt driftsläge väljas.

b) Kontrollera alltid aktiveringsläget innan du använder verktyg med valbar aktivering. Att använda verktyget utan att kontrollera aktiveringsläget kan leda till personskador till följd av oavsiktlig utskjutning av ett fästelement.

c) Använd detta verktyg på kontrollerade arbetsplatser där säkra arbetsmetoder tillämpas. Miljöer där säkra arbetsmetoder inte upprätthålls ökar risken för personskador.

YTTERLIGARE SÄKERHETSVARNINGAR

a) Använd skyddsutrustning. Använd alltid skyddsglasögon. Dammask, halkfria skyddsskor, skyddshjälm eller hörselskydd måste användas under lämpliga förhållanden.

b) Skydda din hörsel. Använd hörselskydd vid långvarig användning. Följ denna regel för att minska risken för allvarliga personskador.

c) Använd verktyget endast för det avsedda ändamålet. Släpp inte ut fästelement i öppen luft.

d) Använd endast de spikar som rekommenderas för detta verktyg. Användning av fel spik kan leda till dålig spikmatning, fastklämda spikar och att spikar lämnar verktyget i ojämna vinklar. Om spikarna inte matas smidigt och korrekt, avbryt användningen omedelbart. Fastklämda och felaktigt matade spikar kan leda till allvarliga personskador.

e) Använd aldrig detta verktyg på ett sätt som kan rikta en spik mot något annat än arbetsstycket.
f) Använd inte verktyget som en hammare.
g) Bär alltid verktyget i handtaget.
h) Ändra eller modifiera inte detta verktyg från den ursprungliga designen eller funktionen utan tillverkarens godkännande.
i) Var alltid medveten om att felaktig användning och felaktig hantering av detta verktyg kan orsaka skador på dig själv och andra.
j) Kläm eller tejpa aldrig fast avtryckaren eller arbetsstyckets kontakt i aktiverat läge.
k) Lämna aldrig verktyget utan uppsikt om batteriet är installerat.
l) Använd inte detta verktyg om det inte har en läsbar varningsetikett.

BATTERIER

- **Det medföljande batteriet, om något, är delvis laddat (**i syfte att garantera batteriets fulla kapacitet ska det laddas fullt i batteriladdaren innan verktyget används för första gången**)**
- **Använd endast följande batterier och laddare med det här verktyget**
  - SKIL-batteri: BR1*31****
  - SKIL-laddare: CR1*31****
- **Använd inte batteriet om det är skadat; det ska bytas ut**
- **Demontera inte batteriet**
- **Utsätt inte verktyget/batteriet för regn**
- **Tillåten omgivningstemperatur (verktyg/laddare/batteri):**
  - vid laddning 4...40 °C
  - vid drift -20...+50 °C
  - vid förvaring –20...+50 °C

FÖRKLARING AV SYMBOLER PÅ VERKTYG/BATTERI

③ Läs bruksanvisningen före användning
④ Batterierna kan explodera om de kastas i elden, så bränn inte batteriet av något skäl
⑤ Förvara verktyget/laddaren/batteriet i lokaler, där temperaturen inte överstiger 50 °C
⑥ Kasta inte elektriska verktyg och batterier i hushållssoporna

ANVÄNDNING

- Laddar batteri
  ! läs säkerhetsvarningarna och anvisningarna som medföljde laddaren
- Borttagning/installation av batteriet ②
- Batterinivåindikator ⑦
  - tryck på batterinivåindikatorns knapp N för att visa den aktuella batterinivån ⑦a
  ! När den lägsta nivån på batteriindikatorn börjar blinka efter att du tryckt på knappen N ⑦ b är batteriet tomt
  ! När batteriindikatorn börjar blinka i två nivåer efter att man tryckt på knappen N ⑦ c, ligger batteriet inte inom det tillåtna driftstemperaturområdet
- LED arbetsbelysning⑧
  De två LED-arbetslamporna D tänds när avtryckaren eller arbetsstyckets kontakt trycks in
  LED-arbetsbelysningen D slocknar inom cirka 10 sekunder efter att avtryckaren släpps
  När spikpistolen eller batteripaketet har funktionsfel släcks LED-arbetslampan
- Batteriskydd
  Verktyget stängs plötsligt av eller förhindras från att slås på, när
  - **Batteritemperaturen ligger inte inom det tillåtna driftstemperaturområdet på -20 till +50°C** --> 2 nivåer på batterinivåindikatorn börjar blinka när man trycker på knappen N ⑦c; vänta tills batteriet har återgått till det tillåtna driftstemperaturområdet
  - **batteriet är nästan tomt (för att skydda mot djupurladdning)** --> låg batterinivå eller blinkande låg batterinivå ⑦ b visas av batterinivåindikatorn när du trycker på knappen N; ladda batteriet
  ! Fortsätt inte att hålla in strömbrytaren efter att verktyget har stängts av automatiskt; batteriet kan skadas
- Ansluta bältesklämman ⑨
  - ta bort batteripaketet från verktyget
  - rikta in bältesklämman T och skruvhålet på spikpistolens högra eller vänstra sida
  - använd stjärnskruvmejseln (medföljer ej) för att dra åt skruven ordentligt
- Repfri platta ⑩
  Den repfria plattan M som är fäst på verktygets nos hjälper till att förhindra repor och bucklor vid arbete med mjukare träslag
  ! ta alltid bort batteripaketet från verktyget innan du monterar eller tar bort repfria platta. Om inte så görs finns det risk för allvarliga personskador
  - ta bort batteriet
  - ta bort den använda dynan genom att dra den bort från nosen
  - för att byta ut dynan, sätt den på plats över nosen och tryck upp den för att sätta tillbaka den

  Inbyggd förvaring Q för rondellen finns på verktygets magasin. Två extra repfria plattor R finns i förvaringsutrymmet ombord
- Laddar ytbehandlade spikar ⑪
  ! håll det verktyget riktat bort från dig själv och andra när du laddar spikar. Underlåtenhet att följa detta kan resultera i allvarliga personskador
  ! använd endast de spikar som rekommenderas för användning med detta verktyg. Användning av andra spikar kan leda till fel på verktyget och allvarliga personskador
  ! ladda aldrig spikar med kontakt med arbetsstycket eller med avtryckaren aktiverad. Om så görs kan resultera i allvarliga personskador
  - ta bort batteripaketet från verktyget
  - Sätt in en remsa spik S i skåran på magasinets undersida. Huvudena måste passa i de övre spåren. Tryck sedan spikarna framåt så långt du kan
  - Tryck på tryckspaken L och skjut tryckspaken H bakåt till spikarnas ände S
  - Släpp tryckspaken L och skjut sedan tryckspaken H långsamt framåt. Tryckspaken H stannar när den vilar mot änden av spikremsan S
  - Se till att spikarna S är ordentligt låsta på plats
  - Sätta tillbaka batteripaketet. Spikpistolen är nu redo att användas

  Du kan se antalet återstående spikar genom spikindikatorfönstren K och ladda fler spikar efter behov
- Ta bort ytbehandlade spikar

- ta bort batteripaketet från verktyget
- Tryck på tryckspaken L och håll den fast, luta elverktyget så att spikarna S kan glida bakåt, använd fingret för att hjälpa spikarna bakåt om det behövs
- Skjut påskjutaren H till magasinets huvud J och släpp sedan påskjutarspaken L
- Ta bort spikarna S från magasinet J

• Inställning av indrivningsdjup ⑫
Det är lämpligt att testa insticksdjupet på ett skrotat arbetsstycke för att fastställa vilket djup som krävs för arbetet
Hårdare material och längre spikar kräver mer kraft för att driva in spiken
! rikta alltid spikpistolen bort från dig själv och andra när du gör justeringar. Om inte så görs finns det risk för allvarliga personskador
- ta bort batteripaketet från verktyget
- Vrid djupjusteringsratten P för att justera djupet enligt djuppilen
- sätta tillbaka batteripaketet
- driv en provspik efter varje justering tills önskat djup har ställts in

• Drivning av ytbehandlade spikar
! spikpistolen är inte lämplig för att fästa elkablar
! kila aldrig fast eller håll tillbaka arbetsstyckets kontaktmekanism under drift av verktyget. Om detta görs finns det risk för allvarliga personskador
Om ingen annan åtgärd vidtas stängs spikpistolen av automatiskt efter 10 minuter

• Enkel sekventiell aktiveringsläge ⑬
Enkel sekventiell aktivering ger den mest exakta spikplaceringen och spikpistolen levereras i detta läge
- se till att arbetsstycket sitter fast innan du utför något arbete
- fästa batteripaketet
- skjut lägesväljaren G åt sidan så att endast symbolen "T" är synlig. Detta aktiverar enkel sekventiell aktiveringsläge
- håll verktyget stadigt för att behålla kontrollen. Placera verktygets nos på arbetsytan
- Tryck verktyget mot arbetsytan så att kontakten A trycks in. Tryck sedan på avtryckaren E för att driva in en spik
- Släpp avtryckaren E och lyft nosen från arbetsstycket för att slutföra spikningen
- Upprepa stegen för att driva fler spikar

Om ingen ytterligare åtgärd vidtas under mer än cirka 5 sekunder efter att kontakten mot arbetsstycket eller avtryckaren har tryckts in och hållits kvar, spärras avfyrningsfunktionen tills användaren släpper både kontakten mot arbetsstycket och avtryckaren och försöker igen

• Kontaktaktiveringsläge ⑭
Kontaktaktivering möjliggör mycket snabb repetitiv spikplacering
- se till att arbetsstycket sitter fast innan du utför något arbete
- fästa batteripaketet
- skjut lägesväljaren G åt sidan så att endast symbolen "TTT" är synlig. Detta aktiverar kontaktens aktiveringsläge
- ta ett stadigt grepp om verktyget för att behålla kontrollen
- tryck verktyget mot arbetsytan för att trycka ned arbetsstyckets kontakt A
- tryck och håll in avtryckarknappen E för att slå in en spik
- håll avtryckaren intryckt, flytta verktyget till nästa spikställe och tryck verktyget mot arbetsstycket för att driva in ytterligare en spik
- släpp avtryckaren när du är klar

NOTERA: Kontaktmanövreringsläget har fortfarande samma logik som det enkla sekventiella manövreringsläget. Detta innebär att verktyget även kan användas genom att trycka kontakten mot arbetsstycket och trycka in avtryckaren
Om ingen ytterligare åtgärd vidtas inom cirka 5 sekunder efter att kontakten mot arbetsstycket eller avtryckaren har tryckts in och hållits kvar, spärras avfyrningsfunktionen tills användaren släpper både kontakten mot arbetsstycket och avtryckaren och försöker igen

• Spärr för torravfyrning
När det återstår 0-5 spikar i magasinet kommer torrskjutningsspärren inte att fungera. För att återuppta arbetet, ladda verktyget med spikar

• Ta bort en fastklämd ytbehandlad spik ⑮
- ta bort batteripaketet från verktyget
- Tryck på tryckspaken L och ta bort spikarna ur magasinet J
- Lyft spärren C för stopp och öppna spärren B.
- Ta bort den spik som fastnat med hjälp av en platt skruvmejsel eller en tång (ingår ej) om det behövs
! Skada inte spikkanalen eller drivmekanismen. Skruvmejseln ska alltid glida över nageln vid bändning
- stäng låset B för stoppet och haken C
- Ladda om spikarna, släpp sedan påskjutarspaken L och skjut påskjutaren H långsamt framåt tills den vilar mot änden av spikremsan
- sätta tillbaka batteripaketet. Spikpistolen är redo att återuppta driften

Om spikarna drivs in för djupt i materialet, om det finns för mycket skräp eller om spikarna har fastnat kan det leda till att drivklingan fastnar i sitt nedre läge. Drivarbladet kan vanligtvis återställas till sitt arbetsläge genom att trycka ned arbetskontaktelementet mot en träbit och trycka in avtryckaren
Om verktyget kör serien utan att slå i en spik kan spikkanalen vara smutsig. Se "Rengöra spikkanalen" i sektionen "Underhåll" i denna bruksanvisning

• Hålla och styra verktyget ⑯
! under arbetet, håll alltid verktyget i det gråfärgade greppområdet

UNDERHÅLL/SERVICE

• Håll alltid verktyget rent
Rengöring av spikkanalen
! ta bort batteriet från verktyget före rengöring
! ta bort batteripaketet och håll verktyget riktat bort från dig när du rengör spikkanalen
! Rengör spikkanalen regelbundet. Om kanalen inte rengörs ordentligt och regelbundet kan det leda till förtida fel eller att garantin upphör att gälla
- ta bort batteripaketet från verktyget
- Ta bort spikarna från magasinet

- Lyft upp spärren för blockeringsutlösningen och öppna blockeringsutlösaren
- använd en liten mängd tryckluftsolja på en ren trasa eller bomullspinne för att torka av nagelkanalen
- ladda om spikarna och stäng magasinet

- Om verktyget skulle gå sönder trots den noggrannhet som vidtagits vid tillverkning och testning, bör reparation utföras av ett kundservicecenter för SKIL elverktyg
  - skicka verktyget **odemonterat** tillsammans med inköpsbevis till försäljaren eller till närmaste SKIL serviceverkstad (adresser samt sprängskisser av verktyget finns på www.skil.com)
- Var medveten om att skada till följd av överbelastning eller felaktig hantering inte täcks av garantin (för SKIL garantivillkor gå till www.skil.com eller fråga återförsäljaren)

MILJÖ

Endast för EU-länder

- Elektriska verktyg, tillbehör och förpackning får inte kastas i hushållssoporna
  - enligt europeiska direktivet 2012/19/EG avseende avfall från elektrisk och elektronisk utrustning och dess tillämpning enligt nationell lagstiftning ska uttjänta elektriska verktyg sorteras separat och lämnas till miljövänlig återvinning
  - symbolen 6 kommer att påminna om detta när det är dags att för avyttring
  - **! före avyttring av batterierna, tejpa kontaktytorna med kraftig tejp för att undvika kortslutning**

BULLER/VIBRATION

- Ljudtrycksnivå L_{pA}, ljudeffektnivå L_{WA}, vibrationsvärden a_h (kontinuerliga vibrationer), p_F (upprepade stötvibrationer) och osäkerhet K fastställda enligt EN 60745-2-16 och EN 62841-1:

Buller	
ljudtrycksnivå (L_{pA})	L_{pA}=82 dB(A) K=3 dB
Ljudeffektnivå (L_{WA})	L_{WA}=93 dB(A) K=3 dB
Vibration	
kontinuerliga vibrationer (a_h)	a_h=1,2 m/s^2 K=1,5 m/s^2
upprepade stötvibrationer (p_F)	P_F=1549 m/s^2 K=33 m/s^2

- Det deklarerade totala vibrationsvärdet och det deklarerade bulleremissionsvärdet har uppmätts i enlighet med en standardtestmetod som tillhandahålls av EN62841 och kan användas för att jämföra ett verktyg med ett annat.
  Att de deklarerade totalvärdena för vibrationer och de deklarerade värdena för bulleremissioner också kan användas i en preliminär bedömning av exponeringen.
  VARNING! Vibrations- och bulleremissionsvärdena vid faktisk användning av elverktyget kan avvika från det angivna värdet beroende på hur verktyget används. Vibrationsnivån kan överstiga den angivna nivån.
  Vid bedömning av vibrationsexponering för att fastställa säkerhetsåtgärder som krävs enligt 2002/44/EG för att skydda personer som regelbundet använder elverktyg i arbetet, bör en uppskattning av vibrationsexponeringen beakta de faktiska användningsförhållandena och det sätt på vilket verktyget används, inklusive hänsyn till alla delar av driftscykeln, t.ex. de tider då verktyget stängs av och när det går på tomgång utöver utlösningstiden.

DK

Børsteløs batteridrevet 16GA sømpistol 3886

INTRODUKTION

- Værktøjet er ikke beregnet til brug på hårde materialer, som stål og beton
- Værktøjet er beregnet til brug på pap, isoleringsmateriale, stof, tynd krydsfiner, folie, læder og lignende materialer på træoverflader og lignende
- Læs denne brugsvejledning og behold den ③

TEKNISKE DATA ①

[1] Vægt uden batteripakke (batteripakkens vægt kan findes på www.skil.com)

VÆRKTØJETS DELE ②

A Emnekontakt
B Værktøjsfri udløser
C Udløserlås
D LED-arbejdslys
E Aftrækker
F Håndtag
G Funktionsknap
H Skubber
J Magasin
K Vindue med søm indikator
L Trykhåndtag
M Beskyttelsespude
N Knap til batteriniveau-indikator
P Knap til dybdejustering
Q Integreret opbevaring
R Reservedele, der ikke skader marmor
S 16GA søm
T Bælteklemme

SIKKERHED

GENERALLE SIKKERHEDSADVARSLER OM ELEKTRISKE APPARATER

⚠ **ADVARSEL Læs alle sikkerhedsadvarsler, instruktioner, billeder og specifikationer, der følger med dette elværktøj.** Hvis anvisningerne nedenfor ikke følges, kan det føre til elektrisk stød, brand og/eller alvorlig personskade.

Gem alle advarsler og instruktioner til fremtidig reference.

Udtrykket "elværktøj" i advarslerne henviser til eldrevet (ledningsforbundet) og batteridrevet (ledningsfrit) elværktøj.

1) SIKKERHED PÅ ARBEJDSPLADSEN

a) Sørg for, at arbejdsområdet er rent og godt belyst. Et rodet eller mørkt område kan føre til ulykker.

b) Brug ikke elværktøj i eksplosive atmosfærer, såsom ved tilstedeværelse af brændbare væsker, gasser eller støv. Elværktøj kan slå gnister og antænde støv og dampe.

c) Hold børn og tilskuere på afstand, når et elværktøj er i brug. Distraktioner kan medføre, at du mister kontrollen.

2) SIKKERHED OMKRING ELEKTRICITET

a) Stikket på elværktøjet skal passe i stikkontakten. Stikket må på ingen måde ændres. Jordforbundet elværktøj må ikke bruges med et adapterstik. Uændrede stik, der passer til kontakterne, nedsætter risikoen for elektrisk stød.

b) Undgå kropskontakt med jordforbundne overflader, såsom rør, radiatorer, komfurer og køleskabe. Der er øget risiko for elektrisk stød, hvis din krop er jordforbundet.

c) Elværktøj må ikke udsættes for regn eller våde forhold. Vand kommer ind et elværktøj øger risikoen for elektrisk stød.

d) Ledningen må ikke mishandles. Brug aldrig ledningen til at bære eller trække elværktøjet eller til at trække stikket ud af stikkontakten. Hold ledningen væk fra varme, olie, skarpe kanter og bevægelige dele. Beskadigede eller sammenfiltrede ledninger, øger risikoen for elektrisk stød.

e) Når et elværktøj bruges udendørs, skal der bruges en forlængerledning, der er egnet til udendørs brug. Brug af en egnet ledning til udendørs brug, reducerer risikoen for elektrisk stød.

f) Hvis et elværktøj skal bruges på et fugtigt sted, skal du bruge en strømforsyning med et fejlstrømsrelæ (GFCI). Brug af en GFCI reducerer risikoen for elektrisk stød **.**

3) PERSONLIG SIKKERHED

a) Vær forsigtig, hold øje med hvad du laver, og brug din sunde fornuft, når du bruger et elværktøj. Brug ikke apparatet, hvis du er træt eller er påvirket af narkotika, alkohol eller medicin. Et øjebliks uopmærksomhed, kan føre til alvorlige personskader.

b) Brug personligt beskyttelsesudstyr. Brug altid beskyttelsesbriller. Værnemidler, såsom støvmaske, skridsikre sikkerhedssko, hjelm eller høreværn, der anvendes under passende betingelser, nedsætter risikoen for personskade.

c) Undgå utilsigtet start. Sørg for, at tænd/sluk-knappen er slukket, inden apparatet sluttes til strømkilden eller batteripakken, samt inden det løftes op eller bæres rundt. Hvis elværktøjer bæres med fingeren på kontakten, eller oplades med tænd/sluk-knappen tændt, øger det risikoen for ulykker.

d) Fjern indstillingsværktøj eller skruenøgler, før elværktøjet startes. En skruenøgle eller en nøgle sidder i en roterende del af elektrisk værktøj, kan resultere i personskade.

e) Undgå at række for langt frem. Sørg altid for at stå ordentligt fast og i god balance. Dette giver bedre kontrol af det elektriske værktøj når uventede situationer.

f) Brug passende tøj. Undgå, at bære løstsiddende tøj eller smykker. Hold hår og tøj fra bevægelige dele. Løse tøj, smykker eller langt hår kan blive fanget i bevægelige dele.

g) Hvis der er udstyr til tilslutning af støvudsugning og -opsamling, skal det sikres, at disse er tilsluttet og anvendes korrekt. Brug af støvindsamlingsenheder, kan reducere støv-relaterede risici.

h) Selvom du ofte bruger og har et godt kendskab til elværktøjer, må du ikke være overmodig eller glemme sikkerhedsprincipperne. En uagtsom handling kan forårsage alvorlig skade i en brøkdel af et sekund.

4) BRUG OG PLEJE AF ELVÆRKTØJET

a) Elværktøjet må ikke tvinges under brug. Brug det korrekte elværktøj til formålet. Det rigtige elværktøj gør arbejdet bedre og mere sikkert, da det er beregnet til formålet.

b) Brug ikke elværktøjet, hvis tænd/sluk-knappen ikke kan tænde og slukke. Alt elværktøj, hvor tænd/sluk-kontakten ikke dur, er farligt og skal repareres.

c) Træk stikket til apparatets strømforsyning ud af stikkontakten og/eller fjern batteripakken hvis dette er muligt, inden du foretager justeringer, skifter tilbehør eller lægger elværktøjet til opbevaring. Sådanne forebyggende sikkerhedsforanstaltninger mindsker risikoen for at starte elværktøjet utilsigtet.

d) Opbevar elværktøj, der ikke bruges, utilgængeligt for børn, og tillad ikke personer, der ikke kender elværktøjet eller disse anvisninger, at bruge elværktøjet. Elværktøj er farligt i hænderne på brugere, der ikke ved, hvordan det skal bruges.

e) Vedligehold elværktøj og tilbehør. Kontroller, at de bevægelige dele ikke er fejljusterede eller binder eller er i en tilstand, der kan påvirke elværktøjets drift. Få beskadigede elværktøjet repareret før brug. Mange ulykker er forårsaget af dårligt vedligeholdt elværktøj.

f) Hold skæreværktøj skarpe og rene. Skæreværktøjer med skarpe kanter, der vedligeholdes ordentligt, er mindre tilbøjelige til at binde og er lettere at styre.

g) Elværktøjet, tilbehør og bits osv. skal bruges i overensstemmelse med disse instruktioner, hvor arbejdsforholdene og arbejdet, der skal udføres, skal tages i betragtning. Anvendelse af elværktøj til andre formål end dem, de er beregnet til, kan medføre en farlig situation.

h) Hold håndtag og gribeflader tørre, rene og fri for olie og fedt. Glatte håndtag og glatte overflader, der holdes i, gør værktøjet farligt at bruge i uventede situationer.

5) BATTERIVÆRKTØJETS BRUG OG PLEJE

a) Produktet må kun oplades med opladeren, der er godkendt af fabrikanten. Hvis en oplader, der er egnet til én slags batteri, bruges med en anden slags batteri, kan det føre til brand.

b) Anvend kun elektrisk værktøj med særligt udpegede batteripakker. Brug af andre batterier kan skabe risiko for personskade og brand.

c) Når batteriet ikke er i brug, skal den holdes væk fra andre metalgenstande som papirclips, mønter, nøgler, søm, skruer eller andre små metalgenstande, der kan skabe forbindelse fra en

pol til en anden. Shorting batteripolerne sammen kan forårsage forbrændinger eller brand.

d) **Ved forkert anvendelse kan der slippe væske ud af batteriet: Undgå kontakt. Hvis det alligevel skulle ske, skal området skylles med vand. Hvis væsken kommer i øjnene, skal man søge læge.** Væske fra batteriet kan forårsage irritation eller forbrændinger.

e) **Brug ikke et batteri eller et værktøj, der er beskadiget eller modificeret.** Beskadigede eller modificerede batterier kan opføre sig uforudsigeligt og forårsage brand, eksplosion eller risiko for personskade.

f) **En batteripakke eller et værktøj må ikke udsættes for ild eller for høj temperatur.** Udsættelse for brand eller temperatur over 130 °C kan føre til eksplosion.

g) **Følg alle vejledningerne til opladningen. Batteriet eller værktøjet må ikke oplades uden for temperaturområdet, der står i vejledningerne.** Forkert opladning eller temperaturer uden for det angivne område kan beskadige batteriet og øge risikoen for brand.

6) **SERVICE**

a) **Dit elværktøj skal repareres af en kvalificeret person, og der må kun bruges identiske reservedele.** På denne måde sikrer man, at elværktøjet forbliver sikkert at bruge.

b) **Udfør aldrig selv service på beskadigede batterier.** Beskadigede batterier må kun repareres af producenten eller godkendte servicecentre.

SIKKERHEDSADVARSLER FOR FASTGØRELSESVÆRKTØJ

a) **Gå altid ud fra, at der er fastgørelseselementer i værktøjet.** Hvis værktøjet ikke håndteres forsigtigt, kan det føre til uventet affyring af fastgørelseselementer og personskade.

b) **Afbryd værktøjet fra strømkilden, når fastgørelseselementer sættes i og tages ud af værktøjet, og når værktøjet justeres og når tilbehør skiftes.** Hvis værktøjet er tilsluttet strømkilden, kan det affyres ved et uheld, hvilket kan føre til personskader.

c) **Vær forsigtig, når du håndterer fastgørelseselementerne, især når de sættes i og tages ud af værktøjet.** Fastgørelseselementerne har skarpe spidser, som kan føre til personskader.

d) **Værktøjet må ikke rettes mod dig selv eller andre i nærheden.** Uventet affyring, affyrer et fastgørelseselement, hvilket kan føre til personskader.

e) **Hold fingrene væk fra aftrækkeren, når du ikke bruger værktøjet, og når du skifter fra en arbejdsstilling til en anden.** Uventet affyring, affyrer et fastgørelseselement, hvilket kan føre til personskader.

f) **Hold kun værktøjet på de isolerede gribeflader, hvis det bruges på steder, hvor skruetrækkeren kan komme i kontakt med strømførende ledninger.** Hvis værktøjet kommer i kontakt med en strømførende ledning, kan dets metaldele blive strømførende og give brugeren elektrisk stød.

g) **Hold ordentligt fast i værktøjet under arbejdet.** Hvis værktøjet viger tilbage, kan det affyres ved et uheld, hvilket kan føre til personskader.

h) **Hold alle kropsdele, såsom hænder og ben, væk fra værktøjets affyringsretning.** Fastgørelseselementet kan trænge ind i arbejdsemnet og eventuelle genstande bag emnet, hvilket kan føre til personskader.

i) **Når du bruger værktøjet, skal du holde alle kropsdele, såsom hænder og ben, væk fra området, hvor fastgørelseselementet skydes ind i emnet.** Fastgørelseselementet kan ledes væk og komme ud af emnet, hvilket kan føre til personskader.

j) **Værktøjet må ikke bruges, medmindre det er placeret fast mod arbejdsemnet.** Hvis værktøjet ikke er i kontakt med emnet, kan fastgørelseselementet blive afbøjet væk fra emnet, hvilket kan medføre personskade.

k) **Brug ikke dette værktøj til fastgørelse af elektriske kabler.** Den er ikke beregnet til montering af elektriske kabler. Den kan beskadige isoleringen på de elektriske kabler, hvilket kan føre til elektrisk stød eller brandfare.

l) **Hvis et fastgørelseselement sætter sig fast i værktøjet, skal værktøjet afbrydes fra strømkilden.** Hvis værktøjet er tilsluttet, kan det affyre et skud ved et uheld, når du fjerner et fastsiddende fastgørelseselement, hvilket kan føre til personskader.

m) **Vær forsigtig, når du fjerner en fastklemt klamme.** Mekanismen kan være under tryk, og fastgørelseselementet kan blive udskudt med kraft, hvilket kan medføre personskade.

YDERLIGERE ADVARSLER FOR VÆRKTØJ MED KONTAKTAKTIVERING

a) **Kontaktaktivering må kun anvendes til opgaver, der ikke er præcisionsopgaver såsom tagdækning og beklædning eller produktion af paller, møbler, præfabrikerede huse eller polstring.** Til arbejde, der kræver mere præcision, skal et sekventielt værktøj eller en sekventiel driftstilstand vælges.

b) **Kontrollér altid aktiveringsmetoden, før du bruger værktøj med selektiv aktivering.** Betjening af værktøjet uden at kontrollere aktiveringsmetoden kan føre til personskade som følge af utilsigtet affyring af et fastgørelseselement.

c) **Brug dette værktøj på kontrollerede arbejdspladser, hvor der er implementeret sikre arbejdspraksisser.** Miljøer, hvor sikre arbejdspraksisser ikke overholdes, øger risikoen for personskade.

YDERLIGERE SIKKERHEDSADVARSLER

a) **Brug værnemidler. Brug altid beskyttelsesbriller.** Støvmaske, skridsikre sikkerhedssko, hjelm eller høreværn skal anvendes under de relevante forhold.

b) **Beskyt din hørelse. Brug høreværn ved længere tids brug.** Hvis denne regel følges, vil det mindske risikoen for alvorlig personskade.

c) **Brug kun værktøjet til dets tilsigtede formål.** Affyr ikke fastgørelseselementer ud i fri luft.

d) **Brug kun søm, der anbefales til dette værktøj.** Brug af forkerte søm kan resultere i dårlig sømfremføring, fastklemte søm og søm, der efterlader værktøjet i uregelmæssige vinkler. Hvis sømmene ikke føres jævnt og korrekt frem, skal du straks holde op med at bruge dem. Fastklemte og forkert fremførte søm kan forårsage alvorlig personskade.

e) **Brug aldrig dette værktøj på en måde, der kan gøre at et søm rettes mod andet end emnet.**

f) Brug ikke værktøjet som en hammer.
g) Bær altid værktøjet i håndtaget.
h) Dette værktøj må ikke ændres eller modificeres i forhold til dets oprindelige design eller funktion uden producentens godkendelse.
i) Vær altid opmærksom på, at misbrug og forkert håndtering af dette værktøj kan forårsage skade på dig selv og andre.
j) Klem eller tape aldrig aftrækkeren eller emnekontakten fast i en aktiveret position.
k) Efterlad aldrig værktøjet uden opsyn, hvis batteriet er sat i.
l) Brug ikke dette værktøj, hvis det ikke er forsynet med en læselig advarselsmærkat.

BATTERIER

- **Det medfølgende batteri (hvis et følger med) er delvist opladet (**for at sikre fuld kapacitet af batteriet skal det oplades helt i batteriopladeren, inden du anvender dit elværktøj første gang**)**
- **Anvend kun de følgende batterier og batteriopladere, der leveres med dette værktøj**
  - SKIL-batteri: BR1*31****
  - SKIL-oplader: CR1*31****
- **Brug ikke batteriet, hvis det er beskadiget. Det skal udskiftes**
- **Adskil ikke batteriet**
- **Udsæt ikke værktøjet/batteriet for regn**
- **Tilladt omgivelsestemperatur (værktøj/oplader/batteri):**
  - ved opladning 4...40°C
  - under drift –20...+50°C
  - ved opbevaring –20...+50°C

FORKLARING TIL SYMBOLERNE PÅ VÆRKTØJET/ BATTERI

③ Læs vejledningerne før brug
④ Batterier kan eksplodere, hvis de brændes. Derfor må batterier under ingen omstændigheder brændes
⑤ Opbevar værktøj/opladeren/batteriet i et lokale, hvor temperaturen ikke overstiger 50°C
⑥ Elværktøj og batterier må ikke bortskaffes som almindeligt affald

BRUG

- Opladning af batteriet
  ! Læs sikkerhedsadvarslerne og anvisningerne, der følger med opladeren
- Montering/fjernelse af batteriet ②
- Batteristrømindikator ⑦
  - Tryk på batteristrømindikator-knappen N for at se det aktuelle batteriniveau ⑦a
  ! Når batteri-indikatorens nederste trin blinker, når der trykkes på knappen N ⑦b, er batteriet løbet tør for strøm
  ! Når batteri-indikatorens andet trin blinker, når der trykkes på knappen N ⑦c, er batteriet uden for den tilladte driftstemperatur
- LED-arbejdslys ⑧
  De to LED-arbejdslys D lyser, når aftrækkeren eller emnekontakten trykkes ned
  LED-arbejdslysene D slukker inden for cirka 10 sekunder efter, at aftrækkeren slippes
  Når sømpistolen eller batteripakken ikke fungerer korrekt, slukkes LED-arbejdslyset
- Batteribeskyttelse
  Værktøjet slukker eller det kan ikke tændes, når
  - **batteritemperaturen er ikke inden for det tilladte område på -20 to +50°C** --> 2 af trinene på batteri-indikatoren begynder at blinke, når der trykkes på knappen N ⑦c. Vent, indtil batteriet er tilbage inden for det tilladte temperaturområde
  - **Batteriet er næsten tomt (for at beskytte mod dyb afladning)** --> et lavt batteriniveau eller blinkende lavt batteriniveau ⑦b vises på batteriindikatoren, når du trykker på knappen N. Sørg for at oplade batteriet
  ! undlad at bruge aftrækkeren, efter at der er slukket for værktøjet, da det kan beskadige batteriet
- Fastgørelse af bælteklemmen ⑨
  - Tag batteripakken ud af værktøjet
  - Sæt bælteklemmen T mod skruehullet på højre eller venstre side af sømpistolen
  - Brug stjerneskruetrækkeren (medfølger ikke) til at stramme skruen ordentligt
- Beskyttelsespude ⑩
  Med beskyttelsespuden M, der sidder på værktøjets næse, undgår du at lave mærker og buler, når der arbejdes med blødere træsorter
  ! Tag altid batteripakken ud af værktøjet, før beskyttelsespuden tages af eller skiftes. Hvis du gør dette, kan det føre til alvorlige personskader
  - Fjern batteriet
  - Fjern den brugte pude ved at trække den af næsen
  - For at udskifte puden, skal du sætte den på næsen og trykke den op, hvorefter den klemmes fast

  Det indbyggede opbevaringsrum Q til puden sidder i værktøjets magasin. En reservebeskyttelsespude R følger med i opbevaringsrummet
- Ladning af søm ⑪
  ! Hold værktøjet rettet væk fra dig selv og andre, når du putter sømmene i værktøjet. Hvis dette ikke overholdes, kan det føre til alvorlige personskader
  ! brug kun søm, der anbefales til brug med dette værktøj. Brug af andre søm kan gøre at værktøjet ikke virker og det kan føre til alvorlige personskader
  ! Sæt aldrig søm i værktøjet, når emnekontakten eller aftrækkeren er aktiveret. Hvis dette gøres, kan det føre til alvorlige personskader
  - Tag batteripakken ud af værktøjet
  - Sæt en strimmel søm S ind i rillen i bunden af magasinet. Hovederne skal passe ind i de øverste riller. Tryk derefter sømmene fremad så langt som muligt
  - Tryk på skubbehåndtaget L , og tryk skubberen H bagud til enden af sømmene S
  - Slip skubbehåndtaget L , og tryk derefter skubberen H langsomt fremad. Skubberen H stopper, når den hviler mod enden af sømstrimlen S
  - Sørg for, at sømmene S er sikkert fastlåst
  - Sæt batteripakken i. Sømpistolen er nu klar til brug

  Du kan se, hvor mange søm, der er tilbage i indikatorvinduet K, så du ved, hvornår der skal flere søm i værktøjet
- Fjernelse af søm
  - Tag batteripakken ud af værktøjet
  - Hold trykknappen L nede. Vip elværktøjet, så sømmene S kan glide bagud. Brug fingeren til at trække sømmene

tilbage, hvis nødvendigt
- Tryk skubberen H til magasinets top J, og slip derefter skubberen L
- Fjern sømmene S fra magasinet J

• Justering af indskydningsdybde ⑫
Det anbefales, at skyde et søm i et skrotemne, så du kan se, hvor langt sømmet skydes ind
Hårdere materialer og længere søm kræver mere kraft
! Ret altid sømpistolen væk fra dig selv og andre, når værktøjet justeres. Hvis dette ikke gøres, kan det føre til alvorlige skader
- Tag batteripakken ud af værktøjet
- Drej knappen til dybdejustering P for at justere dybden, som vist med dybdepilen
- Sæt batteripakken i
- Skyd et søm i efter hver justering, indtil du har den ønskede dybde

• Indskydning af søm
! Sømpistolen er ikke beregnet til fastgørelse af elektriske kabler
! Værktøjets kontaktmekanisme må aldrig holdes tilbage under brug af værktøjet. Hvis dette gøres, kan det føre til alvorlige personskader
Hvis der ikke foretages yderligere handlinger, slukker sømpistolen automatisk efter 10 minutter

• Enkelt sekventiel aktiveringstilstand ⑬
Med enkelt sekventiel affyring placeres sømmet mest præcist. Sømpistolen står som standard på denne indstilling
- Sørg for, at emnet spændes fast, før der arbejdes på det
- Sæt batteripakken i
- Tryk tilstandsknappen G til siden, så kun symbolet "T" kan ses. Værktøjet bruger nu enkelt sekventiel affyring
- Hold ordentligt fast i værktøjet, så du har ordentligt kontrol over værktøjet. Sæt værktøjets næse mod arbejdsfladen
- tryk værktøjet mod arbejdsoverfladen for at trykke emnekontakten A ned. Tryk derefter på aftrækkeren E for at drive et søm i
- Slip aftrækkeren E , og løft næsen fra emnet for at fuldføre sømningen
- gentag for at skyde flere søm i emnet

Hvis der ikke gøres yderligere inden for ca. 5 sekunder efter, at emnekontakten eller aftrækkeren er trykket ned uden at blive sluppet, låses affyringen, medmindre brugeren slipper både emnekontakten og aftrækkeren og prøver igen

• Affyring med emnekontakten ⑭
Med kontaktaktivering kan du hurtigt skyde sømmene i emnet
- Sørg for, at emnet spændes fast, før der arbejdes på det
- Sæt batteripakken i
- Tryk tilstandsknappen G til siden, så kun symbolet "TTT" kan ses. Værktøjet kan nu affyre med emnekontakten
- Hold ordentligt fast i værktøjet, så du har ordentligt kontrol over værktøjet
- Tryk værktøjet mod arbejdsfladen for at trykke emnekontakten A ind
- Hold aftrækkeren E nede for at skyde et søm i
- Hold aftrækkeren inde, sæt værktøjet på det næste sted og tryk værktøjet mod emnet for, at skyde et søm mere i
- Slip aftrækkeren, når du er færdig

BEMÆRK: På kontaktudløsningen virker værktøjet stadig på samme måde, som ved brug på enkeltudløsning. Det betyder, at værktøjet også kan betjenes ved at trykke emnekontakten mod overfladen og trykke på aftrækkeren Hvis der ikke gøres yderligere inden for ca. 5 sekunder efter, at emnekontakten eller aftrækkeren er trykket ned og holdes nede uden at blive sluppet, låses affyringen, medmindre brugeren slipper både emnekontakten og aftrækkeren og prøver igen

• Låsefunktion
Når der er 0-5 søm tilbage i magasinet, slås låsefunktionen til. Sæt flere søm i værktøjet, for at låse det op igen

• Fjernelse af et fastklemt søm ⑮
- Tag batteripakken ud af værktøjet
- Tryk på skubbehåndtaget L og fjern sømmene fra magasinet J
- Løft udløserhåndtaget C, og åbn udløserhåndtaget B.
- Fjern det fastklemte søm med en flad skruetrækker eller en tang (medfølger ikke), hvis nødvendigt

! Undgå at ridse sømkanalen eller drivmekanismen. Skruetrækkeren skal altid glide hen over sømmet, når sømmet skydes ind i emnet
- Luk udløseren B og låsen C
- Sæt sømmene i igen, slip derefter skubbehåndtaget L, og skub skubberen H langsomt fremad, indtil den hviler mod enden af sømstrimlen
- Sæt batteripakken i. Sømpistolen er klar til at genoptage driften

Hvis sømmene skydes for dybt ind i materialet, hvis der er meget skidt eller hvis sømmene sidder fast, kan klingen sætte sig fast forneden
Klingen kan normalt trykkes tilbage til driftsposition ved at trykke emnekontakten ned mod et stykke træ og trykke på aftrækkeren
Hvis værktøjet ikke skyder søm ud, er sømkanalen muligvis beskidt. Se »Rengøring af sømkanalen« i afsnittet »Vedligeholdelse« i denne vejledning

• Sådan holdes og styrers værktøjet ⑯
! Når værktøjet bruges, skal du altid holde værktøjet på de grå markerede greb

VEDLIGEHOLDELSE/SERVICE

• Hold altid apparatet rent
Rengøring af sømkanalen
! Tag batteriet ud af værktøjet inden rengøring
! Tag batteripakken ud, og hold værktøjet rettet væk fra dig selv, mens du rengør sømkanalen
! Sømkanalen skal regelmæssigt rengøres. Hvis kanalen ikke rengøres ordentligt og regelmæssigt, kan den holde op med at virke og garantien annulleres muligvis
- Tag batteripakken ud af værktøjet
- Tag sømmene ud af magasinet
- Løft udløserlåsen og åbn udløseren
- Brug en lille smule trykluft og lidt olie på en ren klud eller vatpind til at tørre sømkanalen af med
- Fyld sømmene i, og luk magasinet

• Skulle elværktøjet trods omhyggelig fabrikation og kontrol skulle holde op med at fungere, skal reparationen udføres af et autoriseret serviceværksted for SKIL-elværktøj
- send det ikke **adskilte** værktøj sammen med et

købsbevis til forhandleren eller nærmeste SKIL-serviceverksted (adresser og reservedelstegning av værktøjet findes på www.skil.com)
- Husk, at beskadigelse som følge af overbelastning eller forkert håndtering af værktøjet ikke er omfattet af garantien (se wwwl.skil.com vedrørende SKIL-garantibetingelserne, eller spørg din forhandler)

MILJØ

Kun for EU-lande
- Elværktøj, tilbehør og emballage må ikke bortskaffes som almindeligt affald
  - i henhold til det europæiske direktiv 2012/19/EF om bortskaffelse af elektriske og elektroniske produkter og gældende national lovgivning, skal brugt elværktøj indsamles separat og bortskaffes på en måde, der skåner miljøet mest muligt
  - symbolet 6 påminder dig om dette, når produktet skal bortskaffes
  - **! Beskyt batteri terminaler med bredt tape for at undgå kortslutning**

STØJ/VIBRATION

- Lydtrykniveau L_{pA}, lydeffektniveau L_{WA}, vibrationsværdier a_h (uafbrudt vibrationer), p_F (gentagne stødvibrationer) og uvist K bestemt i henhold til EN 60745-2-16 & EN 62841-1:

Støj	
Lydtrykniveau (L_{pA})	L_{pA}=82 dB(A) K=3 dB
lydstyrke (L_{WA})	L_{WA}=93 dB(A) K=3 dB
Vibration	
uafbrudt vibrationer (a_h)	a_h=1,2 m/s^2 K=1,5 m/s^2
gentagne stødvibrationer (p_F)	P_F=1549 m/s^2 K=33 m/s^2

- Den erklærede vibrationsværdi og støjemissionsværdi, der er angivet i de tekniske data og overensstemmelseserklæringen, er målt i overensstemmelse med en standard testmetode fra EN62841, og den kan bruges til at sammenligne et værktøj med et andet
  Den erklærede vibrationsværdi og støjemissionsværdi kan også bruges i en foreløbig vurdering af eksponeringen
  ADVARSEL! Vibrations- og støjemissionsværdien under den faktiske brug af elværktøjet er muligvis ikke ens med den angivne værdi, afhængig af hvor elværktøjet bruges. Vibrationsniveauet kan stige til over det angivne niveau. Ved vurdering af, hvor meget brugeren udsættes for vibrationer for at bestemme, hvilke sikkerhedsforanstaltninger, der skal tages i brug i henhold til 2002/44/EC for at beskytte brugeren, hvis brugeren regelmæssigt bruger elværktøjet, skal der under vurderingen tages hensyn til de faktiske brugsforhold og måden, værktøjet bruges på. Dette gælder for hele brugsforløbet, f.eks. når værktøjet er slukket, og når det kører i tomgang, samt driftstiden

N

Børsteløs, trådløs 16GA spikerpistol 3886

INTRODUKSJON

- Verktøyet er ikke beregnet for hefting på harde materialer som stål og betong
- Verktøyet er beregnet for festing av papp, isolasjonsmateriale, stoff, tynn kryssfiner, folier, lær og lignende materialer på treflater eller lignende
- Les og lagre denne bruksanvisningen ③

TEKNISKE DATA ①

[1] Vekt uten batteripakke (batteripakkens vekt finner du på www.skil.com)

VERKTØYELEMENTER ②

A Arbeidsstykkekontakt
B Verktøyfri Jam Release
C Jam-utløser
D LED arbeidslys
E Avtrekker
F Håndtak
G Modusvelgerbryter
H Skyver
J Magasin
K Spikerindikatorvinduer
L Skyvehåndtak
M No-mar Pad
N Knapp for batterinivåindikator
P Dybdejusteringsskive
Q Oppbevaring om bord
R Reserve No-mar-puter
S 16GA spiker
T Belteklips

SIKKERHET

GENERELLE SIKKERHETSADVARSLER FOR ELEKTROVERKTØY

⚠ ADVARSEL Les alle sikkerhetsadvarsler, instruksjoner, illustrasjoner og spesifikasjoner som følger med dette elektroverktøyet. Hvis du ikke følger alle instruksjonene nedenfor, kan det føre til elektrisk støt, brann og/eller alvorlig skade.

Ta vare på alle advarsler og instruksjoner for senere referanse.

Begrepet «elektroverktøy» i advarslene refererer til ditt nettdrevne (med ledning) elektroverktøy eller batteridrevne (trådløse) elektroverktøy.

1) SIKKERHET PÅ ARBEIDSOMRÅDET
a) Hold arbeidsområdet rent og godt opplyst. Rotete eller mørke områder gjør at ulykker lettere oppstår.
b) Ikke bruk elektroverktøy i eksplosive atmosfærer, for eksempel i nærvær av brennbare væsker, gasser

eller støv. Elektroverktøy lager gnister som kan antenne støv eller gasser.

c) **Hold barn og tilskuere unna mens du bruker et elektroverktøy.** Distraksjoner kan føre til at du mister kontrollen.

2) ELEKTRISK SIKKERHET

a) **Støpselet til elektroverktøyet må passe inn i stikkontakten. Aldri modifiser støpselet på noen måte. Ikke bruk adapterstøpsler sammen med jordede elektroverktøy.** Umodifiserte støpsler og matchende stikkontakter vil redusere risikoen for elektrisk støt.

b) **Unngå kroppskontakt med jordede eller jordede overflater som rør, radiatorer, komfyrer og kjøleskap.** Det er en økt risiko for elektrisk støt hvis kroppen din er jordet eller jordet.

c) **Ikke utsett elektroverktøy for regn eller våte forhold.** Vann som kommer inn i et elektroverktøy øker risikoen for elektrisk støt.

d) **Ikke misbruk ledningen. Bruk aldri ledningen til å bære, trekke eller koble fra elektroverktøyet. Hold ledningen unna varme, olje, skarpe kanter eller bevegelige deler.** Skadede eller sammenfiltrede ledninger øker risikoen for elektrisk støt.

e) **Når du bruker et elektroverktøy utendørs, bruk en skjøteledning som er egnet for utendørs bruk.** Bruk av en ledning egnet for utendørs bruk reduserer risikoen for elektrisk støt.

f) **Hvis det er uunngåelig å bruke et elektroverktøy på et fuktig sted, bruk en strømforsyning som er beskyttet av jordfeilbryter (GFCI).** Bruk av en jordfeilbryter reduserer risikoen for elektrisk støt **.**

3) PERSONLIG SIKKERHET

a) **Vær årvåken, se hva du gjør og bruk sunn fornuft når du bruker et elektroverktøy. Ikke bruk elektroverktøy mens du er trøtt eller påvirket av narkotika, alkohol eller medisiner.** Et øyeblikks uoppmerksomhet mens du bruker elektroverktøy kan føre til alvorlig personskade.

b) **Bruk personlig verneutstyr. Bruk alltid øyebeskyttelse.** Verneutstyr som støvmaske, sklisikre vernesko, hjelm eller hørselsvern som brukes under passende forhold, vil redusere personskader.

c) **Forhindre utilsiktet start. Sørg for at bryteren er i av-posisjon før du kobler til strømkilden og/eller batteripakken, plukker opp eller bærer verktøyet.** Å bære elektroverktøy med fingeren på bryteren eller å sette strøm på elektroverktøy som har bryteren på, kan føre til ulykker.

d) **Fjern eventuell justeringsnøkkel eller skiftenøkkel før du slår på elektroverktøyet.** En skiftenøkkel eller en nøkkel som er festet til en roterende del av elektroverktøyet kan føre til personskade.

e) **Ikke overanstreng deg. Hold godt fotfeste og balanse til enhver tid.** Dette gir bedre kontroll over elektroverktøyet i uventede situasjoner.

f) **Kle deg ordentlig. Ikke bruk løse klær eller smykker. Hold hår og klær unna bevegelige deler.** Løse klær, smykker eller langt hår kan sette seg fast i bevegelige deler.

g) **Hvis det finnes utstyr for tilkobling av støvavsug og -oppsamling, må du sørge for at disse er tilkoblet og brukes riktig.** Bruk av støvoppsamling kan redusere støvrelaterte farer.

h) **Ikke la kjennskap til hyppig bruk av elektroverktøy føre til at du blir selvtilfreds og ignorerer sikkerhetsprinsipper for elektroverktøy.** En uforsiktig handling kan forårsake alvorlig skade i løpet av en brøkdel av et sekund.

4) BRUK OG VEDLIKEHOLD AV ELEKTROVERKTØY

a) **Ikke legg press på elektroverktøyet. Bruk riktig elektroverktøy til ditt bruk.** Riktig elektroverktøy vil gjøre jobben bedre og tryggere med den hastigheten det er konstruert for.

b) **Ikke bruk elektroverktøyet hvis bryteren ikke slår det på og av.** Alle elektroverktøy som ikke kan styres med bryteren er farlige og må repareres.

c) **Koble støpselet fra strømkilden og/eller fjern batteripakken, hvis den er avtakbar, fra elektroverktøyet før du foretar justeringer, bytter tilbehør eller oppbevarer elektroverktøy.** Slike forebyggende sikkerhetstiltak reduserer risikoen for å starte elektroverktøyet ved et uhell.

d) **Oppbevar inaktive elektroverktøy utilgjengelig for barn, og ikke la personer som ikke er kjent med elektroverktøyet eller disse instruksjonene bruke elektroverktøyet.** Elektroverktøy er farlig i hendene på utrente brukere.

e) **Vedlikehold elektroverktøy og tilbehør. Sjekk for feiljustering eller binding av bevegelige deler, brudd på deler og andre forhold som kan påvirke elektroverktøyets funksjon. Hvis det er skadet, må elektroverktøyet repareres før bruk.** Mange ulykker forårsakes av dårlig vedlikeholdte elektroverktøy.

f) **Hold skjæreverktøy skarpe og rene.** Riktig vedlikeholdte skjæreverktøy med skarpe skjærekanter har mindre sannsynlighet for å sette seg fast og er lettere å kontrollere.

g) **Bruk elektroverktøyet, tilbehøret og verktøybitsene osv. i samsvar med disse instruksjonene, og ta hensyn til arbeidsforholdene og arbeidet som skal utføres.** Bruk av elektroverktøyet til andre formål enn det som er tiltenkt, kan føre til en farlig situasjon.

h) **Hold håndtak og gripeflater tørre, rene og fri for olje og fett.** Glatte håndtak og gripeflater gir ikke sikker håndtering og kontroll av verktøyet i uventede situasjoner.

5) BRUK OG STELL AV BATTERIVERKTØY

a) **Lad kun opp med laderen som er spesifisert av produsenten.** En lader som er egnet for én type batteripakke kan forårsake brannfare når den brukes med en annen batteripakke.

b) **Bruk kun elektroverktøy med spesifikt utpekte batteripakker.** Bruk av andre batteripakker kan føre til skade og brannfare.

c) **Når batteripakken ikke er i bruk, må den holdes unna andre metallgjenstander, som binders, mynter, nøkler, spiker, skruer eller andre små metallgjenstander, som kan skape en forbindelse mellom terminalene.** Kortslutning av batteripolene kan forårsake brannskader eller brann.

d) **Under uønskede forhold kan væske sprute ut av batteriet; unngå kontakt. Ved utilsiktet kontakt, skyll med vann. Hvis væsken kommer i kontakt med øynene, må du i tillegg søke legehjelp.** Væske som sprute ut av batteriet kan forårsake irritasjon eller brannskader.

e) **Ikke bruk en batteripakke eller et verktøy som er skadet eller modifisert.** Skadede eller modifiserte batterier kan oppføre seg uforutsigbart og føre til brann, eksplosjon eller risiko for skade.
f) **Ikke utsett en batteripakke eller verktøy for brann eller for høy temperatur.** Eksponering for brann eller temperatur over 265 °F (130 °C) kan forårsake eksplosjon.
g) **Følg alle ladeinstruksjoner, og ikke lad batteripakken eller verktøyet utenfor temperaturområdet som er angitt i instruksjonene.** Feil lading eller ved temperaturer utenfor det angitte området kan skade batteriet og øke brannfaren.
6) **SERVICE**
a) **Få elektroverktøyet ditt utført av en kvalifisert reparatør, og bruk kun identiske reservedeler.** Dette vil sikre at elektroverktøyets sikkerhet opprettholdes.
b) **Utfør aldri service på skadede batteripakker.** Service av batteripakker skal kun utføres av produsenten eller autoriserte tjenesteleverandører.

SIKKERHETSADVARSLER FOR VERKTØY TIL INNSKYTING AV FESTEMIDLER

a) **Anta alltid at verktøyet inneholder festemidler.** Uforsiktig håndtering av verktøyet kan føre til uventet avfyring av festemidler og personskade.
b) **Koble verktøyet fra strømkilden når du laster og losser fester, foretar justeringer eller skifter tilbehør.** Verktøyet kan aktiveres ved et uhell hvis det er koblet til strømkilden, noe som kan føre til personskade.
c) **Vær forsiktig når du håndterer festemidler, spesielt ved lasting og lossing.** Festene har skarpe spisser som kan føre til personskade.
d) **Ikke rett verktøyet mot deg selv eller noen i nærheten.** Uventet avtrekking vil løse ut en feste, som kan føre til personskade.
e) **Hold fingrene unna avtrekkeren når du ikke bruker verktøyet og når du flytter fra en driftsposisjon til en annen.** Uventet avtrekking vil løse ut en feste, som kan føre til personskade.
f) **Hold verktøyet i de isolerte gripeflatene når du utfører en operasjon der festet kan komme i kontakt med skjulte ledninger.** En feste som kommer i kontakt med en "strømførende" ledning kan gjøre utsatte metalldeler på verktøyet "strømførende" og kan gi operatøren et elektrisk støt.
g) **Hold verktøyet med et fast grep under drift.** Ukontrollert rekyl av verktøyet kan føre til utilsiktet aktivering, som kan føre til personskade.
h) **Hold alle kroppsdeler som hender og ben osv. unna verktøyets avfyringsretning.** Festeanordningen kan trenge inn i arbeidsstykket samt gjenstander bak det, noe som kan føre til personskade.
i) **Når du bruker verktøyet, hold alle kroppsdeler som hender og ben osv. unna området der festeanordningen er drevet inn i arbeidsstykket.** Festeanordningen kan bøye seg og gå ut av arbeidsstykket, noe som kan føre til personskade.
j) **Ikke aktiver verktøyet med mindre verktøyet er plassert fast mot arbeidsstykket.** Hvis verktøyet ikke er i kontakt med arbeidsstykket, kan festeelementet avbøyes bort fra arbeidsstykket, noe som kan føre til personskade.
k) **Ikke bruk dette verktøyet til å feste elektriske kabler.** Det er ikke designet for installasjon av elektriske kabler og kan skade isolasjonen til elektriske kabler og dermed forårsake elektrisk støt eller brannfare.
l) **Koble verktøyet fra strømkilden hvis et feste sitter fast i verktøyet.** Når du fjerner et fastklemt feste, kan verktøyet aktiveres ved et uhell hvis det er koblet til strømkilden, noe som kan føre til personskade.
m) **Vær forsiktig når du fjerner et fastkilt feste.** Mekanismen kan være under trykk, og festeelementet kan bli skutt ut med stor kraft, noe som kan føre til personskade.

YTTERLIGERE ADVARSLER FOR VERKTØY MED KONTAKTUTLØSNING

a) **Kontaktutløsning skal bare benyttes til festearbeid der det ikke kreves høy presisjon, for eksempel ved taktekking og kledning, eller ved produksjon av paller, møbler, prefabrikkerte boliger eller stoppede møbler.** For arbeid som krever større presisjon, bør man velge et verktøy med sekvensiell utløsning eller en sekvensiell driftsmodus.
b) **Kontroller alltid utløsermodusen før du bruker verktøy med valgbar utløsning.** Bruk av verktøyet uten å kontrollere aktiveringsmodusen kan føre til personskade som følge av utilsiktet utskyting av et festeelement.
c) **Bruk dette verktøyet på kontrollerte arbeidsplasser der trygge arbeidsrutiner er innført.** Miljøer der trygge arbeidsrutiner ikke opprettholdes, øker risikoen for personskade.

YTTERLIGERE SIKKERHETSADVARSLER

a) **Bruk sikkerhetsutstyr. Bruk alltid øyebeskyttelse.** Støvmaske, sklisikre vernesko, hjelm eller hørselsvern må brukes under passende forhold.
b) **Beskytt hørselen din. Bruk hørselsvern under lengre driftsperioder.** Å følge denne regelen vil redusere risikoen for alvorlig personskade.
c) **Bruk verktøyet kun til formålet det er tiltenkt for.** Ikke kast festemidler ut i friluft.
d) **Bruk kun spikrene som er anbefalt for dette verktøyet.** Bruk av feil spiker kan føre til dårlig spikermating, fastklemte spiker og spiker som etterlater verktøyet i ujevne vinkler. Hvis spikrene ikke mater jevnt og riktig, må du slutte å bruke dem umiddelbart. Fastklemte og feil matede spiker kan føre til alvorlig personskade.
e) **Bruk aldri dette verktøyet på en måte som kan føre til at en spiker rettes mot noe annet enn arbeidsstykket.**
f) **Ikke bruk verktøyet som en hammer.**
g) **Bær alltid verktøyet i håndtaket.**
h) **Ikke endre eller modifiser dette verktøyet fra det opprinnelige designet eller funksjonen uten godkjenning fra produsenten.**
i) **Vær alltid oppmerksom på at feil bruk og feil håndtering av dette verktøyet kan forårsake skade på deg selv og andre.**
j) **Klem eller teip aldri avtrekkeren eller**

arbeidsstykkekontakten i aktivert posisjon.

k) **La aldri verktøyet være uten tilsyn hvis batteriet er installert.**

l) **Ikke bruk dette verktøyet hvis det ikke har en lesbar advarselsetikett.**

BATTERIER

- **Det medfølgende batteriet, hvis det finnes et, er delvis ladet (** for å sikre full batterikapasitet, lad batteriet helt opp i batteriladeren før du bruker elektroverktøyet for første gang **)**
- **Bruk kun følgende batterier og ladere med dette verktøyet**
  - SKIL-batteri: BR1*31****
  - SKIL-lader: CR1*31****
- **Ikke bruk batteriet hvis det er skadet; det bør byttes ut**
- **Ikke demonter batteriet**
- **Ikke utsett verktøyet/batteriet for regn**
- **Tillatt omgivelsestemperatur (verktøy/lader/batteri):**
  - ved lading 4...40 °C
  - under drift –20...+50 °C
  - under lagring –20...+50 °C

FORKLARING AV SYMBOLER PÅ VERKTØY/BATTERI

③ Les bruksanvisningen før bruk

④ Batterier kan eksplodere når de kastes i ild, så ikke brenn batteriet uansett årsak.

⑤ Oppbevar verktøy/lader/batteri på steder der temperaturen ikke overstiger 50 °C

⑥ Ikke kast elektriske verktøy og batterier sammen med husholdningsavfallet.

BRUK

- Lader batteriet
  ! les sikkerhetsadvarslene og instruksjonene som følger med laderen
- Fjerne/installere batteriet ②
- Batterinivåindikator ⑦
  - Trykk på batterinivåindikatorknappen N for å vise gjeldende batterinivå ⑦a
  ! når det laveste nivået på batteriindikatoren begynner å blinke etter at du har trykket på knapp N ⑦b, er batteriet tomt
  ! Når 2 nivåer av batteriindikatoren begynner å blinke etter at du har trykket på knapp N ⑦c, er ikke batteriet innenfor det tillatte driftstemperaturområdet
- LED-arbeidslys ⑧
  De to LED-arbeidslysene D lyser når avtrekkerbryteren eller arbeidsstykkekontakten trykkes inn.
  LED-arbeidslysene D vil slukke innen omtrent 10 sekunder etter at avtrekkerbryteren slippes.
  Når spikerpistolen eller batteripakken ikke fungerer som den skal, vil LED-arbeidslyset slukkes.
- Batteribeskyttelse
  Verktøyet slås plutselig av eller forhindres i å slås på, når
  - **Batteritemperaturen er ikke innenfor det tillatte driftstemperaturområdet på -20 til +50 °C** --> 2 nivåer på batterinivåindikatoren begynner å blinke når du trykker på knapp N ⑦c, vent til batteriet har kommet tilbake innenfor det tillatte driftstemperaturområdet
  - **batteriet er nesten tomt (for å beskytte mot dyputlading)** --> lavt batterinivå eller blinkende lavt batterinivå ⑦b vises av batterinivåindikatoren når du trykker på knapp N, lad batteriet
  ! Ikke fortsett å trykke på startbryteren etter at verktøyet har slått seg av automatisk. Batteriet kan bli skadet.
- Feste belteklips ⑨
  - Fjern batteripakken fra verktøyet.
  - Juster belteklipsen T og skruehullet på høyre eller venstre side av spikerpistolen
  - bruk stjerneskrutrekkeren (ikke inkludert) for å stramme skruen godt
- No-mar pute ⑩
  No-mar puten M som er festet til nesen på verktøyet, bidrar til å forhindre merker og bulker når du arbeider med mykere tresorter.
  ! Fjern batteripakken fra verktøyet før du fjerner eller setter ut no-mar-puten. Unnlatelse av å gjøre dette kan føre til alvorlig personskade
  - ta ut batteriet
  - fjern den brukte puten ved å trekke den bort fra nesen
  - for å erstatte puten, sett den på plass over nesen og skyv opp for å sette den på plass igjen

  Innebygd oppbevaring Q for puten er plassert på verktøyets magasin. To ekstra, slitesterke polstringer R er å finne i oppbevaringsrommet
- Laster ferdige spiker ⑪
  ! hold verktøyet rettet bort fra deg selv og andre når du setter spiker. Unnlatelse av å gjøre dette kan føre til mulig alvorlig personskade.
  ! bruk kun spiker som er anbefalt for bruk med dette verktøyet. Bruk av andre spiker kan føre til verktøyfeil, som kan føre til alvorlige skader.
  ! legg aldri spiker med arbeidsstykkekontakt eller avtrekker aktivert. Dette kan føre til mulig alvorlig personskade.
  - Fjern batteripakken fra verktøyet.
  - Sett en stripe med spiker S inn i sporet på bunnen av magasinet. Hodene må passe inn i de øverste sporene. Skyv deretter spikrene fremover så langt du kan
  - Trykk på skyvespaken L og skyv skyveren H bakover til enden av spikrene S
  - Slipp skyvespaken L , og skyv deretter skyveren H sakte fremover. Skyveren H vil stoppe når den hviler mot enden av spikerstrimmelen S
  - Sørg for at spikrene S er godt låst på plass.
  - Sett på batteripakken igjen. Spikerpistolen er nå klar til bruk.

  Du kan observere antall gjenværende spiker gjennom spikerindikatorvinduene K og sette inn flere spiker etter behov.
- Fjerning av ferdige spikere
  - Fjern batteripakken fra verktøyet.
  - Trykk på skyvespaken L og hold den fast, vipp elektroverktøyet slik at spikrene S kan gli bakover, bruk fingeren til å hjelpe spikrene bakover om nødvendig.
  - Skyv skyveren H til toppen av magasinet J og slipp deretter skyverhendelen L
  - Fjern spikrene S fra magasinet J
- Justering av drivdybde ⑫
  Det anbefales å teste drivdybden på et kassert arbeidsstykke for å bestemme den nødvendige dybden for applikasjonen.
  Hardere materialer og lengre spiker vil kreve mer kraft for å drive spikeren inn
  ! pek alltid spikerpistolen bort fra deg selv og andre

når du foretar justeringer. Unnlatelse av å gjøre dette kan forårsake alvorlig skade

- Fjern batteripakken fra verktøyet.
- Drei dybdejusteringshjulet P for å justere dybden som angitt av dybdepilen
- Sett på batteripakken igjen.
- kjør en testspiker etter hver justering til ønsket dybde er innstilt

- Innskyting av dykkertspiker

! spikerpistolen er ikke egnet til å feste elektriske kabler

! aldri kile eller holde tilbake arbeidsstykkets kontaktmekanisme under bruk av verktøyet. Å gjøre det kan føre til alvorlig skade

Hvis ingen andre handlinger utføres, vil spikerpistolen slå seg av automatisk etter 10 minutter.

- Enkel sekvensiell aktiveringsmodus ⑬

Enkel sekvensiell aktivering gir den mest nøyaktige spikerplasseringen, og spikerpistolen leveres i denne modusen.

- Sørg for at arbeidsstykket er sikret før du utfører noen operasjon.
- fest batteripakken
- skyv modusvelgerbryteren G til siden slik at bare symbolet «» er synlig. Dette vil aktivere enkelt sekvensiell aktiveringsmodus.
- ta godt tak i verktøyet for å opprettholde kontrollen. Plasser nesen til verktøyet på arbeidsflaten.
- Press verktøyet mot arbeidsflaten for å trykke inn kontaktmekanismen A. Trykk deretter inn avtrekkeren E for å slå inn en spiker.
- Slipp avtrekkerbryteren E og løft nesen fra arbeidsstykket for å fullføre spikringen.
- Gjenta trinnene for å slå inn flere spikere.

Hvis det ikke utføres ytterligere handling i løpet av ca. 5 sekunder etter at kontakten mot arbeidsstykket eller avtrekkerbryteren er trykket inn og holdt inne, vil avfyringen blokkeres med mindre brukeren slipper både kontakten mot arbeidsstykket og avtrekkerbryteren og prøver på nytt.

- Kontaktaktiveringsmodus ⑭

Kontaktaktivering muliggjør svært rask repeterende spikerplassering.

- Sørg for at arbeidsstykket er sikret før du utfører noen operasjon.
- Fest batteripakken.
- Skyv modusvelgerbryteren G til siden slik at bare symbolet «» er synlig. Dette vil aktivere kontaktaktiveringsmodusen.
- Ta godt tak i verktøyet for å opprettholde kontrollen
- Skyv verktøyet mot arbeidsflaten for å trykke ned arbeidsstykkets kontaktpunkt A.
- Klem og hold inne avtrekkerbryteren E for å slå inn en spiker.
- Hold avtrekkeren inne, flytt verktøyet til neste spikersted og skyv verktøyet mot arbeidsstykket for å slå en ny spiker.
- Slipp avtrekkeren når du er ferdig.

MERK: Kontaktaktiveringsmodus beholder fortsatt logikken til den enkle sekvensielle aktiveringsmodusen. Dette betyr at verktøyet også kan betjenes ved å presse kontaktmekanismen mot overflaten og trykke inn avtrekkeren.

Hvis det ikke utføres ytterligere handling i løpet av ca. 5 sekunder etter at kontaktmekanismen eller avtrekkeren er trykket inn og holdt inne, vil avfyringen blokkeres med mindre brukeren slipper både kontaktmekanismen og avtrekkeren og prøver på nytt.

- Tørrskuddsperre

Når magasinet har 0–5 spiker igjen, vil ikke tørrfyringssperren tillate bruk. For å gjenoppta driften, fyll verktøyet med spiker

- Fjerne en fastkjørt finish spiker ⑮
  - Fjern batteripakken fra verktøyet.
  - Trykk på skyvespaken L og fjern spikrene fra magasinet J.
  - Løft utløserlåsen C for papirstopp og åpne utløserlåsen B.
  - Fjern den fastklemte spikeren med en flat skrutrekker eller tang (ikke inkludert) om nødvendig.

  ! Ikke ødelegge/ripe opp spikerkanalen eller drivermekanismen. Skrutrekkeren skal alltid gli over spikeren når den lirkes.

  - Lukk utløseren B og låsen C.
  - Last inn spikrene på nytt, slipp deretter skyvespaken L og skyv skyveren H sakte fremover til den hviler mot enden av spikerlisten.
  - Sett på batteripakken igjen. Spikerpistolen er klar til å gjenoppta arbeidet.

  Å slå spikrene for dypt inn i materialet, overflødig rusk eller fastkjørte spiker kan føre til at et drivblad sitter fast i bunnposisjonen.

  Førerbladet kan vanligvis settes tilbake til driftsposisjonen ved å trykke arbeidskontaktelementet mot en trebit og trykke på avtrekkeren.

  Hvis verktøyet sykler uten å slå en spiker, kan spikerkanalen være skitten. Se «Rengjøre spikerkanalen» i delen «Vedlikehold» i denne håndboken.
- Holde og føre verktøyet ⑯

! mens du arbeider, hold alltid verktøyet ved de gråfargede grepsområdene

VEDLIKEHOLD/SERVICE

- Hold alltid verktøyet rent

  Rengjøring av spikerkanalen

  ! Fjern batteriet fra verktøyet før rengjøring.

  ! Ta ut batteripakken og hold verktøyet pekt bort fra deg mens du rengjør spikerkanalen.

  ! Rengjør spikerkanalen regelmessig. Unnlatelse av å rengjøre kanalen ordentlig og regelmessig vil føre til for tidlig feil eller ugyldiggjøre garantien.

  - Fjern batteripakken fra verktøyet.
  - Fjern spikrene fra magasinet.
  - Løft stopplåsen og åpne stopputløseren.
  - Bruk en liten mengde pneumatisk verktøyolje på en ren klut eller bomullspinne for å tørke ned spikerkanalen.
  - Legg inn spikrene og lukk magasinet.
- Hvis verktøyet skulle svikte til tross for nøye produksjons- og testprosedyrer, bør reparasjonen utføres av et kundeservicesenter for SKIL elektroverktøy.
  - Send verktøyet **udemontert** sammen med kjøpsbevis til forhandleren eller nærmeste SKIL-servicestasjon (adresser samt serviceskjema for verktøyet finner du på www.skil.com)
- Vær oppmerksom på at skade på grunn av overbelastning eller feil håndtering av verktøyet vil bli

ekskludert fra garantien (for SKILs garantibetingelser se www.skil.com eller spør din forhandler).

MILJØ

Kun for EU-land

- Ikke kast elektriske verktøy, tilbehør og emballasje sammen med husholdningsavfallet
  - I samsvar med EU-direktiv 2012/19/EF om avfall fra elektrisk og elektronisk utstyr og implementeringen av dette i samsvar med nasjonal lov, må elektriske verktøy som har nådd slutten av sin levetid samles inn separat og returneres til et miljøvennlig resirkuleringsanlegg
  - symbol 6 vil minne deg på dette når behovet for avhending oppstår
  - **! Beskytt batteripolene med tykk tape før avhending for å forhindre kortslutning**

STØY / VIBRASJON

- Lydtrykksnivå L_{pA}, lydeffektnivå L_{WA}, vibrasjonsverdier a_h (kontinuerlige vibrasjoner), p_F (gjentatte støtvibrasjoner) og usikkerhet K fastsatt i henhold til EN 60745-2-16 og EN 62841-1:

støy	
lydtrykknivå (L_{pA})	L_{pA}=82 dB(A) K=3 dB
lydeffektnivå (L_{WA})	L_{WA}=93 dB(A) K=3 dB
vibrasjon	
kontinuerlige vibrasjoner (a_h)	a_h=1,2 m/s^2 K=1,5 m/s^2
gjentatte støtvibrasjoner (p_F)	P_F=1549 m/s^2 K=33 m/s^2

- De oppgitte vibrasjonsutslippsverdiene og de oppgitte støyutslippsverdiene som er angitt i de tekniske dataene og samsvarserklæringen, er målt i samsvar med en standardtekstmetode gitt av EN62841 og kan brukes til å sammenligne ett verktøy med et annet.
  Den oppgitte vibrasjonsutslippsverdien og den/de oppgitte støyutslippsverdien(e) kan også brukes i en foreløpig vurdering av eksponering.
  ADVARSEL! Verdiene for vibrasjon og støyutslipp ved faktisk bruk av elektroverktøyet kan avvike fra de oppgitte verdiene, avhengig av hvordan verktøyet brukes. Vibrasjonsnivået kan overstige det angitte nivået.
  Ved vurdering av vibrasjonseksponering for å bestemme sikkerhetstiltak som kreves av 2002/44/EC for å beskytte personer som regelmessig bruker elektroverktøy i arbeid, bør en estimering av vibrasjonseksponering ta hensyn til de faktiske bruksforholdene og måten verktøyet brukes på, inkludert å ta hensyn til alle deler av driftssyklusen, for eksempel tidspunktene når verktøyet er slått av og når det går på tomgang i tillegg til avtrekkertiden

FIN

Hiiliharjaton akkukäyttöinen 16GA-naulain 3886

ESITTELY

- Työkalua ei ole tarkoitettu kiinnittämään koviin materiaaleihin, kuten teräkseen ja betoniin
- Työkalu on tarkoitettu pahvin, eristysmateriaalin, kankaan, ohuen vanerin, folioiden, nahan ja vastaavien materiaalien kiinnittämiseen puupintoihin tai vastaaviin
- Lue ja säilytä tämä käyttöopas ③

TEKNISET TIEDOT ①

[1)] Paino ilman akkua (akun paino löytyy osoitteesta www.skil.com)

TYÖKALUN OSAT ②

A Työkappaleen kosketin
B Työkaluton tukoksen vapautus
C Tukoksen vapautussalpa
D LED-työvalo
E Liipaisinkytkin
F Kahva
G Tilanvalitsimen kytkin
H Syöttäjä
J Lipas
K Naulojen ilmaisinikkunat
L Syöttäjän vipu
M Suojakärki
N Akun varaustason ilmaisinpainike
P Syvyyden säätövalitsin
Q Säilytystila
R Varasuojakärjet
S 16GA-naulat
T Vyökiinnike

TURVALLISUUS

YLEISET SÄHKÖTYÖKALUJEN TURVALLISUUSVAROITUKSET

⚠ VAROITUS lue kaikki tämän sähkötyökalun mukana tulleet turvallisuusvaroitukset, ohjeet, piirustukset ja tekniset tiedot. Jos kaikkia alla olevia ohjeita ei noudateta, seurauksena saattaa olla sähköisku, tulipalo ja/tai vakava henkilövahinko.

Säilytä kaikki varoitukset ja ohjeet myöhempää käyttöä varten.

Varoituksissa käytetty termi ”sähkötyökalu” tarkoittaa joko verkkovirtakäyttöistä (johdollista) sähkötyökalua tai akkukäyttöistä (johdotonta) sähkötyökalua.

1) TYÖALUEEN TURVALLISUUS

a) Pidä työskentelyalue siistinä ja hyvin valaistuna. Sotkuiset tai pimeät alueet aiheuttavat onnettomuuksia.

b) Älä käytä sähkötyökaluja räjähdysherkässä ympäristössä, kuten syttyvien nesteiden, kaasujen tai pölyn läheisyydessä. Sähkötyökalut saattavat aiheuttaa kipinöitä, jotka voivat sytyttää pölyn tai höyryt.

c) Älä päästä lapsia tai sivullisia lähelle, kun käytät sähkötyökalua. Häiriötekijät voivat aiheuttaa hallinnan menettämisen.

2) SÄHKÖTURVALLISUUS

a) Sähkötyökalun pistotulpan on vastattava pistorasiaa. Älä ikinä muokkaa pistotulppaa millään tavalla. Älä käytä minkäänlaisia sovitinpistotulppia maadoitettujen sähkötyökalujen kanssa. Muokkaamattomat pistotulpat ja niihin sopivat pistorasiat vähentävät sähköiskun vaaraa.

b) Vältä koskemasta vartalollasi maadoitettuihin pintoihin, kuten putkiin, lämmityspattereihin, liesiin ja jääkaappeihin. Sähköiskun vaara kasvaa, jos kehosi on maadoitettu.

c) Älä altista sähkötyökaluja sateelle tai kosteudelle. Sähkötyökaluun pääsevä vesi lisää sähköiskun vaaraa.

d) Älä väärinkäytä johtoa. Älä koskaan kanna tai vedä laitetta johdosta tai irrota pistoketta pistorasiasta johdosta vetämällä. Pidä johto poissa tulen, öljyn, terävien reunojen tai liikkuvien osien läheltä. Vahingoittuneet tai sotkeutuneet johdot lisäävät sähköiskun vaaraa.

e) Kun käytät sähkötyökalua ulkona, käytä ulkokäyttöön tarkoitettua jatkojohtoa. Ulkokäyttöön tarkoitetun johdon käyttö vähentää sähköiskun vaaraa.

f) Jos et voi välttää sähkötyökalun käyttöä kosteissa olosuhteissa, käytä vikavirtasuojakytkimellä (vvsk) varustettua pistorasiaa. Vikavirtasuojakytkimen käyttö vähentää sähköiskun vaaraa.

3) HENKILÖKOHTAINEN TURVALLISUUS

a) Ole valpas, tarkkaavainen ja käytä maalaisjärkeä, kun käytät sähkötyökalua. Älä käytä sähkötyökalua, kun olet väsynyt tai kun olet huumeiden, alkoholin tai lääkityksen vaikutuksen alaisena. Hetkellinenkin huomion herpaantuminen sähkötyökalua käytettäessä saattaa aiheuttaa vakavan henkilökohtaisen vamman.

b) Käytä henkilönsuojaimia. Käytä aina silmäsuojaimia. Suojavarusteiden, kuten hengityssuojaimen, luistamattomien turvakenkien, suojakypärän tai kuulosuojaimien, käyttö tarvittaessa vähentää loukkaantumisvaaraa.

c) Estä vahingossa käynnistyminen. Varmista, että kytkin on off-asennossa, ennen kuin liität virtalähteen ja/tai akun, nostat laitteen tai kannat sitä. Sähkötyökalujen kantaminen niin, että sormesi on kytkimellä, tai sähkötyökaluihin virran kytkeminen kytkin päällä voi aiheuttaa onnettomuuksia.

d) Poista kaikki säätöön käytetyt avaimet tai kiintoavaimet ennen kuin käynnistät sähkötyökalun. Sähkötyökalun pyörivään osaan jätetty avain tai kiintoavain saattaa aiheuttaa henkilövamman.

e) Älä kurkottele. Säilytä aina tukeva asento ja hyvä tasapaino. Näin hallitset sähkötyökalun parhaalla mahdollisella tavalla odottamattomissa tilanteissa.

f) Pukeudu asianmukaisesti. Älä käytä väljiä vaatteita tai koruja. Pidä hiukset ja vaatteet etäällä liikkuvista osista. Väljät vaatteet, korut tai pitkät hiukset voivat takertua liikkuviin osiin.

g) Jos laitteissa on liitännät pölynpoistolaitteille ja keräilylaitteille, varmista, että ne on liitetty ja niitä käytetään oikein. Pölynpoistolaitteiden käyttö vähentää pölyyn liittyviä vaaroja.

h) Älä anna sähkötyökalun tuttuuden toistuvan käytön takia tehdä sinua liian itsevarmaksi, äläkä jätä sähkötyökalun turvallisuusohjeita noudattamatta. Huolimaton toiminta voi aiheuttaa vakavan henkilövahingon sekunnin murto-osassa.

4) SÄHKÖTYÖKALUJEN KÄYTTÖ JA KUNNOSSAPITO

a) Älä pakota sähkötyökalua. Käytä omaan käyttötarkoitukseesi soveltuvaa sähkötyökalua. Oikea sähkötyökalu suoriutuu parhaiten ja turvallisimmin tehtävästä sille tarkoitetulla nopeudella.

b) Älä käytä sähkötyökalua, jos sitä ei saa käynnistettyä ja suljettua kytkimellä. Sähkötyökalun, jota ei voida hallita kytkimellä, käyttö on vaarallista ja laite on korjattava.

c) Irrota pistotulppa virtalähteestä ja/tai irrota akku sähkötyökalusta, jos irrotettavissa, ennen kuin teet mitään säätöjä, vaihdat apuvälineitä tai laitat sähkötyökalun varastoon. Nämä estävät turvallisuustoimenpiteet vähentävät sähkötyökalun vahingossa käynnistämisen riskiä.

d) Säilytä käyttämättömiä sähkötyökaluja lasten ulottumattomissa, äläkä anna henkilöiden, jotka eivät tunne sähkötyökalua tai näitä ohjeita, käyttää sähkötyökalua. Sähkötyökalut ovat vaarallisia kokemattomien käyttäjien käsissä.

e) Huolla sähkötyökalut ja lisävarusteet. Tarkista, että liikkuvat osat ovat kunnolla paikallaan, että osat ovat ehjiä, ja että sähkötyökalussa ei ole muita ongelmia, jotka saattaisivat vaikuttaa sen toimintaan. Jos sähkötyökalu on vahingoittunut, korjauta se ennen käyttöä. Monet onnettomuudet johtuvat huonosti huolletuista sähkötyökaluista.

f) Pidä leikkuutyökalut terävinä ja puhtaina. Oikein huolletut leikkuutyökalut, joissa on terävät leikkuureunat, eivät todennäköisesti jumiudu, ja niitä on helpompi hallita.

g) Käytä sähkötyökaluja, lisävarusteita ja teriä ym. näiden ohjeiden mukaisesti ja siten, että otat huomioon käyttöolosuhteet ja tehtävän työn. Sähkötyökalujen käyttö muihin kuin niille suunniteltuihin tarkoituksiin saattaa aiheuttaa vaaratilanteen.

h) Pidä kahvat ja tartuntapinnat kuivina, puhtaina, öljyttöminä ja rasvattomina. Liukkaat kahvat ja tartuntapinnat eivät mahdollista työkalun turvallista käsittelyä ja hallintaa odottamattomissa tilanteissa.

5) AKKUTYÖKALUN KÄYTTÖ JA KUNNOSSAPITO

a) Lataa vain valmistajan määrittelemällä laturilla. Laturi, joka sopii yhdentyyppiselle akulle voi aiheuttaa tulipalovaaran, jos sitä käytetään toisenlaisen akun kanssa.

b) Käytä sähkötyökaluissa vain erityisesti niihin tarkoitettuja akkuja. Muunlaisten akkujen käyttö saattaa aiheuttaa henkilövahingon tai tulipalon vaaran.

c) Kun akku ei ole käytössä, pidä se erillään metalliesineistä, kuten paperiliittimet, kolikot, avaimet, naulat, ruuvit ja muut pienet metalliesineet, jotka voivat yhdistää akun navat toisiinsa. Akun napojen oikosulku voi aiheuttaa palovammoja tai tulipalon.

d) Akusta voi valua nestettä väärästä käytöstä johtuen. Vältä kosketusta nesteeseen. Jos kosket

nesteeseen vahingossa, huuhtele vedellä. Jos nestettä pääsee silmiin, hakeudu lääkärin hoitoon. Akusta valuva neste voi aiheuttaa ärsytystä tai palovammoja.

e) Älä käytä akkua tai työkalua, joka on vaurioitunut tai jota on muutettu. Vaurioituneet tai muutetut akut voivat käyttäytyä arvaamattomasti ja aiheuttaa tulipalon, räjähdyksen tai henkilövahingon vaaran.

f) Älä altista akkua tai työkalua tulelle tai äärimmäisille lämpötiloille. Altistaminen tulelle tai yli 130 °C:n lämpötilalle voi aiheuttaa räjähdyksen.

g) Noudata kaikkia latausohjeita, äläkä lataa akkua tai työkalua lämpötilassa, joka ei ole ohjeissa ilmoitetun lämpötila-alueen sisällä. Virheellinen lataaminen tai lataaminen ilmoitetun lämpötila-alueen ulkopuolella olevassa lämpötilassa voi vaurioittaa akkua ja lisätä palovaaraa.

6) HUOLTO

a) Huollata sähkötyökalusi asiantuntevalla korjaajalla, joka käyttää vain identtisiä varaosia. Näin taataan sähkötyökalun turvallisuuden säilyminen.

b) Älä koskaan huolla vaurioituneita akkuja. Akkujen huollon saa tehdä vain valmistaja tai sen valtuuttamat huoltoliikkeet.

KIINNITTIMIEN LYÖNTITYÖKALUN TURVALLISUUSVAROITUKSET

a) Oleta aina, että työkalu sisältää kiinnittimiä. Työkalun huolimaton käsittely voi johtaa kiinnittimien odottamattomaan ampumiseen ja henkilövahinkoihin.

b) Irrota työkalu virtalähteestä, kun lataat ja poistat kiinnittimiä, teet säätöjä tai vaihdat lisävarusteita. Työkalu voi aktivoitua vahingossa, jos se on yhdistetty virtalähteeseen, mikä voi johtaa henkilövahinkoihin.

c) Ole varovainen käsitellessäsi kiinnittimiä, etenkin latauksen ja poistamisen yhteydessä. Kiinnittimissä on terävät kärjet, jotka voivat aiheuttaa henkilövahinkoja.

d) Älä osoita työkalulla itseäsi tai ketään lähistöllä. Odottamaton laukaisu purkaa kiinnittimen, mikä voi johtaa henkilövahinkoon.

e) Pidä sormet poissa liipaisimelta, kun et käytä työkalua ja kun siirryt käyttöpaikasta toiseen. Odottamaton laukaisu purkaa kiinnittimen, mikä voi johtaa henkilövahinkoon.

f) Pidä työkalua työskentelyn aikana vain eristetyistä tartuntapinnoista, koska kiinnitin voi osua piilossa oleviin johtoihin. Kiinnittimen kosketus ”jännitteiseen” johtoon saattaa tehdä myös työkalun metalliosat ”jännitteisiksi” ja aiheuttaa sähköiskun käyttäjälle.

g) Pidä työkalusta tukevasti kiinni käytön aikana. Työkalun hallitsematon takapotku voi johtaa tahattomaan laukaisuun, mikä aiheuttaa henkilövahinkoja.

h) Pidä kaikki kehonosat, kuten kädet ja jalat ym., kaukana työkalun laukaisusuunnasta. Kiinnitin voi tunkeutua työkappaleeseen sekä mihin tahansa sen takana olevaan kohteeseen, mikä voi johtaa henkilövahinkoon.

i) Kun käytät työkalua, pidä kaikki kehonosat, kuten kädet ja jalat, poissa alueelta, jossa kiinnitin työntyy työkappaleeseen. Kiinnitin voi poiketa ja poistua työkappaleesta, mikä voi johtaa henkilövahinkoon.

j) Älä käytä työkalua, ellei sitä ole painettu tiukasti työkappaletta vasten. Jos työkalu ei ole kosketuksissa työkappaleeseen, kiinnitin saattaa kimmota pois työkappaleesta, mikä voi aiheuttaa henkilövahingon.

k) Älä käytä tätä työkalua sähköjohtojen kiinnittämiseen. Sitä ei ole suunniteltu sähköjohtojen asentamiseen, se voi vaurioittaa sähköjohtojen eristystä aiheuttaen siten sähköiskun tai tulipalovaaran.

l) Irrota työkalu virtalähteestä, jos kiinnitin juuttuu työkaluun. Kun irrotat juuttunutta kiinnitintä, työkalu voi laueta vahingossa, jos se on kytketty virtalähteeseen, mikä voi johtaa henkilövahinkoon.

m) Ole varovainen, kun poistat juuttunutta kiinnitintä. Mekanismi voi olla jännityksessä, ja kiinnitin voi tulla ulos voimalla, mikä voi aiheuttaa henkilövahingon.

LISÄVAROITUKSET TYÖKALUILLE, JOISSA ON KOSKETUSLAUKAISU

a) Kosketuslaukaisua tulisi käyttää vain kiinnityskohteissa, jotka eivät vaadi suurta tarkkuutta, kuten katto- ja ulkoverhoustöissä tai kuormalavojen, huonekalujen, elementtitalojen tai verhoilutuotteiden valmistuksessa. Suurempaa tarkkuutta vaativissa töissä tulisi valita työkalu, jossa on peräkkäinen laukaisu, tai käyttää peräkkäistä käyttötilaa.

b) Tarkista aina laukaisutila ennen kuin käytät työkaluja, joissa on valittavissa oleva laukaisutapa. Työkalun käyttäminen varmistamatta laukaisutilaa voi johtaa loukkaantumiseen kiinnittimen tahattoman laukeamisen vuoksi.

c) Käytä tätä työkalua valvotuilla työpaikoilla, joilla noudatetaan turvallisia työtapoja. Ympäristöt, joissa ei noudateta turvallisia työtapoja, lisäävät henkilövahinkojen vaaraa.

LISÄTURVALLISUUSVAROITUKSET

a) Käytä suojavarusteita. Käytä aina silmäsuojaimia. Hengityssuojainta, luistamattomia turvakenkiä, suojakypärää tai kuulonsuojaimia täytyy käyttää olosuhteiden mukaan.

b) Suojaa kuulosi. Käytä kuulonsuojaimia, kun käytät laitetta pidempiä aikoja. Tämän ohjeen noudattaminen vähentää vakavien henkilövahinkojen vaaraa.

c) Käytä työkalua vain sen käyttötarkoitukseen. Älä laukaise kiinnikkeitä ilman kohdetta ilmaan.

d) Käytä vain tälle työkalulle suositeltuja nauloja. Vääränlaisten naulojen käyttö voi johtaa naulojen huonoon syöttöön, naulojen juuttumiseen ja naulojen laukeamiseen työkalusta virheellisessä kulmassa. Jos naulojen syöttö ei ole sujuvaa ja kunnollista, lopeta niiden käyttö välittömästi. Naulojen juuttuminen ja väärin syöttäminen voi johtaa vakaviin henkilövahinkoihin.

e) Älä koskaan käytä tätä työkalua tavalla, joka voi aiheuttaa naulan kohdistuvan johonkin muuhun kuin työkappaleeseen.

f) Älä käytä työkalua vasarana.

g) Pidä työkalua aina kiinni kahvasta.

h) Älä muuta tai muokkaa tämän työkalun alkuperäistä mallia tai toimintoja ilman valmistajan hyväksyntää.

i) Huomioi aina, että tämän työkalun väärinkäyttö ja virheellinen käsittely voivat aiheuttaa vammoja käyttäjälle ja muille henkilöille.

j) Älä koskaan kiinnitä tai teippaa liipaisinta tai työkappaleen kosketinta laukaisuasentoon.
k) Älä koskaan jätä työkalua ilman valvontaa, jos akku on asennettuna.
l) Älä käytä tätä työkalua, jos siinä ei ole luettavissa olevia varoitusmerkintöjä.

AKUT

- **Mukana toimitettu akku, jos sellainen on, toimitetaan osittain ladattuna (**täyden kapasiteetin varmistamiseksi lataa akku aivan täyteen akkulaturilla ennen sähkötyökalun ensimmäistä käyttökertaa**)**
- **Käytä työkalun kanssa vain seuraavia akkuja ja latureita**
  - SKIL-akku: BR1*31****
  - SKIL-laturi: CR1*31****
- **Älä käytä vahingoittunutta akkua, vaan vaihda se**
- **Älä pura akkua**
- **Suojaa työkalu/akku sateelta**
- **Sallittu ympäristön lämpötila (työkalu/laturi/akku):**
  - ladattaessa 4...40 °C
  - käytön aikana -20...+50 °C
  - varastoinnin aikana -20...+50 °C

TYÖKALUN/AKUN SYMBOLIEN SELITYKSET

③ Lue käyttöopas ennen käyttöä
④ Akut voivat räjähtää, jos ne hävitetään polttamalla, joten älä missään tapauksessa polta niitä
⑤ Säilytä työkalua/laturia/akkua paikassa, jossa lämpötila ei ole yli 50 °C
⑥ Älä hävitä sähkötyökaluja ja akkuja tavallisen kotitalousjätteen mukana

KÄYTTÄMINEN

- Akun lataaminen
  ! lue kaikki laturin mukana tulevat turvallisuusvaroitukset ja -ohjeet
- Akun irrottaminen/asentaminen ②
- Akun varaustason ilmaisin ⑦
  - paina akun varaustason ilmaisinpainiketta N nähdäksesi akun nykyisen varaustason ⑦a
  ! kun akun ilmaisimen alin taso alkaa vilkkua painikkeen N ⑦b painamisen jälkeen, akku on tyhjä
  ! kun akun ilmaisimen 2 tasoa alkaa vilkkua painikkeen N ⑦c painamisen jälkeen, akun lämpötila ei ole sallitulla käyttölämpötila-alueella
- LED-työvalot ⑧
  Kaksi LED-työvaloa D syttyy, kun liipaisinkytkintä tai työkappaleen kosketinta painetaan
  LED-työvalot D sammuvat noin 10 sekunnin kuluessa liipaisinkytkimen vapauttamisesta
  Kun naulain tai akku toimii väärin, LED-työvalo sammuu
- Akun suojaus
  Työkalu sammuu automaattisesti tai sitä ei voi kytkeä päälle, jos
  - **akun lämpötila ei ole sallitun käyttölämpötila-alueen sisällä -20...+50 °C** --> akun varaustason ilmaisimen 2 tasoa alkaa vilkkua painikkeen N ⑦c painamisen jälkeen; odota, kunnes akku on sallitulla käyttölämpötila-alueella uudelleen
  - **akku on lähes tyhjä (suojaus syväpurkautumisen estämiseksi)** --> akun alhainen varaustaso tai vilkkuva akun alhainen varaustaso ⑦b näkyy akun varaustason ilmaisimessa painikkeen N painamisen jälkeen; lataa akku
  ! älä pidä liipaisinkytkintä painettuna sen jälkeen, kun työkalu on sammunut automaattisesti; akku voi vaurioitua
- Vyökiinnikkeen ⑨ kiinnitys
  - irrota akku työkalusta
  - kohdista vyökiinnike T ja ruuvinreikä naulaimen oikealla tai vasemmalla puolella
  - kiristä ruuvi ristipääruuvimeisselillä (ei sisälly toimitukseen)
- Suojakärki ⑩
  Työkalun nokkaan kiinnitetty suojakärki M auttaa estämään naarmuuntumisen ja kolhiintumisen pehmeitä puulajeja työstettäessä
  ! poista aina akku työkalusta ennen suojakärjen irrottamista tai vaihtamista. Tämän ohjeen noudattamatta jättäminen voi aiheuttaa vakavan henkilövahingon
  - poista akku
  - poista käytetty alusta vetämällä se pois nokasta
  - vaihtaaksesi alustan aseta se paikalleen nokan päälle ja työnnä ylös kiinnittääksesi sen uudelleen

  Suojakärjen sisäinen säilytystila Q sijaitsee työkalun lippaassa. Työkalun sisäisessä säilytystilassa on kaksi varasuojakärkeä R
- Viimeistelynaulojen ⑪ lataaminen
  ! pidä työkalu kohdistettuna poispäin itsestäsi ja muista, kun lataat nauloja. Tämän noudattamatta jättäminen voi aiheuttaa vakavan henkilövahingon
  ! käytä vain nauloja, joita suositellaan käytettäväksi tämän työkalun kanssa. Muiden naulojen käyttö voi johtaa työkalun toimintahäiriöön, mikä johtaa vakaviin loukkaantumisiin
  ! Älä koskaan lataa nauloja työkappaleen koskettimen tai liipaisimen ollessa aktivoituna. Tämä voi johtaa mahdolliseen vakavaan henkilövahinkoon
  - irrota akku työkalusta
  - Aseta naulalista S lippaan pohjassa olevaan uraan. Kantojen on asetuttava yläuriin. Työnnä sitten nauloja eteenpäin niin pitkälle kuin pystyt
  - Paina syöttäjän vipua L ja siirrä syöttäjä H naulojen S taakse
  - Vapauta syöttäjän vipu L, liu'uta sitten syöttäjää H hitaasti eteenpäin, syöttäjä H pysähtyy, kun se lepää naulaliuskan S päätä vasten
  - Varmista, että naulat S ovat lukittuneet kunnolla paikoilleen
  - Kiinnitä akku takaisin. Naulain on nyt käyttövalmis

  Voit tarkkailla jäljellä olevien naulojen määrää naulojen ilmaisinikkunoista K ja ladata lisää nauloja tarpeen mukaan
- Viimeistelynaulojen poistaminen
  - irrota akku työkalusta
  - Paina syöttäjän vipu L alas ja pidä sitä kiinni, kallista sähkötyökalua niin, että naulat S voivat liukua taaksepäin, auta tarvittaessa sormellasi nauloja taaksepäin
  - Liu'uta syöttäjä H lippaan J päähän ja vapauta sitten syöttäjän vipu L
  - Poista naulat S lippaasta J
- Lyöntisyvyyden ⑫ säätö
  On suositeltavaa testata lyöntisyvyys jätetyökappaleella,

jotta voit määrittää työn vaatiman syvyyden
Kovemmat materiaalit ja pidemmät naulat vaativat enemmän voimaa naulan työntymiseen

! Osoita aina naulain poispäin itsestäsi ja muista, kun teet säätöjä. Tämän laiminlyönti voi aiheuttaa vakavan vamman

- irrota akku työkalusta
- käännä syvyyden säätövalitsinta P säätääksesi syvyyden syvyysnuolen osoittaman arvon mukaan
- kiinnitä akku takaisin
- laukaise testinaula jokaisen säädön jälkeen, kunnes haluttu syvyys on saavutettu

• Viimeistelynaulojen ampuminen

! naulain ei sovellu sähköjohtojen kiinnittämiseen

! älä koskaan kiilaa tai pidä työkappaleen kosketusmekanismia kiinni työkalun käytön aikana. Tämä voi johtaa mahdolliseen vakavaan vammaan

Jos muita toimenpiteitä ei tehdä, naulain sammuu automaattisesti 10 minuutin kuluttua

• Peräkkäinen kertalaukaisutila ⑬
Peräkkäinen kertalaukaisutoiminto tarjoaa tarkimman naulojen sijoittamisen ja naulain toimitetaan tässä tilassa
- varmista, että työkappale on kiinnitetty ennen minkään toimenpiteen tekemistä
- kiinnitä akku
- liu'uta tilanvalitsimen kytkin G sivulle niin, että vain symboli " T " on näkyvissä. Tämä aktivoi kertalaukaisutilan
- tartu työkaluun tukevasti hallinnan ylläpitämiseksi. Aseta työkalun nokka työpinnalle
- paina työkalua työpintaa vasten niin, että työkappaleen kosketin A painuu alas. Lyö sitten naula puristamalla liipaisinkytkintä E
- vapauta liipaisinkytkin E ja nosta nokka työkappaleesta naulaustoimenpiteen loppuun saattamiseksi
- toista vaiheet lyödäksesi lisää nauloja

Jos työkappaleen kosketinta tai liipaisinkytkintä painetaan ilman, että ne vapautetaan, eikä mitään lisätoimenpidettä suoriteta noin 5 sekunnin kuluessa, laukaisu lukittuu, ellei käyttäjä vapauta sekä työkappaleen kosketinta että liipaisinkytkintä ja yritä uudelleen

• Kosketuslaukaisutila ⑭
Kosketusaktivointi mahdollistaa erittäin nopean ja toistuvan naulojen ampumisen
- varmista, että työkappale on kiinnitetty ennen minkään toimenpiteen tekemistä
- kiinnitä akku
- liu'uta tilanvalitsimen kytkin G sivulle niin, että vain symboli " TTT " on näkyvissä. Tämä aktivoi kosketuslaukaisutilan
- tartu työkaluun tukevasti hallinnan ylläpitämiseksi
- paina työkalua työpintaa vasten työkappaleen koskettimen A painamiseksi
- purista ja pidä liipaisinkytkintä E naulan lyömiseksi
- pidä liipaisin puristettuna, siirrä työkalu seuraavaan naulauskohtaan ja paina työkalu työkappaletta vasten toisen naulan ampumiseksi
- vapauta liipaisin, kun olet valmis

HUOMAA: Kosketuslaukaisutila säilyttää myös yksittäisen peräkkäisen aktivointitilan. Tämä tarkoittaa, että työkalua voidaan käyttää myös painamalla työkappaleen kosketin pintaa vasten ja puristamalla liipaisinkytkintä
Jos työkappaleen kosketinta tai liipaisinkytkintä pidetään painettuna ilman, että mitään muuta toimintoa suoritetaan noin 5 sekunnin kuluessa, laukaisu lukittuu, ellei käyttäjä vapauta sekä työkappaleen kosketinta että liipaisinkytkintä ja yritä uudelleen

• Tyhjäkäytön lukitus
Kun lippaassa on jäljellä 0–5 naulaa, tyhjäkäytön lukitusominaisuus estää käytön jatkamisen. Voit jatkaa käyttöä lataamalla työkalun uudelleen nauloilla

• Tukkeutuneen viimeistelynaulan poistaminen ⑮
- irrota akku työkalusta
- Paina syöttäjän vipua L ja poista naulat lippaasta J
- Nosta tukoksen vapautussalpa C ja avaa tukoksen vapautin B.
- Poista juuttunut naula tarvittaessa lattapääruuvimeisselillä tai pihdeillä (ei mukana)

! Älä siirrä/naarmuta naulakanavaa tai laukaisumekanismia. Ruuvimeisselin tulee aina liukua naulan yli väännettäessä

- sulje tukoksen vapautin B ja salpa C
- Lataa naulat uudelleen, vapauta sitten syöttäjän vipu L ja liu'uta syöttäjää H hitaasti eteenpäin, kunnes se lepää naulaliuskan päätä vasten
- kiinnitä akku takaisin. Naulain on valmis käytön jatkamiseen

Naulojen ampuminen liian syvälle materiaaliin, ylimääräiset roskat tai juuttuneet naulat voivat johtaa siihen, että laukaisuterä juuttuu ala-asentoonsa Laukaisuterä voidaan yleensä palauttaa käyttöasentoonsa painamalla työkappaleen kosketuselementtiä puupalaa vasten ja puristamalla liipaisinta
Jos työkalu pyörii ilman naulan laukaisemista, naulakanava voi olla likainen. Katso "Naulakanavan puhdistaminen" tämän käyttöoppaan "Huolto"-osiosta

• Työkalun pitäminen ja ohjaaminen ⑯

! pidä aina työskentelyn aikana kiinni työkalun harmaista tartunta-alueista

KUNNOSSAPITO/HUOLTO

• Pidä työkalu aina puhtaana
Naulakanavan puhdistaminen

! Irrota akku työkalusta ennen puhdistamista

! poista akku ja pidä työkalu poispäin itsestäsi puhdistaessasi naulakanavaa

! Puhdista naulakanava säännöllisesti. Jos kanavaa ei puhdisteta oikein ja säännöllisesti, se aiheuttaa ennenaikaisen vian tai se mitätöi takuun

- irrota akku työkalusta
- poista naulat lippaasta
- nosta tukoksen vapautussalpa ja avaa tukoksen vapauttaja
- pyyhi naulakanava pienellä määrällä paineilmatyökaluöljyä puhtaassa liinassa tai vanupuikossa
- lataa naulat uudelleen ja sulje lipas

• Jos työkalu ei huolellisesta valmistuksesta ja koestusmenettelystä huolimatta toimi asianmukaisella tavalla, tulee laitteen korjaus antaa SKIL-huoltokeskuksen tehtäväksi
- toimita työkalu **osiin purkamatta** ostotositteen kanssa

jälleenmyyjälle tai lähimpään SKIL-huoltoliikkeeseen (osoitteet ja työkalun huoltokaavio löytyvät osoitteesta www.skil.com)
- Ota huomioon, että takuu ei kata työkalun ylikuormituksesta tai väärästä käsittelystä johtuvia vahinkoja (katso SKIL-takuuehdot osoitteesta www.skil.com tai kysy jälleenmyyjältä)

YMPÄRISTÖ

Koskee vain EU-maita
- Älä hävitä sähkötyökaluja, lisävarusteita tai pakkausta tavallisen kotitalousjätteen mukana
  - Vanhoja sähkö- ja elektroniikkalaitteita koskevan eurooppalaisen direktiivin 2012/19/EY ja sen maakohtaisten sovellusten mukaisesti käytetyt sähkötyökalut on toimitettava ongelmajätteen keräyspisteeseen ja ohjattava ympäristöystävälliseen kierrätykseen
  - symboli 6 muistuttaa tästä, kun käytöstä poisto tulee ajankohtaiseksi
  - **! poistaessasi akun käytöstä peitä plus- ja miinusnapa sähköteipillä oikosulun estämiseksi**

MELU/TÄRINÄ

- Äänenpainetaso L_{pA} , äänitehotaso L_{WA}, tärinäarvot a_h (jatkuva tärinä), p_F (toistuva iskutärinä) ja epävarmuus K on määritetty standardien EN 60745-2-16 ja EN 62841-1 mukaisesti:

Melu	
äänenpainetaso (L_{pA})	L_{pA}=82 dB(A) K=3 dB
äänitehotaso (L_{WA})	L_{WA}=93 dB(A) K=3 dB
Tärinä	
jatkuvat tärinät (a_h)	a_h=1,2 m/s^2 K=1,5 m/s^2
toistuvat iskutärinät (p_F)	P_F=1549 m/s^2 K=33 m/s^2

- Teknisissä tiedoissa ja vaatimustenmukaisuusvakuutuksessa ilmoitetut tärinän päästöarvot ja ilmoitetut melupäästöarvot on mitattu standardin EN 62841 vakiotestausmenetelmän mukaisesti, ja niitä voidaan käyttää työkalujen keskinäiseen vertailuun
  Ilmoitettua tärinän päästöarvoa ja ilmoitettuja melupäästöarvoja voidaan käyttää myös altistumisen alustavaan arviointiin
  Varoitus! Sähkötyökalun todellisen käytön aikaiset tärinä- ja melupäästöarvot voivat poiketa ilmoitetuista arvoista riippuen työkalun käyttötavasta. Tärinätaso voi nousta ilmoitettua tasoa korkeammaksi.
  Kun arvioidaan tärinäaltistusta turvallisuustoimenpiteiden määrittämiseksi, joita 2002/44/EY edellyttää henkilöille, jotka käyttävät säännöllisesti sähkötyökaluja työssään, tärinäaltistuksen arvioinnissa tulisi ottaa huomioon todelliset käyttöolosuhteet ja työkalun käyttötapa, mukaan lukien koko käyttösyklin kaikki osat, kuten ajat, jolloin työkalu on kytketty pois päältä ja kun se käy tyhjäkäynnillä liipaisuajan lisäksi

E

Clavadora inalámbrica 16GA sin escobillas 3886

INTRODUCCIÓN

- La herramienta no está prevista para clavar en materiales duros como el acero y el hormigón.
- La herramienta está prevista para clavar en cartón, material aislante, tela, contrachapado fino, láminas, cuero y materiales similares en superficies de madera o similares.
- Lea y conserve este manual de instrucciones ③

DATOS TÉCNICOS ①

[1)] Peso sin batería (el peso de la batería se puede consultar en www.skil.com)

ELEMENTOS DE LA HERRAMIENTA ②

A Contacto con la pieza de trabajo
B Desbloqueo de atascos sin herramientas
C Lengüeta de desbloqueo de atascos
D Luz de trabajo LED
E Gatillo interruptor
F Empuñadura
G Interruptor selector del modo
H Empujador
J Cargador
K Ventanas indicadoras de clavos
L Palanca del empujador
M Almohadilla antimarcas
N Botón del indicador del nivel de batería
P Dial de ajuste de profundidad
Q Almacenamiento integrado
R Almohadillas antimarcas de recambio
S Clavos 16GA
T Enganche para cinturón

SEGURIDAD

MEDIDAS DE SEGURIDAD GENERALES PARA HERRAMIENTAS ELÉCTRICAS

⚠ **ADVERTENCIA Lea todas las advertencias, instrucciones, ilustraciones y especificaciones incluidas con esta herramienta eléctrica.** Si no se cumplen todas las instrucciones que se enumeran a continuación, pueden producirse descargas eléctricas, incendios y/o lesiones graves.

Conserve todas las instrucciones y advertencias para poder consultarlas en el futuro.

El término «herramientas eléctricas» que aparece en las advertencias se refiere tanto a las herramientas que funcionan conectadas a la red eléctrica (con cable) como a las que funcionan con batería (inalámbricas).

1) SEGURIDAD EN LA ZONA DE TRABAJO
a) Mantenga la zona de trabajo limpia y bien iluminada.

Las zonas desordenadas u oscuras invitan a los accidentes.

b) **No ponga en funcionamiento las herramientas eléctricas en entornos explosivos como, por ejemplo, donde haya líquidos inflamables, gases o polvo.** Las herramientas eléctricas generan chispas que podrían encender vapores o partículas de polvo.

c) **Mantenga a los niños y las demás personas alejados cuando esté utilizando una herramienta eléctrica.** Las distracciones podrían hacerle perder el control de la herramienta.

2) **SEGURIDAD ELÉCTRICA**

a) **El enchufe de la herramienta eléctrica debe corresponder con la toma de corriente. No modifique nunca el enchufe de ningún modo. Nunca utilice enchufes adaptadores con herramientas eléctricas equipadas con conexión a tierra.** Utilizando enchufes no modificados y tomas de corriente adecuadas se reduce el riesgo de descarga eléctrica.

b) **Evite cualquier contacto corporal con superficies conectadas a tierra, como tuberías, radiadores, hornillos eléctricos y frigoríficos.** Existe un mayor riesgo de descarga eléctrica si su cuerpo tiene conexión a tierra.

c) **No exponga las herramientas eléctricas a la lluvia o a la humedad.** Si penetra agua en una herramienta eléctrica, aumentará el riesgo de descarga eléctrica.

d) **No maltrate el cable. Nunca utilice el cable para transportar, arrastrar o desenchufar la herramienta eléctrica. Mantenga el cable alejado del calor, el aceite, los bordes afilados o las piezas móviles.** Los cables dañados o enredados aumentan el riesgo de descarga eléctrica.

e) **Cuando use una herramienta eléctrica al aire libre, utilice un cable alargador adecuado para uso en exteriores.** El uso de un cable adecuado para exteriores reducirá el riesgo de descarga eléctrica.

f) **Si es inevitable usar una herramienta eléctrica en un entorno húmedo, utilice una alimentación con un interruptor de protección diferencial (GFCI).** La utilización de un interruptor de protección diferencial reducirá el riesgo de descarga eléctrica**.**

3) **SEGURIDAD PERSONAL**

a) **Manténgase alerta, preste atención a lo que está haciendo y aplique el sentido común durante el uso de una herramienta eléctrica. No utilice herramientas eléctricas si está cansado o se encuentra bajo los efectos de estupefacientes, alcohol o fármacos.** Cuando se están usando herramientas eléctricas, cualquier falta de atención, aunque sea por un instante, puede provocar lesiones graves.

b) **Utilice equipo de protección personal. Utilice siempre protección ocular.** El equipo de protección, como máscaras antipolvo, calzado de seguridad antideslizante, casco protector o protección auditiva, cuando se utiliza adecuadamente, reduce las lesiones personales.

c) **Evite la puesta en marcha accidental. Asegúrese de que el interruptor de encendido se encuentra en la posición de apagado antes de enchufar la herramienta a la red eléctrica y/o de acoplar la batería, así como al agarrar o transportar la herramienta.** Si lleva una herramienta eléctrica con el dedo puesto sobre el interruptor, o si enchufa una herramienta eléctrica con el interruptor encendido, pueden producirse accidentes.

d) **Retire cualquier llave de ajuste o llave inglesa de la herramienta antes de encenderla.** Una llave inglesa o una llave de ajuste enganchada a una parte giratoria de la herramienta puede producir lesiones.

e) **No se estire demasiado para alcanzar lugares de difícil acceso. Mantenga una posición firme y equilibrada en todo momento.** De este modo podrá controlar mejor la herramienta eléctrica en situaciones inesperadas.

f) **Utilice ropa adecuada. No lleve puesta ropa holgada ni joyas. Mantenga el pelo, la ropa y los guantes alejados de las piezas móviles.** La ropa holgada, así como las joyas o el pelo, largo podrían engancharse en las partes móviles de la herramienta.

g) **Si se incluyen dispositivos de conexión a extractores y colectores de polvo, asegúrese de conectarlos y utilizarlos adecuadamente.** El uso de un colector de polvo puede reducir los riesgos asociados con el polvo.

h) **El hecho de haberse familiarizado con la herramienta eléctrica por el uso frecuente no debe hacer que se descuide e ignore los principios de seguridad.** Una acción descuidada puede provocar lesiones graves en una fracción de segundo.

4) **UTILIZACIÓN Y CUIDADO DE LAS HERRAMIENTAS ELÉCTRICAS**

a) **No fuerce la herramienta eléctrica. Utilice la herramienta eléctrica adecuada para la tarea que vaya a realizar.** La herramienta correcta funcionará mejor y con más seguridad a la velocidad para la que ha sido diseñada.

b) **No use la herramienta si el interruptor no funciona para encenderla y apagarla.** Toda herramienta que no se puede controlar con el interruptor es peligrosa y debe repararse.

c) **Desconecte el enchufe de la toma de corriente y/o retire la batería de la herramienta antes de realizar algún ajuste, cambiar de accesorios o guardarla.** Estas medidas de seguridad reducen el riesgo de que la herramienta se ponga en marcha por accidente.

d) **Guarde las herramientas eléctricas apagadas fuera del alcance de niños y no deje que las usen personas que no estén familiarizadas con estas instrucciones o con las herramientas.** Las herramientas eléctricas son peligrosas si las usan personas sin experiencia.

e) **Cuide las herramientas eléctricas y sus accesorios. Compruebe si hay elementos móviles desalineados o trabados, piezas rotas u otra circunstancia que pueda afectar al funcionamiento de la herramienta. Si la herramienta eléctrica está dañada, llévela a reparar antes de usarla.** Muchos accidentes se deben a un mantenimiento deficiente de las herramientas eléctricas.

f) **Mantenga las herramientas de corte afiladas y limpias.** Las herramientas de corte bien afiladas tienen menos probabilidades de atascarse y son más fáciles de controlar.

g) **Use la herramienta eléctrica, los accesorios, las**

brocas, etc., siguiendo las instrucciones y teniendo en cuenta las condiciones de trabajo y la tarea a realizar. El uso de las herramientas eléctricas para fines diferentes a los previstos podría provocar situaciones de peligro.

h) Mantenga las empuñaduras y las superficies de agarre secas, limpias y libres de aceite y grasa. Si las asas y las superficies de agarre están resbaladizas no se puede manejar la herramienta de forma segura ni mantener el control en las situaciones inesperadas.

5) UTILIZACIÓN Y MANTENIMIENTO DE HERRAMIENTAS A BATERÍA

a) Recargue únicamente con el cargador especificado por el fabricante. Un cargador que es adecuado para un tipo de batería podría ocasionar un incendio si se utiliza con una batería distinta.

b) Utilice herramientas eléctricas solamente con las baterías diseñadas específicamente para ellas. El uso de cualquier otro tipo de batería puede provocar riesgo de lesiones e incendio.

c) Cuando no se esté utilizando la batería, manténgala apartada de objetos metálicos como clips para papeles, monedas, llaves, clavos, tornillos, o cualquier otro objeto metálico pequeño que pudiera provocar un cortocircuito en sus terminales de corriente. Si se provoca el cortocircuito en los terminales de la batería, podrían producirse quemaduras o incendios.

d) En condiciones de uso intensivo, es posible que se produzca una fuga de líquido del acumulador; evite el contacto. Enjuague con agua si se produce un contacto accidental. Si el líquido entra en contacto con los ojos, solicite también atención médica. El líquido que emana de la batería puede provocar irritaciones o quemaduras.

e) No utilice una batería o una herramienta que haya sido modificada o que esté dañada. Las baterías dañadas o modificadas pueden tener un comportamiento impredecible y provocar un incendio, explosión o riesgo de lesiones.

f) No exponga la batería ni la herramienta al fuego ni a una temperatura excesiva. La exposición al fuego o a una temperatura superior a 265 ºF (130 ºC) podría provocar una explosión.

g) Siga todas las instrucciones de carga y no cargue la batería ni la herramienta fuera del rango de temperatura especificado en las instrucciones. Una carga incorrecta o a temperaturas fuera del rango especificado puede dañar la batería y aumentar el riesgo de incendio.

6) SERVICIO TÉCNICO

a) Las reparaciones de las herramientas eléctricas debe realizarlas un técnico cualificado, utilizando solo piezas de recambio idénticas. De este modo, podrá garantizarse la seguridad de uso de la herramienta eléctrica.

b) No repare nunca baterías que estén dañadas. Las baterías solo debe repararlas el fabricante o un centro de servicio técnico autorizado.

ADVERTENCIAS DE SEGURIDAD PARA HERRAMIENTAS QUE CLAVAN ELEMENTOS DE SUJECIÓN

a) Suponga siempre que la herramienta contiene elementos de sujeción. El manejo descuidado de la herramienta podría provocar el disparo inesperado de elementos de sujeción y causar lesiones personales.

b) Desconecte la herramienta de la fuente de alimentación cuando cargue y descargue elementos de sujeción, realice ajustes o cambie accesorios. La herramienta puede activarse accidentalmente si está conectada a la fuente de alimentación, lo que puede provocar lesiones personales.

c) Tenga cuidado al manipular los elementos de sujeción, especialmente al cargarlos y descargarlos. Los elementos de sujeción tienen puntas afiladas que pueden provocar lesiones personales.

d) No apunte con la herramienta hacia usted ni hacia nadie que se encuentre cerca. Un disparo inesperado descargará un elemento de sujeción, lo que puede provocar lesiones personales.

e) Mantenga los dedos alejados del gatillo cuando no esté utilizando la herramienta y cuando pase de una posición de funcionamiento a otra. Un disparo inesperado descargará un elemento de sujeción, lo que puede provocar lesiones personales.

f) Sujete la herramienta por las superficies de agarre aisladas en aquellos trabajos donde el elemento de sujeción pueda entrar en contacto con cables ocultos. El contacto de un elemento de sujeción con un cable bajo tensión podría hacer que las piezas metálicas expuestas de la herramienta transmitan tensión y provoquen una descarga eléctrica al usuario.

g) Sujete la herramienta con firmeza durante el funcionamiento. El retroceso incontrolado de la herramienta puede provocar una activación involuntaria, lo que puede causar lesiones personales.

h) Mantenga todas las partes del cuerpo, como manos, piernas, etc., alejadas de la dirección de disparo de la herramienta. El elemento de sujeción puede penetrar en la pieza de trabajo, así como en cualquier objeto situado detrás de él, lo que puede provocar lesiones personales.

i) Cuando utilice la herramienta, mantenga todas las partes del cuerpo, como las manos, las piernas, etc., alejadas de la zona en la que se clava el elemento de sujeción en la pieza de trabajo. El elemento de sujeción podría desviarse y salirse de la pieza de trabajo, pudiendo provocar lesiones personales.

j) No accione la herramienta a menos que esté firmemente colocada contra la pieza de trabajo. Si la herramienta no está en contacto con la pieza de trabajo, el elemento de sujeción podría desviarse de la pieza de trabajo, lo cual podría provocar lesiones personales.

k) No utilice esta herramienta para fijar cables eléctricos. No está diseñada para la instalación de cables eléctricos y puede dañar el aislamiento de los mismos, provocando descargas eléctricas o riesgos de incendio.

l) Desconecte la herramienta de la fuente de alimentación si un elemento de sujeción se atasca en la herramienta. Al retirar un elemento de sujeción atascado, la herramienta puede activarse accidentalmente si está conectada a la fuente de alimentación, lo que puede provocar lesiones personales.

m) Tenga cuidado al retirar un elemento de sujeción atascado. El mecanismo puede estar bajo compresión y el elemento de sujeción podría ser descargado con fuerza, lo que podría provocar lesiones personales.

ADVERTENCIAS ADICIONALES PARA HERRAMIENTAS CON CAPACIDAD DE ACCIONAMIENTO POR CONTACTO

a) El accionamiento por contacto solo debe utilizarse para aplicaciones de fijación que no requieran precisión, como la instalación de cubiertas y revestimientos, o la fabricación de palés, muebles, viviendas prefabricadas o tapicería. Para trabajos que requieran mayor precisión, se debe seleccionar una herramienta secuencial o un modo de funcionamiento secuencial.
b) Compruebe siempre el modo de accionamiento antes de utilizar herramientas con accionamiento selectivo. Utilizar la herramienta sin verificar el modo de accionamiento podría provocar lesiones debido al disparo accidental de un elemento de sujeción.
c) Utilice esta herramienta en lugares de trabajo controlados donde se implementen prácticas de trabajo seguras. Los entornos en los que no se mantienen prácticas de trabajo seguras aumentan el riesgo de lesiones personales.

ADVERTENCIAS DE SEGURIDAD ADICIONALES

a) Utilice equipo de protección personal. Utilice siempre protección ocular. Deberá utilizarse equipo de protección como mascarilla antipolvo, calzado de seguridad antideslizante, casco de seguridad o protección auditiva cuando las condiciones lo requieran.
b) Proteja su capacidad auditiva. Utilice siempre protección auditiva cuando utilice la herramienta durante períodos prolongados. El cumplimiento de esta norma contribuirá a reducir el riesgo de lesiones personales graves.
c) Utilice la herramienta únicamente para el uso previsto. No dispare elementos de sujeción al aire libre.
d) Utilice únicamente los clavos recomendados para esta herramienta. El uso de clavos incorrectos podría provocar una alimentación deficiente de clavos, atasco de clavos y clavos que salen de la herramienta en ángulos erráticos. Si los clavos no se alimentan de manera suave y adecuada, interrumpa el uso de inmediato. Los clavos atascados y que se alimentan incorrectamente podrían provocar lesiones personales graves.
e) No utilice nunca esta herramienta de una manera que pueda hacer que un clavo se dirija hacia algo que no sea la pieza de trabajo.
f) No utilice la herramienta como un martillo.
g) Lleve la herramienta siempre por la empuñadura.
h) No altere ni modifique esta herramienta respecto al diseño o función original sin la aprobación del fabricante.
i) Tenga siempre en cuenta que el uso indebido y la manipulación incorrecta de esta herramienta pueden causar lesiones a usted y a otros.
j) No sujete ni pegue nunca el gatillo o el contacto de la pieza de trabajo en una posición activada.
k) No deje nunca la herramienta sin supervisión si la batería está instalada.
l) No utilice esta herramienta si no contiene una etiqueta de advertencia legible.

BATERÍAS

- **Si se entrega una batería, está parcialmente cargada (**para poder aprovechar toda la capacidad de la batería, cárguela por completo en el cargador antes de utilizar la herramienta eléctrica por primera vez**).**
- **Utilice únicamente los siguientes cargadores y baterías con esta herramienta**
  - Batería SKIL: BR1*31****
  - Cargador SKIL: CR1*31****
- **No utilice la batería si está deteriorada, es necesario cambiarla**
- **No desarme la batería**
- **No exponga la herramienta/batería a la lluvia**
- **Temperatura ambiente permitida (herramienta/cargador/batería):**
  - durante la carga 4...40 °C
  - durante el funcionamiento -20...+50 °C
  - durante el almacenamiento -20...+50 °C

EXPLICACIÓN DE LOS SÍMBOLOS EN LA HERRAMIENTA/BATERÍA

③ Lea el manual de instrucciones antes de utilizarlo
④ Las baterías pueden explotar si se tiran al fuego; por tanto, que no las queme por ningún motivo
⑤ Guarde la herramienta/cargador/batería en un lugar donde la temperatura no supere los 50 °C
⑥ No deseche las herramientas eléctricas y las baterías junto con los residuos domésticos

MODO DE EMPLEO

- Recargar la batería
  ! Lea las instrucciones y la advertencias de seguridad incluidas con el cargador
- Desmontaje/instalación de la batería ②
- Indicador del nivel de la batería ⑦
  - Pulse el botón indicador del nivel de carga de la batería N para ver el nivel actual de carga ⑦a.
  ! Cuando el nivel más bajo del indicador de batería comienza a parpadear después de pulsar el botón N ⑦b, la batería está agotada
  ! Cuando los 2 niveles del indicador de batería comienzan a parpadear después de pulsar el botón N ⑦c, la batería no está dentro del rango de temperatura de funcionamiento permitido
- Luces de trabajo LED ⑧
  Las dos luces de trabajo LED D se encienden cuando se pulsa el gatillo interruptor o el contacto de la pieza de trabajo.
  Las luces de trabajo LED D se apagarán aproximadamente 10 segundos después de soltar el gatillo interruptor.
  Cuando falle la clavadora o la batería, la luz de trabajo LED se apagará.
- Protección de la batería
  La herramienta se apaga repentinamente o se impide que se encienda, cuando
  - **la temperatura de la batería no está dentro del rango de temperatura de funcionamiento permitido de -20 a +50 °C** --> al pulsar el botón

N ⑦c, 2 niveles del indicador de nivel de la batería comienzan a parpadear; espere hasta que la batería haya vuelto al rango de temperatura de funcionamiento permitido
- **la batería está casi vacía (para proteger contra la descarga total)** --> al presionar el botón N, el indicador de nivel de batería muestra un nivel de batería bajo o un nivel de batería bajo parpadeante ⑦b; cargue la batería

! No siga apretando el gatillo interruptor después de que la herramienta se apague automáticamente; la batería podría dañarse.

- Acoplamiento del enganche para cinturón ⑨
  - Quite la batería de la herramienta.
  - Alinee el enganche para cinturón T y el orificio del tornillo en el lado derecho o izquierdo de la clavadora.
  - Utilice un destornillador de estrella (no incluido) para apretar el tornillo de forma segura.
- Almohadilla antimarcas ⑩

  La almohadilla antimarcas M fijada a la punta de la herramienta ayuda a evitar marcas y abolladuras cuando se trabaja con maderas blandas.

  ! Retire siempre la batería de la herramienta antes de retirar o volver a instalar la almohadilla antimarcas. De lo contrario, podrían producirse lesiones graves.
  - Quite la batería
  - Retire la almohadilla usada tirando de ella para separarla de la punta de la herramienta
  - Para volver a instalar la almohadilla, colóquela en su lugar sobre la punta de la herramienta y empuje hacia arriba para volver a colocarla

  El almacenamiento integrado Q para la almohadilla se encuentra en el cargador de la herramienta. En el almacenamiento integrado en la herramienta hay dos almohadillas antimarcas R de recambio.
- Cargar clavos de acabado ⑪

  ! Mantenga la herramienta alejada de usted y de otras personas cuando cargue clavos. De lo contrario, podría sufrir lesiones físicas graves.

  ! Utilice únicamente los clavos recomendados para esta herramienta. El uso de cualquier otro tipo de clavos puede provocar el mal funcionamiento de la herramienta y causar lesiones graves.

  ! No cargue nunca clavos con el contacto de la pieza de trabajo o el gatillo activado. Si lo hace, podría sufrir lesiones físicas graves.
  - Quite la batería de la herramienta.
  - Inserte una tira de clavos S en la ranura en la parte inferior del cargador. Las cabezas deben encajar en las ranuras superiores. A continuación, empuje los clavos hacia delante todo lo posible.
  - Presione la palanca del empujador L y deslice el empujador H hacia atrás hasta el final de los clavos S.
  - Suelte la palanca del empujador L y, a continuación, deslice el empujador H hacia adelante lentamente; el empujador H se detendrá cuando esté apoyado contra el final de la tira de clavos S.
  - Asegúrese de que los clavos S estén fijados en su lugar de forma segura.
  - Vuelva a colocar la batería. Ahora la clavadora está lista para funcionar.

  Puede observar el número de clavos restantes a través de las ventanas indicadoras de clavos K y cargar más clavos según sea necesario.
- Retirar clavos de acabado
  - Quite la batería de la herramienta.
  - Mantenga presionada la palanca del empujador L, incline la herramienta eléctrica para que los clavos S puedan deslizarse hacia atrás, use el dedo para ayudar a los clavos a desplazarse hacia atrás si es necesario.
  - Deslice el empujador H hasta el cabezal del cargador J y, a continuación, suelte la palanca del empujador L.
  - Retire los clavos S del cargador J.
- Ajuste de la profundidad de clavado ⑫

  Es aconsejable probar la profundidad de clavado en una pieza de desecho para determinar la profundidad necesaria para la aplicación.

  Los materiales más duros y los clavos más largos requerirán más fuerza para clavar el clavo.

  ! Apunte siempre la clavadora lejos de usted y de otras personas cuando realice ajustes. De lo contrario, podrían producirse lesiones graves.
  - Quite la batería de la herramienta.
  - Gire el dial de ajuste de profundidad P para ajustar la profundidad como indica la flecha de profundidad
  - Vuelva a colocar la batería
  - Clave un clavo de prueba después de cada ajuste hasta conseguir la profundidad deseada
- Clavar clavos de acabado

  ! La clavadora no es adecuada para fijar cables eléctricos

  ! Nunca calce o retenga el mecanismo de contacto con la pieza de trabajo durante el funcionamiento de la herramienta. Si lo hace, podría sufrir lesiones graves.

  Si no se realiza ninguna otra acción, la clavadora se apagará automáticamente al cabo de 10 minutos.
- Modo de acción secuencial simple ⑬

  La acción secuencial simple proporciona la colocación de clavos más precisa y la clavadora se envía en este modo.
  - Asegúrese de que la pieza de trabajo está sujeta antes de realizar cualquier operación
  - Instale la batería
  - Deslice el interruptor selector de modo G hacia el lado de manera que solo esté visible el símbolo « T ». Esto activará el modo de acción secuencial simple
  - Sujete firmemente la herramienta para mantener el control. Coloque la punta de la herramienta sobre la superficie de trabajo
  - Empuje la herramienta contra la superficie de trabajo para presionar el contacto con la pieza de trabajo A. Seguidamente, apriete el gatillo para clavar un clavo.
  - Suelte el gatillo interruptor E y levante de la pieza de trabajo la punta de la herramienta para completar la acción de clavado.
  - Repita los pasos para clavar más clavos.

  Si no se realiza ninguna acción adicional durante más de aproximadamente 5 segundos tras presionar el contacto con la pieza o el gatillo sin soltarlos, el disparo quedará bloqueado a menos que el usuario suelte ambos elementos y vuelva a intentarlo.
- Modo de acción por contacto ⑭

  La acción por contacto permite una colocación repetitiva muy rápida de los clavos.
  - Asegúrese de que la pieza de trabajo está sujeta antes

de realizar cualquier operación
- Instale la batería
- Deslice el interruptor selector de modo G hacia el lado de manera que solo esté visible el símbolo « ». Esto activará el modo de acción por contacto.
- Sujete firmemente la herramienta para mantener el control.
- Empuje la herramienta contra la superficie de trabajo para presionar el contacto con la pieza de trabajo A.
- Mantenga apretado el gatillo interruptor E para clavar un clavo.
- Mantenga apretado el gatillo, coloque la herramienta en el siguiente punto de clavado y empuje la herramienta contra la pieza de trabajo para clavar otro clavo
- Suelte el gatillo interruptor cuando haya terminado.

NOTA: El modo de acción por contacto conserva la lógica del modo de acción secuencial simple. Esto significa que la herramienta también puede accionarse presionando el contacto de la pieza de trabajo contra la superficie y apretando el gatillo interruptor.
Si no se realiza ninguna acción adicional durante más de aproximadamente 5 segundos tras presionar y mantener el contacto con la pieza o el gatillo sin soltarlos, el disparo quedará bloqueado a menos que el usuario suelte ambos elementos y vuelva a intentarlo.

- Bloqueo de disparo en vacío
  Cuando al cargador le queden 0-5 clavos, la función de bloqueo de disparo en vacío no permitirá el funcionamiento. Para reanudar el funcionamiento, vuelva a cargar la herramienta con clavos.
- Retirar un clavo de acabado atascado ⑮
  - Quite la batería de la herramienta.
  - Presione la palanca del empujador L y retire los clavos del cargador J.
  - Levante la lengüeta de desbloqueo de atascos C y abra el desbloqueo de atascos B.
  - Saque el clavo atascado con un destornillador plano o unos alicates (no incluidos) si es necesario.

  ! No estropee ni raye el canal de clavos ni el mecanismo de clavado. El destornillador debe deslizarse siempre sobre el clavo al hacer palanca.
  - Cierre el desbloqueo de atascos B y la lengüeta C.
  - Vuelva a cargar los clavos y, a continuación, suelte la palanca del empujador L y deslice lentamente el empujador H hacia adelante hasta que quede apoyado contra el final de la tira de clavos.
  - Vuelva a colocar la batería. La clavadora está lista para reanudar el funcionamiento.

  Clavar los clavos a demasiada profundidad en el material, el exceso de residuos o los clavos atascados pueden hacer que la cuchilla impulsora se atasque en su posición inferior.
  Por lo general, la cuchilla impulsora puede volver a su posición de funcionamiento presionando el elemento de contacto de trabajo contra un trozo de madera y apretando el gatillo.
  Si la herramienta realiza ciclos sin clavar un clavo, es posible que el canal de clavos esté sucio. Consulte el apartado «Limpieza del canal de clavos» en la sección «Mantenimiento» de este manual.
- Sujetar y guiar la herramienta ⑯

  ! Durante el trabajo, sujete siempre la herramienta por la(s) zona(s) de agarre de color gris

MANTENIMIENTO / SERVICIO TÉCNICO

- Mantenga la herramienta siempre limpia
  Limpieza del canal de clavos

  ! Quite la batería de la herramienta antes de la limpieza

  ! Quite la batería y mantenga la herramienta alejada de usted mientras limpia el canal de clavos

  ! Limpie periódicamente el canal de clavos. Si no se limpia el canal de forma adecuada y periódica, se producirá un fallo prematuro o se anulará la garantía.
  - Quite la batería de la herramienta.
  - Quite los clavos del cargador.
  - Levante la lengüeta de desbloqueo de atascos y abra el desbloqueo de atascos
  - Utilice una pequeña cantidad de aceite para herramientas neumáticas en un paño limpio o un bastoncillo de algodón para limpiar el canal de clavos
  - Recargue los clavos y cierre el cargador.
- Si la herramienta falla a pesar del cuidado puesto en los procedimientos de fabricación y comprobación, la reparación debe ser llevada a cabo por un centro de servicio postventa de herramientas eléctricas SKIL
  - Envíe la herramienta **sin desmontar** junto con una prueba de su compra a su distribuidor o al centro de servicio técnico más cercano de SKIL (las direcciones y el diagrama de despiece de la herramienta están en www.skil.com).
- Tenga en cuenta que los daños debido a sobrecarga o a un manejo inadecuado del producto estarán excluidos de la garantía (consulte las condiciones de garantía de SKIL en www.skil.com o consulte a su distribuidor).

MEDIO AMBIENTE

Solo para países de la UE
- No deseche las herramientas eléctricas, los accesorios y embalajes junto con los residuos domésticos
  - De conformidad con la Directiva Europea 2012/19/CE sobre residuos de aparatos eléctricos y electrónicos y su aplicación de acuerdo con la legislación nacional, las herramientas eléctricas cuya vida útil haya llegado a su fin se deberán recoger por separado y trasladar a una planta de reciclaje que cumpla con las exigencias ecológicas
  - El símbolo 6 llamará su atención cuando sea necesaria la eliminación

  ! antes de eliminarla, proteja los terminales de la batería con cinta aislante para evitar un cortocircuito

RUIDOS / VIBRACIONES

- Nivel de presión acústica L_{pA}, nivel de potencia acústica L_{WA}, valores de vibración a_h (vibraciones continuas), p_F (vibraciones por impactos repetidos) e incertidumbre K, determinados de conformidad con las normas EN 60745-2-16 y EN 62841-1:

Ruido

Nivel de presión acústica (L_{pA})	L_{pA}=82 dB(A) K=3 dB
Nivel de potencia acústica (L_{WA})	L_{WA}=93 dB(A) K=3 dB
Vibración	
Vibraciones continuas (a_h)	a_h=1,2 m/s² K=1,5 m/s²
Vibraciones por impactos repetidos (p_F)	P_F=1549 m/s² K=33 m/s²

- Los valores de emisión de vibraciones declarados y los valores de emisión de ruido declarados que se indican en los datos técnicos y en la declaración de conformidad se han medido de acuerdo con un método de prueba estándar proporcionado por la norma EN62841 y pueden utilizarse para comparar una herramienta con otra.
  El valor de emisión de vibraciones declarado y el valor o valores de emisión de ruido declarados también pueden utilizarse en una evaluación preliminar de la exposición.
  ¡Advertencia! El valor de emisión de vibraciones y ruido durante el uso real de la herramienta eléctrica puede diferir del valor declarado dependiendo del modo en que se utilice la herramienta. El nivel de vibración puede aumentar por encima del nivel indicado.
  Al evaluar la exposición a las vibraciones para determinar las medidas de seguridad requeridas por la Directiva 2002/44/CE para proteger a las personas que utilizan regularmente herramientas eléctricas en el trabajo, se debe considerar una estimación de la exposición a las vibraciones, las condiciones reales de uso y la forma en que se utiliza la herramienta, incluyendo la consideración de todas las partes del ciclo de funcionamiento, como los momentos en que la herramienta está apagada y cuando está funcionando en vacío, además del tiempo de activación.

(P)

Pistola de pregos 16GA sem escovas e sem fios 3886

INTRODUÇÃO

- A ferramenta não foi criada para unir materiais duros, como aço e betão.
- A ferramenta foi criada para unir cartão, material isolador, tecido, contraplacado fino, películas, pele e materiais semelhantes em superfícies de madeira ou material semelhante.
- Leia e guarde este manual de instruções ③.

CARACTERÍSTICAS TÉCNICAS

[1)] Peso sem bateria (o peso da bateria pode ser consultado em www.skil.com).

ELEMENTOS DA FERRAMENTA ②

A Contacto da peça a ser trabalhada
B Libertação de obstruções sem ferramenta
C Trinco de libertação de obstruções
D Luz de trabalho LED
E Gatilho do interruptor
F Pega
G Interruptor de seleção do modo
H Dispositivo de pressão
J Cartucho
K Janelas de indicação dos pregos
L Alavanca do dispositivo de pressão
M Encaixe No-mar
N Botão do indicador do nível da bateria
P Disco de ajuste da profundidade
Q Área de armazenamento
R Encaixes No-mar sobresselentes
S Pregos 16GA
T Clipe para o cinto

SEGURANÇA

AVISOS DE SEGURANÇA GERAIS DA FERRAMENTA ELÉTRICA

⚠ **AVISO: Leia todos os avisos de segurança, instruções, ilustrações e especificações fornecidas com esta ferramenta elétrica.** Não seguir todas as instruções apresentadas abaixo pode resultar em choque elétrico, incêndio e/ou ferimentos graves.

Guarde todos os avisos e instruções para futuras referências.

O termo “ferramenta elétrica” nos avisos diz respeito à sua ferramenta alimentada pela rede (com fio) ou com bateria (sem fio).

1) SEGURANÇA NA ÁREA DE TRABALHO

a) Mantenha a área de trabalho limpa e bem iluminada. Áreas desarrumadas ou escuras são propícias a acidentes.

b) Não ligue ferramentas elétricas em atmosferas explosivas, tal como na presença de líquidos inflamáveis, gases ou pó. As ferramentas elétricas produzem faíscas que podem dar origem à ignição de pós e de gases.

c) Mantenha as crianças e pessoas que passem afastadas enquanto trabalhar com uma ferramenta elétrica. As distrações podem fazer com que perca o controlo.

2) SEGURANÇA ELÉTRICA

a) As fichas da ferramenta elétrica têm de corresponder à tomada. Nunca modifique uma ficha de forma alguma. Não utilize adaptadores de ficha com ferramentas elétricas com ligação à terra. Fichas não modificadas e tomadas correspondentes reduzirão o risco de choque elétrico.

b) Evite o contacto do corpo com superfícies ligadas à terra, tais como tubos, radiadores, fogões de cozinha e frigoríficos. Existe um risco acrescido de choque elétrico se o seu corpo estiver ligado à terra.

c) Não exponha uma ferramenta elétrica à chuva ou a condições de humidade. A entrada da água na ferramenta elétrica aumentará o risco de choque elétrico.

d) Não abuse do fio. Nunca utilize o fio para transportar, puxar ou desligar a ferramenta elétrica.

Mantenha o fio afastado do calor, óleo, arestas afiadas ou peças móveis. Fios danificados ou presos aumentam o risco de choque elétrico.

e) **Quando estiver a trabalhar com uma ferramenta elétrica ao ar livre, utilize uma extensão adequada para a utilização no exterior.** A utilização de um fio adequado ao exterior reduz o risco de choque elétrico.

f) **Se for inevitável trabalhar com uma ferramenta elétrica num local húmido, use um Interruptor de Circuito de Falha de Ligação à Terra (GFCI).** A utilização de um GFCI reduz o risco de choque elétrico.

3) **SEGURANÇA PESSOAL**

a) **Mantenha-se alerta, observe o que está a fazer e use o senso comum quando estiver a trabalhar com uma ferramenta elétrica. Não utilize uma ferramenta elétrica enquanto estiver cansado ou sob o efeito de drogas, álcool ou medicação.** Um momento de falta de atenção enquanto trabalha com ferramentas elétricas pode resultar em ferimentos graves.

b) **Use equipamento de proteção individual. Use sempre proteção ocular.** O equipamento de segurança, tal como máscara respiratória, calçado de segurança antiderrapante, capacete de segurança ou proteção auditiva, utilizado nas condições adequadas, reduzirá a hipótese de ferimentos.

c) **Evite os arranques sem intenção. Certifique-se de que o interruptor se encontra na posição de desligado antes de ligar à alimentação e/ou à bateria ao agarrar ou transportar a ferramenta.** Transportar ferramentas elétricas com o seu dedo no interruptor ou fornecer energia a ferramentas elétricas que tenham o interruptor na posição de ligado convida a acidentes.

d) **Retire qualquer chave de ajuste ou chave de porcas antes de ligar a ferramenta elétrica.** Uma chave de porcas ou uma chave deixada ligada a uma peça rotativa da ferramenta elétrica pode provocar ferimentos.

e) **Não se estique. Mantenha sempre uma posição e equilíbrio adequados.** Isso proporciona um melhor controlo da ferramenta elétrica em situações inesperadas.

f) **Vista-se adequadamente. Não use roupa larga nem joalharia. Mantenha o seu cabelo e roupa afastados das peças móveis.** Roupa larga, joias ou cabelo comprido podem ser apanhados pelas peças em movimento.

g) **Se forem fornecidos dispositivos para a ligação de extração de pó e facilidades de recolha, certifique-se de que estes estão ligados e de que são devidamente utilizados.** A utilização de dispositivos de extração do pó pode reduzir os perigos relacionados com o pó.

h) **Não permita que a familiarização ganha com a utilização de ferramentas elétricas o torne mais complacente e ignore os princípios de segurança da ferramenta elétrica.** Uma ação descuidada pode causar graves ferimentos numa fração de segundo.

4) **UTILIZAÇÃO E CUIDADOS DA FERRAMENTA ELÉTRICA**

a) **Não force a ferramenta elétrica. Utilize a ferramenta elétrica correta para a sua aplicação.** A ferramenta elétrica correta irá realizar o trabalho de forma melhor e mais segura, ao ritmo para o qual foi concebida.

b) **Não utilize a ferramenta elétrica se o interruptor não a ligar ou desligar.** Qualquer ferramenta elétrica que não possa ser controlada pelo interruptor torna-se perigosa e tem de ser reparada.

c) **Desligue a ficha da alimentação e/ou retire a bateria da ferramenta elétrica, se amovível, antes de fazer quaisquer ajustes, mudar de acessórios ou armazenar a ferramenta elétrica.** Estas medidas de segurança preventiva ajudam a reduzir os riscos de ligar inadvertidamente a ferramenta elétrica.

d) **Guarde ferramentas elétricas sem carga fora do alcance de crianças e não permita que pessoas estranhas às ferramentas elétricas ou a estas instruções trabalhem com a ferramenta elétrica.** As ferramentas elétricas são perigosas nas mãos de utilizadores sem formação.

e) **Proceda à manutenção das ferramentas elétricas e acessórios. Verifique desalinhamentos ou bloqueios das peças móveis, fracionamento de peças e quaisquer outras condições que possam afetar o funcionamento das ferramentas elétricas. Caso a ferramenta apresente danos, esta deverá ser entregue para reparação antes de voltar a ser utilizada.** Muitos acidentes são provocados pela fraca manutenção das ferramentas elétricas.

f) **Mantenha as ferramentas de corte afiadas e limpas.** Ferramentas de corte devidamente mantidas e com arestas de corte afiadas têm uma menor probabilidade de prender e são mais fáceis de controlar.

g) **Use a ferramenta elétrica, acessórios e brocas, etc., de acordo com estas instruções, tendo em conta as condições de trabalho e o trabalho a ser efetuado.** A utilização da ferramenta elétrica para operações diferentes daquelas para que foi criada pode dar origem a uma situação perigosa.

h) **Mantenha as pegas e superfícies de preensão secas, limpas e sem óleo ou gordura.** Pegas e superfícies de preensão escorregadias não permitem o manuseamento seguro nem o controlo da ferramenta em situações inesperadas.

5) **UTILIZAÇÃO E CUIDADOS DA FERRAMENTA COM A BATERIA**

a) **Recarregue apenas com o carregador especificado pelo fabricante.** Um carregador que seja adequado para um tipo de bateria pode criar um risco de incêndio quando usado com outra bateria.

b) **Utilize as ferramentas elétricas apenas com as baterias especificamente designadas.** A utilização de outras baterias pode criar um risco de ferimentos e incêndio.

c) **Quando não usar a bateria, mantenha-a afastada de outros objetos de metal, como clipes de papel, moedas, chaves, pregos, parafusos ou outros pequenos objetos de metal que possam fazer a ligação entre os dois terminais.** Colocar os terminais da bateria em curto-circuito pode dar origem a queimaduras ou incêndio.

d) **Sob condições abusivas, pode ser ejetado líquido da bateria. Evite o contacto. Se ocorrer um contacto acidental, lave com água abundante. Se o líquido entrar em contacto com os olhos, procure ajuda médica.** O líquido ejetado da bateria pode provocar irritação ou queimaduras.

e) **Não use a bateria nem a ferramenta se estiverem danificadas ou modificadas.** Baterias danificadas ou modificadas podem apresentar comportamentos imprevisíveis, dando origem a fogo, explosão ou risco de ferimentos.
f) **Não exponha a bateria ou a ferramenta ao fogo ou temperatura excessiva.** A exposição ao fogo ou a temperaturas acima dos 130 °C pode causar uma explosão.
g) **Siga todas as instruções de carregamento e não carregue a bateria nem a ferramenta a uma temperatura fora dos parâmetros especificados nas instruções.** Carregar incorretamente ou a temperaturas fora dos parâmetros especificados pode danificar a bateria e aumentar o risco de fogo.
6) **REPARAÇÃO**
a) **A reparação da sua ferramenta elétrica deverá ser sempre efetuada por pessoas qualificadas, utilizando apenas peças sobresselentes idênticas.** Tal irá assegurar que a segurança da ferramenta elétrica é mantida.
b) **Nunca tente reparar uma bateria danificada.** A reparação das baterias só deverá ser efetuada pelo fabricante ou por um reparador autorizado.

AVISOS DE SEGURANÇA PARA A FERRAMENTA DE FIXAÇÃO

a) **Assuma sempre que a ferramenta contém agrafos.** Um manuseamento descuidado da ferramenta pode resultar no disparo inesperado de agrafos e causar ferimentos.
b) **Desligue a ferramenta da alimentação quando carregar ou descarregar agrafos, efetuar ajustes ou mudar de acessórios.** A ferramenta pode ser ativada acidentalmente se estiver ligada à alimentação, o que pode dar origem a ferimentos.
c) **Tenha cuidado quando manusear os agrafos, especialmente quando os carregar e descarregar.** Os agrafos têm pontas afiadas, que podem dar origem a ferimentos.
d) **Não aponte a ferramenta para si nem para ninguém por perto.** Um premir inesperado do gatilho descarrega um agrafo, podendo dar origem a ferimentos.
e) **Mantenha os dedos afastados do gatilho quando não utilizar a ferramenta e quando a mover de uma posição para outra.** Um premir inesperado do gatilho descarrega um agrafo, podendo dar origem a ferimentos.
f) **Segure a ferramenta através das superfícies de preensão isoladas quando executar uma operação onde o agrafo possa entrar em contacto com cabos elétricos escondidos.** O contacto de um agrafo com um cabo "vivo" fará com que as peças de metal expostas da ferramenta elétrica deem um choque ao operador.
g) **Segure bem a ferramenta durante a operação.** Um ressalto descontrolado da ferramenta pode dar origem a uma ativação inesperada, podendo dar origem a ferimentos.
h) **Mantenha todas as partes do corpo, como as mãos e pernas, etc., afastadas da direção de disparo da ferramenta.** O agrafo pode penetrar na peça a ser trabalhada, bem como em qualquer objeto por trás, o que pode dar origem a ferimentos.
i) **Quando usar a ferramenta, mantenha todas as partes do corpo, como as mãos e pernas, etc., afastadas da área onde o agrafo é orientado para a peça a ser trabalhada.** O agrafo pode ressaltar e sair da peça a ser trabalhada, podendo dar origem a ferimentos.
j) **Não utilize a ferramenta, a não ser que esta seja colocada firmemente contra a peça a ser trabalhada.** Se a ferramenta não estiver em contacto com a peça a ser trabalhada, o agrafo pode ser disparado para longe do seu alvo, podendo dar origem a ferimentos.
k) **Não use esta ferramenta para fixar cabos elétricos.** Não foi criada para a instalação de cabos elétricos e pode danificar o isolamento dos cabos, causando assim um choque elétrico ou perigo de fogo.
l) **Desligue a ferramenta da alimentação se um agrafo ficar preso na ferramenta.** Enquanto retira um agrafo preso, a ferramenta pode ser ativada acidentalmente se estiver ligada à alimentação, o que pode dar origem a ferimentos.
m) **Tenha cuidado enquanto retira um fixador preso.** O mecanismo pode estar sob compressão e o agrafo pode ser forçosamente descarregado, podendo dar origem a ferimentos.

AVISOS ADICIONAIS PARA FERRAMENTAS COM ACIONAMENTO POR CONTACTO

a) **O acionamento por contacto deve ser utilizado apenas em aplicações de fixação que não exijam precisão, como trabalhos de cobertura, revestimento, ou o fabrico de paletes, mobiliário, casas pré-fabricadas ou estofos.** Para trabalhos que exijam maior precisão, deve ser utilizada uma ferramenta de acionamento sequencial ou o modo de funcionamento sequencial.
b) **Verifique sempre o modo de acionamento antes de utilizar ferramentas com acionamento seletivo.** A utilização da ferramenta sem verificar o modo de acionamento pode provocar ferimentos devido ao disparo involuntário de um agrafo.
c) **Utilize esta ferramenta apenas em locais de trabalho controlados onde sejam aplicadas práticas de trabalho seguras.** Em ambientes onde não sejam mantidas práticas de trabalho seguras, o risco de ferimentos aumenta.

AVISOS ADICIONAIS DE SEGURANÇA

a) **Utilize equipamento de segurança. Use sempre proteção ocular.** Máscara de pó, calçado de segurança antiderrapante, capacete, ou proteção para os ouvidos devem ser utilizados para as situações adequadas.
b) **Proteja a sua audição. Utilize proteção auditiva durante longos períodos de funcionamento.** Ao seguir esta regra, irá reduzir o risco de ferimentos graves.
c) **Utilize a ferramenta apenas para os fins a que se destina.** Não atire agrafos para o ar.
d) **Use apenas os pregos recomendados para esta ferramenta.** A utilização de pregos incorretos pode resultar numa alimentação deficiente dos pregos, pregos obstruídos e pregos projetados pela ferramenta em

ângulos irregulares. Se os pregos não forem alimentados de forma suave e adequada, interrompa imediatamente a sua utilização. Pregos obstruídos ou alimentados incorretamente podem provocar ferimentos pessoais graves.

e) Nunca utilize esta ferramenta de forma que possa fazer com que um prego seja direcionado para algo que não seja a peça a ser trabalhada.

f) Não utilize a ferramenta como um martelo.

g) Transporte sempre a ferramenta pela pega.

h) Não altere nem modifique esta ferramenta relativamente ao seu desenho ou função originais sem a aprovação do fabricante.

i) Tenha sempre em conta que a má utilização e manuseamento incorreto desta ferramenta pode dar origem a ferimentos ao utilizador e a terceiros.

j) Nunca fixe nem cole com fita adesiva o gatilho ou o contacto da peça a ser trabalhada numa posição acionada.

k) Nunca deixe a ferramenta sem supervisão com a bateria instalada.

l) Não utilize esta ferramenta se a etiqueta de aviso não estiver legível.

BATERIAS

- **A bateria fornecida vem parcialmente carregada.** Para garantir a capacidade completa da bateria, carregue por completo a bateria no carregador antes de usar a sua ferramenta elétrica pela primeira vez.
- **Use apenas as seguintes baterias e carregadores com esta ferramenta**
  - Bateria SKIL: BR1*31****
  - Carregador SKIL: CR1*31****
- **Não use a bateria danificada. Esta deverá ser substituída.**
- **Não desmonte a bateria.**
- **Não exponha a ferramenta/bateria à chuva.**
- **Temperatura ambiente permitida (ferramenta/ carregador/bateria):**
  - A carregar: 4 - 40 °C
  - Durante o funcionamento: -20 - 50 °C
  - Durante o armazenamento: -20 - 50 °C

EXPLICAÇÃO DOS SÍMBOLOS NA FERRAMENTA/ BATERIA

③ Leia o manual de instruções antes da utilização.

④ As baterias podem explodir quando atiradas para o fogo, por isso, nunca queime uma bateria.

⑤ Guarde o produto/carregador/bateria num local onde a temperatura não exceda os 50 °C.

⑥ Não elimine ferramentas elétricas juntamente com o lixo doméstico comum.

UTILIZAÇÃO

- Carregar a bateria
  ! Leia os avisos de segurança e as instruções fornecidas com o carregador.
- Retirar/Instalar a bateria ②
- Indicador do nível da bateria ⑦
  - Prima o botão do indicador do nível da bateria N para ver o atual nível da bateria ⑦a.
  ! Quando o nível mais baixo do indicador da bateria começar a piscar após premir o botão N ⑦b, a bateria está descarregada.
  ! Quando 2 níveis do indicador da bateria começarem a piscar após premir o botão N ⑦c, a bateria não se encontra dentro da temperatura de funcionamento permitida.
- Luzes de trabalho LED ⑧
  As duas luzes de trabalho LED D acendem quando o gatilho do interruptor ou o contacto da peça a ser trabalhada for pressionado.
  As luzes de trabalho LED D desligam-se passados cerca de 10 segundos após libertar o gatilho do interruptor. Quando a pistola de pregos ou a bateria apresentarem uma avaria, a luz de trabalho LED desliga-se.
- Proteção da bateria
  A ferramenta desliga-se de repente ou é impossível ligá-la quando
  - **a temperatura da bateria não se encontra dentro do raio da temperatura de funcionamento permitida de -20 a +50 °C** --> 2 níveis do indicador do nível da bateria começam a piscar quando prime o botão N ⑦c; espere que a bateria volte ao raio da temperatura de funcionamento permitida.
  - **A bateria está quase gasta (para proteger contra grandes descargas)** --> é apresentado um baixo nível da bateria ou a piscar ⑦b no indicador do nível da bateria quando prime o botão N. Carregue a bateria.
  ! Não continue a premir o gatilho do interruptor após a ferramenta se desligar automaticamente. A bateria pode ficar danificada.
- Fixar o clipe para o cinto ⑨
  - Retire a bateria da ferramenta.
  - Alinhe o clipe para o cinto T e o orifício do parafuso no lado direito e esquerdo da pistola de pregos.
  - Use a chave de estrelas (não incluída) para apertar bem o parafuso.
- Encaixe No-mar ⑩
  O encaixe No-mar M fixado no nariz da ferramenta ajuda a evitar estragos e amassos quando trabalhar com madeiras mais suaves.
  ! Retire a bateria da ferramenta antes de retirar ou substituir o encaixe No-mar. Não seguir estas instruções pode dar origem a ferimentos sérios.
  - Retire a bateria.
  - Retire o encaixe usado puxando para fora do nariz.
  - Para voltar a colocar o encaixe, encaixe-o sobre o nariz e pressione para fixar.

  O espaço de armazenamento Q do encaixe encontra-se no cartucho da ferramenta. São fornecidos dois encaixes No-mar R sobresselentes na área de armazenamento.
- Carregar pregos de acabamento ⑪
  ! Mantenha a ferramenta virada na direção oposta a si e de outras pessoas quando carregar pregos. Não fazê-lo pode dar origem a ferimentos sérios.
  ! Use apenas os pregos recomendados para esta ferramenta. A utilização de outros pregos pode dar origem ao mau funcionamento da ferramenta, podendo dar origem a ferimentos sérios.
  ! Nunca carregue pregos quando estiver em contacto com a peça a ser trabalhada ou com o gatilho ativado. Se o fizer, pode dar origem a ferimentos sérios.
  - Retire a bateria da ferramenta.
  - Insira uma tira de pregos S na ranhura situada na parte inferior do cartucho. As cabeças dos pregos têm de encaixar nas ranhuras superiores. De seguida, empurre os pregos para a frente até onde for possível.

- Pressione a alavanca do dispositivo de pressão L e deslize o dispositivo de pressão H para trás até à extremidade dos pregos S.
- Solte a alavanca do dispositivo de pressão L e, de seguida, faça deslizar lentamente o dispositivo de pressão H para a frente. O dispositivo de pressão H pára quando encostar à extremidade da tira de pregos S.
- Certifique-se de que os pregos S estão bem fixados no respetivo lugar.
- Volte a fixar a bateria. A sua pistola de pregos está agora pronta para ser usada.

Pode ver o número de pregos restantes através das janelas de indicação dos pregos K e carregar mais pregos, conforme necessário.

- Retirar pregos de acabamento
  - Retire a bateria da ferramenta.
  - Pressione e mantenha pressionada a alavanca do dispositivo de pressão L; incline a ferramenta elétrica de forma a que os pregos S possam deslizar para trás, se necessário.
  - Faça deslizar o dispositivo de pressão H até à extremidade dianteira do cartucho J e, de seguida, solte a alavanca do dispositivo de pressão L.
  - Retire os pregos S do cartucho J.
- Ajuste da profundidade de condução ⑫

  Aconselhamos a testar a profundidade de condução num resto de material, para determinar a profundidade necessária para a aplicação.

  Materiais mais duros e pregos mais compridos requerem mais força para orientar o prego.

  ! Aponte sempre a pistola de pregos para longe de si e de outras pessoas quando efetuar ajustes. O não seguimento das instruções pode dar origem a ferimentos sérios.
  - Retire a bateria da ferramenta.
  - Rode o disco de ajuste da profundidade P para ajustar a profundidade, conforme indicado pela seta da profundidade.
  - Volte a fixar a bateria.
  - Faça um teste de pregar após cada ajuste, até obter a profundidade desejada.
- Orientar pregos de acabamento

  ! A pistola de pregos não foi criada para fixar cabos elétricos.

  ! Nunca force nem mantenha o mecanismo de contacto da peça a ser trabalhada durante o funcionamento da ferramenta. Se o fizer, pode dar origem a ferimentos sérios.

  Se não for efetuada qualquer outra ação, a pistola de pregos desliga-se automaticamente passados 10 minutos.
- Modo de atuação sequencial simples ⑬

  A atuação sequencial simples fornece uma colocação mais precisa do prego. A pistola de pregos sai de fábrica com esta configuração.
  - Certifique-se de que a peça a ser trabalhada está segura antes de efetuar qualquer operação.
  - Fixar a bateria
  - Faça deslizar o interruptor de seleção do modo G para o lado, de modo a que apenas o símbolo "T" esteja visível. Isto ativa o modo de atuação sequencial simples.
  - Segure bem a ferramenta para manter o controlo. Posicione o nariz da ferramenta na superfície de trabalho.
  - Pressione a ferramenta contra a superfície de trabalho para pressionar o contacto da peça a ser trabalhada A. Depois, pressione o gatilho do interruptor E para orientar um prego.
  - Liberte o gatilho do interruptor E e levante o nariz da peça a ser trabalhada para completar o pregar.
  - Repita os passos para orientar mais pregos.

  Se não houver qualquer ação durante mais de 5 segundos após o contacto da peça a ser trabalhada ou o gatilho do interruptor for pressionado sem ser libertado, o pregar é bloqueado a não ser que o utilizador liberte o contacto da peça a ser trabalhada e o gatilho do interruptor e tente de novo.
- Modo de acionamento por contacto ⑭

  O acionamento por contacto permite uma colocação do prego repetitiva e rápida.
  - Certifique-se de que a peça a ser trabalhada está segura antes de efetuar qualquer operação.
  - Fixar a bateria
  - Faça deslizar o interruptor de seleção do modo G para o lado, de modo a que apenas o símbolo "TTT" esteja visível. Isto ativa o modo de atuação de contacto.
  - Segure bem a ferramenta para manter o controlo.
  - Pressione a ferramenta contra a superfície de trabalho para pressionar o contacto da peça a ser trabalhada A.
  - Pressione o gatilho do interruptor E para orientar um prego.
  - Mantenha o gatilho pressionado, passe a ferramenta para o local seguinte onde deseja pregar e pressione a ferramenta contra a peça a ser trabalhada para pregar outro prego.
  - Quando terminar, liberte o gatilho.

  NOTA: O modo de acionamento por contacto retém a lógica do modo de acionamento sequencial simples. Isto significa que a ferramenta também pode ser utilizada pressionando o contacto da peça a ser trabalhada contra a superfície, e pressionando o gatilho do interruptor.

  Se não houver qualquer ação durante mais de cerca de 5 segundos após o gatilho do interruptor ser pressionado sem ser libertado, o pregar é bloqueado a não ser que o utilizador liberte o contacto da peça a ser trabalhada e o gatilho do interruptor e tente de novo.
- Bloqueio de disparo a seco

  Quando o cartucho tiver 0--5 pregos restantes, a funcionalidade de bloqueio de disparo a seco não permite a operação. Para continuar a operação, recarregue a ferramenta com pregos.
- Retirar um prego de acabamento encravado ⑮
  - Retire a bateria da ferramenta.
  - Pressione a alavanca do dispositivo de pressão L e retire os pregos do cartucho J.
  - Levante o trinco de libertação de obstruções C e abra o sistema de libertação de obstruções B.
  - Retire o prego encravado com uma chave de fendas ou alicate (não incluído), se necessário.

  ! Não estrague/risque o canal do prego nem o mecanismo condutor. A chave de fendas deverá passar sempre sobre o prego quando for utilizada.
  - Feche o sistema de libertação de obstruções B e o trinco C.

- Volte a carregar os pregos e, de seguida, liberte a alavanca do dispositivo de pressão L e deslize lentamente o dispositivo de pressão H para a frente até encostar à extremidade da tira de pregos.
- Volte a fixar a bateria. A pistola de pregos está agora pronta para continuar a utilização.

Pregar os pregos demasiado fundo, detritos em excesso ou pregos obstruídos podem fazer com que a lâmina condutora fique presa no fundo.

A lâmina condutora pode voltar à posição de funcionamento pressionando o elemento de contacto de trabalho contra uma peça de refugo de madeira e pressionando o gatilho.

Se a ferramenta funcionar sem pregar, o canal dos pregos pode estar sujo. Consulte "Limpeza do canal dos pregos" na secção "Manutenção" neste manual.

- Segurar e orientar a ferramenta ⑯

! Durante o trabalho, segure sempre a ferramenta pelas áreas de preensão cinzentas.

MANUTENÇÃO / REPARAÇÃO

- Mantenha a ferramenta sempre limpa.

Limpeza do canal dos pregos

! Retire a bateria da ferramenta antes de proceder à limpeza.

! Retire a bateria e mantenha a ferramenta apontada para longe de si enquanto limpa o canal dos pregos.

! Limpe regularmente o canal dos pregos. Não limpar correta e regularmente o canal causa uma falha prematura e anula a garantia.

- Retire a bateria da ferramenta.
- Retire os pregos do cartucho.
- Levante o trinco de libertação de obstruções e abra a libertação de obstruções.
- Use uma pequena quantidade de óleo para ferramentas pneumáticas num pano limpo ou cotonete para limpar o canal dos pregos.
- Recarregue os pregos e feche o cartucho.

- Se a ferramenta falhar apesar dos cuidados de fabrico e procedimentos de teste, a reparação deverá ser efetuada por um centro de reparação pós-venda autorizado para ferramentas elétricas SKIL.
  - Envie a ferramenta **montada**, juntamente com a prova de compra, para o seu representante ou ponto de reparação SKIL mais próximo (os endereços e também os esquemas de reparação da ferramenta estão listados em www.skil.com).
- Tenha em conta que danos devido a sobrecarga ou manuseamento inadequado da ferramenta não são abrangidos pela garantia (para saber as condições da garantia SKIL, consulte www.skil.com ou informe-se com o seu revendedor).

AMBIENTE

Apenas para países da UE

- Não elimine ferramentas elétricas, acessórios nem a embalagem juntamente com o lixo doméstico comum.
  - Em conformidade com a Diretiva Europeia 2012/19/CE relativa aos resíduos de equipamento elétrico e eletrónico e respetiva implementação em conformidade com as leis nacionais, ferramentas elétricas que tenham atingido o final do seu ciclo de vida devem ser recolhidas separadamente e entregues em instalações de reciclagem ambientalmente compatíveis.
  - O símbolo 6 serve para lembrar isto quando for necessária a eliminação.

! Antes da eliminação, proteja os terminais da bateria com fita resistente, para evitar um curto-circuito.

RUÍDO/VIBRAÇÃO

- Nível de pressão do som L_{pA}, nível de potência do som L_{WA}, valores de vibração a_h (vibrações contínuas), p_F (vibrações de choque repetidas) e incerteza K determinados de acordo com as normas EN 60745-2-16 e EN 62841-1:

Ruído	
Nível de pressão do som (L_{pA})	L_{pA}=82 dB(A) K=3 dB
Nível de potência do som (L_{WA})	L_{WA}=93 dB(A) K=3 dB
Vibração	
Vibração contínua (a_h)	a_h=1,2 m/s^2 K=1,5 m/s^2
Vibrações de choque repetidas (p_F)	P_F=1549 m/s^2 K=33 m/s^2

- Os valores de emissão de vibração e valores de emissão de ruídos declarados nos dados técnicos e na declaração de conformidade foram medidos de acordo com um método de teste padrão fornecido pela norma EN 62841 e podem ser usados para comparar duas ferramentas.

O valor declarado da vibração e os valores declarados de emissão de ruído também podem ser usados numa avaliação preliminar da exposição.

Aviso! A emissão de vibrações e ruído durante a utilização atual da ferramenta elétrica pode diferir do valor total declarado, dependendo dos modos como a ferramenta é usada. O nível de vibração pode aumentar acima do nível indicado.

Quando identificar a exposição à vibração, para determinar as medidas de segurança exigidas pela norma 2002/44/CE, para proteger as pessoas que usam ferramentas elétricas regularmente, uma estimativa de exposição de vibração deverá ter em conta as condições reais de utilização e o modo como a ferramenta é usada, tendo em conta todos os componentes do ciclo de funcionamento, como as alturas em que a ferramenta se encontra desligada ou inativa, para além do tempo de ativação.

Ⓘ

Chiodatrice brushless a batteria 16 GA — 3886

INTRODUZIONE

- L'utensile non è progettato per il fissaggio su materiali duri come acciaio e calcestruzzo.

- L'utensile è destinato alla chiodatura di cartone, materiali isolanti, tessuti, compensato sottile, lamine, cuoio e materiali similari su superfici in legno o materiali similari.
- Leggere e conservare questo manuale di istruzioni. ③

SPECIFICHE TECNICHE ①

[1] Peso senza gruppo batteria (il peso del gruppo batteria è riportato sul sito web www.skil.com)

COMPONENTI DELL'UTENSILE②

A Sensore di contatto
B Dispositivo di sblocco degli inceppamenti
C Leva del dispositivo di sblocco degli inceppamenti
D Luce di lavoro LED
E Interruttore a grilletto
F Impugnatura
G Selettore della modalità
H Spingichiodi
J Caricatore
K Finestra di osservazione dei chiodi
L Leva dello spingichiodi
M Cuscinetto di protezione
N Pulsante dell'indicatore del livello della batteria
P Rotella di regolazione della profondità
Q Portacuscinetti
R Cuscinetti di protezione di ricambio
S Chiodi 16 GA
T Clip per cintura

SICUREZZA

AVVERTENZE DI SICUREZZA COMUNI A TUTTI GLI UTENSILI ELETTRICI

⚠ **AVVERTENZA! Consultare tutte le avvertenze di sicurezza, le istruzioni, le illustrazioni e le specifiche fornite insieme a questo utensile elettrico.** Il mancato rispetto delle istruzioni sotto riportate comporta il rischio di scossa elettrica, incendio e/o gravi infortuni.

Conservare tutte le avvertenze e le istruzioni per futuro riferimento.

Il termine "utensile elettrico" utilizzato nelle avvertenze indica un utensile elettrico con alimentazione a rete (con cavo) o a batteria (senza cavo).

1) SICUREZZA DELL'AREA DI LAVORO

a) Mantenere l'area di lavoro pulita e ben illuminata. Il disordine e la scarsa illuminazione favoriscono gli incidenti.

b) Non utilizzare gli utensili elettrici in atmosfere esplosive, ad esempio in presenza di liquidi, gas o polveri infiammabili. Gli utensili elettrici creano scintille che possono incendiare polveri o fumi.

c) Durante l'uso di un utensile elettrico, tenere a distanza i bambini e le persone presenti. Le distrazioni possono causare la perdita di controllo.

2) SICUREZZA ELETTRICA

a) Le spine degli utensili elettrici devono essere adatte al tipo di presa. Non modificare la spina in alcun modo. Non utilizzare adattatori con gli utensili elettrici dotati di messa a terra (collegati a massa). L'uso di spine originali adatte al tipo di presa riduce il rischio di scossa elettrica.

b) Evitare il contatto del corpo con superfici collegate a terra come tubi, radiatori, fornelli elettrici e frigoriferi. Il rischio di scossa elettrica aumenta se il proprio corpo è collegato a terra.

c) Non esporre gli utensili elettrici a pioggia o umidità. L'infiltrazione di acqua all'interno di un utensile elettrico aumenta il rischio di scossa elettrica.

d) Non utilizzare il cavo in modo improprio. Non utilizzare il cavo per trasportare, tirare o scollegare l'utensile elettrico. Tenere il cavo a distanza da calore, olio, bordi taglienti o parti in movimento. La presenza di cavi danneggiati o aggrovigliati aumenta il rischio di scossa elettrica.

e) Durante l'uso di un utensile elettrico all'aperto, utilizzare una prolunga idonea per ambienti esterni. L'uso di un cavo idoneo riduce il rischio di scossa elettrica.

f) Se è necessario lavorare in un luogo umido, utilizzare un circuito elettrico dotato di interruttore differenziale. L'uso di un interruttore differenziale riduce il rischio di scossa elettrica.

3) SICUREZZA PERSONALE

a) Durante l'uso di un utensile elettrico, prestare sempre la massima attenzione e utilizzare il buon senso. Non utilizzare gli utensili elettrici se si è stanchi o sotto l'effetto di droghe, alcol o farmaci. Anche un solo momento di disattenzione durante l'uso di un utensile elettrico può provocare gravi infortuni.

b) Indossare dispositivi di protezione individuale. Indossare dispositivi di protezione per gli occhi. I dispositivi di protezione individuale come maschere antipolvere, calzature antiscivolo, caschi e cuffie per le orecchie, se utilizzati quando le circostanze lo richiedono, riducono il rischio di infortuni.

c) Prevenire l'avviamento accidentale. Assicurarsi che l'interruttore sia in posizione di disattivazione prima di sollevare, trasportare o collegare l'utensile elettrico alla rete elettrica e/o alla batteria. Per ridurre il rischio di incidenti, non trasportare gli utensili elettrici tenendo le dita sull'interruttore e non collegarli all'alimentazione elettrica se l'interruttore è in posizione di attivazione.

d) Rimuovere eventuali chiavi di regolazione o avvitamento prima di avviare l'utensile elettrico. Una chiave rimasta inserita in un elemento mobile dell'utensile elettrico comporta il rischio di infortuni.

e) Non allungarsi eccessivamente. Mantenere sempre un buon equilibrio evitando posizioni instabili. Ciò assicura un miglior controllo dell'utensile elettrico in situazioni impreviste.

f) Vestirsi in modo adeguato. Non indossare indumenti ampi o gioielli. Tenere capelli e indumenti lontani dalle parti in movimento. Indumenti ampi, gioielli o capelli lunghi possono rimanere impigliati nelle parti in movimento.

g) Se sono disponibili dei dispositivi per l'aspirazione e la raccolta della polvere, assicurarsi che siano collegati e utilizzati correttamente. L'uso di tali dispositivi può ridurre i rischi derivanti dalla polvere.

h) Non lasciare che la familiarità con gli utensili

elettrici (derivata da un uso frequente) abbassi il livello di attenzione. Anche una minima distrazione può causare gravi infortuni.

4) USO E MANUTENZIONE DEGLI UTENSILI ELETTRICI

a) Non forzare l'utensile elettrico. Utilizzare l'utensile elettrico più adatto all'operazione da svolgere. Gli utensili elettrici sono più sicuri ed efficaci se utilizzati alla velocità per la quale sono stati progettati.

b) Non utilizzare l'utensile elettrico se l'interruttore non funziona correttamente. Un utensile elettrico che non può essere controllato dall'interruttore è pericoloso e deve essere riparato.

c) Rimuovere il gruppo batteria, se removibile, e/o scollegare l'utensile elettrico dall'alimentazione elettrica prima di regolarlo, riporlo o sostituire gli accessori. Tali misure preventive riducono il rischio di avviamento accidentale dell'utensile elettrico.

d) Riporre gli utensili elettrici fuori dalla portata dei bambini e non permetterne l'uso a persone che non hanno familiarità con l'utensile elettrico o le istruzioni per l'uso. Gli utensili elettrici sono pericolosi se utilizzati da persone non competenti.

e) Mantenere gli utensili elettrici e gli accessori in buono stato. Verificare che le parti mobili non siano disallineate o inceppate, che i componenti non siano danneggiati e che non siano presenti altri problemi che potrebbero pregiudicare il corretto funzionamento dell'utensile elettrico. Se l'utensile elettrico è danneggiato, farlo riparare prima di utilizzarlo nuovamente. Molti incidenti sono provocati da utensili elettrici in cattive condizioni.

f) Mantenere gli accessori da taglio puliti e affilati. Un'adeguata manutenzione e affilatura degli accessori riduce il rischio di inceppamento e ne facilita il controllo.

g) Utilizzare l'utensile elettrico, gli accessori, le punte ecc. conformemente a queste istruzioni, tenendo conto delle condizioni dell'area di lavoro e del tipo di operazione da svolgere. L'uso dell'utensile elettrico per operazioni diverse da quelle per cui è progettato può comportare situazioni di pericolo.

h) Mantenere le impugnature e le superfici di presa asciutte, pulite e prive di olio o grasso. Impugnature e superfici di presa scivolose non garantiscono l'uso sicuro e il controllo dell'utensile in situazioni impreviste.

5) USO E MANUTENZIONE DEGLI UTENSILI A BATTERIA

a) Ricaricare la batteria esclusivamente con il caricabatterie specificato dal produttore. Un caricabatterie adatto a un certo tipo di gruppo batteria può comportare il rischio di incendio se utilizzato con un altro gruppo batteria.

b) Utilizzare esclusivamente gruppi batteria progettati specificamente per questo utensile elettrico. L'uso di altri gruppi batteria comporta il rischio di incendio e infortunio.

c) Quando il gruppo batteria non è in uso, tenerlo lontano da piccoli oggetti metallici, ad esempio graffette, monete, chiavi, chiodi, viti ecc. perché potrebbero creare un collegamento tra i due terminali. Il cortocircuito dei terminali della batteria può causare incendi o ustioni.

d) L'uso improprio può causare fuoriuscite di liquido dalla batteria: evitare il contatto con tale liquido. In caso di contatto accidentale, lavare l'area interessata con acqua. Se il liquido entra a contatto con gli occhi, consultare un medico. Il liquido fuoriuscito dalla batteria può causare irritazioni o ustioni.

e) Non utilizzare gruppi batteria o utensili danneggiati o modificati. Le batterie danneggiate o modificate possono manifestare comportamenti imprevisti, con il rischio di incendio, esplosione o lesioni.

f) Non esporre il gruppo batteria o l'utensile a fiamme o temperature eccessive. L'esposizione a fiamme o temperature superiori a 130 °C (265 °F) comporta il rischio di esplosione.

g) Rispettare tutte le istruzioni relative alla ricarica e non ricaricare il gruppo batteria o l'utensile a temperature diverse da quelle specificate nelle istruzioni. Una ricarica eseguita in modo improprio o a temperature diverse da quelle specificate può danneggiare la batteria e aumentare il rischio di incendio.

6) RIPARAZIONI

a) Affidare la riparazione dell'utensile elettrico a personale qualificato e utilizzare esclusivamente parti di ricambio identiche. Ciò garantisce la sicurezza dell'utensile elettrico.

b) Non riparare gruppi batteria danneggiati. La riparazione dei gruppi batteria deve essere effettuata esclusivamente dal produttore o da un centro di assistenza autorizzato.

AVVERTENZE DI SICUREZZA PER UTENSILI PER L'INFISSIONE DI ELEMENTI DI FISSAGGIO

a) Presumere sempre che l'utensile contenga elementi di fissaggio. Un uso disattento dell'utensile può causare l'infissione accidentale degli elementi di fissaggio, con il rischio di lesioni.

b) Scollegare l'apparecchio dall'alimentazione elettrica prima di regolarlo, sostituire gli accessori o caricare e scaricare gli elementi di fissaggio. L'utensile potrebbe attivarsi accidentalmente se è collegato all'alimentazione elettrica, con il rischio di lesioni.

c) Prestare attenzione durante la manipolazioni degli elementi di fissaggio, in particolare quando vengono caricati e scaricati. Le estremità appuntite degli elementi di fissaggio possono causare lesioni.

d) Non orientare l'utensile verso se stessi o altre persone. In caso di attivazione accidentale l'utensile sparerà l'elemento di fissaggio, con il rischio di lesioni.

e) Tenere le dita lontane dall'interruttore a grilletto quando l'utensile non è in uso e prima di assumere una diversa posizione operativa. In caso di attivazione accidentale l'utensile sparerà l'elemento di fissaggio, con il rischio di lesioni.

f) Tenere l'utensile tramite le impugnature isolanti durante le operazioni in cui l'elemento di fissaggio potrebbe entrare a contatto con cavi elettrici nascosti. Se l'elemento di fissaggio tocca un cavo elettrificato potrebbe trasmettere la corrente alle parti metalliche dell'utensile, esponendo l'operatore al rischio di scossa elettrica.

g) Afferrare l'utensile saldamente durante l'uso. Un contraccolpo incontrollato dell'utensile potrebbe causarne l'attivazione, con il rischio di lesioni.

h) Tenere tutte le parti del corpo, in particolare

mani e gambe, lontano dalla direzione di sparo dell'utensile. L'elemento di fissaggio potrebbe attraversare il materiale e penetrare in qualsiasi oggetto posto dietro di esso, con il rischio di lesioni.

i) **Durante l'uso dell'utensile, tenere tutte le parti del corpo, in particolare mani e gambe, lontane dall'area in cui l'elemento di fissaggio penetrerà nel materiale.** L'elemento di fissaggio potrebbe deviare dalla traiettoria, con il rischio di lesioni.

j) **Non avviare l'utensile finché non è posizionato saldamente sul materiale in lavorazione.** Se l'utensile non è a contatto con il materiale, l'elemento di fissaggio potrebbe deviare dalla traiettoria, con il rischio di lesioni.

k) **Non utilizzare questo utensile per fissare cavi elettrici.** Non è progettato per l'installazione di cavi elettrici; potrebbe danneggiarne il rivestimento isolante, con il rischio di scossa elettrica o incendio.

l) **Scollegare l'utensile dall'alimentazione elettrica se un elemento di fissaggio si è inceppato al suo interno.** Durante la rimozione di un elemento di fissaggio inceppato, l'utensile potrebbe attivarsi accidentalmente se è collegato all'alimentazione elettrica, con il rischio di lesioni.

m) **Prestare attenzione durante la rimozione di un elemento di fissaggio inceppato.** Il meccanismo potrebbe essere sotto compressione e l'utensile potrebbe sparare l'elemento di fissaggio durante la rimozione, con il rischio di lesioni.

AVVERTENZE AGGIUNTIVE PER UTENSILI CON MODALITÀ DI ATTIVAZIONE A CONTATTO

a) **L'attivazione a contatto deve essere utilizzata esclusivamente per applicazioni di fissaggio non di precisione, come lavori di copertura, posa di pannelli di rivestimento, produzione di pallet, mobili, case prefabbricate o mobili imbottiti.** Per le operazioni che richiedono una maggiore precisione, utilizzare un utensile con attivazione sequenziale o selezionare la modalità di attivazione sequenziale.

b) **Controllare sempre la modalità di attivazione prima di utilizzare gli utensili dotati di selettore della modalità di attivazione.** Se la modalità di attivazione non viene controllata preventivamente, l'utensile potrebbe causare lesioni in caso di infissione accidentale di un elemento di fissaggio.

c) **Utilizzare questo utensile in ambienti di lavoro controllati in cui sono adottate pratiche di lavoro sicure.** Gli ambienti in cui non sono adottate pratiche di lavoro sicure aumentano il rischio di lesioni.

AVVERTENZE DI SICUREZZA AGGIUNTIVE

a) **Utilizzare attrezzatura di sicurezza. Indossare dispositivi di protezione per gli occhi.** È necessario indossare maschere facciali, scarpe di sicurezza antiscivolo, caschi o protezioni per le orecchie nelle condizioni appropriate.

b) **Proteggere l'udito. Indossare protezioni per le orecchie durante l'uso prolungato dell'utensile.** Il rispetto di questa istruzione riduce il rischio di lesioni gravi.

c) **Utilizzare l'utensile esclusivamente per l'uso previsto.** Non sparare gli elementi di fissaggio aria.

d) **Utilizzare esclusivamente chiodi del tipo raccomandato per l'uso con questo utensile.** L'uso di chiodi scorretti può causare un avanzamento non uniforme dei chiodi, inceppamenti e la fuoriuscita dei chiodi dall'utensile con angolazioni irregolari. Se i chiodi non avanzano in modo fluido e corretto, interrompere immediatamente l'uso. Chiodi inceppati o con avanzamento irregolare possono causare gravi lesioni personali.

e) **Non utilizzare questo utensile in modo tale che i chiodi possano venire sparati verso qualcosa di diverso dal materiale.**

f) **Non utilizzare l'utensile come martello.**

g) **Trasportare l'utensile esclusivamente utilizzando l'impugnatura.**

h) **Non modificare né alterare il design o la funzionalità di questo utensile senza l'approvazione del produttore.**

i) **Tenere presente che l'uso e la manipolazione impropri dell'utensile comportano il rischio di lesioni per sé e per le altre persone.**

j) **Non bloccare né fissare con nastro adesivo l'interruttore a grilletto o il sensore di contatto in posizione di attivazione.**

k) **Non lasciare l'utensile incustodito se la batteria è installata.**

l) **Non utilizzare l'utensile se le etichette di avvertenza sono illeggibili.**

BATTERIE

- **Se inclusa, la batteria è parzialmente carica.** Per garantire la piena capacità della batteria, ricaricarla completamente con il caricabatterie prima di utilizzare l'utensile elettrico per la prima volta.
- **Questo utensile elettrico deve essere utilizzato esclusivamente le batterie e i caricabatterie elencati di seguito.**
  - Batteria SKIL: BR1*31****
  - Caricabatterie SKIL: CR1*31****
- **Non utilizzare la batteria se è danneggiata. Sostituirla.**
- **Non disassemblare la batteria.**
- **Non esporre l'utensile o la batteria alla pioggia.**
- **Temperature ambientali (utensile/caricabatterie/batteria):**
  - Durante la ricarica: da 4 °C a 40 °C
  - Durante l'uso: da –20 °C a +50 °C
  - Durante lo stoccaggio: da –20 °C a +50 °C

SIGNIFICATO DEI SIMBOLI SULL'UTENSILE E SULLA BATTERIA

③ Leggere il manuale di istruzioni prima dell'uso.
④ Le batterie possono esplodere se gettate nel fuoco. Pertanto, non incenerirle per alcun motivo.
⑤ Riporre l'utensile, il caricabatterie e la batteria in ambienti la cui temperatura non supera i 50 °C.
⑥ Non smaltire gli utensili elettrici e le batterie insieme ai rifiuti domestici.

UTILIZZO

- Ricarica della batteria
  ! Leggere le istruzioni e le avvertenze di sicurezza fornite insieme al caricabatterie.
- Rimozione/installazione della batteria ②

- Indicatore di carica della batteria ⑦
  - Premere il pulsante dell'indicatore di carica della batteria N per visualizzare il livello di carica corrente della batteria. ⑦a
  - **! Quando l'ultima barra dell'indicatore di carica della batteria inizia a lampeggiare dopo aver premuto il pulsante N, la batteria è scarica. ⑦b**
  - **! Quando 2 barre dell'indicatore di carica della batteria iniziano a lampeggiare dopo aver premuto il pulsante N, la temperatura della batteria è fuori dai valori che ne consentono il funzionamento. ⑦c**
- Luci di lavoro LED ⑧
  Le due luci di lavoro LED D si accendono automaticamente alla pressione dell'interruttore a grilletto o del sensore di contatto.
  Le luci di lavoro LED D si spengono automaticamente circa 10 secondi dopo il rilascio dell'interruttore.
  Se la chiodatrice o il gruppo batteria non funzionano correttamente, la luce di lavoro LED si spegnerà.
- Protezione della batteria
  L'utensile si disattiva automaticamente, o non può essere attivato, nei seguenti casi.
  - **La temperatura della batteria è inferiore a –20 °C o superiore a +50 °C. -->** 2 barre dell'indicatore del livello della batteria iniziano a lampeggiare dopo aver premuto il pulsante N. Attendere che la batteria raggiunga la temperatura di funzionamento corretta. ⑦c
  - **La batteria è quasi scarica (protezione contro lo scaricamento profondo).** --> Il livello di carica della batteria è indicato da una barra lampeggiante dopo aver premuto il pulsante N. Ricaricare la batteria. ⑦b
  - **! Per evitare di danneggiare la batteria, non premere l'interruttore di a grilletto dopo la disattivazione automatica dell'utensile.**
- Installazione della clip per cintura ⑨
  - Rimuovere il gruppo batteria dall'utensile.
  - Allineare la clip per cintura T con il foro per vite sul lato destro o sinistro della chiodatrice.
  - Utilizzare un cacciavite a croce (non incluso) per serrare saldamente la vite.
- Cuscinetto di protezione ⑩
  Il cuscinetto di protezione M fissato alla punta dell'utensile contribuisce a evitare di danneggiare o scalfire il materiale nel caso dei legni morbidi.
  - **! Rimuovere il gruppo batteria dall'utensile prima di rimuovere o sostituire il cuscinetto di protezione. In caso contrario sussiste il rischio di lesioni gravi.**
  - Rimuovere la batteria.
  - Rimuovere il cuscinetto usurato tirandolo in direzione opposta rispetto alla punta dell'utensile.
  - Posizionare il cuscinetto sulla punta dell'utensile e spingerlo per bloccarlo in posizione.

  I cuscinetti di ricambio possono essere riposti sul caricatore dell'utensile, nell'apposito portacuscinetti Q. In quest'area sono già presenti due cuscinetti R di ricambio.
- Caricamento dei chiodi ⑪
  - **! Durante il caricamento dei chiodi, orientare l'utensile lontano da sé e da altre persone. In caso contrario sussiste il rischio di lesioni gravi.**
  - **! Utilizzare esclusivamente chiodi del tipo raccomandato per l'uso con questo utensile. L'uso di altri tipi di chiodi può causare il malfunzionamento dell'utensile, con il rischio di lesioni gravi.**
  - **! Non caricare i chiodi quando il sensore di contatto o l'interruttore a grilletto sono attivi. In caso contrario sussiste il rischio di lesioni gravi.**
  - Rimuovere il gruppo batteria dall'utensile.
  - Inserire un nastro di chiodi S nella fessura sulla parte inferiore del caricatore. Le teste dei chiodi devono inserirsi nelle scanalature superiori. Quindi spingere i chiodi in avanti il più possibile.
  - Premere la leva dello spingichiodi L e far scorrere lo spingichiodi H all'indietro fino all'estremità della striscia di chiodi S.
  - Rilasciare la leva dello spingichiodi L, quindi far scorrere lo spingichiodi H lentamente in avanti; lo spingichiodi H si arresterà quando sarà a contatto con l'estremità della striscia di chiodi S.
  - Assicurarsi che i chiodi S siano bloccati saldamente in posizione.
  - Reinserire il gruppo batteria. Ora la chiodatrice è pronta per l'uso.

  È possibile visualizzare il numero di chiodi rimanenti attraverso la finestra di osservazione dei chiodi K per poterne caricare altri quando necessario.
- Rimozione dei chiodi
  - Rimuovere il gruppo batteria dall'utensile.
  - Tenendo premuta la leva dello spingichiodi L, inclinare l'utensile in modo tale che i chiodi S possano scorrere all'indietro; se necessario, spingerli con il dito.
  - Far scorrere lo spingichiodi H fino alla testa del caricatore J, quindi rilasciare la leva dello spingichiodi L.
  - Rimuovere i chiodi S dal caricatore J.
- Regolazione della profondità di inserimento ⑫
  Si raccomanda di testare la profondità di inserimento su un materiale di scarto per determinare la profondità adatta all'operazione.
  L'inserimento di chiodi lunghi in materiali duri richiede una forza maggiore.
  - **! Durante la regolazione della chiodatrice, orientarla lontano da sé e da altre persone. In caso contrario sussiste il rischio di lesioni gravi.**
  - Rimuovere il gruppo batteria dall'utensile.
  - Ruotare la rotella di regolazione della profondità P per regolare la profondità, come indicato dalla freccia.
  - Reinserire il gruppo batteria.
  - Effettuare un test dopo ciascuna regolazione per determinare la profondità di inserimento corretta.
- Inserimento dei chiodi
  - **! La chiodatrice non è adatta per il fissaggio di cavi elettrici.**
  - **! Non ostruire o bloccare il meccanismo di contatto con il materiale quando l'utensile è in funzione. In caso contrario sussiste il rischio di lesioni gravi.**

  Se non viene effettuata alcuna operazione, la chiodatrice si spegnerà automaticamente dopo 10 minuti.
- Attivazione sequenziale singola ⑬
  L'attivazione sequenziale singola consente di posizionare i chiodi con precisione; è la modalità predefinita.
  - Prima dell'uso, assicurarsi che il materiale sia fissato saldamente.
  - Inserire il gruppo batteria.
  - Far scorrere il selettore della modalità G lateralmente, affinché sia visibile solo il simbolo **T** per selezionare la

modalità di attivazione sequenziale singola.
- Impugnare saldamente l'utensile per mantenere il controllo. Posizionare la punta dell'utensile sulla superficie del materiale.
- Spingere l'utensile contro la superficie del materiale per attivare il sensore di contatto A. Quindi premere l'interruttore a grilletto E per inserire un chiodo.
- Rilasciare l'interruttore a grilletto E e sollevare la punta dell'utensile dal materiale per completare l'operazione di chiodatura.
- Ripetere questi passaggi per inserire altri chiodi.

Se, quando l'utensile è a contatto con il materiale o l'interruttore a grilletto è premuto, non viene eseguita alcuna azione per più di circa 5 secondi, l'utensile si disattiverà. Per riattivarlo, allontanare l'utensile e/o rilasciare l'interruttore.

- Attivazione a contatto ⑭

L'attivazione a contatto permette di inserire i chiodi in modo rapido e continuo.
- Prima dell'uso, assicurarsi che il materiale sia fissato saldamente.
- Inserire il gruppo batteria.
- Far scorrere il selettore della modalità G lateralmente, affinché sia visibile solo il simbolo per selezionare la modalità di attivazione a contatto.
- Impugnare saldamente l'utensile per mantenere il controllo.
- Spingere l'utensile contro la superficie del materiale per attivare il sensore di contatto A.
- Tenere premuto l'interruttore a grilletto E per inserire un chiodo.
- Tenendo l'interruttore premuto, spostare l'utensile nel successivo punto di infissione e spingerlo contro il materiale per inserire un altro chiodo.
- Rilasciare l'interruttore a grilletto al termine dell'operazione.

NOTA: la modalità di attivazione a contatto integra il meccanismo di attivazione sequenziale singola. Ciò significa che l'utensile può essere utilizzato anche spingendo il sensore di contatto contro la superficie e premendo l'interruttore a grilletto.
Se, quando l'utensile è a contatto con il materiale o l'interruttore a grilletto è premuto, non viene eseguita alcuna azione per più di circa 5 secondi, l'utensile si disattiverà. Per riattivarlo, allontanare l'utensile e/o rilasciare l'interruttore.

- Blocco automatico in assenza di chiodi

Quando nel caricatore rimangono solo 0–5 chiodi, la funzione di blocco automatico disattiverà l'utensile. Per continuare l'operazione, caricare altri chiodi.

- Rimozione di un chiodo inceppato ⑮
  - Rimuovere il gruppo batteria dall'utensile.
  - Premere la leva dello spingichiodi L e rimuovere i chiodi dal caricatore J.
  - Sollevare la leva del dispositivo di sblocco degli inceppamenti C e aprire il dispositivo di sblocco degli inceppamenti B.
  - Rimuovere il chiodo inceppato utilizzando un cacciavite a testa piatta o delle pinze (non inclusi), se necessario.

  ! Prestare attenzione a non danneggiare/graffiare la scanalatura dei chiodi o il meccanismo di inserimento. Il cacciavite deve scivolare sopra il chiodo durante la rimozione.
  - Chiudere il dispositivo di sblocco degli inceppamenti B e la leva C.
  - Ricaricare i chiodi, quindi rilasciare la leva dello spingichiodi L e far scorrere lo spingichiodi H lentamente in avanti finché non entra a contatto con l'estremità della striscia di chiodi.
  - Reinserire il gruppo batteria. Ora la chiodatrice è pronta per l'uso.

  Un'eccessiva profondità di infissione o la presenza di detriti o chiodi inceppati possono causare il bloccaggio del percussore in posizione abbassata.
  Nella maggior parte dei casi, per riportare il percussore nella posizione operativa è sufficiente spingere il sensore di contatto contro un materiale di scarto e premere l'interruttore a grilletto.
  Se l'utensile completa il ciclo di chiodatura senza inserire un chiodo, il canale dei chiodi potrebbe essere sporco. Consultare la sezione "Pulizia del canale dei chiodi" nel capitolo "Manutenzione" di questo manuale.
- Manipolazione e controllo dell'utensile ⑯

  ! Durante l'uso, tenere l'utensile afferrando le aree evidenziate in grigio.

MANUTENZIONE / RIPARAZIONI

- Mantenere l'utensile sempre pulito.

  Pulizia del canale dei chiodi

  ! Rimuovere la batteria dall'utensile prima di pulirlo.

  ! Rimuovere il gruppo batteria e tenere l'utensile rivolto lontano da sé durante la pulizia del canale dei chiodi.

  ! Pulire regolarmente il canale del chiodi. Il canale dei chiodi deve essere pulito in modo corretto e periodico per evitare il rischio di malfunzionamenti o l'annullamento della garanzia.
  - Rimuovere il gruppo batteria dall'utensile.
  - Rimuovere i chiodi dal caricatore.
  - Sollevare la leva del dispositivo di sblocco degli inceppamenti e aprire il dispositivo di sblocco degli inceppamenti.
  - Applicare una piccola quantità di olio per utensili pneumatici su un panno pulito o su un bastoncino cotonato per pulire il canale dei chiodi.
  - Ricaricare i chiodi e chiudere il caricatore.
- Se l'utensile presenta malfunzionamenti nonostante l'attenzione durante la fabbricazione e il collaudo, deve essere riparato da un centro di assistenza autorizzato SKIL.
  - Portare l'utensile **senza disassemblarlo** insieme a una prova di acquisto presso il rivenditore o a un centro di assistenza SKIL (gli indirizzi e la vista esplosa dell'utensile sono riportati sul sito web www.skil.com).
- I danni causati dal sovraccarico o da un utilizzo improprio dell'utensile non sono coperti dalla garanzia (le condizioni della garanzia SKIL sono consultabili sul sito web www.skil.com o presso il rivenditore).

PROTEZIONE AMBIENTALE

Solo per i Paesi UE

- Non smaltire gli utensili elettrici, gli accessori e i materiali di imballaggio insieme ai rifiuti domestici.
  - Ai sensi della direttiva europea 2012/19/EC sui rifiuti di apparecchiature elettriche ed elettroniche e alla sua implementazione nella legislazione nazionale, gli

utensili elettrici devono essere raccolti separatamente e portati presso un'apposita struttura di riciclaggio.
- Il simbolo 6 indica tale obbligo.

! Prima dello smaltimento, proteggere i terminali della batteria con del nastro isolante per evitare il rischio di corto circuito.

EMISSIONE ACUSTICA E VIBRAZIONI

- Il livello di pressione sonora L_{pA}, il livello di potenza sonora L_{WA}, i valori di emissione delle vibrazioni a_h (vibrazioni continue), p_F (vibrazioni da impatti ripetuti) e l'incertezza K sono stati determinati secondo le norme EN 60745-2-16 & EN 62841-1.

Rumorosità	
Livello di pressione sonora (L_{pA})	L_{pA}=82 dB(A) K=3 dB
Livello di potenza sonora L_{WA}	L_{WA}=93 dB(A) K=3 dB
Vibrazioni	
Vibrazioni continue (a_h)	a_h=1,2 m/s^2 K=1,5 m/s^2
Vibrazioni da impatti ripetuti (p_F)	P_F=1549 m/s^2 K=33 m/s^2

- I valori di emissione acustica e delle vibrazioni riportati nelle specifiche tecniche e nella dichiarazione di conformità sono stati misurati tramite il metodo di collaudo standard stabilito da EN62841 e possono essere utilizzati per confrontare l'utensile con altri prodotti analoghi.
  I valori di emissione acustica e delle vibrazioni dichiarati possono essere utilizzati anche per una valutazione preliminare dei livelli di esposizione.
  Avvertenza! I valori di emissione acustica e delle vibrazioni durante l'uso effettivo dell'utensile elettrico possono variare rispetto ai valori dichiarato in base alla modalità di utilizzo dell'utensile.
  Ai sensi della direttiva 2002/44/CE sulle misure di sicurezza relative alla protezione dei lavoratori dai rischi derivanti dagli agenti fisici, adottare adeguate misure di sicurezza per proteggere l'operatore in base alla stima dell'esposizione nelle condizioni di utilizzo effettive (tenendo in considerazione tutte le fasi del ciclo di utilizzo: tempo di arresto, di funzionamento a vuoto e di avviamento).

(H)

Szénkefe nélküli akkus 16GA szögbelövő 3886

BEVEZETÉS

- A szerszám nem kemény anyagokon, például acélon és betonon történő rögzítésre szolgál
- A szerszám karton, szigetelőanyag, szövet, vékony rétegelt lemez, fólia, bőr és hasonló anyagok fa- vagy hasonló felületen történő rögzítésére szolgál
- Olvassa el és őrizze meg ezt a használati utasítást (3)

MŰSZAKI ADATOK (1)

[1)] Súly akkumulátor nélkül (az akkumulátor súlyát a www.skil.com oldalon találja)

A SZERSZÁM RÉSZEI (2)

A Munkadarab-érintkező
B Szerszám nélküli elakadáskioldás
C Elakadáskioldó retesz
D LED munkalámpa
E Kioldógomb
F Markolat
G Módválasztó kapcsoló
H Toló
J Tár
K Szögjelző ablakok
L Tolókar
M No-mar betét
N Akkumulátor töltésszintjelző gomb
P Mélységállító tárcsa
Q Beépített tartó
R Tartalék no-mar betétek
S 16GA szögek
T Övkapocs

BIZTONSÁG

AZ ELEKTROMOS SZERSZÁMOKRA VONATKOZÓ ÁLTALÁNOS BIZTONSÁGI FIGYELMEZTETÉSEK

⚠ FIGYELMEZTETÉS Olvassa el az elektromos kéziszerszámhoz mellékelt összes biztonsági figyelmeztetést, utasítást, ábrát és specifikációt.
Az alább felsorolt utasítások be nem tartása áramütést, tűzveszélyt és/vagy súlyos sérülést idézhet elő.

Őrizzen meg minden figyelmeztetést és utasítást, hogy később is elő tudja majd venni.

Az „elektromos kéziszerszám" megnevezés a figyelmeztetésekben egyaránt vonatkozik a hálózati feszültségről meghajtott elektromos kéziszerszámokra (hálózati vezetékkel rendelkező elektromos kéziszerszámok), valamint az akkumulátorról működtetett elektromos kéziszerszámokra (hálózati vezeték nélküli elektromos kéziszerszámok).

1) A MUNKATERÜLET BIZTONSÁGA
a) A munkaterület legyen tiszta és jól megvilágított. A munkaterületen uralkodó rendetlenségnek vagy a rossz megvilágításnak baleset lehet a következménye.
b) Ne használjon elektromos szerszámokat robbanásveszélynek kitett környezetben, például olyan helyen, ahol éghető folyadékok, gázok vagy porok találhatók. Az elektromos szerszámok szikrákat képeznek, amelyek meggyújthatják a porokat vagy gázokat.
c) Tartsa távol a gyermekeket és az illetéktelen személyeket, amikor elektromos szerszámmal dolgozik. Ha megzavarják, elveszítheti uralmát a készülék felett.
2) ELEKTROMOS BIZTONSÁG

a) **Az elektromos szerszám hálózati csatlakozódugójának illeszkednie kell az elektromos aljzathoz. Soha és semmiképpen se módosítsa a csatlakozódugót. Ne használjon adapteres csatlakozódugókat a földelt elektromos kéziszerszámokhoz.** Az eredeti csatlakozódugó és megfelelő hálózati aljzat alkalmazásával megelőzi az áramütés veszélyét.

b) **Ne érjen földelt felületekhez, ilyenek pl. a csövek, fűtőtestek, tűzhelyek vagy hűtőszekrények.** Az áramütés kockázata nagyobb, ha a teste le van földelve.

c) **Ne tegye ki az elektromos szerszámot esőnek vagy nedves környezetnek.** Az elektromos szerszámba bekerülő víz megnöveli az áramütés kockázatát.

d) **Ne használja helytelen módon a hálózati vezetéket. Soha ne használja a kábelt az elektromos szerszám hordozására, húzására vagy lecsatlakoztatására. Tartsa távol a vezetéket hőtől, olajtól, éles szegélyektől és mozgó alkatrészektől.** A sérült vagy összegabalyodott hálózati kábelek megnövelik az áramütés veszélyét.

e) **Az elektromos szerszám kültéri üzemeltetéséhez alkalmazzon kültéren használható hosszabbító kábelt.** A szabadtéren használható kábel alkalmazása csökkenti az áramütés kockázatát.

f) **Ha elkerülhetetlen az elektromos kéziszerszám használata nedves helyen, használjon földelő áramköri megszakítóval (GFCI) ellátott tápellátást.** A GFCI használata csökkenti az áramütés kockázatát **.**

3) **SZEMÉLYES BIZTONSÁG**

a) **Legyen figyelmes, ügyeljen arra, amit csinál, és józan ésszel fogjon a munkához, ha elektromos szerszámot használ. Ne használja az elektromos szerszámot, ha fáradtnak érzi magát, vagy ha kábítószer, alkohol vagy gyógyszerek hatása alatt áll.** Az elektromos szerszám üzemeltetése közben egy pillanatnyi figyelmetlenség is súlyos személyi sérülést okozhat.

b) **Használjon egyéni védőfelszerelést. Mindig viseljen védőszemüveget.** A védőfelszerelések – mint például porvédő maszk, csúszásmentes lábbeli, sisak és hallásvédő – rendeltetésszerű használata révén elkerüli a személyi sérüléseket.

c) **Akadályozza meg a véletlen indítást. Ügyeljen arra, hogy a kapcsoló kikapcsolt állásban legyen, mielőtt az áramforráshoz és/vagy az akkumulátoregységhez csatlakoztatja, felveszi vagy viszi a szerszámot.** Balesethez vezethet, ha a hálózatra csatlakoztatott szerszámot úgy viszi, hogy közben az ujja a bekapcsoló gombon van, vagy ha a hálózati csatlakozódugót olyankor dugja be az aljzatba, amikor a szerszám be van kapcsolva.

d) **Vegye ki a csavarkulcsot vagy a beállító szerszámot, mielőtt az elektromos szerszámot bekapcsolná.** Az elektromos szerszám mozgó alkatrészén felejtett csavarkulcs vagy eszköz személyi sérülést okozhat.

e) **Ne hajoljon a készülék fölé. Vegyen fel stabil testhelyzetet, és mindig tartsa meg az egyensúlyát.** Ezáltal jobban tudja irányítani az elektromos szerszámot a legváratlanabb helyzetben is.

f) **Viseljen megfelelő ruházatot. Ne viseljen laza ruházatot vagy ékszereket. A haj és a ruházat ne érjen a mozgó részekhez.** A laza ruházatot, az ékszert vagy a hosszú hajat becsíphetik a mozgó alkatrészek.

g) **Ha a készülék porelszívó és porgyűjtő berendezések csatlakoztatására szolgáló eszközökkel van ellátva, gondoskodjon azok csatlakoztatásáról és megfelelő használatáról.** Porgyűjtő használata csökkentheti a porral járó veszélyeket.

h) **Ne hagyja, hogy az elektromos szerszámok gyakori használata során megszerzett rutin elbizakodottá tegye, és figyelmen kívül hagyja az elektromos szerszámokra vonatkozó biztonsági alapelveket.** Egy óvatlan cselekedet a másodperc töredéke alatt súlyos sérülést okozhat.

4) **AZ ELEKTROMOS SZERSZÁM ÜZEMELTETÉSE ÉS GONDOZÁSA**

a) **Ne terhelje túl az elektromos szerszámot. A munkájához használja az arra alkalmas elektromos kéziszerszámot.** A megfelelő elektromos szerszámmal jobban és biztonságosabban dolgozhat a megadott teljesítményhatárokon belül.

b) **Ne használja az elektromos szerszámot, ha nem lehet a bekapcsoló gomb segítségével be- vagy kikapcsolni.** Az olyan elektromos szerszám, amely nem irányítható a kapcsolóval, veszélyes és javításra szorul.

c) **Húzza ki a hálózati csatlakozó dugót az aljzatból és/vagy vegye ki az akkumulátoregységet (ha kivehető) az elektromos szerszámból, mielőtt beállításokat végezne, tartozékot cserélne vagy az elektromos szerszámot elrakná.** Az ilyen megelőző biztonsági óvintézkedések csökkentik az elektromos szerszám véletlen beindításának kockázatát.

d) **A használaton kívüli elektromos szerszámokat gyermekektől távol tárolja, és ne engedje meg, hogy olyan személyek használják az elektromos szerszámot, akik nem ismerik azt, vagy nincsenek tisztában ezekkel a biztonsági utasításokkal.** Az elektromos szerszámok veszélyt jelentenek a gyakorlatlan felhasználó kezében.

e) **Gondosan tartsa karban az elektromos szerszámot és tartozékait. Ellenőrizze a mozgó részek beállítását és rögzítését, vizsgáljon meg minden részt, nem sérült-e, és ellenőrizze, nem állnak-e fenn olyan körülmények, amelyek befolyásolhatják az elektromos kéziszerszámok helyes működtetését. Használat előtt javíttassa meg a sérült elektromos szerszámot.** A rosszul karbantartott elektromos szerszámok sok balesetet okoznak.

f) **A vágószerszámok legyenek mindig élesek és tiszták.** A megfelelően karbantartott és kiélezett vágóélekkel rendelkező vágószerszámok kevésbé hajlamosak az elgörbülésre, valamint könnyebben kezelhetők.

g) **Az elektromos kéziszerszámot, tartozékot, vágófeltéteket, stb. mindig ezen biztonsági utasításoknak megfelelően használja, mindig vegye figyelembe a munkakörülményeket, és legyen tekintettel a megmunkálandó munkadarabra.** Az elektromos kéziszerszám előírt rendeltetési céltól eltérő használata veszélyes helyzetet eredményezhet.

h) **Tartsa szárazon, tisztán, olajtól és zsírtól mentesen a fogantyúkat és a tartófelületeket.** A csúszós fogantyúk és tartófelületek miatt a szerszám kezelése és vezérlése váratlan helyzetekben nem biztonságos.

5) **AZ AKKUMULÁTORRAL MŰKÖDŐ SZERSZÁM**

ÜZEMELTETÉSE ÉS GONDOZÁSA

a) **Csak a gyártó által meghatározott töltőt használja.** Az olyan töltő, amely egy típusú akkumulátoregységhez alkalmas, tűzveszélyt okozhat, ha más típusú akkumulátoregységhez használja.

b) **Az elektromos szerszámokat csak speciálisan meghatározott akkumulátoregységekkel használja.** Bármely más akkumulátoregység használata sérülés- vagy tűzveszélyt okozhat.

c) **Amikor nem használja az akkumulátoregységet, tartsa távol más fémtárgyaktól, például gemkapocs, érmék, kulcsok, tűk, csavarok vagy más kis fémtárgyak, amelyek a kapcsokat érintkezésbe hozhatják egymással.** Az akkumulátorok kapcsainak rövidzárlata égési sérülést vagy tüzet okozhat.

d) **Nem megfelelő körülmények között folyadék szivároghat az akkumulátorból; ügyeljen rá, hogy ne kerüljön érintkezésbe vele. Amennyiben véletlenül hozzáérne, mossa le vízzel. Ha ez a folyadék szembe kerül, forduljon orvoshoz.** Az akkumulátorból kiszivárgó folyadék irritációt vagy égési sérülést okozhat.

e) **Ne használjon sérült vagy módosított akkumulátoregységet vagy szerszámot.** A sérült vagy módosított akkumulátorok előre nem látható módon viselkedhetnek, aminek eredménye tűz, robbanás vagy sérülésveszély lehet.

f) **Ne tegye ki az akkumulátoregységet és a szerszámot tűznek vagy túl magas hőmérsékletnek.** Ha tűznek, vagy 130 °C (265 °F) feletti hőmérsékletnek teszi ki, akkor felrobbanhat.

g) **Tartsa be a töltési utasításokat, és ne töltse az akkumulátoregységet vagy a szerszámot az utasításokban meghatározott hőmérséklet-tartományon kívül.** A nem megfelelő vagy a meghatározott hőmérséklet-tartományon kívüli töltés károsíthatja az akkumulátort, és növeli a tűzveszélyt.

6) **SZERVIZ**

a) **Az elektromos kéziszerszám szervizelését szakképzett szerelő végezze, csak az eredetivel megegyező cserealkatrészek felhasználásával.** Ezzel biztosítja az elektromos szerszám biztonságának fenntartását.

b) **Soha ne szervizeljen sérült akkumulátoregységeket.** Az akkumulátoregységek szervizelését csak a gyártó vagy a felhatalmazott szerviz szolgáltató végezheti.

BIZTONSÁGI FIGYELMEZTETÉSEK RÖGZÍTŐELEM-BEVITELI SZERSZÁMOKHOZ

a) **Mindig feltételezze, hogy a szerszám rögzítőelemeket tartalmaz.** A szerszám gondatlan kezelése a rögzítőelemek váratlan kilövését és személyi sérülést okozhat.

b) **Válassza le a szerszámot az áramforrásról, amikor rögzítőelemeket tölt be és vesz ki, beállításokat végez vagy tartozékokat cserél.** A szerszám véletlenül működésbe léphet, ha az áramforráshoz van csatlakoztatva, ami személyi sérülést okozhat.

c) **Legyen óvatos a rögzítőelemek kezelésénél, különösen betöltéskor és kivételkor.** A rögzítőelemek éles hegyűek, ami személyi sérülést okozhat.

d) **Ne irányítsa a szerszámot saját maga vagy a közelben tartózkodó személyek felé.** A váratlan kioldás kioldja a rögzítőelemet, ami személyi sérülést okozhat.

e) **Tartsa távol az ujjait a kioldógombtól, amikor nem használja a szerszámot, és amikor egyik működési pozícióból a másikba lép.** A váratlan kioldás kioldja a rögzítőelemet, ami személyi sérülést okozhat.

f) **Ha olyan műveletet hajt végre, amelynek során a rögzítőelem rejtett vezetékekkel érintkezhet, a szerszámot a szigetelt markolófelületein fogja meg.** A feszültség alatt lévő vezetékkel érintkező rögzítőelemek feszültség alá helyezhetik az elektromos kéziszerszám burkolat nélküli fémrészeit, és a gépkezelő áramütést szenvedhet.

g) **Működés közben erősen tartsa a szerszámot.** A szerszám ellenőrizetlen visszarúgása nem szándékos bekapcsolódást eredményezhet, ami személyi sérülést okozhat.

h) **Minden testrészét, például a kezét, lábát stb. tartsa távol a szerszám belövési irányától.** A rögzítőelem áthatolhat a munkadarabon és a mögötte lévő tárgyakon, ami személyi sérülést okozhat.

i) **A szerszám használatakor tartsa távol minden testrészét, például a kezét, lábát stb. attól a területtől, ahol a rögzítőelemet a munkadarabba üti.** Előfordulhat, hogy a rögzítőelem meghajlik és kilökődik a munkadarabból, ami személyi sérülést okozhat.

j) **Csak akkor indítsa be a szerszámot, ha erősen a munkadarabhoz van illesztve.** Ha a szerszám nem érintkezik a munkadarabbal, a rögzítőelem eltérhet a munkadarabtól, ami személyi sérülést okozhat.

k) **Ezt a szerszámot ne használja elektromos kábelek rögzítésére.** Ezt a szerszámot nem elektromos kábelek szerelésére tervezték, és károsíthatja az elektromos kábelek szigetelését, ezáltal áramütést vagy tűzveszélyt okozhat.

l) **Ha egy rögzítőelem elakad a szerszámban, válassza le azt az áramforrásról.** Az elakadt rögzítőelem eltávolításakor a szerszám véletlenül működésbe léphet, ha az áramforráshoz van csatlakoztatva, ami személyi sérülést okozhat.

m) **Legyen óvatos az elakadt rögzítőelem eltávolításakor.** Előfordulhat, hogy a szerkezet nyomás alatt áll, és a rögzítőelem hirtelen kilökődik, ami személyi sérülést okozhat.

KIEGÉSZÍTŐ FIGYELMEZTETÉSEK AZ ÉRINTÉSSEL MŰKÖDTETHETŐ SZERSZÁMOKHOZ

a) **Az érintéssel történő működtetés kizárólag olyan, nem nagy pontosságot igénylő rögzítési feladatoknál alkalmazható, mint például a tetőfedés és a burkolás, illetve raklapok, bútorok, előregyártott házak vagy kárpitozott termékek gyártása.** A nagyobb pontosságot igénylő munkákhoz szekvenciális szerszámot vagy szekvenciális üzemmódot kell választani.

b) **A többféle üzemmódban működtethető szerszámok használata előtt mindig ellenőrizze a működtetési módot.** Ha a szerszámot a működtetési mód ellenőrzése nélkül használják, a rögzítőelem véletlen kilövése sérülést okozhat.

c) **Ezt az eszközt olyan ellenőrzött munkaterületeken használja, ahol a biztonságos munkavégzés**

gyakorlatát betartják. Azokon a munkavégzési helyeken, ahol nem tartják be a biztonságos munkavégzés gyakorlatát, nő a személyi sérülések kockázata.

KIEGÉSZÍTŐ BIZTONSÁGI ELŐÍRÁSOK

a) Használja a biztonsági felszerelést. Mindig viseljen védőszemüveget. Az adott körülményeknek megfelelően porvédő maszkot, csúszásgátló munkavédelmi cipőt, védősisakot vagy hallásvédőt kell viselni.

b) Védje a hallását. Viseljen fülvédőt, ha hosszabb ideg használja a szerszámot. Ennek a szabálynak a betartása csökkenti a súlyos személyi sérülés kockázatát.

c) A szerszámot csak a rendeltetésének megfelelően használja. Ne dobja ki a rögzítőelemeket a szabadba.

d) Kizárólag az ehhez a szerszámhoz ajánlott szegeket használjon. Nem megfelelő szegek használata esetén a szegek adagolása hibás lesz, a szegek beszorulhatnak, illetve szabálytalan szögben léphetnek ki a szerszámból. Ha a szegek adagolása nem megfelelő és egyenletes, azonnal hagyja abba azok használatát. A beszorult és nem megfelelően adagolt szegek súlyos személyi sérülést okozhatnak.

e) Soha ne használja a szerszámot úgy, hogy a szeg a munkadarabon kívül bármi más felé irányul.

f) Ne használja a szerszámot kalapácsként.

g) A szerszámot mindig a fogantyújánál fogva hordozza.

h) A gyártó jóváhagyása nélkül ne alakítsa át és ne módosítsa a szerszám eredeti kialakítását vagy működését.

i) Mindig ügyeljen rá, hogy a szerszám helytelen, nem megfelelő használata az Ön és mások sérülését okozhatja.

j) Soha ne rögzítse vagy ragassza le a kapcsolót vagy a munkadarab-érintkezőt bekapcsolt helyzetben.

k) Soha ne hagyja felügyelet nélkül a szerszámot, ha az akkumulátor be van helyezve.

l) Ne használja a szerszámot, ha nincs rajta olvasható figyelmeztető címke.

AKKUMULÁTOROK

- **A tartozék akkumulátor részlegesen van feltöltve (**az akkumulátor teljes kapacitásának biztosítása érdekében az elektromos eszköz első használata előtt töltse fel teljesen az akkumulátort az akkumulátortöltőben**)**
- **Csak a következő akkumulátorokkal és töltőkkel használja a szerszámot**
  - SKIL akkumulátor: BR1*31****
  - SKIL töltő: CR1*31****
- **A hibás akkumulátor ne használja, hanem cserélje ki**
- **Ne szerelje szét az akkumulátort**
- **A szerszámot/akkumulátort óvja az esőtől**
- **Megengedett környezeti hőmérséklet (szerszám/ töltő készülék/akkumulátor):**
  - a töltés során 4...40°C
  - a használat során –20...+50 °C
  - a tárolás során –20…+50 °C

A KÉSZÜLÉKEN/AKKUMULÁTORON TALÁLHATÓ SZIMBÓLUMOK MAGYARÁZATA

③ Használat előtt olvassa el a használati utasítást

④ Ha az akkumulátorok tűzbe kerülnek, akkor felrobbanhatnak, ezért semmilyen okból ne égesse el az akkumulátorokat

⑤ Ne tárolja a szerszámot/töltőt/akkumulátort 50 °C feletti helyiségben

⑥ Ne dobja ki az elektromos szerszámokat és az akkumulátorokat a háztartási hulladékok közé

HASZNÁLAT

- Az akkumulátor töltése
  ! olvassa el a töltővel kapott biztonsági figyelmeztetéseket és utasításokat
- Az akkumulátor kivétele/berakása ②
- Akkumulátor töltésszintjelző ⑦
  - Nyomja meg az N akkumulátor töltésszintjelző gombot az akkumulátor ⑦a pillanatnyi szintjének megjelenítéséhez,
  ! amikor az N gomb megnyomása után a töltésszintjelző ⑦b legalacsonyabb szintje villogni kezd, az akkumulátor lemerült
  ! amikor az N gomb megnyomása után a töltésszintjelző 2-es szintje ⑦c villogni kezd, az akkumulátor nincs a megengedett üzemi hőmérséklet-tartományon belül
- LED munkalámpa ⑧
  A két LED munkalámpa (D) akkor világít, amikor a kioldógombot vagy a munkadarab érintkezőjét lenyomják
  A kioldógomb elengedése után a LED munkalámpák (D) körülbelül 10 másodpercen belül kialszanak
  Ha a szögbelövő vagy az akkumulátor meghibásodik, a LED munkalámpa kialszik
- Az akkumulátor védelme
  A szerszám hirtelen kikapcsol vagy nem lehet visszakapcsolni, ha
  - **az akkumulátor hőmérséklete nincs a megengedett -20 és +50 °C közötti üzemi hőmérséklet-tartományon belül** --> az N gomb megnyomásakor az akkumulátor ⑦c töltésszintjelző 2 szintje villogni kezd; várja meg, amíg az akkumulátor hőmérséklete visszatér a megengedett üzemi hőmérséklet-tartományba
  - **az akkumulátor majdnem lemerült (a mélykisülés elleni védelem érdekében)** --> alacsony akkumulátorszintet vagy villogó alacsony akkumulátorszintet ⑦b jelez az akkumulátor töltésszintjelző az N gomb megnyomásakor; töltse fel az akkumulátort
  ! a szerszám automatikus kikapcsolása után ne tartsa lenyomva a kioldógombot; az akkumulátor károsodhat
- Az övcsipesz felcsatolása ⑨
  - vegye ki az akkumulátoregységet a szerszámból
  - igazítsa a övcsipeszt (T) és a csavarfuratot a szögbelövő jobb vagy bal oldalán lévő csavarfurathoz
  - a csavar szoros meghúzásához használja a csillagcsavarhúzót (nem tartozék)
- No-mar betét ⑩
  A szerszám orrához rögzített karcolásmentes párna (M) segít megelőzni a karcolódást és a horpadásokat puhább fával való munkavégzés során
  ! vegye ki az akkumulátort a szerszámból, mielőtt eltávolítja vagy kicseréli a karcolásmentes párnát. Ennek elmulasztása súlyos személyi sérülésekhez vezethet

- vegye ki az akkumulátort
- eltávolításárhoz húzza le a használt párnát az orról
- cseréjéhez illessze a párnát a helyére az orr fölé, és nyomja felfelé az illesztéséhez

A párnák beépített tárolórekesze (Q) a szerszám tárán található. Két tartalék karcolásmentes párna (R) található a beépített tartórekeszben

- Bognárszegek betöltése ⑪

! a szögek betöltésekor tartsa távol a szerszámot magától és másoktól. Ennek elmulasztása súlyos személyi sérülésekhez vezethet

! csak a szerszámhoz ajánlott szögeket használja. Bármilyen más típusú szög használata a szerszám meghibásodásához vezethet, ami súlyos sérüléseket okozhat

! soha ne töltsön be szögeket a munkadarab érintkezőjével vagy a kioldó aktivált állapotában. Ez súlyos személyi sérülésekhez vezethet

- vegye ki az akkumulátoregységet a szerszámból
- Helyezzen be egy szögcsíkot (S) a tár alján található nyílásba. A fejeknek illeszkedniük kell a felső hornyokba. Ezután tolja előre a szegeket, amennyire csak tudja
- Nyomja meg az (L) tolókart és csúsztassa a szögadagolót (H) hátra a szegek (S) végéig
- Engedje el a tolókart (L), majd csúsztassa lassan előre a szögadagolót (H); a szögadagoló (H)megáll, amikor a szögcsík (S) végéhez ér
- Ügyeljen rá, hogy a szögek (S) biztonságosan rögzítve legyenek
- Helyezze vissza az akkumulátoregységet. A szögbelövő most használatra kész

A jelzőablakokon (K) keresztül ellenőrizheti a fennmaradó szögek számát, és szükség szerint további szögeket tölthet be

- Bognárszegek eltávolítása
  - vegye ki az akkumulátoregységet a szerszámból
  - Nyomja meg és tartsa lenyomva a tolókart (L), döntse meg az elektromos szerszámot úgy, hogy a szögek (S) hátracsúszhassanak, szükség esetén az ujjával segítse a szögeket hátrafelé
  - Csúsztassa a tolókart (H) a tár (J) fejéhez, majd engedje el a tolókart (L)
  - Vegye ki a szegeket (S) a tárból (J)
- A beütési mélység beállítása ⑫

Célszerű egy selejt munkadarabon kipróbálni a beütési mélységet, hogy meg lehessen határozni az adott feladathoz szükséges mélységet

A keményebb anyagok és a hosszabb szögek nagyobb erőt igényelnek a szög behajtásához

! a beállítások elvégzésekor mindig tartsa el a szögbelövőt magától és másoktól. Ellenkező esetben súlyos sérülést okozhat

- vegye ki az akkumulátoregységet a szerszámból
- Forgassa el a mélységbeállító tárcsát (P) a mélység beállításához a mélységjelző nyíl által jelzett módon
- helyezze vissza az akkumulátoregységet
- minden egyes beállítás után üssön be egy próbaszöget, amíg a kívánt mélységet be nem állítja

- Bognárszegek beverése

! a szögbelövő nem alkalmas elektromos kábelek rögzítésére

! a szerszám működése közben soha ne ékelje be vagy tartsa vissza a munkadarab érintkező szerkezetét. Ellenkező esetben súlyos sérülést okozhat

Ha nem történik egyéb művelet, a szögbelövő 10 perc elteltével automatikusan kikapcsol

- Egyszeres szekvenciális működtetési mód ⑬

Az egyszeri szekvenciális működtetés biztosítja a legpontosabb szögelhelyezést, és a szögbelövőt ebben az üzemmódban szállítják

- győződjön meg arról, hogy a munkadarab rögzítve van, mielőtt bármilyen műveletet elvégezne
- helyezze be az akkumulátoregységet
- csúsztassa az üzemmódválasztó kapcsolót (G) oldalra, hogy csak a “ T ” szimbólum legyen látható. Ezzel aktiválja az egyszeri szekvenciális működtetési módot
- szorosan fogja meg a szerszámot az irányítás megőrzése érdekében. Helyezze a szerszám orrát a munkafelületre
- nyomja a szerszámot a munkafelülethez, hogy a munkadarab-érintkező (A) lenyomódjon. Ezután nyomja meg a kioldógombot (E) a szög beveréséhez
- engedje el a kioldógombot (E) és emelje fel az orrot a munkadarabról a szegezés befejezéséhez
- ismételje meg a lépéseket további szegek belövéséhez

Ha a munkadarab-érintkező megnyomása vagy a kioldógomb lenyomása után – anélkül, hogy elengedné – több mint körülbelül 5 másodpercig nem történik további művelet, a kioldás blokkolva marad, amíg a felhasználó el nem engedi mind a munkadarab-érintkezőt, mind a kioldókapcsolót, és újra meg nem próbálja

- Érintéses működtetési mód ⑭

Az érintéses működtetés nagyon gyors, ismétlődő szögbehelyezést tesz lehetővé

- győződjön meg arról, hogy a munkadarab rögzítve van, mielőtt bármilyen műveletet elvégezne
- helyezze be az akkumulátoregységet
- csúsztassa az üzemmódválasztó kapcsolót (G) oldalra, hogy csak a “ TT ” szimbólum legyen látható. Ezzel aktiválja az érintkező működtetési módot
- szorosan fogja meg a szerszámot az irányítás megőrzése érdekében
- nyomja a szerszámot a munkafelülethez, hogy lenyomja a munkadarab érintkezőt (A)
- nyomja meg és tartsa lenyomva a kioldógombot (E) a szög beütéséhez
- tartsa a kioldókapcsolót lenyomva, helyezze át a szerszámot a következő szögelési pontra, és nyomja a szerszámot a munkadarabhoz, hogy újabb szöget verjen be
- engedje el a kioldókapcsolót, ha végzett

MEGJEGYZÉS: Az érintéses működtetési mód továbbra is megtartja az egyszeri szekvenciális működtetési mód logikáját. Ez azt jelenti, hogy a szerszámot úgy is lehet működtetni, hogy a munkadarabot a felülethez nyomjuk, és meghúzzuk a kioldógombot

Ha a munkadarab-érintkező megnyomása vagy a kioldógomb lenyomása és folyamatos lenyomva tartása után több mint körülbelül 5 másodpercig nem történik további művelet, a kioldás zárolódik, kivéve, ha a felhasználó mind a munkadarab-érintkezőt, mind a kioldógombot elengedi, majd újra megpróbálja

- Az üres tűzés blokkolása

Ha 0–5 szeg maradt a tárban, az üres tűzés blokkolása nem engedélyezi a működést. A működés folytatásához

töltse fel újra a szerszámot szegekkel

- Beszorult bognárszeg eltávolítása ⑮
  - vegye ki az akkumulátoregységet a szerszámból
  - Nyomja meg az L tolókart, és vegye ki a szögeket a J tárból
  - Emelje fel a C jelű elakadáskioldó reteszt, és nyissa ki a B jelű elakadáskioldót.
  - Szükség esetén távolítsa el az elakadt szeget egy lapos fejű csavarhúzó vagy fogó (nem tartozék) segítségével
  - **! Ne sértse/karcolja meg a szegcsatornát vagy a meghajtó szerkezetet. A csavarhúzónak mindig át kell csúsznia a szegen, amikor felfeszíti**
  - zárja be a B elakadáskioldót és a C reteszt
  - Töltse be újra a szögeket, majd engedje el az L tolókart, és csúsztassa lassan előre a H tolót, amíg az a szalagtár végéhez nem ér
  - helyezze vissza az akkumulátoregységet. A szögbelövő készen áll a működés folytatására

  Ha a szögeket túl mélyen ütik be az anyagba, a felesleges törmelék vagy az elakadt szögek miatt előfordulhat, hogy a szögbeütő penge alsó helyzetében beragad

  A szögbeütő pengét általában úgy lehet visszahelyezni a működési helyzetébe, ha a munkadarab érintkező elemet egy fadarabhoz nyomja, és megnyomja a kioldó gombot

  Ha a szerszám szög behajtása nélkül végez ciklust, akkor lehet, hogy a szögcsatorna szennyezett. Lásd „A szegcsatorna tisztítása" című részt a jelen kézikönyv „Karbantartás" című részében
- A szerszám tartása és irányítása ⑯
  - **! munkavégzés közben végig a szürke színű markolati felület(ei)nél fogva tartsa a szerszámot**

KARBANTARTÁS / SZERVIZ

- Mindig tartsa tisztán a szerszámot

  A szegcsatorna tisztítása
  - **! távolítsa el az akkumulátort a tisztítás előtt**
  - **! vegye ki az akkumulátoregységet, és a szerszámot a szegcsatorna tisztítása közben tartsa el magától**
  - **! Rendszeresen tisztítsa meg a szegcsatornát. A csatorna megfelelő és rendszeres tisztításának elmulasztása idő előtti meghibásodást okoz, illetve a garancia elveszítésével jár**
  - vegye ki az akkumulátoregységet a szerszámból
  - vegye ki a szegeket a tárból
  - emelje fel az elakadáskioldó reteszt, és nyissa ki az elakadáskioldót
  - kis mennyiségű pneumatikus szerszámolajjal egy tiszta ruhán vagy pamutszivacson törölje le a szegcsatornát
  - töltse be újra a szögeket, és zárja be a tárat
- Ha a szerszám a gondos gyártási és ellenőrzési eljárás ellenére egyszer mégis meghibásodna, akkor a javítással csak SKIL elektromos kéziszerszám-műhely ügyfélszolgálatát szabad megbízni
  - **szétszerelés nélkül** küldje a szerszámot a vásárlást bizonyító számlával együtt a márkakereskedő vagy a legközelebbi SKIL szakszerviz címére (a címlista és a gép szervizdiagramja a www.skil.com címen található)
- Vegye figyelembe, hogy a szerszám túlterheléséből vagy helytelen kezeléséből eredő károk nem tartoznak a garancia hatálya alá (a SKIL garanciális feltételeit elolvashatja a www.skil.com oldalon, vagy kérdezze meg kereskedőjét)

KÖRNYEZET

Csak az EU országaiban

- Az elektromos szerszámokat, tartozékokat és csomagolást ne tegye a háztartási hulladékok közé
  - az elektromos és elektronikus berendezések hulladékairól szóló 2012/19/EK európai irányelv és annak a nemzeti joggal összhangban történő végrehajtása értelmében az elhasználódott elektromos szerszámokat külön kell gyűjteni, és környezetbarát módon újra kell hasznosítani
  - erre emlékeztet a 6-es szimbólum, amikor szükségessé válik a hulladékkezelés
  - **! az akkumulátor hatástalanítása előtt az akkumulátor végeit erős szalaggal biztosítsuk, hogy a kúszóáramokat kiküszöbölhessük**

ZAJ / REZGÉS

- Az EN 60745-2-16 és EN 62841-1 szabványok szerint meghatározott hangnyomásszint L_{pA}, hangteljesítményszint L_{WA}, rezgésértékek a_h (folyamatos rezgés), $_{pF}$ (ismétlődő lökésszerű rezgés) és bizonytalanság (K):

Zaj	
hangnyomásszint (L_{pA})	L_{pA}=82 dB(A) K=3 dB
hangteljesítményszint (L_{WA})	L_{WA}=93 dB(A) K=3 dB
Vibráció	
folyamatos rezgések (a_h)	a_h=1,2 m/s^2 K=1,5 m/s^2
ismétlődő ütőrezgések (p_F)	P_F=1549 m/s^2 K=33 m/s^2

- A műszaki adatokban és a megfelelőségi nyilatkozatban feltüntetett rezgéskibocsátási érték és zajkibocsátási érték(ek) az EN 62841 szabványban meghatározott szabványos mérési módszerrel lettek megmérve, és felhasználhatók a szerszámok egymás közötti összehasonlítására

  A megadott rezgéskibocsátási érték és zajkibocsátási érték(ek) az expozíció előzetes értékeléséhez is felhasználhatók

  Figyelmeztetés! Az elektromos szerszám tényleges használata során mért rezgés- és zajkibocsátási értékek a szerszám használatának módjától függően eltérhetnek a megadott értékektől. A rezgésszint a megadott érték fölé emelkedhet.

  A rezgésnek való kitettség értékelése során a 2002/44/EK irányelvben az elektromos szerszámokat rendszeresen használó személyek védelmére megkövetelt biztonsági intézkedések meghatározásakor figyelembe kell venni a rezgési expozíció becslését, a tényleges használati feltételeket és a szerszám használati módját, beleértve a működési ciklus minden részét, például azt az időt, amikor a szerszám ki van kapcsolva, és amikor az alapjáraton működik a kioldási időn felül

CZ

Bezkartáčová akumulátorová hřebíkovačka 16GA 3886

ÚVOD

- Nástroj není určen pro spojování tvrdých materiálů, jako je ocel a beton
- Nástroj je určen k připevňování lepenky, izolačního materiálu, tkaniny, tenké překližky, fólií, kůže a podobných materiálů na dřevěných nebo podobných površích
- Přečtěte si a uložte tento návod k použití ③

TECHNICKÁ DATA ①

[1)] Hmotnost bez akumulátoru (hmotnost akumulátoru naleznete na www.skil.com)

SOUČÁSTI NÁŘADÍ ②

A Kontakt s obrobkem
B Uvolnění zaseknutí bez použití nářadí
C Záklopka pro uvolnění zaseknutí
D Pracovní LED světlo
E Spoušť
F Rukojeť
G Přepínač režimu
H Posunovač
J Zásobník
K Kontrolní okénka stavu hřebíků
L Páčka posunovače
M Podložka proti poškození
N Tlačítko kontrolky akumulátoru
P Ovladač nastavení hloubky
Q Vestavěný úložný prostor
R Náhradní podložky proti poškození
S Hřebíky 16GA
T Spona na opasek

BEZPEČNOST

OBECNÁ BEZPEČNOSTNÍ VAROVÁNÍ PRO PRÁCI S ELEKTRICKÝM NÁŘADÍM

⚠ **VAROVÁNÍ Přečtěte si všechny bezpečnostní výstrahy, pokyny, ilustrace a technické údaje dodané s tímto elektrickým nářadím.** Nedodržení všech níže uvedených pokynů může vést k úrazu elektrickým proudem, požáru anebo vážnému úrazu.

Všechna varování a pokyny uschovejte pro budoucí použití.

Termín „elektrické nářadí" ve varováních odkazuje na vaše elektrické nářadí (s kabelem) nebo akumulátorové nářadí (bez kabelu).

1) BEZPEČNOST NA PRACOVIŠTI

a) Udržujte pracovní prostor v čistotě a dobře osvětlený. Nepřehledné nebo tmavé prostory jsou místem nehod.

b) Nepracujte s elektrickým nářadím ve výbušném prostředí, například v přítomnosti hořlavých kapalin, plynů nebo prachu. Elektrické nářadí je zdrojem jiskření, které může zapálit prach nebo výpary.

c) Při práci s elektrickým nářadím udržujte děti a přihlížející osoby v bezpečné vzdálenosti. Nesoustředěnost může způsobit ztrátu kontroly.

2) ELEKTRICKÁ BEZPEČNOST

a) Zástrčky elektrického nářadí musí odpovídat zásuvkám. V žádném případě nikdy neupravujte zástrčku. Nepoužívejte adaptér zástrčky s uzemněným (ukostřeným) elektrickým nářadím. Neupravené zástrčky a shodné zásuvky snižují riziko úrazu elektrickým proudem.

b) Zabraňte kontaktu těla s uzemněnými povrchy, jako jsou potrubí, radiátory, sporáky a ledničky. Existuje zvýšené riziko úrazu elektrickým proudem, pokud je vaše tělo uzemněno.

c) Nevystavujte elektrické nářadí dešti nebo vlhkému prostředí. Vniknutí vody do elektrického nářadí zvyšuje riziko úrazu elektrickým proudem.

d) Nepoužívejte kabel nevhodným způsobem. Nikdy nepoužívejte napájecí kabel k přenášení nářadí, tahání nebo vytahování zástrčky ze zásuvky. Udržujte kabel daleko od tepla, oleje, ostrých hran nebo pohyblivých částí. Poškozené nebo spletené kabely zvyšují riziko úrazu elektrickým proudem.

e) Při práci s nářadím venku používejte prodlužovací kabel vhodný pro venkovní použití. Použití kabelu vhodného pro venkovní použití snižuje riziko úrazu elektrickým proudem.

f) Pokud musíte s elektrickým nářadím pracovat ve vlhkém prostředí, použijte přerušovač zemního spojení (GFCI). Použití přerušovače zemního spojení (GFCI) snižuje riziko úrazu elektrickým proudem.

3) BEZPEČNOST OSOB

a) Při práci s elektrickým nářadím buďte stále pozorní, sledujte, co děláte a používejte zdravý rozum. Nepoužívejte elektrické nářadí, jste-li unaveni nebo pod vlivem drog, alkoholu nebo léků. Chvilka nepozornosti při práci s nářadím může vést k vážnému zranění.

b) Používejte osobní ochranné pracovní prostředky. Vždy používejte ochranu očí. Ochranné pomůcky, jako např. respirátor, protiskluzová bezpečnostní obuv, pevná přilba nebo chrániče sluchu používané ve vhodném prostředí sníží riziko úrazu.

c) Zabraňte náhodnému spuštění. Před připojením ke zdroji napětí anebo akumulátoru, zvedáním nebo přenášením nářadí se ujistěte, že spínač je ve vypnuté poloze. Přenášení elektrického nářadí s prstem na spínači nebo zapojování elektrického nářadí, které má zapnutý spínač, může snadno způsobit nehodu.

d) Před zapnutím elektrického nářadí odstraňte seřizovací klíče nebo klíče. Klíč nebo jiný nástroj, který zůstane upevněn k otáčející se části elektrického nářadí, může způsobit zranění.

e) Příliš se nenatahujte. Vždy udržujte pevný postoj a rovnováhu. To umožní lepší ovládání elektrického nářadí v nečekaných situacích.

f) Používejte vhodný oděv. Nenoste volný oděv ani šperky. Udržujte vaše vlasy a oblečení mimo dosah

pohybujících se částí. Volný oděv, šperky nebo dlouhé vlasy se mohou zachytit do pohyblivých dílů.

g) **Pokud jsou k dispozici zařízení pro připojení odsávání a sběru prachu, zajistěte, aby byla tato zařízení připojena a správně používána.** Použití odsávání prachu může snížit nebezpečí týkající se prachu.

h) **Nedovolte, abyste se po získání zkušeností častým používáním elektrického nářadí stali neobezřetnými a ignorovali zásady bezpečnosti elektrických nářadí.** Nedbalá činnost může způsobit vážné zranění za zlomek sekundy.

4) POUŽITÍ A PÉČE O ELEKTRICKÉ NÁŘADÍ

a) **Netlačte příliš na nářadí. Používejte správný typ nářadí pro vaše použití.** Správné elektrické nářadí bude pracovat lépe a bezpečněji rychlostí, pro kterou bylo navrženo.

b) **Nepoužívejte elektrické nářadí v případě, že vypínač nefunguje.** Jakékoliv elektrické nářadí, které nelze ovládat spínačem, je nebezpečné a musí se opravit.

c) **Před jakýmkoliv seřizováním, výměnou příslušenství nebo před uložením nepoužívaného elektrického nářadí odpojte akumulátor, jde-li to provést.** Tato preventivní bezpečnostní opatření snižují riziko náhodného spuštění elektrického nářadí.

d) **Nepoužívané elektrické nářadí uchovávejte mimo dosah dětí a nenechte s elektrickým nářadím pracovat osoby, které se neseznámily s elektrickým nářadím nebo těmito pokyny.** Elektrické nářadí je v rukou nekvalifikované obsluhy nebezpečné.

e) **Udržujte elektrické nářadí a příslušenství. Zkontrolujte vychýlení či uváznutí pohyblivých částí, poškození jednotlivých dílů a jiné okolnosti, které mohou ovlivnit provoz elektrického nářadí. Je-li nářadí poškozeno, nechejte ho před použitím opravit.** Mnoho nehod je způsobeno nedostatečnou údržbou nářadí.

f) **Udržujte řezné nářadí ostré a čisté.** Řádně udržované řezné nářadí s ostrými řeznými hranami nemají tendenci se ohýbat a lépe se ovládají.

g) **Používejte elektrické nářadí, příslušenství a nástrojové hroty atd. v souladu s těmito pokyny s přihlédnutím k pracovním podmínkám a práci, která má být provedena.** Použití elektrického nářadí na činnosti jiné, než je určující použití, může vést k nebezpečným situacím.

h) **Udržujte rukojeti a uchopovací plochy suché, čisté, bez oleje a maziva.** Kluzké rukojeti a uchopovací plochy neumožňují bezpečnou manipulaci s nářadím a jeho ovládání v nečekaných situacích.

5) POUŽITÍ A PÉČE O AKUMULÁTOROVÉ NÁŘADÍ

a) **K nabíjení používejte pouze nabíječku doporučenou výrobcem.** Nabíječka vhodná pro jeden typ akumulátoru může způsobit riziko požáru při použití s jiným akumulátorem.

b) **Používejte elektrické nářadí pouze se specifikovanými akumulátory.** Použití jiných akumulátorů může způsobit riziko úrazu a požáru.

c) **Pokud akumulátor nepoužíváte, držte jej z dosahu kovových předmětů, jako jsou kancelářské sponky na papír, mince, klíče, hřebíky, šroubky nebo další drobné kovové předměty, které mohou spojit vývody akumulátoru navzájem.** Zkratování kontaktů akumulátoru může způsobit popáleniny nebo požár.

d) **V nevhodných podmínkách může z akumulátoru unikat kapalina. Zabraňte kontaktu. Při náhodném kontaktu opláchněte zasažené místo vodou. Při zasažení očí kapalinou vyhledejte lékařskou pomoc.** Unikající kapalina z akumulátoru může způsobit podráždění pokožky nebo popáleniny.

e) **Nepoužívejte akumulátor nebo nářadí, které je poškozeno nebo upraveno.** Poškozené nebo upravené akumulátory se mohou chovat nepředvídatelně, což může vést k požáru, výbuchu nebo nebezpečí zranění.

f) **Nevystavujte akumulátor ani nářadí ohni nebo příliš vysoké teplotě.** Vystavení ohni nebo teplotě nad 130 °C může způsobit výbuch.

g) **Dodržujte všechny pokyny pro nabíjení a nenabíjejte akumulátor nebo nářadí mimo rozsah teplot uvedených v pokynech.** Nesprávné nabíjení nebo nabíjení při teplotách mimo stanovený rozsah může poškodit akumulátor a zvýšit riziko požáru.

6) SERVIS

a) **Svěřte opravu vašeho elektrického nářadí kvalifikované osobě používající pouze shodné náhradní díly.** Tím zajistíte bezpečnost elektrického nářadí.

b) **Nikdy neopravujte poškozené akumulátory.** Servis akumulátorů může provádět pouze výrobce nebo autorizovaní poskytovatelé služeb.

BEZPEČNOSTNÍ UPOZORNĚNÍ PRO NASTŘELOVACÍ NÁŘADÍ

a) **Vždy předpokládejte, že nástroj obsahuje spojovací prvky.** Nedbalá manipulace s nástrojem může mít za následek neočekávané vystřelení spojovacích prvků a zranění osob.

b) **Při plnění a vyprazdňování spojovacích prvků, seřizování nebo výměně příslušenství odpojte nářadí od zdroje napájení.** Pokud je nářadí připojeno ke zdroji napájení, může dojít k jeho náhodnému spuštění, což může mít za následek zranění osob.

c) **Při manipulaci se spojovacími prvky buďte opatrní, zejména při plnění a vyprazdňování.** Spojovací prvky mají ostré hroty, které mohou způsobit zranění osob.

d) **Nemiřte nástrojem na sebe ani na nikoho v okolí.** Neočekávané spuštění způsobí vystřelení spojovacího prvku, což může vést ke zranění osob.

e) **Pokud s nářadím nepracujete a pokud přecházíte z jedné pracovní polohy do druhé, držte prsty mimo dosah spouště.** Neočekávané spuštění způsobí vystřelení spojovacího prvku, což může vést ke zranění osob.

f) **Při provádění úkonů, při nichž se spojovací prvek může dotknout skrytých vodičů, držte nástroj za izolované úchopné plochy.** Kontakt spojovacího prvku s vodičem pod napětím může způsobit, že odkryté kovové části nářadí budou pod napětím a obsluha může být zasažena elektrickým proudem.

g) **Během práce držte nářadí pevně.** Nekontrolovaný zpětný ráz nástroje může vést k nechtěnému spuštění, což může mít za následek zranění osob.

h) **Všechny části těla, jako jsou ruce, nohy atd., držte mimo směr výstřelu nástroje.** Spojovací prvek může proniknout do obrobku i do jakéhokoli předmětu za ním,

což může vést ke zranění osob.

i) **Při používání nástroje udržujte všechny části těla, jako jsou ruce, nohy apod., mimo oblast, kde je spojovací prvek zarážen do obrobku.** Spojovací prvek by se mohl vychýlit a opustit obrobek, což by mohlo vést ke zranění osob.

j) **Nástroj uvádějte do chodu až po jeho pevném přiložení k obrobku.** Pokud nástroj není v kontaktu s obrobkem, může být spojovací prvek odkloněn od obrobku, což může vést ke zranění osob.

k) **Nepoužívejte tento nástroj k upevnění elektrických kabelů.** Není určen pro instalaci elektrických kabelů a může poškodit izolaci elektrických kabelů a způsobit tak nebezpečí úrazu elektrickým proudem nebo požáru.

l) **Pokud se v nástroji zasekne spojovací prvek, odpojte jej od zdroje napájení.** Při odstraňování zaseknutého spojovacího prvku může dojít k náhodnému spuštění nářadí, pokud je připojeno ke zdroji napájení, což může vést ke zranění osob.

m) **Při odstraňování zaseknutého spojovacího prvku buďte opatrní.** Mechanismus může být pod tlakem a spojovací prvek může být prudce vymrštěn, což může vést ke zranění osob.

DALŠÍ VAROVÁNÍ TÝKAJÍCÍ SE NÁSTROJŮ, U NICHŽ MŮŽE DOJÍT KE SPOUŠTĚNÍ PŘI KONTAKTU

a) **Kontaktní spouštění by se mělo používat pouze pro nepřesné upevňovací aplikace, jako jsou například pokrývání střech a obkládání, výroba palet, nábytku, prefabrikovaných domů nebo čalounění.** Pro práci vyžadující větší přesnost by měl být vybrán sekvenční nástroj nebo sekvenční provozní režim.

b) **Před použitím nástrojů se selektivním aktivačním mechanismem vždy zkontrolujte režim aktivace.** Používání nástroje bez ověření režimu spouštění by mohlo vést ke zranění v důsledku nechtěného vysunutí spojovacího prvku.

c) **Tento nástroj používejte na kontrolovaných pracovištích, kde jsou implementovány bezpečné pracovní postupy.** Prostředí, kde nejsou zachovány bezpečné pracovní postupy, zvyšuje riziko zranění osob.

DALŠÍ BEZPEČNOSTNÍ UPOZORNĚNÍ

a) **Používejte bezpečnostní zařízení. Vždy používejte ochranu očí.** V příslušných podmínkách je nutné používat protiprachovou masku, protiskluzovou bezpečnostní obuv, ochrannou přilbu nebo ochranu sluchu.

b) **Chraňte svůj sluch. Při delší práci používejte chrániče sluchu.** Dodržování této zásady sníží riziko vážného úrazu.

c) **Používejte nástroj pouze k určenému účelu.** Nevystřelujte spojovací prvky do volného prostoru.

d) **Používejte pouze hřebíky doporučené pro tento nástroj.** Použití nesprávných hřebíků může vést k jejich špatnému podávání, zasekávání a vylétávání z nástroje v nepravidelných úhlech. Pokud se hřebíky nedají vložit hladce a správně, okamžitě je přestaňte používat. Zaseknuté a nesprávně podávané hřebíky mohou způsobit vážné zranění.

e) **Nikdy nepoužívejte tento nástroj způsobem, který by mohl způsobit, že hřebík bude namířen směrem k čemukoli jinému než k obrobku.**

f) **Nepoužívejte nástroj jako kladivo.**

g) **Nástroj vždy přenášejte za rukojeť.**

h) **Neměňte ani neupravujte tento nástroj oproti původnímu designu nebo funkci bez souhlasu výrobce.**

i) **Vždy mějte na paměti, že nesprávné použití a manipulace s tímto nástrojem může způsobit zranění vám i ostatním.**

j) **Nikdy neupínejte ani nepřelepujte páskou spoušť ani kontaktní prvek v aktivované poloze.**

k) **Nikdy nenechávejte nářadí bez dozoru, pokud je v něm nainstalován akumulátor.**

l) **Nepoužívejte toto nářadí, pokud není opatřeno čitelným výstražným štítkem.**

AKUMULÁTORY

- **Dodaný akumulátor, pokud je součástí dodávky, je částečně nabitý (**pro zajištění plné kapacity akumulátoru jej před prvním použitím elektrického nářadí zcela nabijte v nabíječce**)**
- **Používejte pouze následující akumulátory a nabíječky dodávané s tímto nářadím**
  - Akumulátor SKIL: BR1*31****
  - Nabíječka SKIL: CR1*31****
- **Poškozený akumulátor nepoužívejte, nahraďte jej novým**
- **Akumulátor nerozebírejte**
- **Nevystavujte nářadí/akumulátor dešti**
- **Povolená teplota prostředí (nářadí/nabíječka/akumulátor):**
  - při nabíjení 4 až 40 °C
  - při provozu –20 až +50 °C
  - při skladování – 20 až + 50 °C

VYSVĚTLENÍ SYMBOLŮ NA NÁŘADÍ/AKUMULÁTORU

③ Před použitím si přečtěte návod k použití
④ Akumulátory mohou při likvidaci v ohni explodovat, proto je v žádném případě nespalujte
⑤ Skladujte nářadí/nabíječku/akumulátor na místech, kde teplota nepřekročí 50 °C
⑥ Nevyhazujte elektrické nářadí a akumulátory do komunálního odpadu

POUŽITÍ

- Nabíjení akumulátoru
  ! přečtěte si bezpečnostní upozornění a pokyny, které byly dodány spolu s nabíječkou
- Vyjmutí/instalace akumulátoru ②
- Indikátor nabití akumulátoru ⑦
  - stiskněte tlačítko indikátoru stavu akumulátoru N pro zobrazení aktuálního stavu akumulátoru ⑦a
  ! Jakmile po stisknutí tlačítka N ⑦b začne blikat nejnižší úroveň indikátoru nabití akumulátoru, je akumulátor vybitý
  ! Pokud po stisknutí tlačítka N ⑦c začnou blikat dvě čárky na indikátoru stavu akumulátoru, znamená to, že akumulátor není v povoleném rozmezí provozních teplot
- Pracovní LED světla ⑧
  Dvě pracovní LED světla D se rozsvítí po stisknutí spouště nebo kontaktního prvku
  Pracovní LED světla D zhasnou přibližně do 10 sekund po uvolnění spouště

Pokud dojde k poruše hřebíkovačky nebo akumulátoru, LED pracovní světlo zhasne

- Ochrana akumulátoru
  Nářadí se najednou vypne nebo mu je zabráněno v zapnutí, když
  - **teplota akumulátoru není v povoleném rozsahu provozních teplot -20 až +50 °C** --> 2 úrovně indikátoru stavu akumulátoru začnou blikat po stisknutí tlačítka N ⑦c; počkejte, dokud se akumulátoru nevrátí do povoleného rozsahu provozních teplot
  - **akumulátor je téměř vybitý (z důvodu ochrany před hlubokým vybitím)** --> po stisknutí tlačítka N se na indikátoru stavu akumulátoru zobrazí nízký stav nabití nebo blikající symbol nízkého stavu nabití ⑦b; nabijte akumulátor

  ! po automatickém vypnutí nástroje nepokračujte v tisknutí spouště; může dojít k poškození baterie
- Připevnění spony na opasek ⑨
  - vyjměte akumulátor z nářadí
  - zarovnejte sponu na opasek T a otvor pro šroub na pravé nebo levé straně hřebíkovačky
  - k bezpečnému utažení šroubu použijte křížový šroubovák (není součástí balení)
- Podložka proti poškození ⑩
  Podložka proti poškození M umístěná na špičce nástroje pomáhá zabránit poškrábání a promáčknutí při práci s měkčím dřevem

  ! Před vyjmutím nebo výměnou podložky proti poškození vyjměte akumulátor z nářadí. Pokud tak neučiníte, může dojít k vážnému úrazu
  - Vyjměte akumulátor
  - vyjměte použitou podložku tak, že ji odtáhnete ze špičky
  - pro výměnu podložky ji nasaďte na místo nad špičkou a zatlačte nahoru, aby se znovu usadila

  Vestavěný úložný prostor Q pro podložku se nachází na zásobníku nástroje. Dvě náhradní podložky proti poškození R jsou k dispozici v úložném prostoru
- Doplnění dokončovacích hřebíků ⑪

  ! Při plnění hřebíků držte nástroj v dostatečné vzdálenosti od sebe i ostatních. V opačném případě by mohlo dojít k vážnému zranění osob

  ! Používejte pouze hřebíky doporučené pro použití s tímto nástrojem. Použití jiných hřebíků může vést k poruše nástroje a vážným zraněním

  ! Nikdy nevkládejte hřebíky s aktivovaným kontaktním prvkem nebo spouští. To by mohlo vést k vážnému zranění osob
  - vyjměte akumulátor z nářadí
  - Vložte pás hřebíků S do drážky ve spodní části zásobníku. Hlavy musí zapadat do horních drážek. Pak zatlačte hřebíky co nejdále dopředu
  - Stiskněte páčku posunovače L a posuňte posunovač H dozadu až na konec hřebíků S
  - Uvolněte páčku posunovače L a poté pomalu posuňte posunovač H dopředu, posunovač H se zastaví, když se opře o konec pásu s hřebíky S
  - Ujistěte se, že hřebíky S jsou bezpečně zajištěny na svém místě
  - Znovu připojte akumulátor. Hřebíkovačka je nyní připravena k provozu

  V kontrolním okénku stavu hřebíků K můžete sledovat počet zbývajících hřebíků a v případě potřeby doplňovat další
- Odstranění dokončovacích hřebíků
  - vyjměte akumulátor z nářadí
  - Stiskněte a podržte páčku posunovače L, nakloňte elektrické nářadí tak, aby se hřebíky S mohly posouvat dozadu, v případě potřeby použijte prst k zasunutí hřebíků dozadu
  - Posuňte posunovač H k hlavě zásobníku J a poté uvolněte páčku posunovače L
  - Vyjměte hřebíky S ze zásobníku J
- Nastavení hloubky zatloukání ⑫
  Hloubku zatloukání je vhodné vyzkoušet na odřezku obrobku, abyste zjistili potřebnou hloubku pro danou aplikaci
  Tvrdší materiály a delší hřebíky vyžadují větší sílu při zatloukání hřebíku

  ! Při seřizování vždy směřujte hřebíkovačku směrem od sebe a ostatních osob. V opačném případě může dojít k vážnému zranění
  - vyjměte akumulátor z nářadí
  - otáčením kolečka pro nastavení hloubky P nastavte hloubku dle šipky hloubky
  - znovu připojte akumulátor
  - po každém nastavení zatlučte zkušební hřebík, dokud není nastavena požadovaná hloubka
- Zatloukání hřebíků

  ! hřebíkovačka není vhodná k upevňování elektrických kabelů

  ! Nikdy neupínejte nebo nezadržujte kontaktní prvek během práce s nástrojem. Mohlo by to vést k vážnému zranění

  Pokud není provedena žádná jiná akce, hřebíkovačka se automaticky vypne po 10 minutách
- Režim jedné sekvenční aktivace ⑬
  Jednotlivé sekvenční spuštění poskytuje nejpřesnější umístění hřebíků a hřebíkovačka se dodává v tomto režimu
  - před jakoukoli operací se ujistěte, že je obrobek zajištěn
  - připojte akumulátor
  - posuňte přepínač režimů G do strany tak, aby byl viditelný pouze symbol „**T**“. Tím se aktivuje režim jedné sekvenční aktivace
  - Držte nástroj pevně, abyste si udrželi kontrolu. Umístěte špičku nástroje na pracovní plochu
  - přitlačte nástroj na pracovní plochu a stiskněte kontaktní prvek A. Poté stisknutím spouště E zatlučte hřebík
  - uvolněte spoušť a zvedněte nos nářadí z obrobku, čímž dokončíte nastřelení hřebíku
  - opakujte kroky pro zatloukání dalších hřebíků

  Pokud po stisknutí kontaktního prvku nebo spouště a jejich nepřetržitém držení nedojde po dobu delší než přibližně 5 sekund k žádné další činnosti, dojde k zablokování nastřelování. Pro opětovné nastřelení musí uživatel uvolnit kontaktní prvek i spoušť a znovu provést úkon
- Režim kontaktního ovládání ⑭
  Režim kontaktního ovládání umožňuje velmi rychlé opakované zavádění hřebíků
  - před jakoukoli operací se ujistěte, že je obrobek zajištěn
  - připojte akumulátor
  - posuňte přepínač režimů G do strany tak, aby byl

viditelný pouze symbol „ “. Tím se aktivuje režim aktivace kontaktů
- pevně uchopte nástroj, abyste udrželi kontrolu nad ním
- přitlačte nástroj k pracovní ploše, abyste přitlačili kontaktní prvek A
- stiskněte a podržte spoušť E, abyste zatloukli hřebík
- držte spoušť stisknutou, přemístěte nástroj na další místo pro zatloukání hřebíků a zatlačte nástroj na obrobek, abyste zatloukli další hřebík
- po dokončení uvolněte spoušť

POZNÁMKA: Režim aktivace při kontaktu si stále zachovává logiku režimu jednoduchého sekvenčního ovládání. To znamená, že nástroj lze ovládat také stisknutím kontaktního prvku proti povrchu a stisknutím spouště
Pokud po stisknutí a podržení kontaktního prvku nebo spouště a jejich nepřetržitém držení nedojde po dobu delší než přibližně 5 sekund k žádné další činnosti, dojde k zablokování nastřelování. Pro opětovné nastřelení musí uživatel uvolnit kontaktní prvek i spoušť a znovu provést úkon

- Zablokování střelby naprázdno
  Pokud v zásobníku zbývá 0 - 5 hřebíků, funkce zablokování střelby naprázdno neumožní provoz. Chcete-li pokračovat v práci, vložte do nástroje hřebíky
- Odstranění zaseknutého hřebíku ⑮
  - vyjměte akumulátor z nářadí
  - Stiskněte páčku posunovače L a vyjměte hřebíky ze zásobníku J
  - zvedněte záklopku C a otevřete pro uvolnění zaseknutí B.
  - V případě potřeby odstraňte zaseknutý hřebík pomocí plochého šroubováku nebo kleští (nejsou součástí balení)

  ! Nepoškrábejte drážku pro hřebíky ani zatloukací mechanismus. Šroubovák by měl při vybírání vždy sklouznout po hřebíku
  - zavřete uvolnění zaseknutí B a záklopku A
  - Znovu vložte hřebíky, poté uvolněte páčku posunovače L a pomalu posouvejte posunovač H dopředu, dokud se nedotkne konce pásu s hřebíky
  - Znovu připojte akumulátor. Hřebíkovačka je připravena k obnovení provozu

  Příliš hluboké zatlučení hřebíků do materiálu, nahromadění nečistot nebo zaseknuté hřebíky mohou způsobit, že úderník zůstane zaseknutý ve spodní poloze Úderník lze obvykle vrátit do pracovní polohy přitlačením kontaktního prvku k odpadnímu kusu dřeva a stisknutím spouště
  Pokud nástroj běží bez zatlučení hřebíku, může být drážka pro hřebíky znečištěná. Viz „Čištění drážky pro hřebíky“ v části „Údržba“ této příručky
- Držení a vedení nástroje ⑯

  ! při práci vždy držte nářadí za šedě zbarvené oblasti rukojeti

ÚDRŽBA / SERVIS

- Udržujte nářadí v čistotě
  Čištění drážky pro hřebíky

  ! před čištěním vyjměte akumulátor z nářadí

  ! vyjměte akumulátor a při čištění drážky pro hřebíky držte nástroj směrem od sebe

  ! Pravidelně čistěte drážku pro hřebíky.

  Nebudete-li kanál řádně a pravidelně čistit, dojde k předčasnému selhání nebo ke ztrátě záruky
  - vyjměte akumulátor z nářadí
  - vyjměte hřebíky ze zásobníku
  - zvedněte záklopku pro uvolnění zaseknutí a otevřete pro uvolnění zaseknutí
  - na čistý hadřík nebo vatový tampon naneste malé množství oleje na pneumatické nářadí a otřete drážku pro hřebíky
  - znovu vložte hřebíky a zavřete zásobník
- Pokud dojde i přes pečlivou výrobu a náročné kontrole k poruše nářadí, svěřte provedení opravy autorizovanému servisnímu středisku pro elektronářadí firmy SKIL
  - zašlete nástroj **nerozebraný** spolu s potvrzením o nákupu své prodejně nebo nejbližšímu servisu značky SKIL (adresy a servisní schéma nástroje najdete na www.skil.com)
- Uvědomte si, že na poškození způsobené přetížením nebo nesprávným zacházením se nevztahuje záruka (záruční podmínky společnosti SKIL najdete na adrese www.skil.com nebo se obraťte na prodejce)

ŽIVOTNÍ PROSTŘEDÍ

Pouze pro země EU

- Elektrické nářadí, doplňky a balení nevyhazujte do komunálního odpadu
  - podle evropské směrnice 2012/19/ES o nakládání s použitými elektrickými a elektronickými zařízeními a odpovídajících ustanovení právních předpisů jednotlivých zemí se použitá elektrická nářadí, musí sbírat odděleně od ostatního odpadu a podrobit ekologicky šetrnému recyklování
  - symbol 6 vám to připomene, když nastane potřeba likvidace

  ! u vyřazených akumulátorů zakryjte kontakty izolační páskou, zabráníte tím zkratu

HLUČNOST / VIBRACE

- Hladina akustického tlaku L_{pA}, hladina akustického výkonu L_{WA}, hodnoty vibrací a_h (nepřetržité vibrace), p_F (opakované rázové vibrace) a nejistota K stanovená podle EN 60745-2-16 a EN 62841-1:

Hluk	
úroveň akustického tlaku (L_{pA})	L_{pA}=82 dB(A) K=3 dB
úroveň akustického výkonu (L_{WA})	L_{WA}=93 dB(A) K=3 dB
Vibrace	
trvalé vibrace (a_h)	a_h=1,2 m/s² K=1,5 m/s²
opakované rázové vibrace (p_F)	P_F=1549 m/s² K=33 m/s²

- Deklarované hodnoty emisí vibrací a deklarované hodnoty emisí hluku uvedené v technických údajích a prohlášení o shodě byly naměřeny v souladu se standardní textovou metodou stanovenou normou EN62841 a lze je použít k porovnání jednoho nářadí s druhým
  Deklarované hodnoty emisí vibrací a deklarované

hodnoty emisí hluku lze rovněž použít při předběžném posouzení expozice
Varování! Hodnota vibrací a emisí hluku při skutečném používání elektrického nářadí se může lišit od deklarované hodnoty v závislosti na způsobu použití nástroje. Úroveň vibrací se může zvýšit nad uvedenou úroveň.
Při posuzování expozice vibracím za účelem stanovení bezpečnostních opatření požadovaných směrnicí 2002/44/ EC k ochraně osob pravidelně používajících elektrické nářadí při práci by se při odhadu expozice vibracím měly zohlednit skutečné podmínky používání a způsob používání nářadí, včetně zohlednění všech částí pracovního cyklu, jako je doba, kdy je nářadí vypnuto a kdy běží naprázdno, kromě doby spuštění

TR

Fırçasız akülü 16GA çivi tabancası 3886

GİRİŞ

- Bu alet, çelik ve beton gibi sert malzemelere çivi çakmak için tasarlanmamıştır
- Bu alet; karton, yalıtım malzemesi, kumaş, ince kontrplak, folyo, deri ve benzeri malzemeleri ahşap veya benzeri yüzeylere sabitlemek için tasarlanmıştır
- Bu kullanım kılavuzunu okuyun ve saklayın ③

TEKNİK VERİLER ①

[1] Akü takımı hariç ağırlık (akü takımının ağırlığına www.skil.com adresinden ulaşabilirsiniz)

ALETİN PARÇALARI ②

A İş Parçası Temas Elemanı
B Aletsiz Sıkışma Giderme Mekanizması
C Sıkışma Açma Mandalı
D LED Çalışma Işığı
E Tetik
F Tutma kolu
G Mod Seçme Düğmesi
H İtici
J Şarjör
K Çivi Göstergesi Pencereleri
L İtici Kol
M İz Bırakmayan Ped
N Akü Seviyesi Gösterge Düğmesi
P Derinlik Ayarı Kadranı
Q Yerleşik Saklama Bölmesi
R Yedek İz Bırakmayan Pedler
S 16GA Çiviler
T Kemer Kancası

GÜVENLİK

ELEKTRİKLİ ALETLER İÇİN GENEL GÜVENLİK UYARILARI

⚠ **UYARI Bu elektrikli alet ile birlikte verilen tüm güvenlik uyarılarını, talimatları, çizimleri ve teknik özellikleri okuyun.** Aşağıdaki talimatların tamamına uyulmaması elektrik çarpması, yangın ve/veya ciddi yaralanma ile sonuçlanabilir.

Tüm uyarı ve talimatları gelecekte başvuru amacıyla muhafaza edin.

Uyarılarda geçen "elektrikli alet" terimi ile elektrik prizinden beslenen (kablolu) elektrikli alet veya akü/batarya ile çalışan (kablosuz) elektrikli alet kastedilmektedir.

1) ÇALIŞMA ALANI GÜVENLİĞİ
a) Çalışma alanını temiz tutun ve yeterli aydınlatma sağlayın. Karışık veya karanlık alanlar kazalara yol açar.
b) Elektrikli aletleri yanıcı sıvı, gaz veya toz içeren patlayıcı ortamlarda çalıştırmayın. Elektrikli aletlerden çıkan kıvılcımlar toz veya gazları tutuşturabilir.
c) Bir elektrikli aleti kullanırken çocukların ve etraftaki kişilerin aletten uzakta olduğundan emin olun. Dikkatinizin dağılması kontrolü kaybetmenize neden olabilir.
2) ELEKTRİK GÜVENLİĞİ
a) Elektrikli aletin fişi prize uygun olmalıdır. Fiş üzerinde asla değişiklik yapmayın. Topraklanmış elektrikli aletler için herhangi bir adaptör fişi kullanmayın. Üzerinde değişiklik yapılmamış fişler ve uygun prizler elektrik çarpma tehlikesini azaltacaktır.
b) Borular, radyatörler, fırınlar ve buzdolapları gibi topraklanmış yüzeylerle temastan kaçının. Topraklanmış yerlerle temas etmeniz halinde elektrik çarpması riski artar.
c) Elektrikli aletleri yağmura veya ıslak ortamlara maruz bırakmayın. Elektrikli alet içine giren su, elektrik çarpması riskini artırır.
d) Kabloyu hatalı kullanmayın. Kabloyu elektrikli aleti taşımak, çekmek veya prizden çıkarmak için kullanmayın. Kabloyu sıcaktan, yağdan, keskin kenarlardan veya hareketli parçalardan uzak tutun. Hasarlı veya birbirine dolaşmış kablolar elektrik çarpması riskini artırır.
e) Bir elektrikli aleti açık havada kullanırken, uygun bir dış mekan uzatma kablosu kullanın. Dış mekan için uygun bir kablonun kullanılması elektrik çarpması riskini azaltır.
f) Elektrikli aletin rutubetli bir ortamda kullanılması gerekirse Topraklama Arızası Devre Şalteri (GFCI) bulunan bir şebeke kullanın. GFCI kullanımı elektrik çarpması riskini azaltır**.**
3) KİŞİSEL GÜVENLİK
a) Elektrikli aletleri kullanırken daima dikkatli olun, yaptığınız işe yoğunlaşın ve sağduyulu davranın. Yorgunken, uyuşturucu, alkol veya ilaçlı bir tedavi etkisi altındayken elektrikli aleti kullanmayın. Elektrikli aletleri kullanırken bir anlık dikkatsizlik ciddi yaralanmalara yol açabilir.
b) Kişisel koruyucu ekipman kullanın. Daima koruyucu gözlük takın. Koşullara uygun toz maskesi, kaymaz emniyet ayakkabıları, kask veya işitme koruması gibi koruyucu ekipman kullanılması yaralanmaları azaltır.
c) Yanlışlıkla çalıştırmaktan kaçının. Aletin güç kaynağı ve/veya akü/batarya ile bağlantısını yapmadan, kaldırmadan veya taşımadan önce açma/kapatma düğmesinin kapalı olduğundan emin olun. Aleti,

parmağınız açma/kapatma düğmesinin üzerindeyken taşımak veya alet açıkken fişi prize takmak kazalara davetiye çıkartır.

d) Elektrikli alete takılı herhangi bir alyan veya anahtar varsa aleti çalıştırmadan önce bunları çıkarın. Elektrikli aletin döner parçalarına takılı bir alyan veya anahtar yaralanmalara neden olabilir.

e) Dengesiz bir duruşla çalışma yapmayın. Çalışma süresince ayaklarınızı sağlam basın ve dengenizi koruyun. Bu sayede beklenmedik durumlarda elektrikli alet daha iyi kontrol edilebilir.

f) Uygun bir şekilde giyinin. Bol giysiler giymeyin veya takı takmayın. Saçlarınızı ve elbiselerinizi hareketli parçalardan uzak tutun. Bol giysiler, takılar veya uzun saçlar hareketli parçalara takılabilir.

g) Toz emme ve toplama sistemlerinin bağlantısı için cihazlar sağlanmışsa, bunların bağlandığından ve doğru şekilde kullanıldığından emin olun. Toz toplama araçlarının kullanımı tozdan kaynaklanabilecek tehlikeleri azaltabilir.

h) Elektrikli aletleri sık kullanarak edindiğiniz alışkanlık rahat olmanıza ve aletin güvenlik ilkelerini göz ardı etmenize neden olmamalıdır. Dikkatsiz bir hareket, bir saniyeden daha kısa bir sürede ağır yaralanmalara neden olabilir.

4) ELEKTRİKLİ ALET KULLANIMI VE BAKIMI

a) Elektrikli aleti zorlamayın. Yaptığınız işe uygun elektrikli aleti kullanın. Doğru elektrikli alet, tasarımına uygun değerlerde kullanıldığında daha iyi ve daha güvenli çalışır.

b) Açma/kapatma düğmesi çalışmıyorsa elektrikli aleti kullanmayın. Açma/kapatma düğmesi ile kontrol edilemeyen bir elektrikli alet tehlikelidir ve onarılması gerekir.

c) Herhangi bir ayar işlemi, aksesuar değişimi veya elektrikli aletlerin depolanması öncesinde fişi prizden çekin ve/veya çıkarılabiliyorsa akü takımını elektrikli aletten çıkarın. Bu tür önleyici güvenlik önlemleri, elektrikli aletin yanlışlıkla çalışması riskini azaltır.

d) Kullanılmayan elektrikli aletleri çocukların erişemeyeceği yerlerde saklayın ve elektrikli alet veya bu talimatlar hakkında bilgi sahibi olmayan kişilerin elektrikli aleti kullanmasına izin vermeyin. Elektrikli aletler eğitimsiz kullanıcıların elinde tehlikelidir.

e) Elektrikli aletlere ve aksesuarlara bakım yapın. Hareketli parçaların hizalanmasının veya bağlanmasının doğru yapılıp yapılmadığını, parçalarda hasar olup olmadığını ve elektrikli aletin çalışmasını etkileyebilecek tüm diğer koşulları kontrol edin. Elektrikli alet hasarlı ise kullanmadan önce onarılmasını sağlayın. Kazaların çoğu, elektrikli alet bakımının yeterli şekilde yapılmamasından kaynaklanır.

f) Kesici aletleri keskin ve temiz tutun. Keskin kesim kenarlarına sahip, bakımı düzgün yapılmış kesim aletleri daha az sorun çıkarır ve kontrolü kolaydır.

g) Elektrikli aleti, aksesuarlarını ve alet uçlarını vb. çalışma şartlarını ve yapılacak işi dikkate alarak bu talimatlara uygun şekilde kullanın. Elektrikli aletin kullanım amacı dışındaki işlerde kullanılması tehlikeli durumlara neden olabilir.

h) Tutma saplarını/kollarını ve kavrama yüzeylerini kuru, temiz, benzin ve yağdan uzak tutun. Kaygan tutma sapları/kolları ve kavrama yüzeyleri, aletin beklenmeyen durumlarda güvenli bir şekilde tutulmasına ve kontrol edilmesine izin vermez.

5) AKÜ/BATARYA İLE ÇALIŞAN ALETLERİNİN KULLANIMI VE BAKIMI

a) Sadece üretici tarafından belirtilen şarj cihazı ile şarj edin. Bir akü/batarya takımı türü için uygun olan şarj cihazı, başka bir akü/batarya ile kullanıldığında yangın riski oluşturabilir.

b) Elektrikli aletleri sadece özel olarak üretilmiş akü/batarya takımları kullanın. Başka akü/batarya takımlarının kullanımı yaralanma ve yangın tehlikesi oluşturabilir.

c) Akü/Batarya takımının kullanımda olmadığı durumlarda takımı ataş, bozuk para, anahtar, çivi, vida veya kutuplar arasında kısa devre yapabilecek diğer metal nesnelerden uzak tutun. Akü/Batarya kutuplarının kısa devre yapılması yangın veya yanıklara neden olabilir.

d) Kötü şartlar altında aküden/bataryadan sıvı akışı olabilir; bu sıvı ile temas etmekten kaçının. Yanlışlıkla temas edilirse etkilenen bölgeyi su ile yıkayın. Sıvı göze temas ederse ayrıca tıbbi yardım alın. Aküden/Bataryadan akan sıvı tahriş veya yanıklara neden olabilir.

e) Hasarlı veya üzerinde değişiklik yapılmış bir akü/batarya takımını veya aleti kullanmayın. Hasarlı veya üzerinde değişiklik yapılmış aküler/bataryalar yangın, patlama veya yaralanma riskine neden olacak şekilde beklenmeyen davranışlar gösterebilir.

f) Aküyü/bataryayı veya aleti ateşe veya aşırı sıcaklıklara maruz bırakmayın. Ateşe veya 130 °C (265 °F) üzerindeki sıcaklıklara maruz kalması patlamaya neden olabilir.

g) Tüm şarj talimatlarına uyun ve akü/batarya takımını veya aleti talimatlarda belirtilen sıcaklık aralığının dışındaki sıcaklıklarda şarj etmeyin. Hatalı veya belirtilen sıcaklık aralığının dışındaki sıcaklıklarda şarj etmek, aküye/bataryaya zarar verebilir ve yangın riskini artırır.

6) SERVİS

a) Elektrikli aletinizin bakımını, sadece orijinal yedek parça kullanan yetkili bir tamirciye yaptırın. Bu sayede elektrikli aletin emniyetinin korunmasını sağlanır.

b) Asla hasarlı akü/batarya takımlarına bakım-onarım yapmayın. Akü/batarya takımlarının bakımı sadece üretici veya yetkili servisler tarafından yapılmalıdır.

BAĞLANTI ELEMANI ÇAKMA ALETİ İÇİN GÜVENLİK UYARILARI

a) Aletin her zaman bağlantı elemanları ile dolu olduğunu varsayın. Aletin dikkatsiz kullanımı, bağlantı elemanlarının beklenmedik şekilde ateşlenmesine ve yaralanmalara neden olabilir.

b) Bağlantı elemanlarını yüklerken ve boşaltırken, ayarlamalar yaparken veya aksesuarları değiştirirken aleti güç kaynağından ayırın. Güç kaynağına bağlıysa alet yanlışlıkla etkinleştirilebilir ve bu da kişisel yaralanmaya neden olabilir.

c) Bağlantı elemanlarını tutarken, özellikle yükleme ve boşaltma sırasında dikkatli olun. Bağlantı

elemanlarının keskin noktaları vardır ve bu da yaralanmalara neden olabilir.

d) **Aleti kendinize veya yakındaki herhangi bir kişiye doğrultmayın.** Beklenmedik tetikleme, bir bağlantı elemanını boşaltır ve bu da yaralanmaya neden olabilir.

e) **Aleti çalıştırmazken ve bir çalışma konumundan diğerine geçerken parmaklarınızı tetikten uzak tutun.** Beklenmedik tetikleme, bir bağlantı elemanını boşaltır ve bu da yaralanmaya neden olabilir.

f) **Bağlantı elemanının gizli kablolara temas edebileceği bir işlem gerçekleştirirken aleti yalıtımlı kavrama yüzeylerinden tutun.** "Elektrik akımlı" bir kabloya temas eden bağlantı parçaları aletin metal kısımlarının da "elektrik akımlı" olmasına sebep olabilir ve çalışan kişinin çarpılmasına neden olabilir.

g) **Çalışma sırasında aleti sağlam bir şekilde tutun.** Aletin kontrolsüz geri tepmesi, istenmeyen aktivasyona ve yaralanmalara neden olabilir.

h) **El ve bacak gibi tüm vücut parçalarını aletin ateşleme yönünden uzak tutun.** Bağlantı elemanı iş parçasına ve arkasındaki herhangi bir nesneye nüfuz edebilir ve bu da yaralanmaya neden olabilir.

i) **Aleti kullanırken, el ve bacak vb. tüm vücut kısımlarını, bağlantı elemanının iş parçasına sürüldüğü alandan uzak tutun.** Bağlantı elemanı iş parçasından sapabilir ve çıkabilir, bu da yaralanmaya neden olabilir.

j) **Alet iş parçasına sıkıca yerleştirilmedikçe aleti çalıştırmayın.** Alet iş parçasıyla temas halinde değilse, bağlantı elemanı iş parçasından uzağa sapabilir ve bu da yaralanmaya yol açabilir.

k) **Bu aleti elektrik kablolarını sabitlemek için kullanmayın.** Elektrik kablosu montajı için tasarlanmamıştır ve elektrik kablolarının yalıtımına zarar vererek, elektrik çarpmasına veya yangın tehlikelerine neden olabilir.

l) **Alette bir bağlantı elemanı sıkışırsa aleti güç kaynağından ayırın.** Sıkışmış bir bağlantı elemanını çıkarırken alet güç kaynağına bağlıysa yanlışlıkla devreye girebilir ve bu da yaralanmalara neden olabilir.

m) **Sıkışmış bir bağlantı parçasını çıkarırken dikkatli olun.** Mekanizma sıkışma (basınç) altında olabilir ve bağlantı elemanı şiddetli bir şekilde fırlayabilir; bu da yaralanmalara yol açabilir.

TEMASLA TETİKLEME ÖZELLİĞİNE SAHİP ALETLER İÇİN EK UYARILAR

a) **Temasla tetikleme yalnızca çatı kaplama ve dış kaplama işleri veya palet, mobilya, prefabrik yapı ve döşeme üretimi gibi yüksek hassasiyet gerektirmeyen sabitleme uygulamalarında kullanılmalıdır.** Daha yüksek hassasiyet gerektiren çalışmalar için sıralı tetiklemeli bir alet veya sıralı tetikleme modu seçilmelidir.

b) **Seçilebilir tetikleme özelliğine sahip aletleri kullanmadan önce her zaman tetikleme modunu kontrol edin.** Tetikleme modu doğrulanmadan aletin kullanılması, bağlantı elemanının istenmeden çakılması sonucu yaralanmaya neden olabilir.

c) **Bu aleti, güvenli çalışma uygulamalarının benimsendiği kontrollü çalışma sahalarında kullanın.** Güvenli çalışma uygulamalarının uygulanmadığı ortamlarda fiziksel yaralanma riski artar.

EK GÜVENLİK UYARILARI

a) **Koruyucu ekipman kullanın. Daima koruyucu gözlük takın.** Koşullara uygun toz maskesi, kaymaz emniyet ayakkabıları, kask veya işitme koruması kullanılmalıdır.

b) **Kulaklarınızı koruyun. Uzun süreli çalışmalar sırasında kulak koruması kullanın.** Bu kurala uyulması ciddi yaralanma riskini azaltır.

c) **Bu aleti yalnızca amacına uygun olarak kullanın.** Çivileri açık alana çakmayın.

d) **Sadece bu alet için önerilen çivileri kullanın.** Yanlış çivilerin kullanılması; çivilerin düzgün beslenmemesine, sıkışmasına ve aletten düzensiz açılarla çıkmasına neden olabilir. Çiviler düzgün ve sorunsuz beslenmiyorsa, kullanımlarını derhal durdurun. Sıkışan veya düzgün beslenmeyen çiviler ciddi yaralanmalara neden olabilir.

e) **Bu aleti, çivinin iş parçası dışındaki herhangi bir yöne yönelmesine neden olabilecek şekilde kullanmayın.**

f) **Bu aleti çekiç olarak kullanmayın.**

g) **Aleti daima tutma kolundan taşıyın.**

h) **Üreticinin onayı olmadan bu aletin orijinal tasarımını veya işlevini değiştirmeyin ya da üzerinde değişiklik yapmayın.**

i) **Bu aletin yanlış veya uygunsuz kullanımının hem sizin hem de başkalarının yaralanmasına neden olabileceğinin her zaman farkında olun.**

j) **Tetiği veya iş parçası temas elemanını asla etkin konumda sabitlemeyin ya da bantlamayın.**

k) **Akü takılıyken aleti asla gözetimsiz bırakmayın.**

l) **Üzerinde okunabilir bir uyarı etiketi bulunmuyorsa bu aleti kullanmayın.**

AKÜLER

- **Ürünle birlikte verilen akü (varsa) kısmen şarj edilmiştir (**akünün tam kapasiteyle çalışmasını sağlamak için elektrikli aletinizi ilk kez kullanmadan önce aküyü, akü şarj cihazında tamamen şarj edin**)**
- **Bu aletle sadece aşağıdaki aküleri ve şarj cihazlarını kullanın**
  - SKIL akü: BR1*31****
  - SKIL şarj cihazı: CR1*31****
- **Hasarlı aküleri kullanmayın ve yenileyin**
- **Aküyü/Bataryayı parçalarına ayırmayın**
- **Aleti/bataryayı yağmura maruz bırakmayın**
- **İzin verilen ortam sıcaklığı (alet/şarj cihazı/akü):**
  - şarj sırasında 4...40°C
  - çalışırken -20 ile +50 °C arasında
  - depolama sırasında –20...+50°C

ALET/AKÜ ÜZERİNDEKİ SİMGELERİN AÇIKLAMASI

③ Kullanmadan önce kullanım kılavuzunu okuyun
④ Ateşe atılan aküler patlayabilir, bu yüzden hiçbir nedenle bir aküyü yakmayın
⑤ Aleti, şarj cihazını ve aküyü/bataryayı sıcaklığın 50 °C'yi aşmadığı yerlerde depolayın
⑥ Elektrikli aletleri ve aküleri/bataryaları evsel atık malzemelerle birlikte çöpe atmayın

KULLANIM

- Aküyü Şarj Etme
  ! şarj cihazıyla birlikte verilen güvenlik uyarılarını ve talimatları okuyun

- Aküyü Çıkarma/Takma ②
- Akü Seviyesi Göstergesi ⑦
  - mevcut akü seviyesini (⑦) görmek için akü seviyesi göstergesi düğmesine (N) basın
  - **! akü seviyesi göstergesi düğmesine (N) bastıktan sonra akü göstergesinin en alt seviyesi yanıp sönmeye başladığında ⑦b, akü boşalmıştır**
  - **! akü seviyesi göstergesi düğmesine (N) bastıktan sonra akü göstergesinin 2 seviyesi yanıp sönmeye başladığında ⑦c, akü izin verilen çalışma sıcaklığı aralığında değildir**
- LED Çalışma Işıkları ⑧
  Tetiğe veya iş parçası temas elemanına basıldığında iki LED çalışma ışığı (D) yanar
  Tetik bırakıldıktan yaklaşık 10 saniye sonra LED çalışma ışıkları (D) otomatik olarak kapanır
  Çivi tabancası veya akü takımı arızalandığında, LED çalışma ışığı söner
- Akü Koruması
  Aşağıdaki durumlarda alet aniden kapanır veya tekrar çalıştırılamaz
  - **akü sıcaklığı, -20 ile +50 °C arasındaki izin verilen çalışma sıcaklığı aralığında olmadığında** --> akü seviyesi göstergesi düğmesine (N) bastığınızda akü seviyesi göstergesinin 2 seviyesi yanıp sönmeye başlar (⑦c); akünün izin verilen çalışma sıcaklığı aralığına dönmesini bekleyin
  - **akü bitmeye yakınken (aşırı boşalmaya karşı korumak için)** --> akü seviyesi göstergesi düğmesine (N) bastığınızda akü seviyesi göstergesi tarafından düşük akü seviyesi veya yanıp sönen düşük akü seviyesi gösterilir (⑦b); aküyü şarj edin
  - **! alet otomatik olarak kapandıktan sonra tetik düğmesine basmayın; akü/batarya hasar görebilir**
- Kemer Kancasını Takma ⑨
  - akü takımını aletten çıkarın
  - kemer klipsini (T) ve çivi tabancasının sağ veya sol tarafındaki vida deliğini hizalayın
  - vidayı güvenli şekilde sıkmak için yıldız tornavida (ürüne dahil değildir) kullanın.
- İz Bırakmayan Ped ⑩
  Aletin burnuna takılı iz bırakmayan ped (M), daha yumuşak ahşaplarla çalışırken yüzeyde iz ve çöküntü oluşmasını önlemeye yardımcı olur
  - **! iz bırakmayan pedi çıkarmadan veya değiştirmeden önce akü takımını aletten çıkarın. Aksi takdirde, ciddi yaralanmalar meydana gelebilir**
  - aküyü çıkarın
  - kullanılmış pedi burun kısmından çekerek çıkarın
  - pedi değiştirmek için burnun üzerine yerleştirin ve tekrar oturmak için yukarı bastırın

  Ped için yerleşik saklama bölmesi (Q), aletin şarjörü üzerinde bulunur. Yerleşik saklama bölmesinde iki adet yedek iz bırakmayan ped (R) bulunur
- Çivilerin Şarjöre Yükleme ⑪
  - **! çivi yüklerken aleti kendinizden ve başkalarından uzağa tutun. Aksi takdirde ciddi yaralanmalar meydana gelebilir**
  - **! sadece bu aletle kullanılması önerilen çivileri kullanın. Başka çivilerin kullanılması, alet arızasına neden olabilir ve ciddi yaralanmalara neden olabilir**
  - **! asla iş parçası teması veya tetiği etkinken çivi yüklemeyin. Aksi halde ciddi yaralanma meydana gelebilir**
  - akü takımını aletten çıkarın
  - Bir sıra çiviyi (S) şarjörün alt kısmındaki yuvaya yerleştirin. Çivi başları üst oluklara oturmalıdır. Ardından çivileri gidebildikleri kadar ileri itin
  - İtici koluna (L) basın ve iticiyi (H) çivilerin (S) sonuna kadar geriye kaydırın
  - İtici kolunu (L) bırakın, ardından iticiyi (H) yavaşça ileri kaydırın; itici (H), çivi şeridinin (S) sonuna dayandığında duracaktır
  - Çivilerin (S) güvenli şekilde yerine kilitlendiğinden emin olun
  - akü takımını geri takın. Çivi tabancası artık kullanıma hazırdır

  Kalan çivi sayısını çivi göstergesi pencerelerinden (K) görebilir ve gerektiğinde daha fazla çivi yükleyebilirsiniz
- Çivileri Çıkarma
  - akü takımını aletten çıkarın
  - İtici koluna (L) basılı tutun ve çivilerin (S) geriye kayabilmesi için aleti eğin; gerekirse çivileri geriye hareket ettirmek için parmağınızı kullanın
  - İticiyi (H) şarjörün (J) baş kısmına kaydırın ve ardından itici kolunu (L) bırakın
  - Çivileri (S) şarjörden (J) çıkarın
- Çakma Derinliği Ayarı ⑫
  Uygulama için gerekli derinliği belirlemek amacıyla hurda bir iş parçası üzerindeki çakma derinliğini test etmeniz önerilir
  Daha sert malzemeler ve daha uzun çiviler, çiviyi çakmak için daha fazla kuvvet gerektirir
  - **! Ayarlama yaparken çivi tabancasını daima kendinizden ve diğerlerinden uzağa doğrultun. Aksi takdirde ciddi yaralanma oluşabilir**
  - akü takımını aletten çıkarın
  - derinlik okuyla gösterilen derinliği ayarlamak için derinlik ayar kadranını (P) döndürün
  - akü takımını geri takın
  - istenen derinlik ayarlanana kadar her ayardan sonra bir test çivisi çakın
- Çivileri Çakma
  - **! çivi tabancası, elektrik kablolarını sabitlemek için uygun değildir**
  - **! Aletin çalışması sırasında iş parçası temas mekanizmasını asla sıkmayın veya tutmayın. Aksi halde ciddi yaralanma meydana gelebilir**

  Başka bir işlem yapılmazsa, çivi tabancası 10 dakika sonra otomatik olarak kapanacaktır
- Tek Sıralı Çalıştırma Modu ⑬
  Tek sıralı çalıştırma, en doğru çivi yerleşimini sağlar ve çivi tabancası bu modda gelir
  - Herhangi bir işlem yapmadan önce iş parçasının sabitlendiğinden emin olun
  - akü takımını takın
  - yalnızca "T" simgesi görünür olacak şekilde mod seçme düğmesini (G) yana kaydırın. Bu, tek sıralı çalıştırma modunu etkinleştirir
  - kontrolü sürdürmek için aleti sıkıca tutun. Aletin burnunu çalışma yüzeyine yerleştirin
  - iş parçası temas elemanını (A) bastırmak için aleti çalışma yüzeyine bastırın. Ardından bir çivi çakmak için tetik düğmesini (E) sıkın
  - çakma işlemini tamamlamak için tetiği (E) bırakın ve

aletin burnunu iş parçasından kaldırın
- daha fazla çivi çakmak için adımları tekrarlayın

İş parçası temas elemanı veya tetik düğmesi bırakılmadan yaklaşık 5 saniye boyunca başka bir işlem yapılmazsa, kullanıcı hem iş parçası temas elemanını hem de tetik düğmesini bırakıp yeniden denemediği sürece çakma işlemi kilitlenir.

- Temas ile Çalıştırma Modu ⑭

Temas ile çalıştırma modu, çok hızlı ve tekrarlayan şekilde çivi çakma imkanı sağlar
- Herhangi bir işlem yapmadan önce iş parçasının sabitlendiğinden emin olun
- akü takımını takın
- yalnızca "TTT" simgesi görünür olacak şekilde mod seçme düğmesini (G) yana kaydırın. Bu işlem, temas ile çalıştırma modunu etkinleştirir
- kontrolü sürdürmek için aleti sıkıca tutun
- iş parçası temas elemanını (A) bastırmak için aleti çalışma yüzeyine doğru itin
- ardından çivi çakmak için tetiği (E) basılı tutun
- tetiği sıkın, aleti bir sonraki çivileme noktasına taşıyın ve başka bir çivi çakmak için aleti iş parçasına doğru bastırın
- bittiğinde tetiği serbest bırakın

NOT: Temas ile çalıştırma modu, tek sıralı çalıştırma modunun mantığını sürdürür. Bu, aletin iş parçası temas elemanı çalışma yüzeyine bastırıldıktan sonra tetik düğmesi sıkılarak da çalıştırılabileceği anlamına gelir. İş parçası temas elemanı veya tetik düğmesi bırakılmadan yaklaşık 5 saniye boyunca başka bir işlem yapılmazsa, kullanıcı hem iş parçası temas elemanını hem de tetik düğmesini bırakıp yeniden denemediği sürece çakma işlemi kilitlenir.

- Kuru Ateşleme Kilitleme

Şarjörde 0-5 çivi kaldığında kuru ateşleme kilitleme özelliği çalışmaya izin vermez. Çalışmaya devam etmek için alete yeniden çivi yükleyin

- Sıkışan Bir Çiviyi Çıkarma ⑮
  - akü takımını aletten çıkarın
  - İtici koluna (L) basın ve çivileri şarjörden (J) çıkarın
  - Sıkışma giderme mandalını (C) kaldırın ve sıkışma giderme mekanizmasını (B) açın.
  - Gerekirse düz başlı bir tornavida veya pense (dahil değildir) kullanarak sıkışmış çiviyi çıkarın

  ! Çivi kanalına veya çakma mekanizmasına zarar vermeyin/çizmeyin. Tornavida, tutarken daima çivinin üzerinden kaymalıdır
  - sıkışma giderme mekanizmasını (B) ve mandalı (C) kapatın
  - Çivileri yeniden yükleyin, ardından itici kolunu (L) bırakın ve iticiyi (H), çivi şeridinin sonuna dayanana kadar yavaşça ileri kaydırın
  - akü takımını geri takın Çivi tabancası yeniden kullanıma hazırdır

Çivileri malzemeye çok derin çakmak, fazla kalıntı veya sıkışmış çiviler, sürücü bıçağının alt konumuna sıkışmasına neden olabilir
Sürücü bıçağı genellikle çalışma temas elemanını hurda bir tahta parçasına bastırarak ve tetiği sıkarak çalışma konumuna geri döndürülebilir
Alet çivi çakmadan dönerse çivi kanalı kirli olabilir. Bu kılavuzun 'Bakım' bölümündeki 'Çivi Kanalını Temizleme' kısmına bakın

- Aleti tutma ve yönlendirme ⑯

! çalışırken aleti her zaman gri renkli tutma yerlerinden tutun

BAKIM / SERVİS

- Aleti her zaman temiz tutun

  Çivi Kanalını Temizleme

  ! temizlikten önce aküyü aletten çıkarın

  ! çivi kanalını temizlerken akü takımını çıkarın ve aleti kendinizden uzağa bakacak şekilde tutun

  ! Çivi kanalını düzenli olarak temizleyin. Kanalın düzgün ve düzenli olarak temizlenmemesi, erken arızaya neden olur veya garantiyi geçersiz kılar
  - akü takımını aletten çıkarın
  - çivileri şarjörden çıkarın
  - sıkışma giderme mandalını kaldırın ve sıkışma gidericiyi açın
  - çivi kanalını silmek için temiz bir bez veya pamuklu çubuk üzerinde az miktarda pnömatik alet yağı kullanın
  - çivileri yeniden yükleyin ve şarjörü kapatın
- Dikkatli biçimde yürütülen üretim ve test prosedürlerine rağmen alet arızalanırsa onarım işlemleri SKIL elektrikli aletlerine yönelik bir satış sonrası servis merkezinde yapılmalıdır
  - aleti **sökülmemiş** halde satın alma belgesiyle birlikte satıcınıza veya en yakın SKIL servisine gönderin (servis adresleri ve aletin servis çizelgesi www.skil.com adresinde listelenmiştir)
- Aşırı yüklenme ve yanlış kullanımın aleti garanti kapsamından çıkaracağını unutmayın (SKIL garanti koşulları için www.skil.com adresine bakın veya satıcınıza başvurun)

ÇEVRE

Yalnızca AB ülkeleri için

- Elektrikli aletleri, aksesuarları ve ambalajları evsel atık malzemelerle birlikte atmayın
  - atık elektrikli ve elektronik eşyalarla ilgili 2012/19/EC sayılı Avrupa Birliği Direktifi ve bu direktifin uyarlandığı ulusal yasalar gereğince kullanım ömrünün sonuna ulaşan elektrikli aletler ayrı olarak toplanmalı ve çevreye uyumlu bir geri dönüşüm tesisine gönderilmelidir
  - sembol 6, bertaraf etme ihtiyacı meydana geldiğinde size bunu hatırlatması içindir

  ! aküyü bertaraf etmeden önce kısa devre oluşmasını önlemek için akü kutuplarını kalın bantla sarın

GÜRÜLTÜ / TİTREŞİM

- EN 60745-2-16 ve EN 62841-1 standartlarına göre belirlenen ses basıncı seviyesi L_{pA}, ses gücü seviyesi L_{WA}, titreşim değerleri a_h (sürekli titreşimler), p_F (tekrarlanan şok titreşimleri) ve belirsizlik K:

Gürültü	
ses basıncı seviyesi (L_{pA})	L_{pA}=82 dB(A) K=3 dB
ses gücü seviyesi (L_{WA})	L_{WA}=93 dB(A) K=3 dB
Titreşim	

sürekli titreşimler (a_h)	a_h=1,2 m/s^2 K=1,5 m/s^2
tekrarlanan şok titreşimleri (p_F)	P_F=1549 m/s^2 K=33 m/s^2

- Teknik verilerde ve uyumluluk beyanında belirtilen titreşim emisyonu değerleri ve gürültü emisyon değerleri, EN62841 ile sağlanan standart bir test yöntemine göre ölçülmüştür ve bir ürünü diğeri ile karşılaştırmak için kullanılabilir.
  Beyan edilen toplam emisyon değerleri ve beyan edilen gürültü emisyonu değer(ler)i maruz kalma seviyesinin ilk değerlendirmesi için de kullanılabilir.
  UYARI! Elektrikli aletin gerçek kullanımı sırasında titreşim ve gürültü emisyon değeri, aletin kullanım şekline bağlı olarak beyan edilen değerden farklılık gösterebilir.
  Titreşim seviyesi belirtilen seviyenin üstüne çıkabilir.
  2002/44/EC yönetmeliğine göre işyerinde düzenli olarak elektrikli alet kullanan kişileri korumak için gerekli güvenlik önlemlerini belirlemek amacıyla titreşime maruz kalmayı değerlendirirken, titreşime maruz kalma tahmini, aletin gerçek kullanım koşullarını ve kullanım şeklini dikkate almalı, tetikleme süresine ek olarak aletin kapalı ve boşta çalıştığı zamanlar gibi çalışma döngüsünün tüm bölümlerini hesaba katmalıdır

PL

Bezszczotkowa gwoździarka akumulatorowa 16GA 3886

WPROWADZANIE

- Narzędzie nie jest przeznaczone do wbijania gwoździ w twarde materiały takie jak stal i beton.
- Narzędzie jest przeznaczone do przybijania gwoździami tektury, materiałów izolacyjnych, tkanin, cienkiej sklejki, folii, skóry i podobnych materiałów na powierzchniach drewnianych lub podobnych.
- Prosimy przeczytać i zachować niniejszą instrukcję ③

DANE TECHNICZNE ①

[1)] Waga bez akumulatora (wagę akumulatora można sprawdzić na stronie www.skil.com)

ELEMENTY NARZĘDZIA ②

A Styk materiału
B Beznarzędziowy zwalniacz zakleszczeń
C Zatrzask odblokowujący zakleszczenie
D Lampka LED do pracy
E Włącznik spustowy
F Uchwyt
G Przełącznik wyboru trybu
H Popychacz
J Magazynek
K Okienko podglądu gwoździ
L Dźwignia popychacza
M Podkładka ochronna
N Przycisk wskaźnika poziomu naładowania akumulatora
P Pokrętło regulacji głębokości
Q Wbudowany schowek
R Zapasowe podkładki ochronne
S Gwoździe 16GA
T Zaczep na pasek

BEZPIECZEŃSTWO

OGÓLNE OSTRZEŻENIA DOTYCZĄCE BEZPIECZEŃSTWA UŻYWANIA ELEKTRONARZĘDZI

⚠ **OSTRZEŻENIE: Prosimy przeczytać wszystkie ostrzeżenia i instrukcje oraz przestudiować specyfikację i ilustracje dostarczone wraz z elektronarzędziem.** Niezastosowanie się do wszystkich podanych niżej instrukcji może doprowadzić do porażenia prądem, pożaru i/lub poważnych urazów.

Wszystkie ostrzeżenia i instrukcje należy zachować na przyszłość.

Termin „elektronarzędzie" występujący w ostrzeżeniach dotyczy narzędzia elektrycznego o zasilaniu sieciowym (przewodowego) lub akumulatorowym (bezprzewodowego).

1) BEZPIECZEŃSTWO W MIEJSCU PRACY

a) Należy dbać o czystość i dobre oświetlenie w miejscu pracy. Bałagan i złe oświetlenie sprzyjają wypadkom.

b) Nie należy używać elektronarzędzi w miejscach zagrożonych wybuchem, np. w obecności łatwopalnych cieczy, gazów lub pyłu. Elektronarzędzia wytwarzają iskry, które mogą zapalić opary lub pył.

c) W czasie pracy elektronarzędzie należy trzymać z dala od dzieci i osób postronnych. Chwila nieuwagi może doprowadzić do utraty kontroli nad urządzeniem.

2) BEZPIECZEŃSTWO ELEKTRYCZNE

a) Wtyczki elektronarzędzi muszą pasować do gniazdek. Nigdy w jakikolwiek sposób nie wolno przerabiać wtyczki. Do elektronarzędzi wymagających uziemienia nie należy używać przejściówek. Oryginalne wtyczki i pasujące do nich gniazdka zmniejszają ryzyko porażenia prądem.

b) Należy unikać dotykania ciałem powierzchni uziemionych, takich jak np. rury, kaloryfery, kuchenki i lodówki. Uziemienie ciała zwiększa ryzyko porażenia prądem.

c) Elektronarzędzia należy chronić przed deszczem i wilgocią. Woda dostająca się do wnętrza elektronarzędzia zwiększa ryzyko porażenia prądem.

d) Nie należy nadwyrężać przewodu. Nigdy nie należy używać przewodu do noszenia lub ciągnięcia elektronarzędzia; nie należy chwytać za przewód, aby wyjąć wtyczkę z kontaktu. Przewód należy chronić przed gorącem, ropą, olejem, ostrymi krawędziami i poruszającymi się częściami. Uszkodzone lub splątane przewody zwiększają ryzyko porażenia prądem.

e) Podczas używania elektronarzędzia na zewnątrz należy stosować przedłużacz nadający się do używania na zewnątrz. Używanie przewodu przeznaczonego do stosowania na dworze zmniejsza ryzyko porażenia prądem.

f) Jeżeli użycie elektronarzędzia w miejscu o dużej wilgotności jest nieuniknione, należy stosować zasilanie zabezpieczone wyłącznikiem różnicowoprądowym. Stosowanie wyłącznika różnicowoprądowego zmniejsza ryzyko porażenia prądem.

3) BEZPIECZEŃSTWO OSOBISTE

a) Podczas pracy narzędziem należy zachowywać czujność, patrzeć, co się robi i kierować się zdrowym rozsądkiem. Nie należy używać elektronarzędzia, gdy użytkownik jest zmęczony, albo pod wpływem narkotyków, alkoholu lub leków. Chwila nieuwagi w czasie posługiwania się elektronarzędziami może spowodować poważne obrażenia.

b) Należy używać środków ochrony osobistej. Należy zawsze nosić okulary ochronne. Stosowanie w odpowiednich warunkach sprzętu ochronnego takiego jak np. maska przeciwpyłowa, obuwie ochronne z podeszwami antypoślizgowymi, kask lub ochronniki słuchu zmniejszy ewentualne obrażenia.

c) Nie należy dopuszczać do przypadkowego włączenia. Należy pilnować, aby przed podłączeniem narzędzia do zasilania i/lub baterii akumulatorowej oraz przed podniesieniem i przenoszeniem przełącznik był ustawiony w pozycji „wyłączone". Trzymanie palca na przełączniku włączającym w czasie przenoszenia elektronarzędzi lub podłączanie ich do zasilania, gdy przełącznik ustawiony jest w pozycji „włączone", może doprowadzić do wypadku.

d) Przed włączeniem elektronarzędzia należy usunąć wszystkie klucze regulacyjne i inne narzędzia. Klucz zaczepiony o obracającą się część elektronarzędzia może spowodować obrażenia.

e) Nie należy sięgać za daleko. Należy zawsze dbać o utrzymanie równowagi i pewne podparcie nóg. W nieprzewidzianych sytuacjach zapewnia to lepszą kontrolę nad elektronarzędziem.

f) Należy nosić odpowiednią odzież. Nie powinno się nosić luźnych ubrań ani biżuterii. Włosy i odzież należy trzymać w bezpiecznej odległości od poruszających się części. Luźne ubrania, biżuteria lub długie włosy mogą zaczepić się o poruszające się części.

g) Jeżeli przewidziano urządzenia umożliwiające podłączenie urządzeń odsysających i zbierających pył, należy upewnić się, że są one podłączone i prawidłowo używane. Używanie systemów służących do pochłaniania pyłu może zmniejszyć zagrożenia związane z pyłem.

h) Nie wolno dopuścić do tego, aby poczucie znajomości elektronarzędzi wynikające z ich częstego używania doprowadziło do lekceważenia i ignorowania zasad bezpieczeństwa dotyczących elektronarzędzi. Jedno lekkomyślne działanie może w ułamku sekundy doprowadzić do ciężkich urazów.

4) UŻYWANIE I KONSERWOWANIE ELEKTRONARZĘDZI

a) Elektronarzędzia nie należy forsować. Należy używać narzędzia dostosowanego do wykonywanej pracy. Odpowiednie narzędzie elektryczne wykona pracę lepiej i bezpieczniej, gdy pozwoli mu się pracować z prędkością/obrotami do jakich zostało zaprojektowane.

b) Nie należy używać elektronarzędzia, jeżeli przełącznik zasilania nie włącza go lub nie wyłącza. Elektronarzędzie, którego nie da się kontrolować przełącznikiem, jest potencjalnie niebezpieczne i wymaga naprawy.

c) Przed przystąpieniem do regulacji elektronarzędzia oraz przed wymianą akcesoriów lub odłożeniem narzędzia na miejsce należy odłączyć je od zasilania i/lub wyjąć akumulator. Tego typu zapobiegawcze środki ostrożności zmniejszają ryzyko przypadkowego włączenia się elektronarzędzia.

d) Nieużywane elektronarzędzia należy przechowywać w miejscu niedostępnym dla dzieci. Osobom, które nie znają narzędzia lub nie zapoznały się z instrukcją nie należy pozwalać go używać. W rękach nieprzeszkolonych użytkowników elektronarzędzia mogą stanowić zagrożenie.

e) Elektronarzędzia i akcesoria należy utrzymywać w dobrym stanie. Należy kontrolować, czy części ruchome nie są odchylone od osi, nie zacinają się i nie są pęknięte lub uszkodzone w inny sposób, który mógłby wpłynąć na działanie elektronarzędzia. W razie uszkodzenia, przed użyciem narzędzie należy oddać do naprawy. Wiele wypadków wynika ze złej konserwacji elektronarzędzi.

f) Należy dbać o czystość i naostrzenie narzędzi tnących. Odpowiednio utrzymane narzędzia tnące z ostrymi krawędziami tnącymi są mniej narażone na zakleszczanie się i łatwiej jest je kontrolować.

g) Elektronarzędzi, akcesoriów, wierteł, itp. należy używać zgodnie z niniejszą instrukcją, z uwzględnieniem warunków i rodzaju wykonywanej pracy. Korzystanie z elektronarzędzi niezgodnie z przeznaczeniem może prowadzić do niebezpiecznych sytuacji.

h) Należy dbać o to, aby uchwyty i powierzchnie do trzymania były suche, czyste i niezaplamione olejem lub smarem. Śliskie uchwyty nie pozwalają w bezpieczny sposób kontrolować narzędzia w nieprzewidzianych sytuacjach.

5) UŻYWANIE I KONSERWOWANIE NARZĘDZI AKUMULATOROWYCH

a) Do ładowania należy używać wyłącznie ładowarki wskazanej przez producenta. Użycie ładowarki pochodzącej od jednego akumulatora do ładowania innego akumulatora grozi pożarem.

b) Elektronarzędzi należy używać wyłącznie z dedykowanymi do nich akumulatorami. Użycie jakichkolwiek innych akumulatorów grozi obrażeniami i pożarem.

c) Jeżeli akumulator nie jest używany, należy go przechowywać z dala od innych przedmiotów metalowych, np. spinaczy, monet, kluczy, gwoździ, śrub, wkrętów i innych drobnych przedmiotów metalowych, które mogłyby spowodować zwarcie wyprowadzeń akumulatora. Zwarcie wyprowadzeń akumulatora może doprowadzić do oparzeń lub pożaru.

d) W niesprzyjających warunkach może dojść do wycieku cieczy z akumulatora. Należy wtedy unikać wszelkiego kontaktu z tą cieczą. W razie przypadkowego kontaktu ze skórą, zabrudzone miejsce należy obficie przemyć wodą. Jeżeli płyn dostanie się do oczu, należy dodatkowo zasięgnąć

porady lekarza. Płyn wyciekający z akumulatora może powodować podrażnienie lub oparzenia.

e) **Nie należy używać akumulatorów lub narzędzi, które są uszkodzone lub zostały poddane przeróbkom.** Uszkodzone lub poddane przeróbkom akumulatory mogą zachowywać się w sposób nieprzewidywalny, co może doprowadzić do pożaru lub wybuchu lub stwarzać ryzyko urazów.

f) **Nie należy narażać akumulatora lub narzędzia na kontakt z ogniem lub zbyt wysokimi temperaturami.** Ogień lub temperatury przekraczające 130°C mogą doprowadzić do wybuchu.

g) **Należy przestrzegać wszystkich instrukcji ładowania. Nie należy ładować akumulatora lub narzędzia poza przedziałem temperatur podanym w instrukcji.** Ładowanie w sposób nieprawidłowy lub w temperaturze wykraczającej poza określony zakres może doprowadzić do uszkodzenia akumulatora i zwiększa ryzyko pożaru.

6) **SERWISOWANIE**

a) **Serwisowanie elektronarzędzia należy powierzać wykwalifikowanemu serwisantowi, a do naprawy używać wyłącznie części zamiennych identycznych z oryginalnymi.** Zapewni to bezpieczeństwo eksploatacji elektronarzędzia.

b) **Uszkodzonych akumulatorów nie należy nigdy naprawiać.** Jakiekolwiek czynności serwisowe przy akumulatorach powinny być wykonywane wyłącznie przez producenta lub pracowników autoryzowanego serwisu.

OSTRZEŻENIA DOTYCZĄCE BEZPIECZEŃSTWA NARZĘDZI DO WBIJANIA ELEMENTÓW ZŁĄCZNYCH

a) **Należy zawsze zakładać, że w narzędziu znajdują się elementy złączne.** Nieostrożne obchodzenie się z narzędziem może doprowadzić do niespodziewanego wystrzelenia elementów złącznych i obrażeń ciała.

b) **Na czas wkładania i wyjmowania elementów złącznych oraz regulacji i wymiany akcesoriów narzędzie musi być odłączone od zasilania.** Narzędzie podłączone do zasilania może zostać przypadkowo włączone, co może doprowadzić do obrażeń ciała.

c) **Podczas używania elementów złącznych, a zwłaszcza podczas ich wkładania i wyjmowania do/z narzędzia, należy zachować ostrożność.** Elementy złączne mają ostre zakończenia, które mogą doprowadzić do obrażeń ciała.

d) **Nie wolno kierować narzędzia ani na siebie samego, ani w stronę jakichkolwiek innych osób w pobliżu.** Nieoczekiwane wciśnięcie spustu spowoduje wystrzelenie elementu złącznego, co może doprowadzić do obrażeń ciała.

e) **Gdy narzędzie nie jest używane oraz podczas przechodzenia z jednej pozycji pracy do drugiej, palce należy trzymać z dala od spustu.** Nieoczekiwane wciśnięcie spustu spowoduje wystrzelenie elementu złącznego, co może doprowadzić do obrażeń ciała.

f) **Przy pracach, w trakcie których element złączny może natrafić na ukryty przewód elektryczny, narzędzie należy trzymać za izolowane uchwyty.** Dotknięcie przewodu pod napięciem elementem złącznym może spowodować, że przez nieizolowane elementy metalowe narzędzia popłynie prąd, co grozi operatorowi porażeniem.

g) **Podczas pracy narzędzie należy mocno i pewnie trzymać.** Niekontrolowany odrzut narzędzia może doprowadzić do niezamierzonego włączenia narzędzia co może doprowadzić do obrażeń ciała.

h) **Wszystkie części ciała takie jak ręce, nogi itp. należy trzymać z dala od kierunku strzelania z narzędzia.** Element złączny może przebić materiał, a także każdy znajdujący się za nim przedmiot, co może doprowadzić do obrażeń ciała.

i) **Podczas używania narzędzia, wszystkie części ciała, takie jak ręce, nogi itp. należy trzymać z dala od obszaru, w którym element złączny wbijany będzie w materiał.** Element złączny może odchylić się i wydostać z materiału, co może doprowadzić do obrażeń ciała.

j) **Nie należy włączać narzędzia, jeśli nie jest ono mocno przyłożone do obrabianego przedmiotu.** Jeśli narzędzie nie styka się z obrabianym przedmiotem, element złączny może zostać odbity od przedmiotu, co może skutkować obrażeniami ciała.

k) **Nie używać tego narzędzia do mocowania przewodów elektrycznych.** Nie jest ono przeznaczone do instalowania kabli elektrycznych i może uszkodzić ich izolację, a przez to doprowadzić do porażenia prądem lub stworzyć zagrożenie pożarem.

l) **Jeśli element złączny zakleszczy się w narzędziu, należy koniecznie odłączyć narzędzie od zasilania.** Podczas usuwania zakleszczonego elementu złącznego narzędzie podłączone do zasilania może zostać przypadkowo włączone, co może doprowadzić do obrażeń ciała.

m) **Zachowaj ostrożność podczas usuwania zablokowanego elementu złącznego.** Mechanizm może być napięty i spowodować silne wystrzelenie elementu złącznego, co grozi obrażeniami ciała.

DODATKOWE OSTRZEŻENIA DOTYCZĄCE NARZĘDZI Z FUNKCJĄ URUCHAMIANIA KONTAKTOWEGO

a) **Funkcji uruchamiania kontaktowego należy używać wyłącznie w przypadku zastosowań niewymagających dużej dokładności, takich jak pokrywanie dachów, mocowanie lub produkcja palet, mebli, domów prefabrykowanych lub mebli tapicerowanych.** Do prac wymagających większej dokładności należy wybrać tryb pojedynczego uruchamiania lub narzędzie działające w takim trybie.

b) **Zawsze sprawdzać tryb uruchamiania przed obsługą narzędzi z funkcją selektywnego uruchamiania.** Używanie narzędzia bez sprawdzenia trybu uruchamiania może doprowadzić do obrażeń wskutek przypadkowego wbicia elementu złącznego.

c) **Narzędzia tego należy używać w kontrolowanych miejscach pracy, w których wdrożono zasady bezpiecznej pracy.** Środowiska, w których nie przestrzega się zasad bezpiecznej pracy, zwiększają ryzyko odniesienia obrażeń.

DODATKOWE OSTRZEŻENIA DOTYCZĄCE

BEZPIECZEŃSTWA

a) Należy używać sprzętu ochronnego. Należy zawsze nosić okulary ochronne. W zależności od warunków należy stosować maskę przeciwpyłową, antypoślizgowe obuwie robocze, kask lub ochronę słuchu.
b) Należy chronić swój słuch. W przypadku długotrwałej pracy narzędziem należy zakładać nauszniki ochronne. Przestrzeganie tej zasady ograniczy ryzyko poważnych urazów.
c) Używaj narzędzia wyłącznie zgodnie z jego przeznaczeniem. Nie wyrzucaj elementów złącznych na otwartą przestrzeń.
d) Używaj wyłącznie gwoździ zalecanych dla tego narzędzia. Użycie niewłaściwych gwoździ może skutkować nieprawidłowym podawaniem gwoździ, ich zacinaniem się lub pozostawianiem gwoździ pod niewłaściwym kątem w narzędziu. Jeśli gwoździe nie są prawidłowo i płynnie podawane, należy natychmiast zaprzestać ich stosowania. Zablokowane i nieprawidłowo podawane gwoździe mogą spowodować poważne obrażenia ciała.
e) Nigdy nie używaj tego narzędzia w sposób, który mógłby spowodować skierowanie gwoździa w stronę inną niż obrabiany przedmiot.
f) Nie używaj narzędzia jako młotka.
g) Zawsze trzymaj narzędzie za uchwyt.
h) Nie należy zmieniać ani modyfikować tego narzędzia w stosunku do jego oryginalnej konstrukcji lub funkcji bez zgody producenta.
i) Zawsze pamiętaj, że niewłaściwe użycie i nieprawidłowa obsługa tego narzędzia może spowodować obrażenia u Ciebie i innych osób.
j) Nigdy nie zaciskaj ani nie zabezpieczaj taśmą spustu lub styku z przedmiotem obrabianym w pozycji uruchomionej.
k) Nigdy nie pozostawiaj narzędzia bez nadzoru, jeśli jest w nim zainstalowany akumulator.
l) Nie używaj tego narzędzia, jeśli nie jest oznaczone czytelną etykietą ostrzegawczą.

AKUMULATORY

- **Dostarczony akumulator, o ile występuje, jest częściowo naładowany (**aby zapewnić pełne naładowanie akumulatora, przed użyciem elektronarzędzia po raz pierwszy akumulator należy całkowicie naładować ładowarką**)**
- **Do narzędzia należy stosować wyłącznie następujące akumulatory i ładowarki**
  - Akumulator SKIL: BR1*31****
  - Ładowarka SKIL: CR1*31****
- **Uszkodzony akumulator należy wymienić; nie należy używać go do pracy**
- **Zabrania się rozmontowywania akumulatora**
- **Narzędzie/akumulator należy chronić przed deszczem**
- **Dopuszczalna temperatura otoczenia (narzędzie/ładowarka/akumulator):**
  - podczas ładowania 4...40°C
  - podczas pracy -20...+50°C
  - podczas przechowywania -20...+50°C

OBJAŚNIENIE SYMBOLI NA NARZĘDZIU/ AKUMULATORZE

③ Przed użyciem należy przeczytać instrukcję
④ Akumulatory w kontakcie z ogniem mogą eksplodować, więc nie wolno ich pod żadnym pozorem spalać
⑤ Narzędzie/ładowarkę/akumulator należy zawsze przechowywać w miejscach o temperaturze nie przekraczającej 50°C
⑥ Narzędzi elektrycznych oraz baterii/akumulatorów nie należy wyrzucać razem ze zwykłymi śmieciami z gospodarstw domowych

UŻYTKOWANIE

- Ładowanie akumulatora
  ! Prosimy przeczytać ostrzeżenia dotyczące bezpieczeństwa oraz instrukcje dostarczone wraz z ładowarką
- Wyjmowanie/zakładanie akumulatora ②
- Wskaźnik poziomu naładowania akumulatora ⑦
  - naciśnij przycisk wskaźnika poziomu naładowania akumulatora N, aby wyświetlić aktualny poziom naładowania akumulatora ⑦a
  ! gdy po naciśnięciu przycisku ⑦ b zacznie migać najniższy poziom wskaźnika akumulatora, akumulator jest rozładowany
  ! jeśli po naciśnięciu przycisku N ⑦ c zaczynają migać 2 poziomy wskaźnika akumulatora, oznacza to, że akumulator nie znajduje się w dopuszczalnym zakresie temperatur roboczych
- Światła robocze LED ⑧
  Dwa światła robocze LED D zaświecą się po naciśnięciu przełącznika spustowego lub wciśnięciu styku obrabianego przedmiotu.
  Światła robocze LED D wyłączą się w ciągu około 10 sekund od zwolnienia przełącznika spustowego.
  W przypadku awarii gwoździarki lub akumulatora, światło robocze LED zgaśnie.
- Ochrona akumulatora
  Narzędzie nagle wyłącza się lub nie można go włączyć, gdy
  - **temperatura akumulatora nie mieści się w dopuszczalnym zakresie temperatur roboczych od -20 do +50°C** --> po naciśnięciu przycisku N⑦ c zaczynają migać 2 poziomy wskaźnika poziomu naładowania akumulatora; należy odczekać, aż akumulator powróci do dopuszczalnego zakresu temperatur roboczych
  - **akumulator jest prawie całkowicie rozładowany (zabezpieczenie przed głębokim rozładowaniem)** --> naciśnięcie przycisku N powoduje wyświetlenie się na wskaźniku oznaczenia niskiego poziomu naładowania akumulatora lub miganie paska niskiego poziomu akumulatora ⑦b; należy naładować akumulator
  ! Po automatycznym wyłączeniu narzędzia nie należy naciskać włącznika spustowego, ponieważ może to spowodować uszkodzenie akumulatora
- Mocowanie zaczepu na pasek ⑨
  - wyjąć akumulator z narzędzia
  - dopasować zaczep do paska T do otworu na śrubę po prawej lub lewej stronie gwoździarki
  - użyj śrubokręta krzyżakowego (do zakupienia osobno), aby mocno dokręcić śrubę
- Podkładka ochronna ⑩
  Podkładka ochronna M przymocowana na nosku narzędzia pomaga zapobiegać uszkodzeniom i

wgnieceniom podczas pracy z miękkim drewnem.

! przed przystąpieniem do zdejmowania lub zakładania podkładki ochronnej należy zawsze wyjąć z narzędzia akumulator. Nieprzestrzeganie tego zalecenia może doprowadzić do poważnych urazów ciała.

- wyjąć akumulator
- zdjąć zużytą podkładkę: zsunąć ją z noska
- aby wymienić podkładkę, należy założyć ją na nosek i docisnąć, aby osadzić ją ponownie

Wbudowany schowek Q na podkładkę znajduje się na magazynku narzędzia. We wbudowanym schowku znajdują się dwie zapasowe podkładki ochronne R

- Ładowanie gwoździ wykończeniowych ⑪

! Podczas ładowania gwoździ narzędzie należy trzymać zwrócone w kierunku od siebie i od innych osób. Nieprzestrzeganie tego zalecenia może doprowadzić do poważnych obrażeń ciała.

! Należy używać wyłącznie gwoździ zalecanych do stosowania z tym narzędziem. Użycie innych gwoździ może spowodować nieprawidłowe działanie narzędzia a w efekcie poważne obrażenia.

! Nigdy nie należy wkładać do narzędzia gwoździ, gdy włączony jest styk materiału lub wciśnięty jest spust. Zignorowanie tego zalecenia może doprowadzić do poważnych obrażeń ciała.

- wyjąć akumulator z narzędzia
- Włóż pasek gwoździ S do gniazda na spodzie magazynka. Głowice muszą pasować do górnych rowków. Następnie wsuń gwoździe tak daleko, jak to możliwe
- Naciśnij dźwignię popychacza L i przesuń popychacz H do tyłu, do końca gwoździ S
- Zwolnij dźwignię popychacza L , a następnie powoli przesuń popychacz H do przodu. Popychacz H zatrzyma się, gdy dotknie końca paska gwoździ S
- Upewnij się, że gwoździe S są mocno zamocowane na miejscu
- Ponownie założyć akumulator Gwoździarka jest teraz gotowa do pracy.

Liczbę pozostałych gwoździ można sprawdzić w okienkach wskaźnika gwoździ K i w razie potrzeby załadować więcej gwoździ.

- Wyjmowanie gwoździ wykończeniowych
  - wyjąć akumulator z narzędzia
  - Naciśnij dźwignię popychacza L i przytrzymaj, przechyl elektronarzędzie tak, aby gwoździe S mogły się przesunąć do tyłu, w razie potrzeby przesuń gwoździe do tyłu palcem
  - Przesuń popychacz H do głowicy magazynka J a następnie zwolnij dźwignię popychacza L
  - Wyjmij gwoździe S z magazynka J
- Regulacja głębokości wbijania ⑫

W celu określenia ustawienia głębokości wymaganego dla danego zastosowania zaleca się przetestowanie głębokości wbijania gwoździ na niepotrzebnym kawałku materiału.

Twardsze materiały i dłuższe gwoździe będą wymagały większej siły wbijania.

! Podczas regulacji gwoździarkę należy zawsze kierować z dala od siebie i innych osób. Nieprzestrzeganie tego zalecenia może doprowadzić do ciężkich urazów.

- wyjąć akumulator z narzędzia
- obróć pokrętło regulacji głębokości P, aby dostosować głębokość zgodnie ze wskazaniem strzałki głębokości
- ponownie założyć akumulator
- po każdej zmianie ustawienia wbić gwóźdź w ramach testu, aż do ustawienia żądanej głębokości

- Wbijanie gwoździ wykończeniowych

! Gwoździarka nie nadaje się do mocowania kabli elektrycznych

! Podczas pracy narzędziem nigdy nie należy zaklinowywać ani przytrzymywać mechanizmu styku materiału. Zignorowanie tego zalecenia może doprowadzić do poważnych obrażeń.

Jeśli nie zostanie podjęte żadne inne działanie, gwoździarka wyłączy się automatycznie po 10 minutach.

- Tryb pojedynczego uruchamiania sekwencyjnego ⑬

Pojedyncze uruchamianie sekwencyjne to najdokładniejszy sposób wbijania gwoździ oferowany przez gwoździarkę. Narzędzie zostaje dostarczone właśnie w tym trybie pracy.

- przed wykonaniem jakiejkolwiek operacji należy upewnić się, że materiał jest odpowiednio zamocowany
- założyć akumulator
- przesuń przełącznik wyboru trybu G na bok, tak aby widoczny był tylko symbol „ T ”. Spowoduje to włączenie trybu pojedynczego uruchamiania sekwencyjnego
- mocno chwycić narzędzie, aby mieć nad nim kontrolę. Przyłożyć nosek narzędzia do powierzchni roboczej
- docisnąć narzędzie do powierzchni roboczej, aby wcisnąć element stykowy A. Następnie nacisnąć włącznik spustowy E, aby wbić gwóźdź.
- zwolnić włącznik spustowy E i podnieść nosek z obrabianego przedmiotu, aby zakończyć wbijanie gwoździ
- Aby wbić więcej gwoździ, powtórz te czynności.

Jeśli po wciśnięciu i przytrzymaniu elementu stykowego lub włącznika spustowego nie zostanie podjęte żadne inne działanie przez około 5 sekund, wbijanie zostanie zablokowane, chyba, że użytkownik zwolni zarówno element stykowy, jak i włącznik spustowy i spróbuje ponownie

- Tryb aktywacji styku ⑭

Uruchamianie kontaktowe umożliwia bardzo szybkie, powtarzalne wbijanie gwoździ.

- przed wykonaniem jakiejkolwiek operacji należy upewnić się, że materiał jest odpowiednio zamocowany
- założyć akumulator
- przesuń przełącznik wyboru trybu G na bok, tak aby widoczny był tylko symbol „ TTT ”. Spowoduje to włączenie trybu uruchamiania kontaktowego
- mocno chwycić narzędzie, aby mieć nad nim kontrolę
- docisnąć narzędzie do powierzchni roboczej, aby wcisnąć styk materiału A
- naciśnij i przytrzymaj włącznik spustowy E, aby wbić gwóźdź
- przytrzymać spust wciśnięty, przenieść narzędzie do następnego miejsca wbijania gwoździa i docisnąć narzędzie do materiału, aby wbić kolejny gwóźdź
- na sam koniec puścić spust

UWAGA: Tryb uruchamiania kontaktowego zachowuje logikę trybu pojedynczego uruchomienia sekwencyjnego.

Oznacza to, że narzędzie można obsługiwać również poprzez dociśnięcie styku przedmiotu obrabianego do powierzchni i naciśnięcie włącznika spustowego.
Jeśli po wciśnięciu i przytrzymaniu elementu stykowego lub włącznika spustowego nie zostanie podjęte żadne inne działanie przez około 5 sekund, wbijanie zostanie zablokowane, chyba, że użytkownik zwolni zarówno element stykowy, jak i włącznik spustowy i spróbuje ponownie

- Blokada strzelania bez gwoździ
  Gdy w magazynku zostanie od 0 do 5 gwoździ, funkcja blokady wbijania bez gwoździ uniemożliwia dalsze używanie narzędzia. Aby wznowić pracę, należy załadować do narzędzia gwoździe.
- Usuwanie zakleszczonego gwoździa wykończeniowego ⑮
  - wyjąć akumulator z narzędzia
  - Naciśnij dźwignię popychacza L i wyjmij gwoździe z magazynka J
  - Podnieś zatrzask odblokowujący zakleszczenie C i otwórz zatrzask odblokowujący zakleszczenie B.
  - W razie potrzeby usunąć zakleszczony gwóźdź płaskim śrubokrętem lub szczypcami (do dokupienia osobno)

  ! Należy pilnować, aby nie uszkodzić/nie zarysować prowadnicy na gwoździe ani mechanizmu wbijania. Podczas podważania śrubokręt powinien się zawsze ześlizgiwać po gwoździu.

  - zamknij zatrzask odblokowujący zakleszczenie B i zatrzask C
  - Ponownie załaduj gwoździe, a następnie zwolnij dźwignię popychacza L i powoli przesuń popychacz H do przodu, aż oprze się o koniec paska gwoździ.
  - ponownie założyć akumulator Gwoździarka jest gotowa do wznowienia działania.

  Zbyt głębokie wbijanie gwoździ w materiał, nadmiar zanieczyszczeń lub zakleszczone gwoździe mogą doprowadzić do zaklinowania się ostrza wbijaka w pozycji dolnej.
  Ostrze wbijaka można zwykle cofnąć do pozycji roboczej przez dociskanie styku materiału do niepotrzebnego kawałka drewna i naciskanie spustu.
  Jeśli narzędzie pracuje, ale nie wbija gwoździa, być może prowadnica na gwoździe jest brudna. Patrz ustęp „Czyszczenie prowadnicy na gwoździe" w części „Konserwacja" w niniejszej instrukcji.
- Trzymanie i prowadzenie narzędzia ⑯

  ! Podczas pracy należy zawsze trzymać narzędzie za uchwyt(y) w kolorze szarym

KONSERWACJA/SERWIS

- Należy zawsze dbać o czystość narzędzia
  Czyszczenie prowadnicy na gwoździe

  ! Przed rozpoczęciem czyszczenia należy wyjąć z narzędzia akumulator

  ! wyjąć akumulator i na czas czyszczenia prowadnicy na gwoździe przytrzymać narzędzie skierowane od siebie

  ! Prowadnicę na gwoździe należy regularnie czyścić. Brak właściwego i regularnego czyszczenia prowadnicy spowoduje przedwczesną awarię lub unieważnienie gwarancji.

  - wyjąć akumulator z narzędzia
  - wyjmij gwoździe z magazynka.
  - podnieść zatrzask odblokowujący zakleszczenie i otworzyć zwalniacz zakleszczeń
  - niewielką ilość oleju do narzędzi pneumatycznych nałożyć na czystą szmatkę lub wacik bawełniany i przetrzeć prowadnicę na gwoździe
  - przeładować gwoździe i zamknąć magazynek
- Jeśli mimo dokładnej i wszechstronnej kontroli produkcyjnej narzędzie ulegnie kiedykolwiek awarii, naprawę powinien przeprowadzić autoryzowany serwis elektronarzędzi firmy SKIL
  - **nierozmontowane** narzędzie należy odesłać wraz z dowodem zakupu do dystrybutora lub do najbliższego punktu usługowego SKIL (adresy oraz diagram serwisowy narzędzia znajdują się na stronach www.skil.com)
- Prosimy pamiętać, że uszkodzenia spowodowane przeciążeniem lub niewłaściwym użytkowaniem narzędzia nie podlegają gwarancji (warunki gwarancji SKIL znajdują się na www.skil.com, ewentualnie można też zapytać swojego dystrybutora)

OCHRONA ŚRODOWISKA

Dotyczy tylko krajów UE

- Elektronarzędzi, akcesoriów i opakowania nie należy wyrzucać do odpadów zmieszanych
  - zgodnie z Europejską Dyrektywą 2012/19/WE w sprawie zużytego sprzętu elektrotechnicznego i elektronicznego oraz dostosowaniem jej do prawa krajowego, zużyte elektronarzędzia należy segregować i utylizować w sposób przyjazny dla środowiska
  - w przypadku konieczności pozbycia się narzędzia, akcesoriów i opakowania – przypomina o tym symbol 6

  ! aby nie dopuścić do zwarcia, przed utylizacją należy zabezpieczyć wyprowadzenia akumulatora grubą taśmą

HAŁAS/DRGANIA

- Poziom ciśnienia akustycznego L_{pA}, poziom mocy akustycznej L_{WA}, wartości drgań a_h (drgania ciągłe), p_F (powtarzające się drgania uderzeniowe) i niepewność K wyznaczone zgodnie z normą EN 60745-2-16 i EN 62841-1:

Hałas	
poziom ciśnienia akustycznego (L_{pA})	L_{pA}=82 dB(A) K=3 dB
poziom mocy akustycznej (L_{WA})	L_{WA}=93 dB(A) K=3 dB
Drgania	
ciągłe drgania (a_h)	a_h=1,2 m/s^2 K=1,5 m/s^2
powtarzające się drgania uderzeniowe (p_F)	P_F=1549 m/s^2 K=33 m/s^2

- Deklarowane wartości emisji drgań i emisji hałasu podane w „danych technicznych", a także parametry deklaracji zgodności, zostały zmierzone zgodnie ze standardową metodą badawczą określoną w normie EN62841 i mogą służyć do porównywania jednego narzędzia z drugim.
  Deklarowana wartość emisji drgań i deklarowany poziom emisji hałasu mogą również służyć do wstępnej oceny

narażenia na drgania i hałas.
OSTRZEŻENIE! Wartości emisji drgań i hałasu podczas rzeczywistego użytkowania elektronarzędzia mogą różnić się od wartości deklarowanej w zależności od sposobu jego użycia. Poziom drgań może wzrosnąć powyżej podanej wartości.
Oceniając narażenie na drgania w celu określenia środków bezpieczeństwa wymaganych przez dyrektywę 2002/44/WE w celu ochrony osób regularnie używających elektronarzędzi w miejscu pracy, należy wziąć pod uwagę rzeczywiste warunki użytkowania oraz sposób korzystania z narzędzia, w tym wszystkie części cyklu pracy, takie jak czas, w którym narzędzie jest wyłączone i pracuje bez obciążenia, a także czas uruchamiania.

RU

Бесщеточный аккумуляторный гвоздезабиватель 16GA 3886

предусмотренных изготовителем для продукции, могут входить настоящее руководство по эксплуатации, а также приложения.
Информация о подтверждении соответствия содержится в приложении.

Срок службы изделия
Срок службы изделия составляет 7 лет. Не рекомендуется к эксплуатации по истечении 5 лет хранения с даты изготовления без предварительной проверки (дату изготовления см. на этикетке).
Перечень критических отказов и ошибочные действия персонала или пользователя
- не использовать с поврежденной рукояткой или поврежденным защитным кожухом
- не использовать при появлении дыма непосредственно из корпуса изделия
- не использовать с перебитым или оголенным электрическим кабелем
- не использовать на открытом пространстве во время дождя (в распыляемой воде)
- не включать при попадании воды в корпус
- не использовать при сильном искрении
- не использовать при появлении сильной вибрации

Критерии предельных состояний
- перетёрт или повреждён электрический кабель
- поврежден корпус изделия

Тип и периодичность технического обслуживания
Рекомендуется очистить инструмент от пыли после каждого использования.
Хранение
- необходимо хранить в сухом месте
- необходимо хранить вдали от источников повышенных температур и воздействия солнечных лучей
- при хранении необходимо избегать резкого перепада температур
- хранение без упаковки не допускается
- подробные требования к условиям хранения смотрите в ГОСТ 15150 (Условие 1)

Транспортировка
- категорически не допускается падение и любые механические воздействия на упаковку при транспортировке
- при разгрузке/погрузке не допускается использование любого вида техники, работающей по принципу зажима упаковки
- подробные требования к условиям транспортировки смотрите в ГОСТ 15150 (Условие 5)

ВНИМАНИЕ!

В случае возникновения перебоя в работе электроинструмента вследствие полного или частичного прекращения энергоснабжения или повреждения цепи управления энергоснабжением установите выключатель в положение Выкл., убедившись, что он не заблокирован (при его наличии) и отключите сетевую вилку от розетки или отсоедините съёмный аккумулятор (этим предотвращается неконтролируемый повторный запуск)

ВВЕДЕНИЕ

- Инструмент не предназначен для работы с твердыми материалами, такими как сталь и бетон.
- Инструмент предназначен для прикрепления картона, изоляционного материала, ткани, тонкой фанеры, фольги, кожи и подобных материалов к деревянным или аналогичным поверхностям.
- Изучите и сохраните данное руководство по эксплуатации ③.

ТЕХНИЧЕСКИЕ ХАРАКТЕРИСТИКИ ①

[1)] Масса без аккумулятора (массу аккумулятора см. на сайте www.skil.com).

СТРАНА ИЗГОТОВЛЕНИЯ

Сделано в Китае

КОМПОНЕНТЫ УСТРОЙСТВА ②

A Подвижный контакт
B Удаление застревания без инструментов
C Защелка для устранения застревания
D Светодиодная рабочая подсветка
E Курок
F Рукоятка
G Переключатель режимов
H Толкатель
J Магазин
K Индикаторные окошки
L Рычаг толкателя
M Защитная накладка
N Кнопка индикатора уровня заряда аккумулятора
P Регулятор глубины
Q Отсек для хранения
R Запасные защитные накладки
S Гвозди 16GA
T Зажим для крепления к ремню

БЕЗОПАСНОСТЬ

ОБЩИЕ ПРАВИЛА ТЕХНИКИ БЕЗОПАСНОСТИ ПРИ РАБОТЕ С ЭЛЕКТРОИНСТРУМЕНТАМИ

⚠ **ПРЕДУПРЕЖДЕНИЕ. Прочитайте все правила безопасности, инструкции, иллюстрации и спецификации, прилагаемые к этому электроинструменту.** Невыполнение изложенных ниже инструкций может привести к поражению электрическим током, пожару и (или) тяжелым травмам.

Сохраните все предупреждения и инструкции для использования в будущем.

Термин «электроинструмент» в предупреждениях означает электрический инструмент с питанием от сети (с кабелем) или электрический инструмент с питанием от аккумулятора (без кабеля).

1) БЕЗОПАСНОСТЬ РАБОЧЕГО МЕСТА

a) Обеспечьте чистоту и освещенность рабочего места. Загроможденные и плохо освещенные места служат причиной несчастных случаев.

b) Не используйте электроинструменты во взрывоопасных местах, например вблизи горючих жидкостей, газов или пыли. Электроинструменты генерируют искры, которые могут воспламенить пыль или испарения.

c) Не позволяйте детям и посторонним людям находиться вблизи работающего электроинструмента. Отвлекающие факторы могут привести к потере контроля.

2) ЭЛЕКТРОТЕХНИЧЕСКАЯ БЕЗОПАСНОСТЬ

a) Вилка электроинструмента должна соответствовать розетке. Никогда не переделывайте вилку. Не используйте никакие переходники для вилок с заземлением. Использование оригинальных вилок и соответствующих им розеток уменьшает риск поражения электрическим током.

b) Избегайте прикосновений к заземленным объектам, таким как трубы, радиаторы, плиты и холодильники. Риск поражения электрическим током выше, когда тело заземлено.

c) Не подвергайте электроинструменты воздействию дождя или влаги. При попадании воды в электроинструмент увеличивается риск поражения электрическим током.

d) Обращайтесь с кабелем аккуратно. Никогда не переносите, не тяните и не выключайте электроинструмент за кабель. Держите кабель подальше от источников тепла, масла, острых предметов или движущихся частей. Поврежденные или запутанные кабели повышают риск поражения электрическим током.

e) Для работы с электроинструментом вне помещения используйте предназначенный для этого удлинительный кабель. Использование кабеля, подходящего для использования вне помещения, снижает риск поражения электрическим током.

f) Если использование электроинструмента в сыром месте неизбежно, подключайте его через выключатель короткого замыкания на землю (ВКЗЗ). Использование ВКЗЗ снижает риск поражения электрическим током.

3) ЛИЧНАЯ БЕЗОПАСНОСТЬ

a) При использовании электроинструмента будьте бдительны, следите за своими действиями и следуйте здравому смыслу. Не пользуйтесь электроинструментом, если вы устали или находитесь под воздействием наркотиков, алкоголя или медикаментов. Даже кратковременная невнимательность при работе с электроинструментом может привести к тяжелым травмам.

b) Используйте средства индивидуальной защиты. Всегда используйте защитные средства для глаз. Защитное оборудование, такое как противопылевая маска, нескользкая предохранительная обувь, жесткая каска или устройства защиты органов слуха в соответствующих условиях уменьшает риск травмирования.

c) Не допускайте непредвиденных запусков. Перед подключением инструмента к сети питания (или аккумулятору) и перед его переноской убедитесь, что выключатель находится в выключенном положении. Не держите палец на выключателе при переноске электроинструментов и не включайте вилку в розетку, если электроинструмент включен. Это может привести к несчастному случаю.

d) Перед включением электроинструмента снимите с него регулировочные инструменты и гаечные ключи. Регулировочный инструмент или гаечный ключ, оставленный на вращающейся части электроинструмента, может стать причиной травмы.

e) Не тянитесь. Всегда сохраняйте устойчивое положение и равновесие. Это позволит лучше контролировать электроинструмент в непредвиденных ситуациях.

f) Одевайтесь надлежащим образом. Не надевайте свободную одежду и украшения. Держите волосы и одежду подальше от движущихся частей. Свободная одежда, украшения и длинные волосы могут попасть в движущиеся части.

g) При наличии устройств для отвода и сбора пыли убедитесь, что они подключены и правильно работают. Использование пылеулавливающих устройств снижает вред, причиняемый пылью.

h) Не допускайте небрежности, которая может возникнуть из-за частого использования электроинструмента и повлечь за собой самоуверенность и игнорирование правил безопасности. Неосторожное действие может причинить серьезную травму за доли секунды.

4) ИСПОЛЬЗОВАНИЕ И ОБСЛУЖИВАНИЕ ЭЛЕКТРОИНСТРУМЕНТА

a) Не прикладывайте к электроинструменту чрезмерных усилий. Используйте подходящий для ваших задач электроинструмент. Правильно выбранный электроинструмент более эффективен и безопасен при номинальной нагрузке.

b) Не используйте электроинструмент, если его выключатель неисправен. Электроинструменты с неисправным выключателем опасны и подлежат ремонту.

c) Перед регулировкой, сменой аксессуаров или хранением отключите электроинструмент от сети питания и (или) извлеките аккумулятор, если это возможно. Такие меры предосторожности уменьшают риск случайного запуска электроинструмента.

d) Храните неиспользуемые электроинструменты в местах, недоступных для детей, и не доверяйте электроинструмент лицам, не знакомым с ним и с этими инструкциями. Электроинструменты опасны в руках неподготовленных пользователей.

e) Выполняйте техническое обслуживание электроинструментов и принадлежностей. Проверьте выравнивание и сцепление подвижных деталей, наличие поломок и прочие условия, которые могут повлиять на работу электроинструмента. Если электроинструмент поврежден, перед использованием его необходимо отремонтировать. Недостаточный уход за электроинструментом является причиной многих несчастных случаев.

f) Храните режущие инструменты в чистоте и заточенном состоянии. Правильно обслуживаемые и хорошо заточенные режущие инструменты меньше заклинивают и лучше контролируются.

g) Используйте электроинструмент, аксессуары, насадки и т. п. в соответствии с этими инструкциями, учитывая условия и специфику выполняемой работы. Использование электроинструмента для выполнения непредусмотренных операций может привести к опасным ситуациям.

h) Следите за тем, чтобы рукоятки и поверхности захвата были сухими и чистыми и на них не было масла или смазочного материала. Скользкие рукоятки и поверхности захвата не позволяют безопасно использовать инструмент и контролировать его в непредвиденных ситуациях.

5) ЭКСПЛУАТАЦИЯ И ОБСЛУЖИВАНИЕ ИНСТРУМЕНТА С ПИТАНИЕМ ОТ АККУМУЛЯТОРА

a) Заряжайте аккумуляторы только с помощью зарядного устройства, указанного изготовителем. Зарядное устройство, предназначенное для одного типа аккумуляторных батарей, может стать причиной пожара при использовании с другим типом батарей.

b) Используйте электроинструмент только со специально предназначенными для него аккумуляторами. Использование любого другого вида аккумуляторных батарей может стать причиной несчастных случаев или пожара.

c) Когда аккумулятор не используется, храните его отдельно от металлических предметов — канцелярских скрепок, монет, ключей, гвоздей, винтов и др. — они могут соединить контакты. Короткое замыкание контактов аккумуляторной батареи может стать причиной ожогов или пожара.

d) При неблагоприятных обстоятельствах из аккумулятора может потечь электролит; избегайте контакта с ним. При случайном контакте промойте водой. Если жидкость попала в глаза, обратитесь к врачу. Жидкость из аккумуляторной батареи может вызвать раздражение и ожоги.

e) Не используйте аккумулятор и инструмент, если они повреждены или подвергались модификациям. Поведение поврежденных или модифицированных аккумуляторов может быть непредсказуемым, что приведет к возгоранию, взрыву и риску получения травм.

f) Не подвергайте аккумуляторную батарею и инструмент воздействию огня и высокой температуры. Воздействие огня или температуры выше 130 °C может привести к взрыву.

g) Следуйте всем инструкциям по зарядке и не заряжайте аккумулятор и инструмент при температуре, выходящей за пределы указанного диапазона. Если зарядка выполняется неправильно или в условиях неподходящей температуры, это может привести к повреждению аккумулятора и возгоранию.

6) ОБСЛУЖИВАНИЕ

a) Ремонт электроинструмента должен выполняться квалифицированным специалистом с использованием только идентичных запасных частей. Это обеспечит безопасную работу электроинструмента.

b) Никогда не выполняйте обслуживание поврежденного аккумулятора. Обслуживание аккумуляторов должно выполняться только производителем или в авторизованном сервисном центре.

ПРАВИЛА ТЕХНИКИ БЕЗОПАСНОСТИ ПРИ РАБОТЕ С ИНСТРУМЕНТОМ ДЛЯ УСТАНОВКИ КРЕПЕЖНЫХ ЭЛЕМЕНТОВ

a) Всегда помните о том, что инструмент содержит крепежные элементы. Неосторожное обращение с инструментом может привести к неожиданному выстреливанию крепежных элементов и травмам.

b) Отключайте инструмент от источника питания при загрузке и разгрузке крепежных элементов, выполнении регулировок или замене принадлежностей. Если инструмент подключен к источнику питания, он может быть случайно активирован, что приведет к травме.

c) Будьте осторожны при обращении с крепежными элементами, особенно при загрузке и разгрузке. Крепежные элементы имеют острые концы, которые могут привести к травмам.

d) Никогда не направляйте инструмент на себя и в сторону других лиц. Неожиданное срабатывание приведет к выстреливанию крепежного элемента, что может привести к травмам.

e) Держите пальцы подальше от курка, когда не работаете с инструментом, а также при переходе из одного рабочего положения в другое. Неожиданное срабатывание приведет к выстреливанию крепежного элемента, что может привести к травмам.

f) Если при выполнении работ инструмент может соприкасаться со скрытой проводкой, удерживайте его за изолированные поверхности. Крепежный элемент, касающаяся провода под напряжением, может передать

напряжение на металлические детали инструмента, и оператор получит удар током.

g) **Во время работы держите инструмент крепко.** Неконтролируемая отдача инструмента может привести к его непреднамеренному включению, что может стать причиной травмы.

h) **Держите все части тела (руки, ноги и т. д.) подальше от направления стрельбы инструмента.** Крепежный элемент может пробить заготовку, а также любой предмет за ней, что может привести к травме.

i) **При использовании инструмента держите все части тела (руки, ноги и т. д.) подальше от области, где крепежный элемент забивается в заготовку.** Крепежный элемент может отклониться и выйти из заготовки, что может привести к травме.

j) **Не приводите инструмент в действие, пока он не будет надежно прижат к заготовке.** Если инструмент не контактирует с заготовкой, крепежный элемент может отклониться от цели, что может привести к травме.

k) **Не используйте этот инструмент для закрепления электрических кабелей.** Он не предназначен для прокладки электрических кабелей и может повредить их изоляцию, что приведет к поражению электрическим током и возгоранию.

l) **Отключите инструмент от источника питания, если крепежный элемент застрял внутри него.** При извлечении застрявшего крепежного элемента возможно случайное включение инструмента, если он подключен к источнику питания, что может привести к травме.

m) **Будьте осторожны при извлечении застрявших крепежных элементов.** Механизм может находиться под давлением, и крепежный элемент может быть выброшен с силой, что может привести к травме.

ДОПОЛНИТЕЛЬНЫЕ ПРЕДУПРЕЖДЕНИЯ ДЛЯ ИНСТРУМЕНТОВ С ФУНКЦИЕЙ КОНТАКТНОГО СРАБАТЫВАНИЯ

a) **Контактное срабатывание следует использовать только для операций, не требующих высокой точности, таких как кровельные работы, обшивка, изготовление поддонов, мебели, сборных домов или обивка мебели.** Для работ, требующих большей точности, следует выбирать инструмент с последовательным срабатыванием или режим последовательного срабатывания.

b) **Всегда проверяйте режим срабатывания перед началом работы с инструментами, имеющими функцию выбора режима.** Эксплуатация инструмента без проверки режима срабатывания может привести к травмам из-за непреднамеренного выстреливания крепежного элемента.

c) **Используйте этот инструмент на контролируемых рабочих площадках, где соблюдаются правила техники безопасности.** Работа в условиях, где не соблюдаются правила техники безопасности, повышает риск получения травм.

ДОПОЛНИТЕЛЬНЫЕ ПРЕДУПРЕЖДЕНИЯ ПО ТЕХНИКЕ БЕЗОПАСНОСТИ

a) **Используйте средства защиты. Всегда используйте защитные средства для глаз.** В соответствующих условиях должны использоваться противопылевая маска, нескользкая предохранительная обувь, жесткая каска и устройства защиты органов слуха.

b) **Защитите свой слух. При длительном использовании устройства всегда надевайте средства защиты органов слуха.** Соблюдение данного правила уменьшит риск получения серьезных травм.

c) **Используйте инструмент только по назначению.** Не разряжайте крепежные элементы в воздух.

d) **Используйте только рекомендуемые для этого инструмента крепежные элементы.** Использование неподходящих крепежных элементов может привести к ухудшению качества их подачи, застреванию и подаче под неправильным углом. Если гвозди подаются неравномерно и неправильно, немедленно прекратите использовать их. Застрявшие и неправильно подаваемые крепежные элементы могут привести к получению серьезных травм.

e) **Никогда не используйте инструмент таким образом, чтобы крепежные элементы подавались в направлении любых других объектов, кроме заготовки.**

f) **Не используйте инструмент в качестве молотка.**

g) **Всегда переносите инструмент за рукоятку.**

h) **Не изменяйте и не модифицируйте этот инструмент каким-либо образом без согласования с производителем.**

i) **Всегда помните о том, что неправильное использование и обращение с этим инструментом может привести к травмам оператора и окружающих.**

j) **Никогда не зажимайте и не заклеивайте курок инструмента или поверхность контакта с заготовкой в активированном положении.**

k) **Никогда не оставляйте инструмент без присмотра, если в нем установлен аккумулятор.**

l) **Не используйте инструмент, если на нем нет разборчивой предупредительной маркировки.**

АККУМУЛЯТОРЫ

- **Аккумулятор (при наличии) поставляется частично заряженным.** Чтобы обеспечить полную емкость аккумулятора, перед первым использованием устройства полностью зарядите аккумулятор с помощью зарядного устройства.
- **Используйте с этим инструментом только указанные далее аккумуляторы и зарядные устройства.**
  - Аккумулятор SKIL: BR1*31****
  - Зарядное устройство SKIL: CR1*31****
- **Не используйте поврежденный аккумулятор, его необходимо заменить.**
- **Не разбирайте аккумулятор.**
- **Не оставляйте инструмент и аккумулятор под дождем.**
- **Допустимая температура окружающей среды**

(инструмент/зарядное устройство/аккумулятор):
- при зарядке от 4 до 40 °C
- при эксплуатации от –20 до +50 °C
- при хранении: от –20 до +50 °C

ПОЯСНЕНИЯ К ОБОЗНАЧЕНИЯМ НА УСТРОЙСТВЕ И АККУМУЛЯТОРЕ

③ Перед использованием ознакомьтесь с инструкциями.

④ При попадании в огонь аккумулятор может взорваться. Ни в коем случае не сжигайте аккумуляторы.

⑤ Храните инструмент, зарядное устройство и аккумулятор в таких местах, где температура не превышает 50 °C.

⑥ Не выбрасывайте электроинструменты и аккумуляторы вместе с бытовыми отходами.

ИСПОЛЬЗОВАНИЕ

- Зарядка аккумулятора
  ! Прочитайте все предупреждения и инструкции по технике безопасности, прилагаемые к зарядному устройству.
- Извлечение и установка аккумулятора ②
- Индикатор уровня заряда ⑦
  - Нажмите кнопку индикатора уровня заряда аккумулятора N, чтобы отобразить текущий уровень заряда аккумулятора ⑦a.
  ! Если после нажатия кнопки N ⑦b начинает мигать самый низкий уровень заряда, аккумулятор разряжен.
  ! Если после нажатия кнопки N ⑦c начинают мигать 2 уровня индикатора заряда, то температура аккумулятора находится за пределами допустимого диапазона рабочих температур.
- Светодиодная рабочая подсветка ⑧
  Два светодиода рабочей подсветки D светятся при нажатии на курок или подвижный контакт. Светодиодная рабочая подсветка D выключается примерно через 10 секунд после отпускания курка. При неисправности инструмента или аккумулятора светодиодная рабочая подсветка отключается.
- Защита аккумулятора
  Инструмент внезапно выключается или не включается в следующих случаях.
  - **Температура аккумулятора вышла за пределы допустимого диапазона рабочих температур от –20 до +50 °C** --> при нажатии кнопки N ⑦c начинают мигать 2 уровня индикатора уровня заряда. Дождитесь, пока температура аккумулятора вернется в допустимый диапазон рабочих температур.
  - **Аккумулятор почти разряжен (для защиты от глубокого разряда)** --> низкий уровень заряда аккумулятора или мигающий низкий уровень заряда аккумулятора ⑦b отображается индикатором уровня заряда при нажатии кнопки N. Зарядите аккумулятор.
  ! В случае автоматического выключения инструмента не пытайтесь включить его снова, это может привести к повреждению аккумулятора.
- Установка зажима для крепления к ремню ⑨
  - Извлеките аккумулятор из инструмента.
  - Совместите зажим для крепления к ремню T и отверстие для винта с правой или левой стороны инструмента.
  - Используйте крестообразную отвертку (не входит в комплект), чтобы надежно затянуть винт.
- Защитная накладка ⑩
  Защитная накладка M, прикрепленная к носовой части инструмента, помогает предотвратить появление повреждений и вмятин при работе с более мягкой древесиной.
  ! Всегда извлекайте аккумулятор из инструмента перед установкой или снятием защитной накладки. В противном случае это может привести к получению серьезных травм.
  - Извлеките аккумулятор.
  - Снимите использованную накладку, потянув ее с носовой части.
  - Чтобы заменить накладку, наденьте ее на носовую часть и нажмите вверх.

  Место хранения защитных накладок Q расположено на магазине инструмента. В этом отсеке находятся две запасные защитные накладки R.
- Загрузка финишных гвоздей ⑪
  ! При загрузке гвоздей держите инструмент направленным в сторону от себя и окружающих. В противном случае это может привести к серьезным травмам.
  ! Используйте только гвозди, рекомендуемые для использования с данным инструментом. Использование любых других гвоздей может привести к повреждению инструмента и серьезным травмам.
  ! Никогда не загружайте гвозди при нажатом подвижном контакте или курке. В противном случае это может привести к серьезным травмам.
  - Извлеките аккумулятор из инструмента.
  - Вставьте ленту гвоздей S в паз внизу магазина. Шляпки должны входить в верхние пазы. Затем продвиньте гвозди вперед до упора.
  - Нажмите на рычаг толкателя L и сдвиньте толкатель H назад до упора к гвоздям S.
  - Отпустите рычаг толкателя L, затем медленно сдвиньте толкатель H вперед. Толкатель H остановится, когда упрется в конец ленты гвоздей S.
  - Убедитесь, что гвозди S надежно зафиксированы на месте.
  - Установите аккумулятор. Теперь инструмент готов к работе.

  За количеством оставшихся гвоздей можно наблюдать через индикаторные окошки K и при необходимости загружать дополнительные гвозди.
- Извлечение финишных гвоздей
  - Извлеките аккумулятор из инструмента.
  - Нажмите и удерживайте рычаг толкателя L. Наклоните электроинструмент так, чтобы гвозди S могли сдвинуться назад. При необходимости продвиньте их пальцем.
  - Сдвиньте толкатель H к головке магазина J, затем отпустите рычаг толкателя L.
  - Извлеките гвозди S из магазина J.
- Регулировка глубины хода ⑫

Рекомендуется проверить глубину хода на ненужном куске заготовки, чтобы определить необходимую глубину для конкретного применения.
Более твердые материалы и длинные гвозди требуют большего усилия для забивания гвоздя.

! При регулировке всегда направляйте гвоздезабиватель в сторону от себя и окружающих. В противном случае это может привести к получению серьезной травмы.

- Извлеките аккумулятор из инструмента.
- Поверните регулятор глубины P, чтобы отрегулировать глубину в соответствии с положением стрелки.
- Установите аккумулятор.
- После каждой регулировки выполняйте пробную подачу гвоздя до тех пор, пока не будет настроена нужная глубина.

• Забивание финишных гвоздей

! Гвоздезабиватель не подходит для крепления электрических кабелей.

! Никогда не заклинивайте и не удерживайте механизм подвижного контакта во время использования инструмента. В противном случае это может привести к серьезным травмам.

Если не будет предпринято никаких других действий, гвоздезабиватель автоматически выключится через 10 минут.

• Режим одиночного последовательного срабатывания ⑬
Одиночное последовательное срабатывание обеспечивает наиболее точное забивание гвоздей, и гвоздезабиватель поставляется настроенным на такой режим.

- Перед выполнением любой операции убедитесь, что заготовка закреплена.
- Установите аккумулятор.
- Сдвиньте переключатель режимов G влево таким образом, чтобы был виден только символ « T ». Это активирует режим одиночного последовательного срабатывания.
- Крепко держите инструмент, чтобы сохранять контроль. Установите носовую часть инструмента на рабочую поверхность.
- Прижмите инструмент к рабочей поверхности, чтобы нажать на подвижный контакт A. Затем нажмите на курковый переключатель E, чтобы забить гвоздь.
- Отпустите курок E и поднимите носовую часть инструмента от заготовки.
- Повторите эти действия, чтобы продолжить забивание гвоздей.

Если в течение примерно 5 секунд после нажатия на подвижный контакт или на курок без его отпускания не будет предпринято никаких дополнительных действий, забивание будет заблокировано, пока пользователь не отпустит подвижный контакт и курок и не повторит попытку.

• Режим контактного срабатывания ⑭
Контактное срабатывание обеспечивает очень быстрое последовательное забивание гвоздей.

- Перед выполнением любой операции убедитесь, что заготовка закреплена.
- Установите аккумулятор.
- Сдвиньте переключатель режимов G влево таким образом, чтобы был виден только символ « TT ». Это активирует режим контактного срабатывания.
- Крепко держите инструмент, чтобы сохранять контроль.
- Прижмите инструмент к рабочей поверхности, чтобы нажать на подвижный контакт A.
- Нажмите и удерживайте курок E, чтобы вбить гвоздь.
- Удерживая курок нажатым, переместите инструмент в следующее место для забивания и прижмите инструмент к заготовке, чтобы забить еще один гвоздь.
- По окончании работы отпустите курок.

ПРИМЕЧАНИЕ. Режим контактного срабатывания по-прежнему сохраняет логику режима одиночного последовательного срабатывания. Это означает, что инструментом также можно управлять, прижимая подвижный контакт к поверхности и нажимая на курок.
Если в течение примерно 5 секунд после нажатия на подвижный контакт или на курок и его удерживания не будет предпринято никаких дополнительных действий, забивание будет заблокировано, пока пользователь не отпустит подвижный контакт и курок и не повторит попытку.

• Защита от работы вхолостую
Когда в магазине остается менее 5 гвоздей, срабатывает функция защиты от работы вхолостую. Чтобы возобновить работу, загрузите гвозди в инструмент.

• Удаление застрявшего финишного гвоздя ⑮

- Извлеките аккумулятор из инструмента.
- Нажмите на рычаг толкателя L и извлеките гвозди из магазина J.
- Поднимите защелку для устранения застревания C и откройте механизм B.
- При необходимости используйте для удаления застрявшего гвоздя плоскую отвертку или плоскогубцы (не входят в комплект).

! Не повредите и не поцарапайте канал для гвоздей или механизм привода. Отвертка должна скользить по гвоздю при его извлечении.

- Закройте механизм устранения застревания B и защелку C.
- Снова загрузите гвозди, затем отпустите рычаг толкателя L и медленно сдвиньте толкатель H вперед, пока он не упрется в конец ленты гвоздей.
- Установите аккумулятор. Теперь инструмент готов к продолжению работы.

Слишком глубокое вбивание гвоздей в материал, избыток мусора или заклинивание гвоздей могут привести к застреванию подающей головки в нижнем положении.
Обычно подающую головку можно вернуть в рабочее положение, прижав подвижный контакт к обрезку дерева и нажав на курок.
Если инструмент циклически работает без забивания гвоздя, канал для гвоздей может быть загрязнен. См. раздел «Очистка канала для гвоздей» в разделе «Техническое обслуживание» данного руководства.

• Удерживание и направление инструмента ⑯

! Во время работы всегда держите инструмент за поверхности захвата, обозначенные серым цветом.

ТЕХНИЧЕСКОЕ ОБСЛУЖИВАНИЕ И УХОД

- Всегда содержите устройство в чистоте.
  Очистка канала для гвоздей
  ! Перед очисткой извлеките из инструмента аккумулятор.
  ! Перед очисткой канала для гвоздей извлеките аккумулятор и держите инструмент направленным в сторону от себя.
  ! Регулярно очищайте канал для гвоздей. Отсутствие надлежащей и регулярной очистки канала приведет к преждевременному выходу инструмента из строя и аннулированию гарантии.
  - Извлеките аккумулятор из инструмента.
  - Извлеките гвозди из магазина.
  - Поднимите защелку для устранения застревания и откройте механизм.
  - Нанесите небольшое количество масла для пневматических инструментов на чистую ткань или ватный тампон и протрите канал для гвоздей.
  - Снова загрузите гвозди и закройте магазин.
- Если несмотря на тщательность изготовления и испытаний устройство выйдет из строя, его ремонт должен осуществляться в центре послепродажного обслуживания электроприборов SKIL.
  - Отправьте инструмент **в неразобранном виде** вместе с документом, подтверждающим покупку, вашему дилеру или в ближайший сервисный центр SKIL. Адреса и сервисная схема инструмента приведены на сайте www.skil.com.
- Имейте ввиду, что на повреждения, вызванные перегрузкой или неправильным обращением с инструментом, гарантия не распространяется (условия гарантии SKIL см. на сайте www.skil.com или уточните у дилера).

ЗАЩИТА ОКРУЖАЮЩЕЙ СРЕДЫ

Только для стран ЕС.

- Не выбрасывайте электроприборы, принадлежности и упаковку вместе с бытовыми отходами.
  - В соответствии с Европейской директивой 2012/19/ЕС об отходах электрического и электронного оборудования и ее выполнением в соответствии с национальным законодательством электрические приборы, отслужившие свой срок, должны собираться отдельно и доставляться на перерабатывающее предприятие, не наносящее ущерба окружающей среде.
  - Символ 6 напомнит об этом, когда возникнет необходимость в утилизации.
  ! Перед утилизацией аккумулятора защитите его клеммы плотной изоляционной лентой для предотвращения короткого замыкания.

УРОВЕНЬ ШУМА И ВИБРАЦИИ

- Уровень звукового давления L_{pA}, уровень звуковой мощности L_{WA}, уровни вибрации a_h (постоянная вибрация), p_F (повторяющиеся ударные колебания) и погрешность K определены в соответствии со стандартами EN 60745-2-16 и EN 62841-1.

Шум	
Уровень звукового давления (L_{pA})	L_{pA}=82 дБ (A) K=3 дБ
Уровень звуковой мощности (L_{WA})	L_{WA}=93 дБ (A) K=3 дБ
Вибрация	
Непрерывные вибрации (a_h)	a_h=1,2 м/с^2 K=1,5 м/с^2
Повторяющиеся ударные колебания (p_F)	p_F=1549 м/с^2 K=33 м/с^2

- Заявленные значения вибрации и шума, указанные в технических характеристиках и декларации соответствия, определены с помощью стандартного теста согласно EN 62841 и могут использоваться для сравнения одного инструмента с другим.
  Указанные значения вибрации и шума также могут использоваться для предварительной оценки уровня воздействия.
  ПРЕДУПРЕЖДЕНИЕ! В зависимости от характера использования электроинструмента фактические уровни вибрации и шума могут отличаться от заявленных. Уровень вибрации может превышать указанный.
  При оценке воздействия вибрации для определения мер безопасности, требуемых в соответствии с 2002/44/ЕС для защиты лиц, регулярно использующих электроинструменты на рабочем месте, при оценке воздействия вибрации следует учитывать фактические условия эксплуатации и способ использования инструмента, учитывая все периоды рабочего цикла — время, когда устройство выключено и когда оно работает вхолостую, а также время запуска.

UA

Безщітковий акумуляторний цвяхозабивач 16GA 3886

ВСТУП

- Інструмент не призначений для роботи з твердими матеріалами, такими як сталь і бетон
- Інструмент призначений для прибивання картону, ізоляційного матеріалу, тканини, тонкої фанери, фольги, шкіри та подібних матеріалів до дерев'яних або подібних поверхонь
- Прочитайте та збережіть цю інструкцію з експлуатації ③

ТЕХНІЧНІ ДАНІ ①

[1)] Вага без акумуляторної батареї (вагу акумуляторної батареї можна знайти на сайті www.skil.com)

ЕЛЕМЕНТИ ІНСТРУМЕНТА (2)

A Механізм контакту із заготовкою
B Розблокування заклинювання без інструментів
C Засувка для розблокування заклинювання
D Світлодіодна робоча лампа
E Пусковий перемикач
F Ручка
G Перемикач вибору режимів
H Штовхач
J Магазин
K Вікна з індикатором цвяхів
L Важіль штовхача
M Захисна накладка
N Кнопка індикатора рівня заряду акумулятора
P Ручка регулювання глибини
Q Вбудоване відділення для зберігання
R Запасні захисні накладки
S Цвяхи 16GA
T Кліпса на ремінь

БЕЗПЕКА

ЗАГАЛЬНІ ПОПЕРЕДЖЕННЯ ЩОДО ТЕХНІКИ БЕЗПЕКИ РОБОТИ З ЕЛЕКТРОІНСТРУМЕНТАМИ

⚠ **ПОПЕРЕДЖЕННЯ. Прочитайте всі попередження безпеки, інструкції, ілюстрації та характеристики, надані з цим електроінструментом.** Недотримання наведених нижче інструкцій може спричинити ураження електричним струмом, пожежу та/або серйозні травми.

Зберігайте всі попередження та інструкції для використання в майбутньому.

Термін «електроінструмент» у попередженнях стосується електричного інструмента, що працює від електромережі (через шнур) або від акумулятора (без шнура).

1) БЕЗПЕКА В РОБОЧІЙ ЗОНІ

a) Робоче місце має бути чистим і гарно освітленим. Неприбрана або погано освітлена робоча зона може стати причиною нещасного випадку.

b) Не працюйте з інструментом у вибухонебезпечному середовищі, наприклад за наявності легкозаймистих рідин, газів або пилу. Під час роботи електроприладу утворюються іскри, від яких можуть зайнятися пил або випари.

c) Дітям і спостерігачам заборонено перебувати поруч з електроінструментом, що працює. Це може відволікати вас і призвести до втрати контролю.

2) ЕЛЕКТРОБЕЗПЕКА

a) Штепсельні вилки електроінструмента мають підходити до розеток. Заборонено модифікувати вилку будь-яким чином. Не використовуйте жодні штепселі-перехідники для роботи з заземленими електроінструментами. Штепселі та розетки, у які не вносилися зміни, зменшують ризик ураження електричним струмом.

b) Уникайте контакту частин тіла із заземленими поверхнями, такими як труби, батареї, плити й холодильники. У разі заземлення тіла збільшується ризик ураження електричним струмом.

c) Бережіть електроінструмент від дощу та вологи. Вода, що потрапила в електроінструмент, підвищує ризик ураження електричним струмом.

d) Поводьтесь обережно зі шнуром живлення. Не використовуйте шнур живлення для перенесення чи перетягування інструмента та виймання вилки з розетки. Бережіть шнур живлення від джерел тепла, мастил, гострих країв та рухомих частин. Пошкоджені або заплутані шнури живлення підвищують ризик ураження електричним струмом.

e) Під час роботи з електроінструментом надворі використовуйте подовжувач, призначений для зовнішніх робіт. Використання подовжувача, призначеного для зовнішніх робіт, зменшує ризик ураження електричним струмом.

f) Якщо роботи з електроінструментом у вологому середовищі не уникнути, скористайтеся живленням, захищеним пристроєм захисного вимкнення (ПЗВ). Використання ПЗВ знижує ризик ураження електричним струмом.

3) ІНДИВІДУАЛЬНА ТЕХНІКА БЕЗПЕКИ

a) Під час роботи з електроінструментом будьте уважними, слідкуйте за своїми діями та мисліть розсудливо. Не працюйте з електроінструментом, якщо ви втомлені або перебуваєте під дією наркотичних речовин, алкоголю чи ліків. Навіть миттєва втрата пильності під час роботи з електроінструментами може стати причиною важкої травми.

b) Використовуйте засоби особистого захисту. Завжди надягайте засоби захисту очей. Використання у відповідних умовах таких захисних засобів, як протипиловий респіратор, неслизьке захисне взуття, шолом-каска і навушники допоможе зменшити ризик травмування.

c) Уникайте випадкового запуску інструмента. Перш ніж підключати інструмент до мережі живлення чи акумулятора, брати чи переносити його, перевірте, чи встановлено перемикач у положення «вимкнено». Якщо переносити електроінструмент, тримаючи палець на перемикачі живлення, або підключати його до джерела живлення, коли перемикач живлення перебуває в положенні «увімкнено», це може призвести до нещасних випадків.

d) Перш ніж вмикати електроінструмент, слід зняти всі регулювальні клинці або гайкові ключі. Якщо залишити такий ключ на рухомій частині електроінструмента, це може призвести до травмування.

e) Не дотягуйтесь. Завжди міцно стійте на ногах і втримуйте рівновагу. Це дає змогу краще керувати електроінструментом у разі виникнення непередбачуваних ситуацій.

f) Одягайтеся належним чином. Не носіть вільного одягу або прикрас. Стежте за тим, щоб волосся та одяг не потрапили на рухомі частини. Вільний одяг, прикраси або довге волосся можуть потрапити в рухомі частини.

g) Якщо передбачені пристрої для підключення систем пиловловлення та збору пилу,

переконайтеся, що вони підключені та правильно використовуються. Використання пристрою для збирання пилу може зменшити небезпеку, пов'язану з пилом.

h) **Не дозволяйте навичкам, отриманим після частого використання електроінструментів, змусити вас стати самовпевненими та ігнорувати принципи безпеки електроінструментів.** Недбала дія може спричинити серйозну травму протягом долі секунди.

4) ВИКОРИСТАННЯ ТА ДОГЛЯД ЗА ЕЛЕКТРОІНСТРУМЕНТОМ

a) **Не застосовуйте силу до електроінструмента. Використовуйте належний електроінструмент відповідно до потреби.** Правильно підібраний електроінструмент допоможе краще і безпечніше зробити роботу зі швидкістю, яка для неї передбачена.

b) **Не використовуйте електроінструмент, якщо перемикач не вмикає або не вимикає його.** Усі електроінструменти, якими неможливо керувати за допомогою перемикача, становлять небезпеку й підлягають ремонту.

c) **Перш ніж проводити будь-які налаштування, замінювати аксесуари або перед зберіганням слід вимкнути штепсель із джерела живлення та/або вийняти з інструмента акумулятор, якщо він знімний.** Такі запобіжні заходи техніки безпеки зменшують ризик випадкового запуску електроінструмента.

d) **Зберігайте інструменти, що не використовуються, подалі від дітей і не дозволяйте особам, які не мають досвіду роботи з такими інструментами або не знайомі з цією інструкцією, користуватись електроінструментом.** Електроінструменти становлять небезпеку в руках недосвідчених користувачів.

e) **Доглядайте за електроінструментами та аксесуарами. Перевіряйте їх на предмет розладнання чи блокування рухомих частин, а також будь-яких обставин, які можуть вплинути на роботу електроінструмента. У разі пошкодження електроінструмент слід здати в ремонт, перш ніж користуватися ним.** Часто нещасні випадки трапляються внаслідок неналежного технічного обслуговування електроінструментів.

f) **Тримайте різальні інструменти гострими й чистими.** Належним чином доглянуті ріжучі інструменти з гострими ріжучими краями рідше блокуються, і ними легше керувати.

g) **Користуйтесь електроінструментом, аксесуарами та бітами для інструмента згідно з цією інструкцією, зважаючи на робочі умови та роботу, яку слід виконати.** Використання електроінструмента не за призначенням може стати причиною виникнення небезпечних ситуацій.

h) **Підтримуйте ручки та захватні поверхні сухими, чистими, без жиру та бруду.** Слизькі ручки та захватні поверхні не дають змоги безпечно тримати та керувати інструментом у непередбачених ситуаціях.

5) КОРИСТУВАННЯ І ДОГЛЯД ЗА АКУМУЛЯТОРНИМ ІНСТРУМЕНТОМ

a) **Заряджайте лише за допомогою зарядного пристрою, вказаного виробником.** Зарядний пристрій, який підходить для акумуляторів одного виду, може спричинити ризик пожежі у випадку його використання з іншим акумулятором.

b) **З електроінструментами слід використовувати лише призначені для них акумуляторні батареї.** Використання будь-яких інших акумуляторних батарей може призвести до травми або пожежі.

c) **Коли акумулятор не використовується, його слід тримати окремо від металевих предметів – затискачів паперу, монет, ключів, цвяхів, шурупів та інших дрібних предметів, які можуть замкнути клеми.** Коротке замикання клем акумулятора може стати причиною опіків чи пожежі.

d) **У надто важких умовах експлуатації з акумулятора може витікати рідина; не доторкайтесь до неї. Якщо випадково ви все ж торкнулися її, слід промити це місце водою. Якщо рідина потрапила в очі, слід також звернутися до лікаря.** Рідина, яка виступає з акумулятора, може спричинити подразнення або опіки.

e) **Не використовуйте акумуляторну батарею або інструмент, які пошкоджено або змінено.** Пошкоджені або змінені батареї можуть мати непередбачувану поведінку, що може спричинити пожежу, вибух або ризик травмування.

f) **Не піддавайте акумуляторну батарею або інструмент дії вогню або високих температур.** Вогонь або температура вище 130°C може спричинити вибух.

g) **Дотримуйтесь усіх інструкцій щодо заряджання та не заряджайте акумуляторну батарею або інструмент за межами температурного діапазону, зазначеного в інструкціях.** Заряджання неналежним чином або при температурах за межами вказаного діапазону може пошкодити акумулятор і збільшити ризик виникнення пожежі.

6) СЕРВІС

a) **Обслуговування електроінструмента повинен виконувати кваліфікований ремонтник із використанням лише ідентичних запасних частин.** Це забезпечить нормальну роботу електроінструмента.

b) **Ніколи не ремонтуйте пошкоджені акумулятори.** Сервісне обслуговування акумуляторних батарей має виконувати лише виробник або авторизовані постачальники послуг.

ПОПЕРЕДЖЕННЯ ЩОДО БЕЗПЕКИ ІНСТРУМЕНТА ДЛЯ ЗАБИВАННЯ КРІПЛЕНЬ

a) **Завжди припускайте, що інструмент містить кріплення.** Необережне поводження з інструментом може призвести до несподіваного вистрілювання кріплень і травмування.

b) **Від'єднайте інструмент від джерела живлення під час завантаження й вивантаження кріплень, виконання регулювань або зміни аксесуарів.** Інструмент може випадково ввімкнутися, якщо

він підключений до джерела живлення, що може призвести до травмування.

c) **Будьте обережні під час поводження з кріпленнями, особливо під час їх завантаження та вивантаження.** Кріплення мають гострі кути, які можуть призвести до травмування.

d) **Не спрямовуйте інструмент на себе або когось поруч.** Несподіване спрацювання призведе до вистрілювання кріплення, що може спричинити травмування.

e) **Тримайте пальці подалі від тригерного перемикача, коли інструмент не використовується, а також під час переміщення з одного робочого положення в інше.** Несподіване спрацювання призведе до вистрілювання кріплення, що може спричинити травмування.

f) **Під час роботи, коли кріплення може зачепити заховану електропроводку, тримайте інструмент за ізольовані рукоятки.** Контакт кріплень із дротом під напругою призводить до появи напруги в металевих частинах інструмента, що може призвести до ураження оператора електричним струмом.

g) **Під час роботи міцно тримайте інструмент.** Неконтрольована віддача інструмента може призвести до ненавмисної активації, що може спричинити травми.

h) **Тримайте всі частини тіла, як-от руки, ноги тощо, подалі від напрямку вистрілювання інструмента.** Кріплення може проникнути в заготовку, а також у будь-який предмет, розташований за нею, що може призвести до травмування.

i) **Під час використання інструмента тримайте всі частини тіла, як-от руки, ноги тощо, подалі від зони вбивання кріплення в заготовку.** Кріплення може відхилитись і вийти із заготовки, що може призвести до травмування.

j) **Не приводьте в дію інструмент, якщо він не прилягає міцно до заготовки.** Якщо інструмент не контактує із заготовкою, кріплення може відхилитися від заготовки, що може призвести до травмування.

k) **Не використовуйте цей інструмент для кріплення електричних кабелів.** Він не призначений для монтажу електричних кабелів і може пошкодити їхню ізоляцію та спричинити ураження електричним струмом або пожежу.

l) **Від'єднайте інструмент від джерела живлення, якщо кріплення заклинило в інструменті.** Під час усунення заклиненого кріплення інструмент може випадково ввімкнутися, якщо він підключений до джерела живлення, що може призвести до травмування.

m) **Будьте обережні під час видалення застряглого кріплення.** Механізм може перебувати під тиском, і кріплення може із силою вилетіти, що може призвести до травмування.

ДОДАТКОВІ ПОПЕРЕДЖЕННЯ ДЛЯ ІНСТРУМЕНТІВ ІЗ МОЖЛИВІСТЮ КОНТАКТНОГО СПРАЦЬОВУВАННЯ

a) **Контактне спрацьовування слід використовувати лише для непрецизійного кріплення, наприклад для покрівельних і обшивальних робіт або виготовлення піддонів, меблів, збірних будинків чи оббивки.** Для робіт, що потребують більшої точності, слід обрати інструмент або режим послідовного спрацьовування.

b) **Завжди перевіряйте режим спрацьовування перед роботою з інструментами, що мають можливість вибору режиму.** Використання інструмента без перевірки режиму спрацьовування може призвести до травмування через випадкове спрацьовування кріплення.

c) **Використовуйте цей інструмент на контрольованих об'єктах, де впроваджено безпечні методи роботи.** Середовище, у якому не дотримуються безпечних методів роботи, підвищує ризик травмування.

ДОДАТКОВІ ЗАСТЕРЕЖЕННЯ ЩОДО БЕЗПЕКИ

a) **Користуйтеся засобами індивідуального захисту. Завжди надягайте засоби захисту очей.** За відповідних умов слід використовувати пилозахисну маску, нековзне захисне взуття, захисну каску або засоби захисту слуху.

b) **Захистіть слух. Носіть захисні навушники протягом тривалого періоду роботи.** Дотримання цього правила зменшить ризик серйозних травм.

c) **Використовуйте інструмент лише за призначенням.** Не викидайте кріпильні елементи у відкрите повітря.

d) **Використовуйте лише цвяхи, рекомендовані для цього інструмента.** Використання неправильних цвяхів може призвести до поганої подачі, заклинювання цвяхів та виходу цвяхів з інструмента під нерівними кутами. Якщо цвяхи подаються нерівномірно або неналежно, негайно припиніть їх використання. Застрягання та неправильна подача цвяхів може призвести до серйозних травм.

e) **Ніколи не використовуйте цей інструмент таким чином, щоб цвях міг бути спрямований у напрямку чогось іншого, окрім заготовки.**

f) **Не використовуйте інструмент як молоток.**

g) **Завжди носіть інструмент за ручку.**

h) **Не змінюйте та не модифікуйте цей інструмент відносно оригінальної конструкції або функції без схвалення виробника.**

i) **Завжди пам'ятайте, що неправильне використання та поводження з цим інструментом може призвести до травмування вас та інших.**

j) **Ніколи не затискайте та не заклеюйте скотчем пусковий перемикач чи механізм контакту із заготовкою в активованому положенні.**

k) **Ніколи не залишайте інструмент без нагляду, якщо в нього встановлено акумулятор.**

l) **Не використовуйте цей інструмент, якщо на ньому немає розбірливої попереджувальної етикетки.**

АКУМУЛЯТОРИ

- **Акумулятор, який постачається в комплекті (якщо є), є частково заряджений (**щоб забезпечити повну ємність акумулятора, повністю зарядіть його в зарядному пристрої перед першим використанням електроінструмента**)**
- **Використовуйте з інструментом тільки такі**

акумулятори і зарядні пристрої
- Акумулятор SKIL: BR1*31****
- Зарядний пристрій SKIL: CR1*31****

- **Не використовуйте пошкоджений акумулятор; його потрібно замінити**
- **Не розбирайте акумулятор**
- **Виключіть можливість потрапляння дощу на інструмент або акумулятор**
- **Допустима температура навколишнього середовища (інструмент/зарядний пристрій/ акумулятор):**
  - під час заряджання +4…+40°C
  - під час роботи –20 … +50°C
  - під час зберігання –20...+50°C

ПОЯСНЕННЯ СИМВОЛІВ НА ІНСТРУМЕНТІ / АКУМУЛЯТОРІ

③ Перед використанням прочитайте інструкцію з використання

④ Акумулятори можуть вибухнути в разі потрапляння у вогонь, тому в жодному разі не спалюйте акумулятори

⑤ Зберігайте інструмент/зарядний пристрій/акумулятор за температури не вище 50°C

⑥ Не викидайте електроінструмент і акумулятори разом зі звичайним сміттям

ВИКОРИСТАННЯ

- Заряджання акумулятора
  ! Ознайомтеся з попередженнями та інструкціями з техніки безпеки, які надаються із зарядним пристроєм
- Зняття / установлення акумулятора ②
- Індикатор рівня заряду акумулятора ⑦
  - натисніть кнопку індикатора рівня заряду акумулятора N, щоб відобразити поточний рівень заряду акумулятора ⑦a
  ! коли після натискання кнопки N ⑦b починає блимати найнижчий рівень індикатора, акумулятор розряджено
  ! коли після натискання кнопки N ⑦c починають блимати 2 рівні індикатора, акумулятор перебуває поза допустимим діапазоном робочих температур
- Світлодіодні робочі лампи ⑧
  Дві світлодіодні робочі лампи D засвічуються, коли натиснуто пусковий перемикач або механізм контакту із заготовкою
  Світлодіодні робочі лампи D вимкнуться приблизно через 10 секунд після відпускання пускового перемикача
  У разі несправності цвяхозабивача або акумуляторної батареї світлодіодна робоча лампа вимкнеться
- Захист акумулятора
  Інструмент раптово вимикається або його не можна ввімкнути, коли
  - **температура акумулятора виходить за межі допустимого діапазону робочих температур від -20 до +50°C** --> 2 рівні індикатора рівня заряду акумулятора починають блимати після натискання кнопки N ⑦c; зачекайте, доки акумулятор повернеться в допустимий діапазон робочих температур
  - **акумулятор майже розряджений (для захисту від глибокого розряду)** --> після натискання кнопки N індикатор рівня заряду показує низький рівень або миготливий низький рівень ⑦b; зарядіть акумулятор
  ! не продовжуйте натискати пусковий перемикач після автоматичного вимкнення інструмента; це може пошкодити акумулятор
- Кріплення кліпси на ремінь ⑨
  - вийміть акумуляторну батарею з інструмента
  - сумістіть кліпсу для кріплення на ремінь T та отвір для гвинта з правого або лівого боку цвяхозабивача
  - використовуйте хрестову викрутку (не входить до комплекту), щоб надійно затягнути гвинт
- Захисна накладка ⑩
  Захисна накладка M, прикріплена до носа інструмента, допомагає запобігти пошкодженню та утворенню вм'ятин під час роботи з м'якшою деревиною
  ! вийміть акумуляторну батарею з інструмента, перш ніж знімати або замінювати захисну накладку. Недотримання цієї вимоги може призвести до серйозних травм
  - вийміть акумулятор
  - видаліть використану накладку, потягнувши її від носа
  - щоб замінити накладку, установіть її на місце над носом і натисніть вгору, щоб вставити її на місце

  Вбудоване відділення для зберігання Q накладки розташоване на магазині інструмента. Дві запасні захисні накладки R розташовані у вбудованому відділенні для зберігання
- Завантаження фінішних цвяхів ⑪
  ! під час завантаження цвяхів тримайте інструмент спрямованим не на себе та інших. Недотримання цієї вимоги може призвести до серйозних травм
  ! використовуйте тільки цвяхи, рекомендовані для роботи з цим інструментом. Використання будь-яких інших цвяхів може призвести до несправності інструмента, що може стати причиною серйозних травм
  ! ніколи не завантажуйте цвяхи з активованим механізмом контакту із заготовкою або тригерним перемикачем. Це може призвести до серйозних травм
  - вийміть акумуляторну батарею з інструмента
  - Вставте смужку цвяхів S в отвір на дні магазину. Головки мають входити у верхні пази. Потім просуньте цвяхи вперед якомога далі
  - Натисніть важіль штовхача L та посуньте штовхач H назад до кінця цвяхів S
  - Відпустіть важіль штовхача L, потім повільно посуньте штовхач H вперед, штовхач H зупиниться, коли впреться в кінець стрічки із цвяхами S
  - Переконайтеся, що цвяхи S надійно зафіксовані на місці
  - Установіть акумуляторну батарею на місце. Тепер цвяхозабивач готовий до роботи

  Ви можете спостерігати за кількістю цвяхів, що залишилися, через віконця індикатора цвяхів K та за потреби додавати більше цвяхів
- Видалення фінішних цвяхів

- вийміть акумуляторну батарею з інструмента
- Натисніть важіль штовхача L та утримуйте його, нахиліть електроінструмент так, щоб цвяхи S могли ковзати назад, за потреби допоможіть їм відсунути цвяхи назад пальцем
- Посуньте штовхач H до головки магазину J, а потім відпустіть важіль штовхача L
- Вийміть цвяхи S з магазину J

• Регулювання глибини забивання ⑫
Рекомендується протестувати глибину забивання на заготовці, щоб визначити необхідну глибину для застосування
Твердіші матеріали та довші цвяхи потребують більшого зусилля для забивання цвяха
! завжди спрямовуйте цвяхозабивач не на себе та інших під час регулювання. Невиконання цієї вимоги може призвести до серйозних травм
- вийміть акумуляторну батарею з інструмента
- поверніть диск регулювання глибини P, щоб відрегулювати глибину, як зазначено стрілкою глибини
- установіть акумуляторну батарею на місце
- забивайте пробний цвях після кожного регулювання, доки не буде встановлено необхідну глибину

• Забивання фінішних цвяхів
! цвяхозабивач не підходить для кріплення електричних кабелів
! ніколи не заклинюйте й не утримуйте механізм контакту із заготовкою під час роботи інструмента. Це може призвести до серйозних травм
Якщо не буде виконано жодної іншої дії, цвяхозабивач автоматично вимкнеться через 10 хвилин

• Режим одноразового послідовного спрацьовування ⑬
Одноразове послідовне спрацьовування забезпечує найбільш точне розміщення цвяхів, і цвяхозабивач поставляється налаштованим саме на цей режим
- перед виконанням будь-якої операції переконайтеся, що заготовка закріплена
- прикріпіть акумуляторну батарею
- посуньте перемикач режимів G убік, щоб було видно лише символ «T». Це активує режим однократного послідовного спрацьовування
- міцно тримайте інструмент, щоб утримувати його під контролем. Установіть носик інструмента на робочу поверхню
- притисніть інструмент до робочої поверхні, щоб втиснути механізм контакту із заготовкою A. Потім натисніть пусковий перемикач E, щоб забити цвях
- Відпустіть пусковий перемикач E та підніміть носик інструмента із заготовки, щоб завершити забивання цвяха
- повторіть кроки, щоб забити більше цвяхів

Якщо протягом приблизно 5 секунд після натискання механізму контакту із заготовкою або пускового перемикача без відпускання не виконано жодної додаткової дії, спрацьовування буде заблоковано, доки користувач не відпустить і механізм контакту із заготовкою, і пусковий перемикач та не спробує ще раз

• Режим спрацьовування контактів ⑭
Контактне спрацювання забезпечує дуже швидке повторне забивання цвяхів
- перед виконанням будь-якої операції переконайтеся, що заготовка закріплена
- прикріпіть акумуляторну батарею
- посуньте перемикач режимів G убік, щоб було видно лише символ «TTT». Це активує режим контактного спрацьовування
- міцно тримайте інструмент, щоб утримувати контроль над ним
- притисніть інструмент до робочої поверхні, щоб втиснути механізм контакту із заготовкою A
- натисніть і утримуйте пусковий перемикач E, щоб забити цвях
- утримуючи тригерний перемикач натиснутим, перемістіть інструмент до наступного місця забивання цвяха та притисніть інструмент до заготовки, щоб забити ще один цвях
- відпустіть тригерний перемикач, коли закінчите

ПРИМІТКА. Режим контактного спрацьовування зберігає логіку режиму одиночного послідовного спрацьовування. Це означає, що інструмент також можна використовувати, натискаючи механізм контакту із заготовкою на поверхню та натискаючи пусковий перемикач
Якщо протягом приблизно 5 секунд після натискання й утримання механізму контакту із заготовкою або пускового перемикача без відпускання не виконано жодної додаткової дії, спрацьовування буде заблоковано, доки користувач не відпустить і механізм контакту із заготовкою, і пусковий перемикач та не спробує ще раз

• Блокування холостого вистрілювання
Коли в магазині залишається 0–5 цвяхів, функція блокування холостого вистрілювання не дозволить працювати. Щоб відновити роботу, знову завантажте цвяхи в інструмент

• Видалення застряглого фінішного цвяха ⑮
- вийміть акумуляторну батарею з інструмента
- Натисніть важіль штовхача L та вийміть цвяхи з магазину J
- Підніміть засувку для розблокування заклинювання C та відкрийте розблокування заклинювання B.
- видаліть застряглий цвях за допомогою плоскої викрутки або плоскогубців (не входять у комплект), якщо це необхідно

! Не пошкодьте й не подряпайте цвяховий канал або механізм забивання. Викрутка завжди має ковзати по цвяху під час підважування

- закрийте механізм розблокування заклинювання B та засувку C
- Знову вставте цвяхи, потім відпустіть важіль штовхача L і повільно посуньте штовхач H вперед, доки він не упреться в кінець стрічки з цвяхами
- установіть акумуляторну батарею на місце.

Цвяхозабивач готовий до відновлення роботи
Занадто глибоке забивання цвяхів у матеріал, надлишок сміття або заклинювання цвяхів можуть призвести до того, що лезо механізму забивання застрягне в нижньому положенні
Зазвичай лезо механізму забивання можна повернути в робоче положення, притиснувши робочий контактний елемент до шматка деревини й натиснувши на тригерний перемикач

Якщо інструмент не забиває цвяхи під час роботи, цвяховий канал, можливо, забруднений. Див. пункт «Очищення цвяхового каналу» в розділі «Обслуговування» цього посібника

- Утримування та ведення інструмента ⑯
  ! під час роботи завжди тримайте інструмент за області захвату сірого кольору

ДОГЛЯД / ОБСЛУГОВУВАННЯ

- Завжди тримайте інструмент в чистоті
  Очищення цвяхового каналу
  ! виймайте акумулятор з інструмента перед очищенням
  ! під час очищення цвяхового каналу вийміть акумуляторну батарею та тримайте інструмент спрямованим від себе
  ! Регулярно очищайте цвяховий канал. Відсутність належного та регулярного очищення каналу призведе до передчасного виходу з ладу або анулювання гарантії
  - вийміть акумуляторну батарею з інструмента
  - вийміть цвяхи з магазину
  - підніміть засувку для розблокування заклинювання та відкрийте механізм розблокування заклинювання
  - нанесіть невелику кількість мастила для пневматичного інструменту на чисту тканину або ватний тампон і протріть цвяховий канал
  - знову зарядити цвяхи й закрити магазин
- Якщо інструмент вийде з ладу, незважаючи на ретельні процедури виготовлення та випробувань, ремонт має виконуватись у центрі післяпродажного обслуговування електроінструментів SKIL
  - Надішліть **нерозібраний** інструмент разом із доказом купівлі до свого дилера або до найближчого центру обслуговування SKIL (адреси, а також схема обслуговування інструмента, наведені на сайті www.skil.com)
- Візьміть до відома, що ушкодження внаслідок перевантаження або неналежного поводження з інструментом не будуть включені в гарантію (умови гарантії SKIL див. на сайті www.skil.com або довідайтеся в дилера у вашому регіоні)

ОХОРОНА ДОВКІЛЛЯ

Тільки для країн ЄС

- Не викидайте електроінструмент, аксесуари та упаковку разом зі звичайним сміттям
  - Відповідно до європейської директиви 2012/19/ЄС щодо утилізації старих електричних та електронних приладів, згідно з місцевим законодавством, електроінструмент, який перебував в експлуатації, має бути утилізований окремо, безпечним для довкілля шляхом
  - символ 6 нагадуватиме вам про це, коли виникне необхідність в утилізації
  ! Перед тим як позбутись акумулятора: заклейте грубою клейкою стрічкою клеми, щоб запобігти короткому замиканню

ШУМ / ВІБРАЦІЯ

- Рівень звукового тиску L_{pA}, рівень звукової потужності L_{WA}, значення вібрації a_h (тривала вібрація), p_F (повторювані ударні вібрації) та похибка K визначено згідно з EN 60745-2-16 та EN 62841-1:

Шум	
рівень звукового тиску (L_{pA})	L_{pA}=82 дБ (A) K=3 дБ
рівень звукової потужності (L_{WA})	L_{WA}=93 дБ (A) K=3 дБ
Вібрація	
тривала вібрація (a_h)	a_h=1,2 м/с^2 K=1,5 м/с^2
повторювані ударні вібрації (p_F)	p_F=1549 м/с^2 K=33 м/с^2

- Заявлені значення вібрації та заявлене(і) значення шуму, наведені в технічних даних і декларації про відповідність, виміряно згідно зі стандартним методом випробувань за EN62841, і їх можна використовувати для порівняння інструментів між собою
  Заявлене значення вібрації та заявлене(і) значення шуму також можна використовувати для попередньої оцінки впливу
  Попередження! Значення вібрації та шуму під час фактичного використання електроінструмента можуть відрізнятися від заявленого значення залежно від способів використання інструмента. Рівень вібрації може перевищувати заявлений рівень. Під час оцінки впливу вібрації для визначення заходів безпеки, що вимагаються 2002/44/ЄС для захисту осіб, які регулярно використовують електроінструменти на роботі, оцінка впливу вібрації має враховувати фактичні умови використання та спосіб використання інструмента, зокрема враховувати всі частини робочого циклу, як-от час, коли інструмент вимкнений і коли він працює вхолосту, на додаток до часу спрацьовування пускового механізму

GR

Καρφωτικό μπαταρίας 16GA χωρίς ψήκτρες 3886

ΕΙΣΑΓΩΓΗ

- Το εργαλείο δεν προορίζεται για κάρφωμα σε σκληρά υλικά όπως σε χάλυβα και σκυρόδεμα
- Το εργαλείο προορίζεται για το κάρφωμα σε χαρτόνι, μονωτικά υλικά, υφάσματα, λεπτό κόντρα πλακέ, μεμβράνες, δέρμα και παρόμοια υλικά επάνω σε ξύλινες επιφάνειες ή παρόμοιες.
- Διαβάστε και φυλάξτε αυτό το εγχειρίδιο οδηγιών ③

ΤΕΧΝΙΚΑ ΧΑΡΑΚΤΗΡΙΣΤΙΚΑ ①

[1] Βάρος χωρίς συστοιχία μπαταριών (το βάρος της συστοιχίας μπαταριών μπορείτε να το βρείτε στο www.skil.com)

ΜΕΡΗ ΤΟΥ ΗΛΕΚΤΡΙΚΟΥ ΕΡΓΑΛΕΙΟΥ

A Επαφή τεμαχίου επεξεργασίας
B Απελευθέρωση μπλοκαρίσματος χωρίς εργαλεία
C Ασφάλεια απελευθέρωσης μπλοκαρίσματος
D Προβολέας εργασίας LED
E Διακόπτης-σκανδάλη
F Λαβή
G Διακόπτης επιλογής λειτουργίας
H Διάταξη ώθησης
J Γεμιστήρα
K Δείκτης καρφιών
L Μοχλός ώθησης
M Προστατευτικό No-mar Pad
N Κουμπί ένδειξης επιπέδου φόρτισης μπαταρίας
P Δείκτης ρύθμισης βάθους
Q Αποθήκευση επάνω στη συσκευή
R Εφεδρικά προστατευτικά No-mar Pad
S Καρφιά 16GA
T Κλιπ ζώνης

ΑΣΦΑΛΕΙΑ

ΓΕΝΙΚΕΣ ΠΡΟΕΙΔΟΠΟΙΗΣΕΙΣ ΑΣΦΑΛΕΙΑΣ ΓΙΑ ΗΛΕΚΤΡΙΚΑ ΕΡΓΑΛΕΙΑ

⚠ **ΠΡΟΕΙΔΟΠΟΙΗΣΗ: Μελετήστε όλες τις προειδοποιήσεις ασφάλειας, τις οδηγίες, τις εικόνες και τις προδιαγραφές που συνοδεύουν αυτό το ηλεκτρικό εργαλείο.** Εάν δεν τηρηθούν όλες οι οδηγίες που αναφέρονται παρακάτω, μπορεί να προκληθεί ηλεκτροπληξία, πυρκαγιά και/ή σοβαρός τραυματισμός.

Φυλάξτε όλες τις προειδοποιήσεις και τις οδηγίες για μελλοντική αναφορά.

Ο όρος «ηλεκτρικό εργαλείο» στις προειδοποιήσεις αναφέρεται στο ηλεκτρικό σας εργαλείο που λειτουργεί είτε με σύνδεση σε πρίζα (ενσύρματα) είτε με μπαταρίες (ασύρματα).

1) ΑΣΦΑΛΕΙΑ ΣΤΟ ΧΩΡΟ ΕΡΓΑΣΙΑΣ

a) Διατηρείτε το χώρο εργασίας καθαρό και καλά φωτισμένο. Οι ακατάστατοι χώροι και οι χώροι με κακό φωτισμό ενισχύουν την πιθανότητα ατυχημάτων.

b) Μην χρησιμοποιείτε ηλεκτρικά εργαλεία σε εκρηκτική ατμόσφαιρα, για παράδειγμα, παρουσία εύφλεκτων υγρών, αερίων ή σκόνης. Τα ηλεκτρικά εργαλεία δημιουργούν σπινθήρες που μπορούν να αναφλέξουν τη σκόνη ή τις αναθυμιάσεις.

c) Διατηρείτε τα παιδιά και τους παρευρισκόμενους μακριά, όταν χρησιμοποιείτε το ηλεκτρικό εργαλείο. Εάν κάτι αποσπάσει την προσοχή σας, μπορεί να χάσετε τον έλεγχο.

2) ΗΛΕΚΤΡΙΚΗ ΑΣΦΑΛΕΙΑ

a) Το φις του ηλεκτρικού εργαλείου πρέπει να ταιριάζει στην πρίζα. Μην τροποποιήσετε ποτέ και με κανέναν τρόπο το φις. Μη χρησιμοποιείτε κανενός είδους προσαρμογείς πριζών με ηλεκτρικά εργαλεία, τα οποία διαθέτουν προστατευτικό καλώδιο (γείωση). Τα ακέραια φις και οι κατάλληλες πρίζες μειώνουν τον κίνδυνο ηλεκτροπληξίας.

b) Αποφεύγετε την επαφή με γειωμένες επιφάνειες, όπως σωλήνες, θερμαντικά σώματα, εστίες και ψυγεία. Υπάρχει αυξημένος κίνδυνος ηλεκτροπληξίας όταν το σώμα σας είναι γειωμένο.

c) Μην εκθέτετε τα ηλεκτρικά εργαλεία σε βροχή ή υγρασία. Εάν εισχωρήσει νερό στο ηλεκτρικό εργαλείο αυξάνεται ο κίνδυνος ηλεκτροπληξίας.

d) Μην κακομεταχειρίζεστε το καλώδιο. Μη χρησιμοποιείτε ποτέ το καλώδιο για να μεταφέρετε, να τραβήξετε ή να αποσυνδέσετε το ηλεκτρικό εργαλείο από την πρίζα. Διατηρείτε το καλώδιο μακριά από θερμότητα, λάδια, αιχμηρές γωνίες ή κινούμενα εξαρτήματα. Τα κατεστραμμένα ή μπλεγμένα καλώδια αυξάνουν τον κίνδυνο ηλεκτροπληξίας.

e) Όταν χρησιμοποιείτε ένα ηλεκτρικό εργαλείο σε εξωτερικό χώρο, χρησιμοποιείτε καλώδιο προέκτασης κατάλληλο για χρήση σε εξωτερικούς χώρους. Τα καλώδια που είναι κατάλληλα για εξωτερικούς χώρους περιορίζουν τον κίνδυνο ηλεκτροπληξίας.

f) Εάν δεν μπορείτε να αποφύγετε τη χρήση του ηλεκτρικού εργαλείου σε χώρο με υγρασία, χρησιμοποιήστε πρίζα με διακόπτη κυκλώματος βλάβης γείωσης (GFCI). Η χρήση ενός διακόπτη GFCI μειώνει τον κίνδυνο ηλεκτροπληξίας.

3) ΠΡΟΣΩΠΙΚΗ ΑΣΦΑΛΕΙΑ

a) Να βρίσκεστε πάντα σε εγρήγορση, να προσέχετε τι κάνετε και να εφαρμόζετε κοινή λογική όταν χρησιμοποιείτε ηλεκτρικά εργαλεία. Μην χρησιμοποιείτε ηλεκτρικά εργαλεία όταν είστε κουρασμένοι ή υπό την επήρεια ναρκωτικών, αλκοόλ ή φαρμάκων. Όταν χρησιμοποιείτε ηλεκτρικά εργαλεία, μια στιγμή απροσεξίας μπορεί να προκαλέσει σοβαρό τραυματισμό.

b) Χρησιμοποιείτε μέσα ατομικής προστασίας. Φοράτε πάντα προστασία των ματιών. Η χρήση των κατάλληλων μέσων ατομικής προστασίας, όπως, μάσκας προστασίας από τη σκόνη, αντιολισθητικών παπουτσιών ασφαλείας, κράνους ή ωτοασπίδων, μειώνει τον κίνδυνο τραυματισμού.

c) Λαμβάνετε μέτρα για να μην ενεργοποιηθεί κατά λάθος η συσκευή. Βεβαιώνεστε ότι ο διακόπτης βρίσκεται στη θέση απενεργοποίησης (OFF) προτού να συνδέσετε το ηλεκτρικό εργαλείο στο ρεύμα ή/και στη συστοιχία μπαταριών ή όταν σηκώνετε ή μεταφέρετε το εργαλείο. Μην μεταφέρετε το ηλεκτρικό εργαλείο με το δάκτυλο πάνω στο διακόπτη και μη συνδέετε το ηλεκτρικό εργαλείο στην παροχή ρεύματος με ενεργοποιημένο το διακόπτη, διότι αυξάνεται ο κίνδυνος ατυχήματος.

d) Προτού ενεργοποιήσετε το ηλεκτρικό εργαλείο, αφαιρείτε οιαδήποτε κλειδιά ρύθμισης ή εργαλεία. Εάν το εργαλείο ή το κλειδί ρύθμισης παραμείνει επάνω στο περιστρεφόμενο μέρος του ηλεκτρικού εργαλείου, μπορεί να προκληθεί τραυματισμός.

e) Μην τεντώνεστε υπερβολικά για να πραγματοποιήσετε την εργασία. Πατάτε πάντα σταθερά και διατηρείτε την ισορροπία σας. Έτσι θα ελέγχετε καλύτερα το ηλεκτρικό εργαλείο σε περίπτωση απροσδόκητων καταστάσεων.

f) Φοράτε κατάλληλα ρούχα. Μην φοράτε φαρδιά ρούχα ή κοσμήματα. Διατηρείτε τα μαλλιά και τα

ρούχα σας μακριά από κινούμενα μέρη. Τα φαρδιά ρούχα, τα κοσμήματα ή τα μακριά μαλλιά ενδέχεται να εμπλακούν σε κινούμενα μέρη.

g) Εάν παρέχονται συσκευές για τη σύνδεση διατάξεων αναρρόφησης και συλλογής της σκόνης, βεβαιώνεστε ότι είναι συνδεδεμένες και χρησιμοποιούνται σωστά. Αυτές οι συσκευές μπορούν να περιορίσουν τους κίνδυνους που σχετίζονται με τη σκόνη.

h) Ακόμα κι αν χρησιμοποιείτε συχνά ηλεκτρικά εργαλεία, μην εφησυχάζετε και μην παραβλέπετε τις βασικές αρχές ασφαλείας. Μια στιγμή απροσεξίας μπορεί να οδηγήσει σε σοβαρό τραυματισμό.

4) ΧΡΗΣΗ ΚΑΙ ΦΡΟΝΤΙΔΑ ΤΟΥ ΗΛΕΚΤΡΙΚΟΥ ΕΡΓΑΛΕΙΟΥ

a) Μην ζορίζετε το ηλεκτρικό εργαλείο. Χρησιμοποιείτε το κατάλληλο ηλεκτρικό εργαλείο για την εκάστοτε εργασία. Η εργασία θα πραγματοποιηθεί καλύτερα και ασφαλέστερα, εφόσον χρησιμοποιηθεί το κατάλληλο ηλεκτρικό εργαλείο στην ταχύτητα για την οποία έχει σχεδιαστεί.

b) Μην χρησιμοποιήσετε το ηλεκτρικό εργαλείο εάν δεν μπορείτε να το ενεργοποιήσετε και να το απενεργοποιήσετε από το διακόπτη. Οποιοδήποτε ηλεκτρικό εργαλείο δεν επιδέχεται έλεγχο από το διακόπτη είναι επικίνδυνο και απαιτεί επισκευή.

c) Αποσυνδέετε το φις από την πηγή ρεύματος και/ή αφαιρείτε τη συστοιχία μπαταριών, εφόσον είναι αποσπώμενη, από το ηλεκτρικό εργαλείο προτού να κάνετε οποιαδήποτε ρύθμιση, αλλαγή παρελκόμενων ή προτού το αποθηκεύσετε. Με αυτά τα προληπτικά μέτρα ασφάλειας μειώνεται ο κίνδυνος τυχαίας εκκίνησης του ηλεκτρικού εργαλείου.

d) Αποθηκεύετε τα ηλεκτρικά εργαλεία που δεν χρησιμοποιείτε σε μέρος όπου δεν έχουν πρόσβαση τα παιδιά και μην αφήνετε άτομα που δεν είναι εξοικειωμένα με το ηλεκτρικό εργαλείο ή αυτές τις οδηγίες να το χρησιμοποιήσουν. Τα ηλεκτρικά εργαλεία είναι επικίνδυνα στα χέρια ατόμων που δεν έχουν εκπαιδευτεί στη χρήση τους.

e) Συντηρείτε τα ηλεκτρικά εργαλεία και τα παρελκόμενα. Ελέγχετε για κακή ευθυγράμμιση ή εμπλοκή των κινούμενων εξαρτημάτων, για σπασμένα εξαρτήματα και για κάθε άλλη κατάσταση που μπορεί να επηρεάσει τη λειτουργία του ηλεκτρικού εργαλείου. Εάν το ηλεκτρικό εργαλείο έχει υποστεί ζημιά, επισκευάστε το προτού να το χρησιμοποιήσετε. Πολλά ατυχήματα οφείλονται σε πλημμελώς συντηρημένα ηλεκτρικά εργαλεία.

f) Διατηρείτε τα εργαλεία κοπής αιχμηρά και καθαρά. Τα εργαλεία κοπής που έχουν συντηρηθεί σωστά και διαθέτουν αιχμηρές κόψεις είναι λιγότερο πιθανό να μπλοκάρουν, ενώ ο έλεγχός τους είναι ευκολότερος.

g) Χρησιμοποιείτε το ηλεκτρικό εργαλείο, τα παρελκόμενα, τις μύτες, κτλ., σύμφωνα με αυτές τις οδηγίες, λαμβάνοντας υπόψη τις συνθήκες εργασίας και την προς εκτέλεση εργασία. Η χρήση ενός ηλεκτρικού εργαλείου για σκοπούς διαφορετικούς από τους προβλεπόμενους μπορεί να οδηγήσει σε επικίνδυνες καταστάσεις.

h) Διατηρείτε τις λαβές και τις επιφάνειες συγκράτησης στεγνές και καθαρές, χωρίς λάδια και γράσα. Εάν γλιστρούν οι λαβές και οι επιφάνειες συγκράτησης δε θα μπορέσετε να χειριστείτε με ασφάλεια το εργαλείο, ούτε θα μπορέσετε να το ελέγξετε σε περίπτωση που προκύψει κάποια απροσδόκητη κατάσταση.

5) ΧΡΗΣΗ ΚΑΙ ΦΡΟΝΤΙΔΑ ΤΟΥ ΕΡΓΑΛΕΙΟΥ ΜΕ ΜΠΑΤΑΡΙΑ

a) Επαναφορτίζετε το ηλεκτρικό εργαλείο μόνο με το φορτιστή που έχει καθορίσει ο κατασκευαστής. Ένας φορτιστής που είναι κατάλληλος για έναν συγκεκριμένο τύπο συστοιχίας μπαταριών μπορεί να προκαλέσει πυρκαγιά εάν χρησιμοποιηθεί με κάποιον άλλον τύπο.

b) Χρησιμοποιείτε το ηλεκτρικό εργαλείο μόνο με τη συγκεκριμένη συστοιχία μπαταριών που προορίζεται για αυτό. Εάν χρησιμοποιηθεί οποιαδήποτε άλλη συστοιχία μπαταριών, μπορεί να προκληθεί τραυματισμός και πυρκαγιά.

c) Όταν η συστοιχία μπαταριών δεν χρησιμοποιείται, φυλάσσετέ την μακριά από μεταλλικά αντικείμενα, όπως, συνδετήρες, κέρματα, κλειδιά, καρφιά, βίδες ή άλλα μικρά μεταλλικά αντικείμενα, τα οποία μπορεί να δημιουργήσουν σύνδεση μεταξύ των ακροδεκτών. Το βραχυκύκλωμα των ακροδεκτών της συστοιχίας μπαταριών μπορεί να προκαλέσει εγκαύματα ή πυρκαγιά.

d) Σε συνθήκες κακής χρήσης, μπορεί να διαρρεύσει υγρό από τη συστοιχία μπαταριών. Αποφύγετε την επαφή με αυτό. Σε περίπτωση τυχαίας επαφής, ξεπλύνετε καλά με νερό. Εάν το υγρό έρθει σε επαφή με τα μάτια, αναζητήστε επιπλέον ιατρική βοήθεια. Το υγρό που διαρρέει από τη συστοιχία μπαταριών μπορεί να προκαλέσει ερεθισμό ή εγκαύματα.

e) Μην χρησιμοποιείτε τη συστοιχία μπαταριών ή το εργαλείο, εάν έχουν υποστεί ζημιά ή έχουν τροποποιηθεί. Οι συστοιχίες μπαταριών που έχουν υποστεί ζημιά ή έχουν τροποποιηθεί μπορεί να έχουν απρόβλεπτη συμπεριφορά και να προκαλέσουν πυρκαγιά, έκρηξη ή τραυματισμό.

f) Η συστοιχία μπαταριών και το εργαλείο δεν πρέπει να εκτίθενται σε φωτιά ή υπερβολικά υψηλές θερμοκρασίες. Η έκθεση σε φωτιά ή θερμοκρασία πάνω από 130°C (265°F) μπορεί να προκαλέσει έκρηξη.

g) Τηρείτε όλες τις οδηγίες φόρτισης και μη φορτίζετε τη συστοιχία μπαταριών ή το ηλεκτρικό εργαλείο εκτός του εύρους θερμοκρασίας που καθορίζεται στις οδηγίες. Εάν η φόρτιση δε γίνει σωστά ή πραγματοποιηθεί σε θερμοκρασία εκτός του καθορισμένου εύρους, η συστοιχία μπαταριών μπορεί να υποστεί ζημιά και να αυξηθεί ο κίνδυνος πυρκαγιάς.

6) ΣΕΡΒΙΣ

a) Το ηλεκτρικό εργαλείο πρέπει να επισκευάζεται μόνο από εξειδικευμένο επαγγελματία, χρησιμοποιώντας μόνο πανομοιότυπα ανταλλακτικά. Έτσι, το ηλεκτρικό σας εργαλείο θα παραμείνει ασφαλές.

b) Μην επιχειρήσετε ποτέ να επισκευάσετε συστοιχία μπαταριών που έχει υποστεί ζημιά. Η

συστοιχία μπαταριών πρέπει να επισκευάζεται μόνο από τον κατασκευαστή ή από εξουσιοδοτημένα κέντρα σέρβις.

ΠΡΟΕΙΔΟΠΟΙΗΣΕΙΣ ΑΣΦΑΛΕΙΑΣ ΓΙΑ ΕΡΓΑΛΕΙΑ ΕΙΣΑΓΩΓΗΣ ΣΥΝΔΕΤΗΡΩΝ

a) **Πάντα να υποθέτετε ότι το εργαλείο περιέχει συνδετήρες/καρφιά.** Ο απρόσεκτος χειρισμός του εργαλείου μπορεί να οδηγήσει σε απροσδόκητη πυροδότηση των συνδετήρων και σε ατομικό τραυματισμό.
b) **Αποσυνδέετε το εργαλείο από την πηγή τροφοδοσίας κατά την εισαγωγή και εξαγωγή συνδετήρων, την πραγματοποίηση ρυθμίσεων ή την αλλαγή εξαρτημάτων.** Το εργαλείο μπορεί να ενεργοποιηθεί κατά λάθος εάν είναι συνδεδεμένο στην πηγή τροφοδοσίας, γεγονός που μπορεί να οδηγήσει σε ατομικό τραυματισμό.
c) **Προσέξτε όταν χειρίζεστε συνδετήρες, ειδικά κατά την εισαγωγή και εξαγωγή.** Οι συνδετήρες έχουν αιχμηρά σημεία τα οποία μπορούν να οδηγήσουν σε ατομικό τραυματισμό.
d) **Μην στρέφετε το εργαλείο προς τον εαυτό σας ή σε παρακείμενα άτομα.** Απροσδόκητη ενεργοποίηση θα εξαπολύσει έναν συνδετήρα, κάτι που μπορεί να οδηγήσει σε ατομικό τραυματισμό.
e) **Κρατήστε τα δάχτυλά σας μακριά από τη σκανδάλη όταν δεν χειρίζεστε το εργαλείο και όταν μετακινείστε από τη μία θέση εργασίας στην άλλη.** Απροσδόκητη ενεργοποίηση θα εξαπολύσει έναν συνδετήρα, κάτι που μπορεί να οδηγήσει σε ατομικό τραυματισμό.
f) **Κρατάτε το εργαλείο από τις μονωμένες επιφάνειες λαβής, όταν διεξάγετε εργασία κατά την οποία ο συνδετήρας μπορεί να έρθει σε επαφή με κρυφές καλωδιώσεις.** Η επαφή ενός συνδετήρα με καλώδιο υπό τάση ενδέχεται να θέσει υπό τάση τα εκτεθειμένα μεταλλικά μέρη, προκαλώντας ηλεκτροπληξία στο χειριστή.
g) **Κρατάτε το εργαλείο σφιχτά κατά τη λειτουργία.** Η ανεξέλεγκτη ανάκρουση του εργαλείου μπορεί να οδηγήσει σε ακούσια ενεργοποίηση με αποτέλεσμα ατομικό τραυματισμό.
h) **Κρατάτε όλα τα μέρη του σώματος, όπως τα χέρια και τα πόδια κ.λπ. μακριά από την κατεύθυνση πυροδότησης του εργαλείου.** Ο συνδετήρας μπορεί να διεισδύσει στο τεμάχιο επεξεργασίας καθώς και σε οποιοδήποτε αντικείμενο πίσω από αυτό με αποτέλεσμα ατομικό τραυματισμό.
i) **Όταν χρησιμοποιείτε το εργαλείο, κρατάτε όλα τα μέρη του σώματος, όπως τα χέρια και τα πόδια κ.λπ. μακριά από την περιοχή όπου ο συνδετήρας οδηγείται μέσα στο τεμάχιο επεξεργασίας.** Ο συνδετήρας θα μπορούσε να εκτραπεί και να εξέλθει από το τεμάχιο επεξεργασίας με αποτέλεσμα ατομικό τραυματισμό.
j) **Μην ενεργοποιείτε το εργαλείο παρά μόνο εάν έχει τοποθετηθεί σφιχτά κόντρα στο τεμάχιο επεξεργασίας.** Εάν το εργαλείο δεν βρίσκεται σε επαφή με το τεμάχιο επεξεργασίας, ο συνδετήρας ενδέχεται να εκτραπεί μακριά από το τεμάχιο επεξεργασίας, γεγονός που μπορεί να οδηγήσει σε ατομικό τραυματισμό.
k) **Μην χρησιμοποιείτε αυτό το εργαλείο για τη στερέωση ηλεκτρικών καλωδίων.** Δεν έχει σχεδιαστεί για εγκατάσταση ηλεκτρικών καλωδίων και μπορεί να προκαλέσει ζημιά στη μόνωση των ηλεκτρικών καλωδίων με αποτέλεσμα ηλεκτροπληξία ή κινδύνους πυρκαγιάς.
l) **Αποσυνδέστε το εργαλείο από την πηγή τροφοδοσίας εάν ένας συνδετήρας μπλοκάρει στο εργαλείο.** Κατά την αφαίρεση ενός μπλοκαρισμένου συνδετήρα, το εργαλείο μπορεί να ενεργοποιηθεί κατά λάθος εάν είναι συνδεδεμένο στην πηγή τροφοδοσίας με αποτέλεσμα ατομικό τραυματισμό.
m) **Να είστε προσεκτικοί κατά την αφαίρεση ενός μπλοκαρισμένου συνδετήρα.** Ο μηχανισμός ενδέχεται να βρίσκεται υπό συμπίεση και ο σύνδεσμος μπορεί να εκτιναχθεί με δύναμη, γεγονός που μπορεί να προκαλέσει ατομικό τραυματισμό.

ΠΡΟΣΘΕΤΕΣ ΠΡΟΕΙΔΟΠΟΙΗΣΕΙΣ ΓΙΑ ΕΡΓΑΛΕΙΑ ΜΕ ΔΥΝΑΤΟΤΗΤΑ ΕΝΕΡΓΟΠΟΙΗΣΗΣ ΜΕΣΩ ΕΠΑΦΗΣ

a) **Η ενεργοποίηση με επαφή πρέπει να χρησιμοποιείται μόνο για εφαρμογές στερέωσης που δεν απαιτούν υψηλή ακρίβεια, όπως σε κατασκευές στεγών και επενδύσεων ή στην παραγωγή παλετών, επίπλων, προκατασκευασμένων κατοικιών και σε εργασίες ταπετσαρίας.** Για εργασίες που απαιτούν μεγαλύτερη ακρίβεια, θα πρέπει να επιλέγεται εργαλείο διαδοχικής λειτουργίας ή τρόπος λειτουργίας διαδοχικής ενεργοποίησης.
b) **Να ελέγχετε πάντα τη λειτουργία ενεργοποίησης πριν χρησιμοποιήσετε εργαλεία με επιλεκτική ενεργοποίηση.** Η λειτουργία του εργαλείου χωρίς να έχει επαληθευτεί η λειτουργία ενεργοποίησης μπορεί να οδηγήσει σε τραυματισμό από ακούσια ενεργοποίηση ενός συνδετήρα.
c) **Χρησιμοποιείτε αυτό το εργαλείο σε ελεγχόμενους χώρους εργασίας, όπου εφαρμόζονται πρακτικές ασφαλούς εργασίας.** Στα περιβάλλοντα στα οποία δεν τηρούνται ασφαλείς πρακτικές εργασίας αυξάνεται ο κίνδυνος πρόκλησης ατομικού τραυματισμού.

ΕΠΙΠΡΟΣΘΕΤΕΣ ΠΡΟΕΙΔΟΠΟΙΗΣΕΙΣ ΑΣΦΑΛΕΙΑΣ

a) **Χρησιμοποιείτε εξοπλισμό ασφαλείας. Φοράτε πάντα προστασία των ματιών.** Σωστές προϋποθέσεις είναι η χρήση μάσκας για τη σκόνη, αντιολισθητικών υποδημάτων ασφαλείας, κράνους ή προστασίας ακοής.
b) **Προστατεύετε την ακοή σας. Φοράτε προστασία για την ακοή κατά τις περιόδους λειτουργίας μεγάλης διάρκειας.** Η τήρηση αυτού του κανόνα θα μειώσει τον κίνδυνο σοβαρού τραυματισμού.
c) **Χρησιμοποιήστε το εργαλείο μόνο για την προβλεπόμενη χρήση του.** Μην εξάγετε τους σφιγκτήρες σε ανοιχτό χώρο.
d) **Χρησιμοποιήστε μόνο τα καρφιά που συνιστώνται για αυτό το εργαλείο.** Η χρήση λανθασμένων καρφιών μπορεί να οδηγήσει σε κακή τροφοδοσία των καρφιών, σε μπλοκάρισμά τους και τα καρφιά ενδέχεται

να εξέρχονται από το εργαλείο σε απρόβλεπτες γωνίες. Εάν τα καρφιά δεν τροφοδοτούνται ομαλά και σωστά, σταματήστε τη χρήση τους αμέσως. Τα μπλοκαρισμένα και λάθος τροφοδοτημένα καρφιά μπορούν να είναι αιτία σοβαρού ατομικού τραυματισμού.

e) Ποτέ μην χρησιμοποιείτε αυτό το εργαλείο με τρόπο που θα μπορούσε να οδηγήσει τα καρφιά προς οτιδήποτε διαφορετικό από το τεμάχιο επεξεργασίας.

f) Μη χρησιμοποιείτε το εργαλείο ως σφυρί.

g) Να μεταφέρετε πάντα το εργαλείο από τη λαβή.

h) Μην αλλάζετε ή τροποποιείτε αυτό το εργαλείο από τον αρχικό σχεδιασμό ή τη λειτουργία του χωρίς την έγκριση του κατασκευαστή.

i) Να γνωρίζετε πάντα ότι η κακή χρήση και ο ακατάλληλος χειρισμός αυτού του εργαλείου μπορεί να προκαλέσει τραυματισμό σε εσάς και σε άλλους.

j) Ποτέ μην σφίγγετε ή κολλάτε με ταινία τη σκανδάλη ή την επαφή του τεμαχίου επεξεργασίας στη θέση ενεργοποίησης.

k) Μην αφήνετε ποτέ το εργαλείο χωρίς επίβλεψη εάν έχει τοποθετηθεί η μπαταρία.

l) Μη χρησιμοποιείτε αυτό το εργαλείο εάν δεν φέρει ευανάγνωστη ετικέτα προειδοποίησης.

ΜΠΑΤΑΡΙΕΣ

- **Η παρεχόμενη μπαταρία, εάν υπάρχει, είναι μερικώς φορτισμένη (**για να διασφαλιστεί η μέγιστη ισχύς της μπαταρίας, φορτίστε την πλήρως με τον φορτιστή της πριν από τη χρήση του ηλεκτρικού σας εργαλείου για πρώτη φορά**)**
- **Χρησιμοποιείτε μόνο τις ακόλουθες συστοιχίες μπαταριών και τους φορτιστές**
  - Μπαταρία SKIL: BR1*31****
  - Φορτιστής SKIL: CR1*31****
- **Μην χρησιμοποιείτε τη συστοιχία μπαταριών όταν έχει υποστεί βλάβη. Πρέπει να την αντικαθιστάτε**
- **Μην αποσυναρμολογείτε την μπαταρία**
- **Μην εκθέτετε το εργαλείο / τη συστοιχία μπαταριών στη βροχή**
- **Επιτρεπόμενη θερμοκρασία περιβάλλοντος (εργαλείο/φορτιστής/συστοιχία μπαταριών):**
  - κατά τη διάρκεια της φόρτισης 4...40°C
  - κατά τη διάρκεια της λειτουργίας -20...+50°C
  - κατά τη διάρκεια της αποθήκευσης –20...+50°C

ΕΠΕΞΗΓΗΣΗ ΣΥΜΒΟΛΩΝ ΣΤΟ ΕΡΓΑΛΕΙΟ / ΤΗΝ ΜΠΑΤΑΡΙΑ

③ Διαβάστε το εγχειρίδιο οδηγιών πριν από τη χρήση

④ Οι μπαταρίες εκρήγνυνται εάν απορριφθούν στη φωτιά, συνεπώς, μην καίτε τις μπαταρίες για κανένα λόγο

⑤ Αποθηκεύετε το εργαλείο / το φορτιστή / την μπαταρία σε μέρη όπου η θερμοκρασία δεν υπερβαίνει τους 50°C

⑥ Μην απορρίπτετε ηλεκτρικά εργαλεία και μπαταρίες στα οικιακά απορρίμματα

ΧΡΗΣΗ

- Φόρτιση της μπαταρίας
  ! Διαβάστε τις προειδοποιήσεις ασφαλείας και τις οδηγίες που παρέχονται με το φορτιστή
- Αφαίρεση/τοποθέτηση της μπαταρίας ②
- Ένδειξη επιπέδου μπαταρίας ⑦
  - Πατήστε το κουμπί ένδειξης στάθμης μπαταρίας N για να εμφανιστεί η τρέχουσα στάθμη μπαταρίας ⑦a

  ! Όταν αρχίσει να αναβοσβήνει το κατώτερο επίπεδο ένδειξης μπαταρίας αφότου πατήσετε το κουμπί N ⑦b, η μπαταρία είναι άδεια

  ! Όταν αρχίσουν να αναβοσβήνουν 2 επίπεδα της ένδειξης μπαταρίας αφότου πατήσετε το κουμπί N ⑦c, η μπαταρία δεν βρίσκεται εντός του επιτρεπόμενου εύρους θερμοκρασίας λειτουργίας
- Λυχνίες LED λειτουργίας ⑧
  Οι δύο λυχνίες λειτουργίας με LED D ανάβουν όταν έχει πιεστεί ο διακόπτης-σκανδάλη ή η επαφή του τεμαχίου επεξεργασίας.
  Οι λυχνίες λειτουργίας με LED D απενεργοποιούνται περίπου 10 δευτερόλεπτα αφότου αποδεσμευτεί ο διακόπτης-σκανδάλη.
  Όταν το καρφωτικό ή η συστοιχία μπαταριών παρουσιάσουν δυσλειτουργία, η λυχνία LED λειτουργίας απενεργοποιείται
- Προστασία μπαταρίας
  Το εργαλείο απενεργοποιείται ξαφνικά ή δεν επιδέχεται ενεργοποίηση όταν:
  - **Η θερμοκρασία της μπαταρίας δεν βρίσκεται εντός του επιτρεπόμενου εύρους θερμοκρασίας λειτουργίας από -20 έως +50°C** --> 2 επίπεδα της ένδειξης στάθμης μπαταρίας αρχίζουν να αναβοσβήνουν όταν πατάτε το κουμπί N ⑦c. Περιμένετε μέχρι η μπαταρία να επιστρέψει εντός του επιτρεπόμενου εύρους θερμοκρασίας λειτουργίας
  - **Η μπαταρία είναι σχεδόν άδεια (για προστασία από βαθιά εκφόρτιση)** --> όταν πατάτε το κουμπί N, εμφανίζεται στην ένδειξη επιπέδου μπαταρίας χαμηλή στάθμη μπαταρίας ή αναβοσβήνει η ένδειξη χαμηλής στάθμης μπαταρίας ⑦b. Φορτίστε την μπαταρία

  ! Μην συνεχίζετε να πιέζετε τον διακόπτη-σκανδάλη αφότου το εργαλείο απενεργοποιηθεί αυτόματα. Η μπαταρία ενδέχεται να υποστεί ζημιά
- Προσάρτηση του κλιπ ζώνης ⑨
  - Αφαιρέστε τη συστοιχία μπαταριών από το εργαλείο
  - Ευθυγραμμίστε το κλιπ ζώνης T και την οπή βιδών στη δεξιά ή την αριστερή πλευρά του καρφωτικού
  - Χρησιμοποιήστε το κατσαβίδι Phillips (δεν περιλαμβάνεται) για να σφίξετε καλά τη βίδα
- Προστατευτικό No-mar Pad ⑩
  Το προστατευτικό no-mar pad M που είναι προσαρτημένο στη μύτη του εργαλείου βοηθά στην πρόληψη φθοράς και βαθουλωμάτων κατά την εργασία με πιο μαλακά ξύλα.

  ! αφαιρέστε τη συστοιχία μπαταριών από το εργαλείο πριν αφαιρέσετε ή αντικαταστήσετε το προστατευτικό. Σε αντίθετη περίπτωση, υφίσταται κίνδυνος σοβαρού ατομικού τραυματισμού
  - Αφαίρεση της μπαταρίας
  - αφαιρέστε το χρησιμοποιημένο προστατευτικό τραβώντας το μακριά από τη μύτη
  - για να αντικαταστήσετε το προστατευτικό, τοποθετήστε το στη θέση του πάνω από τη μύτη και σπρώξτε προς τα πάνω για να επανατοποθετηθεί

  Η ενσωματωμένη θέση αποθήκευσης Q για το προστατευτικό βρίσκεται στον γεμιστήρα του εργαλείου. Δύο εφεδρικά προστατευτικά no-mar pad R παρέχονται στον χώρο αποθήκευσης επάνω στο

εργαλείο

- Τροφοδοσία καρφιών⑪

  ! κρατήστε το εργαλείο στραμμένο μακριά από εσάς και τους άλλους κατά τη φόρτωση των καρφιών. Σε αντίθετη περίπτωση υφίσταται πιθανός κίνδυνος σοβαρού ατομικού τραυματισμού

  ! χρησιμοποιήστε μόνο τα καρφιά που συνιστώνται για χρήση με αυτό το εργαλείο. Η χρήση οποιωνδήποτε άλλων καρφιών μπορεί να οδηγήσει σε δυσλειτουργία του εργαλείου με αποτέλεσμα σοβαρούς τραυματισμούς.

  ! μην φορτώνετε ποτέ καρφιά με την επαφή του τεμαχίου επεξεργασίας ή με τη σκανδάλη ενεργοποιημένη. Κάτι τέτοιο θα μπορούσε να οδηγήσει σε πιθανό σοβαρό ατομικό τραυματισμό.

  - Αφαιρέστε τη συστοιχία μπαταριών από το εργαλείο
  - Τοποθετήστε μια σειρά καρφιών S στην υποδοχή στο κάτω μέρος του γεμιστήρα. Οι κεφαλές πρέπει να ταιριάζουν στις επάνω αυλακώσεις. Στη συνέχεια ωθήστε τα καρφιά προς τα εμπρός όσο περισσότερο είναι εφικτό
  - Πιέστε τον μοχλό ώθησης L και σύρετε τη διάταξη ώθησης H προς τα πίσω μέχρι το τέλος των καρφιών S
  - Αφήστε τον μοχλό ώθησης L, στη συνέχεια σύρετε αργά τη διάταξη ώθησης H προς τα εμπρός. Η διάταξη ώθησης H θα σταματήσει όταν ακουμπήσει στο τέλος της σειράς καρφιών S
  - Βεβαιωθείτε ότι τα καρφιά S είναι ασφαλισμένα στη θέση τους
  - Επανατοποθετήστε τη συστοιχία μπαταριών. Το καρφωτικό είναι πλέον έτοιμο για λειτουργία

  Μπορείτε να παρακολουθείτε τον αριθμό των υπόλοιπων καρφιών μέσω των παραθύρων ένδειξης καρφιών K και να τροφοδοτείτε περισσότερα καρφιά ανάλογα με τις ανάγκες

- Αφαίρεση καρφιών φινιρίσματος
  - Αφαιρέστε τη συστοιχία μπαταριών από το εργαλείο
  - Πατήστε τον μοχλό ώθησης L και κρατήστε τον, γείρετε το ηλεκτρικό εργαλείο έτσι ώστε τα καρφιά S να μπορούν να γλιστρήσουν προς τα πίσω, χρησιμοποιήστε το δάχτυλό σας για ώθηση των καρφιών προς τα πίσω εάν είναι απαραίτητο
  - Σύρετε τη διάταξη ώθησης H στην κεφαλή του γεμιστήρα J και στη συνέχεια αφήστε τον μοχλό ώθησης L
  - Αφαιρέστε τα καρφιά S από τον γεμιστήρα J

- Ρύθμιση βάθους εισαγωγής ⑫

  Συνιστάται να δοκιμάζετε το βάθος εισαγωγής σε ένα άχρηστο τεμάχιο επεξεργασίας για να καθορίσετε το απαιτούμενο βάθος για την εφαρμογή.
  Τα σκληρότερα υλικά και τα μακρύτερα καρφιά απαιτούν περισσότερη δύναμη για την οδήγηση του καρφιού.

  ! στρέφετε πάντα το καρφωτικό μακριά από τον εαυτό σας και τους άλλους όταν κάνετε ρυθμίσεις. Σε αντίθετη περίπτωση μπορεί να προκληθεί σοβαρός τραυματισμός.

  - Αφαιρέστε τη συστοιχία μπαταριών από το εργαλείο
  - Περιστρέψτε τον επιλογέα ρύθμισης βάθους P για να ρυθμίσετε το βάθος όπως υποδεικνύεται από το βέλος βάθους
  - Επαναπροσάρτηση της συστοιχίας μπαταριών
  - οδηγείτε ένα δοκιμαστικό καρφί μετά από κάθε ρύθμιση μέχρι να ρυθμιστεί το επιθυμητό βάθος

- Οδήγηση καρφιών φινιρίσματος

  ! το καρφωτικό δεν είναι κατάλληλο για τη στερέωση ηλεκτρικών καλωδίων

  ! Ποτέ μην σφηνώνετε ή συγκρατείτε τον μηχανισμό επαφής του τεμαχίου επεξεργασίας κατά τη λειτουργία του εργαλείου. Κάτι τέτοιο θα μπορούσε να οδηγήσει σε πιθανό σοβαρό τραυματισμό

  Εάν δεν πραγματοποιηθεί άλλη ενέργεια, το καρφωτικό θα απενεργοποιηθεί αυτόματα μετά από 10 λεπτά.

- Λειτουργία ενεργοποίησης απλής αλληλουχίας ⑬

  Η ενεργοποίηση απλής αλληλουχίας παρέχει την πιο ακριβή τοποθέτηση καρφιών και το καρφωτικό αποστέλλεται σε αυτή τη λειτουργία.
  - βεβαιωθείτε ότι το τεμάχιο επεξεργασίας είναι ασφαλισμένο πριν εκτελέσετε οποιαδήποτε λειτουργία
  - Προσάρτηση της συστοιχίας μπαταριών
  - Σύρετε τον διακόπτη επιλογής λειτουργίας G στο πλάι, έτσι ώστε μόνο το σύμβολο « » να είναι ορατό. Έτσι θα ενεργοποιηθεί η απλή λειτουργία ενεργοποίησης αλληλουχίας
  - πιάστε το εργαλείο σφιχτά για να διατηρήσετε τον έλεγχο. Τοποθετήστε τη μύτη του εργαλείου επάνω στην επιφάνεια εργασίας
  - Πιέστε το εργαλείο επάνω στην επιφάνεια εργασίας ώστε να συμπιεστεί η επαφή του τεμαχίου επεξεργασίας A. Στη συνέχεια, πιέστε τη σκανδάλη E για να εισαγάγετε ένα καρφί
  - Αφήστε τον διακόπτη-σκανδάλη E και σηκώστε τη μύτη από το τεμάχιο επεξεργασίας για να ολοκληρώσετε την ενέργεια καρφώματος
  - Επαναλάβετε τα βήματα για να εισαγάγετε περισσότερα καρφιά

  Εάν δεν πραγματοποιηθεί επιπρόσθετη ενέργεια για περισσότερα από περίπου 5 δευτερόλεπτα αφότου πιεστεί η επαφή τεμαχίου επεξεργασίας ή ο διακόπτης-σκανδάλη και κρατηθεί χωρίς να αποδεσμευτεί, η εξαπόλυση θα ασφαλίσει εκτός εάν ο χρήστης απελευθερώσει τόσο την επαφή τεμαχίου επεξεργασίας όσο και τον διακόπτη-σκανδάλη και πραγματοποιήσει νέα απόπειρα.

- Λειτουργία ενεργοποίησης επαφής ⑭

  Η ενεργοποίηση επαφής επιτρέπει πολύ γρήγορη επαναλαμβανόμενη τοποθέτηση καρφιών
  - βεβαιωθείτε ότι το τεμάχιο επεξεργασίας είναι ασφαλισμένο πριν εκτελέσετε οποιαδήποτε λειτουργία
  - Προσάρτηση της συστοιχίας μπαταριών
  - Σύρετε τον διακόπτη επιλογής λειτουργίας G στο πλάι, έτσι ώστε μόνο το σύμβολο « » να είναι ορατό. Αυτό θα ενεργοποιήσει τη λειτουργία ενεργοποίησης επαφής
  - πιάστε σφιχτά το εργαλείο για να διατηρήσετε τον έλεγχο
  - Ωθήστε το εργαλείο κόντρα στην επιφάνεια εργασίας για να πιέσετε την επαφή τεμαχίου επεξεργασίας A
  - Πιέστε παρατεταμένα τον διακόπτη-σκανδάλη E για να εισαγάγετε ένα καρφί

- κρατήστε τη σκανδάλη πιεσμένη, μετακινήστε το εργαλείο στο επόμενο σημείο καρφώματος και ωθήστε το εργαλείο κόντρα στο τεμάχιο επεξεργασίας για να οδηγήσετε ένα άλλο καρφί
- απελευθερώστε τη σκανδάλη όταν τελειώσετε

ΣΗΜΕΙΩΣΗ: Η λειτουργία ενεργοποίησης επαφής εξακολουθεί να διατηρεί τη λογική της απλής λειτουργίας ενεργοποίησης αλληλουχίας. Αυτό σημαίνει ότι το εργαλείο μπορεί επίσης να λειτουργήσει πιέζοντας την επαφή τεμαχίου επεξεργασίας κόντρα στην επιφάνεια και συμπιέζοντας τον διακόπτη-σκανδάλη

Εάν δεν πραγματοποιηθεί επιπρόσθετη ενέργεια για περισσότερα από περίπου 5 δευτερόλεπτα αφότου πιεστεί η επαφή τεμαχίου επεξεργασίας ή ο διακόπτης-σκανδάλη και κρατηθεί χωρίς να αποδεσμευτεί, η εξαπόλυση θα ασφαλίσει εκτός εάν ο χρήστης απελευθερώσει τόσο την επαφή τεμαχίου επεξεργασίας όσο και τον διακόπτη-σκανδάλη και πραγματοποιήσει νέα απόπειρα.

- Αποκλεισμός πυροδότησης σε έλλειψη καρφιών

Όταν στον γεμιστήρα έχουν απομείνει 0-5 καρφιά, η λειτουργία ασφάλισης στεγνής πυροδότησης δεν επιτρέπει λειτουργία. Για να συνεχιστεί η λειτουργία, γεμίστε εκ νέου το εργαλείο με καρφιά

- Αφαίρεση ενός μπλοκαρισμένου καρφιού φινιρίσματος ⑮
  - Αφαιρέστε τη συστοιχία μπαταριών από το εργαλείο
  - Πιέστε τον μοχλό ώθησης L και αφαιρέστε τα καρφιά από τον γεμιστήρα J
  - Σηκώστε την ασφάλεια απεμπλοκής μπλοκαρίσματος C και ανοίξτε την απεμπλοκή μπλοκαρίσματος B.
  - Αφαιρέστε το μπλοκαρισμένο καρφί χρησιμοποιώντας ένα κατσαβίδι με επίπεδη κεφαλή ή πένσα (δεν περιλαμβάνονται) εάν είναι απαραίτητο

  ! Μην φθείρετε/γρατζουνίζετε το κανάλι καρφιών ή τον μηχανισμό οδηγού. Το κατσαβίδι πρέπει πάντα να γλιστράει πάνω από το καρφί κατά το άνοιγμα
  - Κλείστε την ασφάλεια μπλοκαρίσματος B και την ασφάλεια C
  - Ξαναγεμίστε με καρφιά, κατόπιν απελευθερώστε τον μοχλό διάταξης ώθησης L και σύρετε τη διάταξη ώθησης H προς τα εμπρός αργά μέχρι να ακουμπήσει στο τέλος της σειράς καρφιών
  - Επανατοποθετήστε τη συστοιχία μπαταριών. Το καρφωτικό είναι έτοιμο για συνέχιση της λειτουργίας

  Η εισαγωγή των καρφιών πολύ βαθιά μέσα στο υλικό, τα υπερβολικά υπολείμματα ή τα μπλοκαρισμένα καρφιά μπορούν να οδηγήσουν σε μπλοκάρισμα της λεπίδας οδηγού στην κατώτερή της θέση.

  Η λεπίδα του οδηγού μπορεί συνήθως να επιστρέψει στη θέση λειτουργίας της πιέζοντας το στοιχείο επαφής εργασίας κόντρα σε ένα άχρηστο τεμάχιο ξύλου και με πίεση στην σκανδάλη

  Εάν το εργαλείο περιστρέφεται χωρίς να οδηγεί ένα καρφί, το κανάλι καρφιών μπορεί να είναι βρώμικο. Ανατρέξτε στο «Καθαρισμός του καναλιού καρφιών» στην ενότητα «Συντήρηση» αυτού του εγχειριδίου.
- Κράτημα και καθοδήγηση του εργαλείου ⑯

  ! ενώ εργάζεστε, κρατάτε πάντα το ηλεκτρικό εργαλείο από τον (τους) γκρι τομέα (τομείς) λαβής

ΣΥΝΤΗΡΗΣΗ/ΣΕΡΒΙΣ

- Πάντα να διατηρείτε καθαρό το εργαλείο

  Καθαρισμός του καναλιού καρφιών

  ! Να αφαιρείτε την μπαταρία από το εργαλείο πριν από τον καθαρισμό

  ! αφαιρέστε την συστοιχία μπαταριών και κρατήστε το εργαλείο στραμμένο μακριά σας ενώ καθαρίζετε το κανάλι καρφιών

  ! Καθαρίζετε τακτικά το κανάλι καρφιών. Η εσφαλμένη και μη τακτική καθαριότητα του καναλιού επιφέρει πρόωρη βλάβη ή ακύρωσης της εγγύησης
  - Αφαιρέστε τη συστοιχία μπαταριών από το εργαλείο
  - Αφαιρέστε τα καρφιά από τον γεμιστήρα
  - σηκώστε την ασφάλεια απελευθέρωσης της εμπλοκής και ανοίξτε την απελευθέρωση μπλοκαρίσματος
  - χρησιμοποιήστε μια μικρή ποσότητα λαδιού εργαλείων πεπιεσμένου αέρα σε ένα καθαρό πανί ή μια μπατονέτα για να σκουπίσετε το κανάλι καρφιών
  - επαναφορτώστε τα καρφιά και κλείστε το γεμιστήρα
- Αν παρά την επιμελημένη κατασκευή και τις διαδικασίες δοκιμής το εργαλείο παρουσιάσει βλάβη, τότε η επισκευή του πρέπει να ανατεθεί σ' ένα κέντρο εξυπηρέτησης μετά την πώληση για ηλεκτρικά εργαλεία SKIL
  - Αποστείλετε το εργαλείο **χωρίς να το αποσυναρμολογήσετε** μαζί με την απόδειξη αγοράς στο κατάστημα από το οποίο το αγοράσατε ή στο πλησιέστερο κέντρο σέρβις της SKIL (θα βρείτε τις διευθύνσεις καθώς και το διάγραμμα συντήρησης του εργαλείου στον ιστότοπο www.skil.com)
- Λαμβάνετε υπόψη ότι οι βλάβες που προκαλούνται λόγω υπερφόρτωσης ή ακατάλληλης χρήσης του ηλεκτρικού εργαλείου δεν καλύπτονται από την εγγύηση (για τους όρους της εγγύησης της SKIL βλ. www.skil.com ή απευθυνθείτε στο πλησιέστερο κατάστημα πώλησης)

ΠΕΡΙΒΑΛΛΟΝ

Μόνο για τις χώρες της ΕΕ

- Μην απορρίπτετε τα ηλεκτρικά εργαλεία, τα παρελκόμενα και τη συσκευασία στα οικιακά απορρίμματα
  - Σύμφωνα με την ευρωπαϊκή οδηγία 2012/19/ΕΚ, σχετικά με τα απόβλητα ηλεκτρικού και ηλεκτρονικού εξοπλισμού, και την ενσωμάτωσή της στο εθνικό δίκαιο, τα άχρηστα ηλεκτρικά εργαλεία πρέπει να συλλέγονται ξεχωριστά και να επιστρέφονται σε εγκατάσταση αποβλήτων για ανακύκλωση με τρόπο φιλικό προς το περιβάλλον
  - Το σύμβολο 6 θα σας το θυμίσει αυτό, όταν έρθει η ώρα της απόρριψης

  ! Πριν από την απόρριψη, καλύψτε τους ακροδέκτες της συστοιχίας μπαταριών με μονωτική ταινία για να αποτρέψετε το βραχυκύκλωμά τους

ΘΟΡΥΒΟΣ/ΔΟΝΗΣΗ

- Στάθμη ηχητικής πίεσης L_{pA}, στάθμη ηχητικής ισχύος L_{WA}, τιμές δόνησης a_h (συνεχείς δονήσεις), p_F (επαναλαμβανόμενες δονήσεις) και αβεβαιότητα K που

προσδιορίστηκαν σύμφωνα με τα EN 60745-2-16 & EN 62841-1:

Θόρυβος	
Στάθμη ηχητικής πίεσης (L_{pA})	L_{pA}=82 dB(A) K=3 dB
Στάθμη ηχητικής ισχύος $_{LWA}$)	L_{WA}=93 dB(A) K=3 dB
Κραδασμοί	
συνεχείς δονήσεις (a_h)	a_h=1,2 m/s^2 K=1,5 m/s^2
επαναλαμβανόμενες δονήσεις (p_F)	P_F=1549 m/s^2 K=33 m/s^2

- Οι δηλωθείσες τιμές εκπομπής δονήσεων και οι δηλωθείσες τιμές εκπομπής θορύβου στα τεχνικά χαρακτηριστικά και τη δήλωση συμμόρφωσης έχουν μετρηθεί σύμφωνα με μια τυποποιημένη μέθοδο κειμένου που προβλέπεται από το πρότυπο EN62841 και μπορούν να χρησιμοποιηθούν για τη σύγκριση ενός εργαλείου με ένα άλλο.
  Οι δηλωθείσες συνολικές τιμές δόνησης και οι δηλωθείσες τιμές εκπομπής θορύβου μπορούν επίσης να χρησιμοποιηθούν σε μια προκαταρκτική αξιολόγηση έκθεσης.
  Προειδοποίηση! Η τιμή εκπομπής κραδασμών και θορύβου κατά την πραγματική χρήση του ηλεκτρικού εργαλείου ενδέχεται να διαφέρει από τη δηλωμένη τιμή, ανάλογα με τον τρόπο χρήσης του εργαλείου. Το επίπεδο κραδασμών ενδέχεται να υπερβεί το αναφερόμενο επίπεδο.
  Κατά την αξιολόγηση της έκθεσης σε δονήσεις για τον καθορισμό των μέτρων ασφαλείας που απαιτούνται από την 2002/44/ΕΚ για την προστασία των ατόμων που χρησιμοποιούν τακτικά ηλεκτρικά εργαλεία στην εργασία, η αξιολόγηση της έκθεσης σε δονήσεις θα πρέπει να λαμβάνει υπόψη τις πραγματικές συνθήκες χρήσης και τον τρόπο χρήσης του εργαλείου, συμπεριλαμβανομένων όλων των τμημάτων του κύκλου λειτουργίας, όπως οι χρόνοι κατά τους οποίους το εργαλείο είναι απενεργοποιημένο και όταν λειτουργεί στο ρελαντί, επιπρόσθετα στο χρόνο ενεργοποίησης

RO

Pistol de bătut cuie fără perii, fără fir 16GA — 3886

INTRODUCERE

- Scula nu este destinată fixării de materiale dure, cum ar fi oțelul și betonul
- Scula este destinată fixării cu, cuie de carton, material izolant, țesături, placaj subțire, folii, piele și materiale similare pe suprafețe din lemn sau similare
- Citiți și păstrați acest manual de instrucțiuni ③

DATE TEHNICE ①

[1] Greutate fără acumulator (greutatea acumulatorului poate fi găsită pe www.skil.com)

ELEMENTELE SCULEI ②

A Contactul piesei de prelucrat
B Eliberarea blocajului fără scule
C Dispozitivul de eliberare a blocajului
D Lumina de lucru LED
E Trăgaci declanșator
F Mâner
G Comutator de selectare a modului
H Împingător
J Magazie
K Ferestre cu indicator de cuie
L Maneta împingătoare
M Protecție de cauciuc (No-mar Pad)
N Buton indicator al nivelului bateriei
P Cadran de reglare a adâncimii
Q Spațiu de depozitare la interior
R Rezervă protecție de cauciuc (No-mar Pad)
S Cuie 16GA
T Clemă pentru curea

SIGURANȚĂ

AVERTISMENTE GENERALE PRIVIND SIGURANȚA SCULELOR ELECTRICE

⚠ **AVERTISMENT Citiți toate avertismentele de siguranță, instrucțiunile, ilustrațiile și specificațiile furnizate împreună cu acest instrument electric.** Nerespectarea tuturor instrucțiunilor enumerate mai jos poate duce la electrocutare, incendiu și/sau vătămări grave.

Păstrați toate avertismentele și instrucțiunile pentru consultare ulterioară.

Termenul „sculă electrică" din avertismente se referă la scula dvs. electrică alimentată de la rețea (cu cablu) sau la scula dvs. electrică alimentată cu baterie (fără cablu).

1) SIGURANȚA ZONEI DE LUCRU
a) Păstrați zona de lucru curată și bine iluminată. Zonele aglomerate sau întunecate invită accidente.
b) Nu puneți în funcțiune sculele electrice în atmosfere explozive, cum ar fi în prezența lichidelor, gazelor sau a pulberilor inflamabile. Sculele electrice creează scântei, care pot aprinde pulberile sau gazele.
c) Țineți copiii și trecătorii la distanță în timp ce folosiți o sculă electrică. Distragerea atenției vă poate face să pierdeți controlul.
2) SIGURANȚA ELECTRICĂ
a) Ștecherele sculelor electrice trebuie să corespundă cu priza de rețea electrică. Nu modificați niciodată ștecherul în vreun fel. Nu utilizați adaptoare de priză cu scule electrice împământate. Ștecherele nemodificate și prizele adecvate vor reduce riscul de electrocutare.
b) Evitați contactul corpului cu suprafețele legate la împământare, cum sunt țevile, caloriferele, mașinile de gătit și frigiderele. Există un risc crescut de șoc electric dacă corpul dumneavoastră este legat la pământ sau împământat.
c) Nu expuneți uneltele electrice la ploaie sau la condiții umede. Pătrunderea apei într-o sculă electrică va crește riscul de electrocutare.

d) Nu abuzați de cablu. Nu utilizați niciodată cablul pentru a transporta, trage sau deconecta scula electrică. Țineți cablul departe de căldură, ulei, margini ascuțite sau piese în mișcare. Cablurile electrice deteriorate sau încălcite cresc riscul de electrocutare.

e) Atunci când folosiți o unealtă electrică în aer liber, utilizați un prelungitor adecvat pentru utilizare în aer liber. Utilizarea unui cablu adecvat pentru utilizare în aer liber reduce riscul de electrocutare.

f) În cazul în care este inevitabilă utilizarea unei scule electrice într-o locație umedă, utilizați o sursa cu întrerupător de circuit cu împământare (GFCI). Utilizarea unui GFCI reduce riscul de electrocutare**.**

3) SIGURANȚA PERSONALĂ

a) Păstrați-vă vigilența, urmăriți ceea ce faceți și apelați la bunul simț când utilizați o sculă electrică. Nu utilizați o sculă electrică când sunteți obosit, sau sub influența medicamentelor, a alcoolului sau a medicației. Un moment de neatenție în timp ce utilizați sculele electrice se poate solda cu vătămări grave.

b) Utilizați echipamente individuale de protecție. Purtați întotdeauna echipament de protecție ocular㠐. Echipamentele de protecție, cum ar fi masca de praf, bocancii de protecție antiderapanți, casca sau antifoanele utilizate în condiții corespunzătoare, vor reduce vătămările corporale.

c) Preveniți pornirea neintenționată. Asigurați-vă că întrerupătorul este în poziția oprit înainte de a conecta scula la o sursă de alimentare și/sau set de acumulatori, înainte de a ridica sau transporta scula. Transportul sculelor electrice cu degetul pe întrerupător sau cu alimentarea cu energie electrică pornită predispune la accidente.

d) Îndepărtați orice cheie sau cheie de reglare înainte de a porni scula electrică. O cheie lăsată într-o piesă rotativă a sculei electrice poate duce la accidente.

e) Nu exagerați. Păstrați-vă stabilitatea și echilibrul în orice moment. Astfel veți avea un control mai bun asupra sculei electrice în situații neașteptate.

f) Îmbrăcați-vă corespunzător. Nu purtați haine largi sau bijuterii. Țineți-vă părul și hainele departe de piesele în mișcare. Îmbrăcămintea largă, bijuteriile sau părul lung pot fi prinse de piesele în mișcare.

g) În cazul în care sunt prevăzute dispozitive pentru racordarea sistemelor de aspirare și colectare a prafului, asigurați-vă că acestea sunt conectate și utilizate corespunzător. Utilizarea dispozitivelor de colectare a prafului poate reduce pericolele legate de praf.

h) Nu lăsați ca familiaritatea dobândită prin utilizarea frecventă a uneltelor electrice să vă facă să deveniți neglijenți și să ignorați principiile de siguranță privind utilizarea acestora. O operație neglijentă poate cauza vătămări grave într-o fracțiune de secundă.

4) UTILIZAREA ȘI ÎNGRIJIREA SCULELOR ELECTRICE

a) Nu forțați scula electrică. Utilizați scula electrică corespunzătoare pentru aplicația dumneavoastră. Scula electrică adecvată va face o treabă mai bună și mai sigură când este utilizată conform specificațiilor pentru care a fost concepută.

b) Nu utilizați scula electrică dacă întrerupătorul nu comută pe pozițiile pornit și oprit. Orice sculă electrică ce nu poate fi controlată de la întrerupător este periculoasă și trebuie reparată.

c) Deconectați ștecherul de la sursa de alimentare și/sau scoateți pachetul de baterii, dacă este detașabil, din scula electrică înainte de a face orice reglaje, de a schimba accesorii sau de a depozita sculele electrice. Astfel de măsuri preventive reduc riscul de pornire accidentală a sculei electrice.

d) Depozitați sculele electrice într-un loc inaccesibil copiilor și nu permiteți utilizarea sculei electrice de persoane nefamiliarizate cu aceasta sau cu aceste instrucțiuni. Sculele electrice sunt periculoase în mâinile utilizatorilor neinstruiți.

e) Întrețineți sculele electrice și accesoriile. Verificați dacă există abateri de la coaxialitate sau îndoiri ale pieselor în mișcare, deteriorări ale pieselor și orice altă situație care poate afecta funcționarea sculelor electrice. În caz de deteriorare, reparați scula electrică înainte de utilizare. Multe accidente sunt cauzate de sculele electrice prost întreținute.

f) Păstrați uneltele de tăiere ascuțite și curate. Sculele aşchietoare întreținute corespunzător și cu muchii de tăiere ascuțite riscă mai puțin să se îndoaie și sunt mai ușor de controlat.

g) Utilizați scula electrică, accesoriile și biții de scule etc., în conformitate cu aceste instrucțiuni, ținând cont de condițiile de lucru și de lucrările care urmează să fie efectuate. Utilizarea sculei electrice pentru operații diferite de cele intenționate s-ar putea solda cu o situație periculoasă.

h) Păstrați mânerele și suprafețele de prindere uscate, curate și lipsite de ulei și grăsime. Mânerele și suprafețele de apucare alunecoase nu permit manevrarea în siguranță și controlul asupra sculei în situații neașteptate.

5) UTILIZAREA ȘI ÎNGRIJIREA SCULEI CU BATERIE

a) Reîncărcați numai cu încărcătorul specificat de producător. Un încărcător adecvat pentru un tip de set de acumulatori poate prezenta risc de incendiu dacă este utilizat cu alt set de acumulatori.

b) Utilizați sculele electrice doar cu seturile de acumulatori special menționate. Utilizarea oricărui alt set de acumulatori prezintă risc de accidente și incendiu.

c) Atunci când acumulatorul nu este utilizat, țineți-l departe de alte obiecte metalice, cum ar fi agrafe, monede, chei, cuie, șuruburi sau alte obiecte metalice mici, care pot face o conexiune de la un terminal la altul. Scurtcircuitarea bornelor bateriei poate produce arsuri sau un incendiu.

d) În condiții abuzive se poate scurge lichid din baterie; evitați contactul. Dacă are loc contactul accidental, clătiți cu apă. Dacă lichidul intră în contact cu ochii, efectuați suplimentar un consult medical. Lichidul scurs din baterie poate produce iritări sau arsuri.

e) Nu utilizați un set de acumulatori sau o sculă deteriorată sau modificată. Bateriile deteriorate sau modificate pot prezenta comportament imprevizibil, care poate duce la incendiu, explozie sau risc de vătămare.

f) Nu expuneți setul de acumulatori la foc sau la temperaturi excesive. Expunerea acestuia la foc sau la temperaturi ce depășesc 265 °F (130 °C) poate cauza o explozie.

g) Respectați instrucțiunile de încărcare și nu încărcați setul de acumulatori sau scula în afara intervalului de temperatură specificat în instrucțiuni. Încărcarea necorespunzătoare sau la temperaturi în afara domeniului specificat poate duce la deteriorarea bateriei și la creșterea riscului de incendiu.

6) SERVICE

a) Apelați numai la o persoană calificată pentru a vă repara scula electrică utilizând numai piese de schimb identice. Astfel se asigură menținerea nivelului de siguranță al sculei electrice.

b) Nu efectuați niciodată operații de service asupra seturilor de acumulatori deteriorați. Depanarea acumulatorilor trebuie să fie efectuată numai de producător sau de prestatorii autorizați de servicii.

AVERTIZĂRI PRIVIND SIGURANȚA SCULEI DE ACȚIONARE A DISPOZITIVULUI DE FIXARE

a) Presupuneți întotdeauna că scula conține elemente de fixare. Manipularea neglijentă a sculei poate duce la arderea neașteptată a elementelor de fixare și vătămări corporale.

b) Deconectați scula de la sursa de alimentare atunci când încărcați și descărcați elementele de fixare, efectuați reglaje sau schimbați accesoriile. Scula poate fi activată accidental dacă este conectată la sursa de alimentare, ceea ce poate duce la vătămări corporale.

c) Fiți atenți la manipularea elementelor de fixare, în special la încărcare și descărcare.Buton de blocare. Elementele de fixare au puncte ascuțite care pot duce la vătămări corporale.

d) Nu îndreptați scula către dvs. sau către oricine din apropiere. Declanșarea neașteptată va descărca un element de fixare, ceea ce poate duce la vătămări corporale.

e) Țineți degetele departe de trăgaci atunci când nu acționați scula și când treceți de la o poziție de operare la alta. Declanșarea neașteptată va descărca un element de fixare, ceea ce poate duce la vătămări corporale.

f) Țineți scula de suprafețele de prindere izolate, atunci când efectuați o operațiune în care dispozitivul de fixare poate intra în contact cu cabluri ascunse. Un element de fixare care intră în contact cu un fir „sub tensiune" poate face ca părțile metalice expuse ale sculei să fie „sub tensiune" și poate provoca un șoc electric operatorului.

g) Țineți scula cu o strângere fermă în timpul funcționării. Reculul necontrolat al sculei poate duce la o activare neintenționată, ceea ce poate duce la vătămări corporale.

h) Țineți toate părțile corpului, cum ar fi mâinile și picioarele etc., departe de direcția de tragere a sculei. Elementul de fixare poate pătrunde în piesa de lucru, precum și în orice obiect din spatele său, ceea ce poate duce la vătămări corporale.

i) Atunci când utilizați scula, țineți toate părțile corpului, cum ar fi mâinile și picioarele etc., departe de zona în care elementul de fixare este introdus în piesa de lucru. Elementul de fixare ar putea să devieze și să iasă din piesa de prelucrat, ceea ce poate duce la vătămări corporale.

j) Nu acționați scula decât dacă scula este așezată ferm pe piesa de prelucrat. Dacă scula nu este în contact cu piesa de prelucrat, dispozitivul de fixare poate fi deviat departe de piesa de prelucrat, ceea ce poate duce la vătămări corporale.

k) Nu utilizați această sculă pentru fixarea cablurilor electrice. Nu este proiectat pentru instalarea cablurilor electrice și poate deteriora izolația cablurilor electrice, provocând astfel șocuri electrice sau pericole de incendiu.

l) Deconectați scula de la sursa de alimentare dacă un element de fixare se blochează în sculă. În timpul îndepărtării unui element de fixare blocat, scula poate fi activată din greșeală dacă este conectată la sursa de alimentare, ceea ce poate duce la vătămări corporale.

m) Aveți grijă când scoateți un element de fixare blocat. Mecanismul poate fi sub compresie și dispozitivul de fixare poate fi descărcat cu forță, ceea ce poate duce la vătămări corporale.

AVERTISMENTE SUPLIMENTARE PENTRU SCULELE CAPABILE DE ACȚIONARE A CONTACTULUI

a) Acționarea prin contact trebuie utilizată numai pentru aplicații de fixare fără precizie, cum ar fi pentru acoperișuri și învelișuri sau producția de paleți, mobilier, carcase fabricate sau tapițerie. Pentru lucrări care necesită mai multă precizie, trebuie selectată o sculă secvențial sau un mod de funcționare secvențial.

b) Verificați întotdeauna modul de acționare înainte de a utiliza scule cu acționare selectivă. Utilizarea sculei fără verificarea modului de acționare poate duce la rănirea din cauza acționării accidentale a unui dispozitiv de fixare.

c) Utilizați această sculă pe șantierele controlate în care sunt implementate practici de lucru sigure. Mediile în care practicile de muncă sigure nu sunt menținute cresc riscul de vătămare corporală.

AVERTIZĂRI SUPLIMENTARE DE SIGURANȚĂ

a) Utilizați echipamente de siguranță. Purtați întotdeauna echipament de protecție oculară. Masca de praf, încălțămintea antiderapantă, pălăria sau protecția auditivă trebuie utilizate în condiții adecvate.

b) Protejați-vă auzul. Purtați protecții auditive în timpul perioadelor îndelungate de utilizare. Respectând această regulă, veți reduce riscul de vătămare corporală gravă.

c) Utilizați sculele numai pentru utilizarea prevăzută. Nu descărcați elementele de fixare în aer liber.

d) Utilizați numai cuiele recomandate pentru această sculă. Utilizarea cuielor greșite ar putea duce la alimentarea slabă a cuielor, cuie blocate și cuiele lăsând scula în unghiuri neregulate. Dacă cuiele nu se hrănesc fără probleme și în mod corespunzător, întrerupeți imediat utilizarea acestora. Cuiele blocate și hrănite necorespunzător ar putea duce la vătămări corporale grave.

e) Nu folosiți niciodată această sculă într-un mod care ar putea determina îndreptarea unui cui către orice altceva decât piesa de prelucrat.

f) Nu utilizați scula ca ciocan.
g) Purtați întotdeauna scula de mâner.
h) Nu modificați sau modificați această sculă față de designul sau funcția originală fără aprobarea producătorului.
i) Fiți întotdeauna conștienți de faptul că utilizarea necorespunzătoare și manipularea necorespunzătoare a acestei scule vă pot provoca vătămări dvs. și altora.
j) Nu fixați sau lipiți niciodată declanșatorul sau contactul piesei de prelucrat într-o poziție acționată.
k) Nu lăsați niciodată scula nesupravegheată dacă bateria este instalată.
l) Nu folosiți această sculă dacă nu conține o etichetă de avertizare lizibilă.

BATERIILE

- **Bateria furnizată, dacă există, este parțial încărcată (**pentru a asigura capacitatea completă a bateriei, încărcați complet bateria în încărcătorul de baterii înainte de a utiliza scula electrică pentru prima dată**)**
- **Utilizați numai următoarele baterii și încărcătoare cu această sculă**
  - Baterie SKIL: BR1*31****
  - Încărcător SKIL: CR1*31****
- **Nu utilizați bateria dacă este avariată; aceasta trebuie înlocuită**
- **Nu dezasamblați bateria**
- **Nu expuneți scula/bateria la ploaie**
- **Temperatură ambiantă admisă (instrument/ încărcător/acumulator):**
  - în timpul încărcării 4...40°C
  - în timpul funcționării –20...+50°C
  - în timpul depozitării –20...+50°C

EXPLICAȚIA SIMBOLURILOR DE PE INSTRUMENT/ BATERIE

③ Citiți manual de instrucțiuni înainte de utilizare
④ Bateriile pot exploda atunci când sunt aruncate în foc, deci nu ardeți bateria din niciun motiv
⑤ Depozitați scula / încărcătorul / bateria în locuri în care temperatura nu va depăși 50°C
⑥ Nu aruncați sculele electrice și bateriile direct la pubelele de gunoi

UTILIZAREA

- Încărcarea bateriei
  ! citiți avertismentele de siguranță și instrucțiunile care au fost furnizate împreună cu încărcătorul
- Scoaterea/instalarea bateriilor ②
- Indicator nivel încărcare baterie ⑦
  - apăsați butonul indicator al nivelului bateriei N pentru a afișa nivelul curent al bateriei⑦a
  ! Când nivelul cel mai scăzut al indicatorului de baterie începe să clipească după apăsarea butonului N ⑦b, bateria este goală
  ! Când 2 niveluri ale indicatorului bateriei încep să clipească după apăsarea butonului N ⑦c, bateria nu se află în intervalul de temperatură de funcționare admis
- Becuri de lucru cu LED-uri⑧
  Cele două lumini de lucru LED D se vor aprinde atunci când comutatorul de declanșare sau contactul piesei de prelucrat este apăsat
  Luminile de lucru LED D se vor stinge în aproximativ 10 secunde după eliberarea comutatorului de declanșare
  Când cuiul sau acumulatorul funcționează defectuos, lumina de lucru LED se va stinge
- Protecția bateriei
  Aparatul este oprit brusc sau împiedicat să fie pornit când
  - **temperatura bateriei nu se încadrează în intervalul de temperatură de funcționare admisibil de -20 până la +50°C** --> 2 niveluri ale indicatorului nivelului bateriei încep să clipească la apăsarea butonului N ⑦c; așteptați până când bateria a revenit în intervalul de temperatură de funcționare admisibil
  - **bateria este aproape descărcată (pentru a proteja împotriva descărcării complete)** --> un nivel scăzut al bateriei sau un nivel scăzut al bateriei care clipește ⑦b este indicat de indicatorul nivelului bateriei la apăsarea butonului N; încărcați bateria
  ! nu continuați să apăsați comutatorul de declanșare după oprirea automată a sculei; bateria poate fi deteriorată
- Atașarea clemei pentru centură ⑨
  - scoateți acumulatorul din sculă
  - aliniați clema curelei T și orificiul pentru șuruburi din partea dreaptă sau stângă a capsatorului pentru cuie
  - utilizați șurubelnița cu cap Phillips (nu este inclusă) pentru a strânge șurubul în siguranță
- Protecție de cauciuc (No-mar Pad) ⑩
  Protecție de cauciuc (No-mar Pad) M atașată pe vârful sculei ajută la prevenirea zgârieturilor și a îndoiturilor atunci când se lucrează cu lemn mai moale
  ! scoateți acumulatorul din sculă înainte de a scoate sau înlocui protecția de cauciuc. Nerespectarea acestei indicații poate duce la accidentări grave
  - scoateți bateria
  - îndepărtați protecție de cauciuc (No-mar Pad) folosit trăgându-l de pe cămă
  - pentru a înlocui protecție de cauciuc (No-mar Pad), fixați-o în poziție peste cămă și împingeți în sus pentru a reseta

  Depozitarea Q la bord pentru tampon este amplasată pe magazia sculei. În spațiul de depozitare din interior sunt incluse două tampoane de rezervă care nu zgârie R
- Încărcarea cuielor de finisaj ⑪
  ! ținеți scula îndreptată departe de dvs. și de ceilalți atunci când încărcați cuiele. În caz contrar, s-ar putea produce vătămări corporale grave
  ! utilizați numai cuiele recomandate pentru utilizarea cu acestei scule. Utilizarea oricăror altor cuie poate duce la funcționarea defectuoasă a sculei, ceea ce duce la răni grave
  ! nu încărcați niciodată cuie cu contactul piesei de prelucrat sau declanșatorul activat. Acest lucru ar putea duce la posibile vătămări corporale grave
  - scoateți acumulatorul din sculă
  - Introduceți o bandă de cuie S în fanta din partea inferioară a magaziei. Capetele trebuie să se încadreze în canelurile superioare. Apoi împingeți cuiele înainte cât puteți
  - Apăsați maneta împingătorului L și glisați împingătorul H înapoi până la capătul cuielor S
  - Eliberați maneta împingătorului L, apoi glisați împingătorul H înainte încet, împingătorul H se va opri

când se sprijină de capătul benzii de cuie S
- Asigurați-vă că, cuiele S sunt bine blocate în poziție
- reatașați acumulatorul. Pistolul de cuie este acum gata de funcționare

Puteți observa numărul de cuie rămase prin ferestrele indicatorului de cuie K și puteți adăuga cuie suplimentare, după cum este necesar

- Îndepărtarea cuielor de finisare
  - scoateți acumulatorul din sculă
  - Apăsați maneta împingătorului L și țineți apăsată, înclinați scula electrică astfel încât cuiele S să poată aluneca înapoi; dacă este necesar, ajutați cuiele să alunece înapoi cu degetul
  - Glisați împingătorul H spre capul magaziei J și apoi eliberați maneta împingătorului L
  - Scoateți cuiele S din magazie J
- Adâncimea de reglare a acționării ⑫

Este recomandabil să testați adâncimea de acționare pe o piesă de prelucrat de încercare pentru a determina adâncimea necesară pentru aplicație
Materialele mai dure și cuie mai lungi vor necesita mai multă forță pentru a conduce cuiul

! îndreptați întotdeauna cuierul departe de dvs. și de ceilalți atunci când faceți ajustări. Nerespectarea acestui lucru poate provoca vătămări grave

- scoateți acumulatorul din sculă
- rotiți cadranul de reglare a adâncimii P pentru a regla adâncimea indicată de săgeata adâncimii
- reatașați acumulatorul
- capsați un cui de testare după fiecare ajustare până când este setată adâncimea dorită

- Baterea cuielor de finisare

! capsatorul pentru cuie nu este potrivit pentru fixarea cablurilor electrice

! nu strângeți și nu țineți niciodată mecanismul de contact al piesei de prelucrat în timpul funcționării sculei. Acest lucru ar putea duce la posibile vătămări grave

Dacă nu se întreprinde nicio altă acțiune, cuierul se va opri automat după 10 minute

- Modul unic de acționare secvențială ⑬

Acționarea secvențială unică asigură cea mai precisă plasare a cuielor, iar capsatorul pentru cuie este livrat în acest mod
- asigurați-vă că piesa de prelucrat este fixată înainte de a efectua orice operație
- atașați acumulatorul
- glisați comutatorul selector de mod G în lateral, astfel încât să fie vizibil doar simbolul " T ". Aceasta va activa modul unic de acționare secvențială
- prindeți ferm instrumentul pentru a menține controlul. Poziționați cama sculei pe suprafața de lucru
- împingeți scula pe suprafața de lucru pentru a apăsa contactul piesei A. Apoi apăsați comutatorul de declanșare E pentru a introduce un cui
- eliberați comutatorul de declanșare E și ridicați vârful de pe piesa de prelucrat pentru a finaliza operațiunea de fixare cu cuie
- Repetați pașii pentru a introduce mai multe cuie

Dacă nu există nicio acțiune suplimentară timp de mai mult de aproximativ 5 secunde după ce contactul piesei de prelucrat sau comutatorul de declanșare este apăsat fără a fi eliberat, declanșarea va fi blocată, cu excepția cazului în care utilizatorul eliberează atât contactul piesei de prelucrat, cât și comutatorul de declanșare și încearcă din nou

- Modul de acționare prin contact ⑭

Acționarea prin contact permite fixarea repetată foarte rapidă a cuielor
- asigurați-vă că piesa de prelucrat este fixată înainte de a efectua orice operație
- atașați acumulatorul
- glisați comutatorul selector de mod G în lateral, astfel încât să fie vizibil doar simbolul " TTT ". Aceasta va activa modul de acționare a contactului
- prindeți ferm scula pentru a menține controlul
- împingeți scula împotriva suprafeței de lucru pentru a apăsa contactul piesei de prelucrat A
- strângeți și țineți apăsat comutatorul de declanșare E pentru a bate un cui
- țineți trăgaciul apăsat, mutați scula în următorul loc de capsat cuie și împingeți scula pe piesa de prelucrat pentru a introduce un alt cui
- eliberați declanșatorul când ați terminat

NOTĂ: Modul de acționare a contactului păstrează încă logica modului de acționare secvențială unică. Aceasta înseamnă că scula poate fi acționată și apăsând contactul piesei de prelucrat pe suprafață și apăsând comutatorul de declanșare
Dacă nu există nicio acțiune suplimentară timp de mai mult de aproximativ 5 secunde după ce contactul piesei de prelucrat sau comutatorul de declanșare este apăsat și ținut fără a fi eliberat, declanșarea va fi blocată, cu excepția cazului în care utilizatorul eliberează atât contactul piesei de prelucrat, cât și comutatorul de declanșare și încearcă din nou

- Blocarea capsării pe gol

Când magazia are 0—5 cuie rămase, funcția de blocare a capsării pe gol nu va permite funcționarea. Pentru a relua funcționarea, reîncărcați scula cu cuie

- Îndepărtarea unui cui de finisare blocat ⑮
  - scoateți acumulatorul din sculă
  - Apăsați maneta împingătorului L și scoateți cuiele din magazie J
  - Ridicați zăvorul de eliberare a blocajului C și deschideți dispozitivul de eliberare a blocajului B.
  - scoateți cuiul blocat folosind o șurubelniță cu cap plat sau un clește (nu este inclus), dacă este necesar

! Nu ștergeți/zgâriați canalul cuielor sau mecanismul de capsare. Atunci când ridicați, șurubelnița trebuie să alunece mereu peste cui

  - închideți dispozitivul de blocare B și zăvorul C
  - Reîncărcați cuiele, apoi eliberați maneta împingătorului L și glisați împingătorul H înainte încet până se sprijină de capătul benzii de cuie
  - reatașați acumulatorul. Pistolul de cuie sunt gata să reia funcționarea

Introducerea cuielor prea adânc în material, excesul de resturi sau cuiele blocate pot duce la blocarea unei lame de conducere în poziția inferioară
Lama de conducere poate fi de obicei readusă în poziția sa de funcționare prin apăsarea elementului de contact de lucru pe o bucată de lemn și strângerea declanșatorului
Dacă scula ciclează fără a introduce un cui, canalul de cuie poate fi murdar. Consultați „Curățarea canalului cuielor" din secțiunea „Întreținere" a acestui manual

- Ținerea și ghidarea sculei ⑯
  ! în timpul lucrului, țineți întotdeauna scula în zona (zonele) de prindere de culoare gri

ÎNTREȚINEREA / SERVICE-UL

- Păstrați întotdeauna scula curată
  Curățarea canalului de cuie
  ! scoateți bateria din scula electrică înainte de curățare
  ! scoateți acumulatorul și țineți scula îndreptată departe de dvs. în timp ce curățați canalul de cuie
  ! Curățați canalul cuielor în mod regulat. În cazul în care canalul nu este curățat în mod corespunzător și regulat, se va produce o defecțiune prematură sau se va anula garanția
  - scoateți acumulatorul din sculă
  - Scoateți cuiele din magazie
  - ridicați dispozitivul de eliberare a blocajului și deschideți dispozitivul de eliberare a blocajului
  - utilizați o cantitate mică de ulei de scule pneumatice pe o cârpă curată sau un tampon de bumbac pentru a șterge canalul cuielor
  - reîncărcați cuiele și închideți magazia
- În cazul în care scula se defectează în ciuda grijii acordate în procedurile de fabricație și testare, reparația trebuie efectuată de un centru de service post-vânzare pentru unelte electrice SKIL
  - trimiteți scula **nedemontată** împreună cu dovada de achiziție la dealerul dumneavoastră sau la cea mai apropiată stație de service SKIL (adresele, precum și diagrama de service a uneltei sunt listate pe www.skil.com)
- Trebuie să fiți conștienți de faptul că deteriorarea datorată supra-sarcinii sau utilizării incorecte a sculei va duce la excluderea din garanție (pentru condițiile de garanție SKIL consultați www.skil.com sau întrebați distribuitorul)

MEDIUL ÎNCONJURĂTOR

Numai pentru țările UE

- Nu aruncați sculele electrice, accesoriile sau ambalajele direct la pubelele de gunoi
  - Directiva Europeană 2012/19/EC face referire la modul de aruncare a echipamentelor electrice și electronice și modul de aplicare a normelor în conformitate cu legislația națională; sculele electrice în momentul în care au atins un grad avansat de uzură și trebuiesc aruncate, ele trebuiesc colectate separat și reciclate într-un mod ce respectă normele de protecție a mediului înconjurător
  - simbolul 6 vă va aminti acest lucru atunci când apare nevoia de eliminare
  ! înainte de eliminare, protejați bornele bateriei cu bandă adezivă pentru a preveni scurtcircuitul

ZGOMOT / VIBRAȚII

- Nivelul presiunii acustice L_{pA}, nivelul puterii acustice L_{WA}, valorile vibrațiilor a_h (vibrații continue), p_F (vibrații repetate de șoc) și incertitudinea K determinate în conformitate cu EN 60745-2-16 și EN 62841-1:

Zgomot	
Nivel de presiune sonoră (L_{pA})	L_{pA}=82 dB(A) K=3 dB
Nivel de putere sonoră măsurată (L_{PA})	L_{WA}=93 dB(A) K=3 dB
Vibrație	
vibrații continue (a_h)	a_h=1,2 m/s² K=1,5 m/s²
vibrații de șoc repetate (p_F)	P_F=1549 m/s² K=33 m/s²

- Valorile emisiilor de vibrații declarate și valorile emisiilor de zgomot declarate indicate în datele tehnice și în declarația de conformitate au fost măsurate în conformitate cu metoda textului standard prevăzută de EN62841 și pot fi utilizate pentru a compara o sculă cu alta
  Valoarea declarată a emisiilor de vibrații și valoarea (valorile) declarată a emisiilor de zgomot pot fi, de asemenea, utilizate într-o evaluare preliminară a expunerii
  Avertisment! Valoarea vibrațiilor și a emisiilor de zgomot în timpul utilizării efective a sculei electrice poate diferi de valoarea declarată, în funcție de modul în care este utilizată scula. Nivelul vibrațiilor poate crește peste nivelul indicat.
  Atunci când se evaluează expunerea la vibrații pentru a determina măsurile de siguranță necesare conform directivei 2002/44/CE pentru a proteja persoanele care folosesc regulat unelte electrice în muncă, o estimare a expunerii la vibrații ar trebui să ia în considerare condițiile reale de utilizare și modul în care este folosită scula, inclusiv luând în considerare toate părțile ciclului de operare, cum ar fi momentele când scula este oprită și când funcționează în gol, pe lângă timpul de declanșare

BG

Безчетков акумулаторен пистолет за пирони 16GA 3886

ВЪВЕДЕНИЕ

- Инструментът не е предназначен за закрепване на твърди материали като стомана и бетон
- Инструментът е предназначен за закрепване на картон, изолационни материали, тъкани, тънък шперплат, фолио, кожа и подобни материали върху дървени повърхности или други подобни
- Прочетете и пазете това ръководство за работа ③

ТЕХНИЧЕСКИ ДАННИ ①

[1)] Тегло без акумулаторна батерия (теглото на акумулаторната батерия може да бъде намерено на www.skil.com)

ЕЛЕМЕНТИ НА ИНСТРУМЕНТА ②

A Контакт с обработвания детайл
B Освобождаване на задръстване без инструмент

C Лост за освобождаване на задръстване
D LED работна светлина
E Спусък превключвател
F Ръкохватка
G Превключвател за избор на режим
H Избутвач
J Магазин
K Индикатор за пирони Windows
L Лост на избутвача
M Подложка No-mar
N Бутон за индикация на нивото на батерията
P Диск за регулиране на дълбочината
Q Отделение за съхранение
R Резервни подложки No-mar
S Пирони 16GA
T Скоба за колан

БЕЗОПАСНОСТ

ОБЩИ ПРЕДУПРЕЖДЕНИЯ ЗА БЕЗОПАСНОСТ НА ЕЛЕКТРИЧЕСКИ ИНСТРУМЕНТИ

⚠ **ПРЕДУПРЕЖДЕНИЕ Прочетете всички предупреждения за безопасност, инструкции, илюстрации и спецификации предоставени с този електрически инструмент.** Неспазването на всички инструкции изброени долу може да доведе до токов удар, пожар и/или сериозно нараняване.

Запазете всички предупреждения и инструкции за бъдеща справка.

Терминът „Електрически инструмент“ в предупрежденията се отнася до захранвани от мрежата (кабелни) електрически инструменти или захранвани чрез батерия (безкабелни) електрически инструменти.

1) БЕЗОПАСНОСТ В РАБОТНАТА ЗОНА

a) Поддържайте работната зона чиста и добре осветена. Разхвърляни или тъмни работни зони пораждат инциденти.

b) Не работете с електрически инструменти в експлозивна атмосфера, като например в присъствието на запалими течности, газ или прах. Електрическият инструмент създава искра, която може да възпламени праха или изпаренията.

c) Дръжте на разстояние децата и страничните лица, докато работите с електрически инструмент. Разсейването може да причини загуба на контрол.

2) ЕЛЕКТРИЧЕСКА БЕЗОПАСНОСТ

a) Щепселите на електрическия инструмент трябва да съответстват на контакта. Никога не модифицирайте щепсела по какъвто и да е начин. Не използвайте какъвто и да е адаптер със заземени електрически инструменти. Немодифицираните щепсели и съответстващите контакти ще намалят риска от електрически удар.

b) Избягвайте контакт на тялото със заземени повърхности като тръби, радиатори, кухненски печки и хладилници. Съществува повишена опасност от токов удар, ако тялото Ви е заземено.

c) Не излагайте електрическите инструменти на дъжд или влажни условия. Навлизането на вода в електрическия инструмент ще увеличи риска от токов удар.

d) Не злоупотребявайте с кабела. Никога не използвайте кабела за пренасяне, изтегляне или изключване от контакта на електрическия инструмент. Дръжте кабела настрана от топлина, масло, остри ръбове или движещи се части. Повредени или оплетени кабели увеличават риска от електрически удар.

e) Когато работите с електрически инструмент на открито, използвайте удължителен кабел подходящ за употреба на открито. Употребата на кабел подходящ за употреба на открито намалява риска от електрически удар.

f) Ако работата с електрическия инструмент на влажно място е неизбежна, използвайте захранване със защитен прекъсвач на веригата при неизправно заземяване (GFCI). Използването на GFCI намалява риска от токов удар.

3) ЛИЧНА БЕЗОПАСНОСТ

a) Внимавайте, гледайте какво правите и използвайте здрав разум, когато работите с електрически инструмент. Не използвайте електрически инструмент, когато сте уморени или когато сте под въздействие на наркотици, алкохол или лекарства. Момент невнимание по време на работата с електрически инструмент, може да доведе до сериозно лично нараняване.

b) Използвайте лични предпазни средства. Винаги носете защита за очите. Защитно оборудване като прахови маски, не плъзгащи се безопасно обувки, твърда каска или защита за слуха използвана при подходящи условия ще намали риска от лични наранявания.

c) Предотвратете непреднамерено пускане. Уверете се, че ключът е в изключена позиция, преди да свържете към захранване и/или батерия, повдигайки или носейки инструмента. Пренасянето на електроинструменти с пръст на превключвателя или наелектризирани електроинструменти с включен превключвател създава условия за злополуки.

d) Извадете всеки регулиращ ключ или гаечен ключ, преди да включите захранването. Гаечен или друг ключ оставен закачен към въртящите се части на електрическия инструмент, може да доведе до лично нараняване.

e) Не се протягайте. Запазете правилна стойка и баланс по всяко време. Това позволява по-добър контрол върху електрическия инструмент в непредвидени ситуации.

f) Облечете се подходящо. Не носете отпуснати дрехи или бижута. Дръжте косата и дрехите си далеч от движещи се части. Отпуснати дрехи, бижута или дълга коса, могат да бъдат хванати в движещите се части.

g) Ако са предвидени устройства за свързване на съоръжения за прахоулавяне и събиране на прах, уверете се, че те са свързани и се използват правилно. Употребата на устройства за събиране на прах може да намали рисковете свързани с прах.

h) Не позволявайте на придобитите от честата употреба на електрически инструменти познания да ви накарат да се самоуспокоявате и да пренебрегвате принципите за безопасност при работа с електрически инструменти. Небрежно действие може да причини сериозно нараняване за части от секундата.

4) УПОТРЕБА И ГРИЖА ЗА ЕЛЕКТРИЧЕСКИЯ ИНСТРУМЕНТ

a) Не пресилвайте електрически инструмент. Използвайте правилния електрически инструмент за вашата работа. Правилният електрически инструмент ще свърши работата по-добре и по-безопасно при капацитета за който е проектиран.

b) Не използвайте електрическия инструмент ако ключът не го включва или изключва. Всеки електрически инструмент, който не може да бъде контролиран от ключа е опасен и трябва да бъде поправен.

c) Разкачете щепсела от захранването и/или извадете батерията, ако може да се извади, от електрическия инструмент, преди да извършите настройки, смяна на аксесоари или съхраняване на инструментите. Подобни превантивни мерки за безопасност намаляват риска от случайно стартиране на електрическия инструмента.

d) Дръжте свободния електрически инструмент извън достъпа до деца и не позволявайте хора, които не са запознати с електрическия инструмент или тези инструкции да работят с него. Електрическите инструменти са опасни в ръцете на необучени потребители.

e) Поддръжка на електрически инструменти и аксесоари. Проверете за разместване или блокиране на подвижни части, счупване на части, и всякакви други условия, които могат да повлияят на работата на електрическия инструмент. При повреда ремонтирайте инструмента преди употреба. Много инциденти са причинени от лошо поддържани електрически инструменти.

f) Поддържайте режещите инструменти остри и чисти. Правилно поддържани режещи инструменти, с остри режещи ръбове е по-малко вероятно да се заклещят и по-лесно се контролират.

g) Използвайте електрическия инструмент, аксесоарите, частите на инструмента и т.н. в съответствие с тези инструкции, като вземете предвид условията на работа и вида работа, която ще бъде извършвана. Употребата на електрическия инструмент за дейности различни от предназначените може да доведе до опасни ситуации.

h) Дръжте ръкохватките и повърхностите за захващане сухи, чисти и без масло и грес. Хлъзгавите ръкохватки и места за захващане не позволяват безопасно боравене и контролиране на инструмента при неочаквана ситуация.

5) УПОТРЕБА И ГРИЖА ЗА ИНСТРУМЕНТ С БАТЕРИЯ

a) Презареждайте само със зарядното устройство определено от производителя. Зарядно устройство, което е подходящо за един вид акумулаторна батерия може да създаде опасност от пожар, когато се използва с друга акумулаторна батерия.

b) Използвайте електрически инструменти само със специфично обозначени акумулаторни батерии. Използването на всяка друга акумулаторна батерия може да създаде риск от нараняване и пожар.

c) Когато акумулаторните батерии не са в употреба ги дръжте на разстояние от други метални обекти, като кламери, монети, ключове, пирони, отвертки или други малки метални предмети, които могат да направят свързване между клемите. Свързване на късо на клемите на батерията може да причини изгаряне или пожар.

d) При условия на злоупотреба , може да се изхвърли течност от батерията. Избягвайте контакт. В случай на инцидентен контакт измийте с вода. Ако течността влезе в контакт с очите, потърсете допълнително медицинска помощ. Течността изхвърлена от батерията може да причини раздразнение или изгаряния.

e) Не използвайте акумулаторна батерия или инструмент, които са повредени или модифицирани. Повредените или модифицираните батерии може да проявят непредсказуемо поведение, което да доведе до пожар, експлозия или риск от нараняване.

f) Не излагайте батерията или инструмента на огън или прекомерна температура. Излагане на огън или температури над 265 °F (130 °C) може да причини експлозия.

g) Следвайте всички инструкции за зареждане и не зареждайте батерията или инструмента извън температурния обхват зададен в инструкциите. Неправилното зареждане или зареждане извън определения температурен обхват може да повреди батерията и да повиши риска от пожар.

6) ОБСЛУЖВАНЕ

a) Обслужвайте вашия електрически инструмент чрез квалифициран техник, като използвате само идентични резервни части. Това ще осигури поддържането на безопасност не електрическия инструмент.

b) Никога не поправяйте повредени акумулаторни батерии. Ремонтът на акумулаторни батерии трябва да бъде извършван от производителя или оторизиран сервиз.

ПРЕДУПРЕЖДЕНИЯ ЗА БЕЗОПАСНОСТ ПРИ РАБОТА С ИНСТРУМЕНТИ ЗА ЗАБИВАНЕ НА КРЕПЕЖНИ ЕЛЕМЕНТИ

a) Винаги приемайте, че инструментът съдържа крепежни елементи. Небрежното боравене с инструмента може да доведе до неочаквано изстрелване на крепежни елементи и нараняване.

b) Изключвайте инструмента от източника на захранване, когато зареждате и разтоварвате крепежни елементи, извършвате настройки или сменяте принадлежности. Инструментът може да се активира случайно, ако е свързан към източника на захранване, което може да доведе до телесни

повреди.

c) **Бъдете внимателни при работа с крепежни елементи, особено при зареждане и разтоварване.** Крепежните елементи имат остри върхове, които могат да доведат до нараняване на хора.

d) **Не насочвайте инструмента към себе си или към хора наблизо.** Неочакваното задействане ще доведе до изпускане на крепежен елемент, което може да доведе до телесни повреди.

e) **Дръжте пръстите си далеч от спусъка, когато не работите с инструмента и когато преминавате от една работна позиция в друга.** Неочакваното задействане ще доведе до изпускане на крепежен елемент, което може да доведе до телесни повреди.

f) **Дръжте инструмента само за изолираните повърхности за захващане, когато изпълнявате операция, при която закрепващият елемент може да влезе в контакт със скрит кабел.** Крепежни елементи в контакт с кабел под напрежение могат да поставят откритите метални части под напрежение и могат да причинят на оператора токов удар.

g) **Дръжте инструмента здраво по време на работа.** Неконтролиран откат на инструмента може да доведе до непреднамерено активиране, което може да доведе до телесни повреди.

h) **Дръжте всички части на тялото, като ръце, крака и т.н., далеч от посоката на действие на инструмента.** Крепежният елемент може да пробие обработвания детайл, както и всеки предмет зад него, което може да доведе до телесни повреди.

i) **Когато използвате инструмента, дръжте всички части на тялото си, като ръце, крака и др., далеч от зоната, в която крепежният елемент се забива в детайла.** Крепежният елемент може да се отклони и да излезе от обработвания детайл, което може да доведе до нараняване на хора.

j) **Не задействайте инструмента, ако той не е поставен плътно до обработвания детайл.** Ако инструментът не е в контакт с обработвания детайл, крепежният елемент може да се отклони от детайла, което може да доведе до нараняване.

k) **Не използвайте този инструмент за закрепване на електрически кабели.** Той не е предназначен за инсталиране на електрически кабели и може да повреди изолацията на електрическите кабели, като по този начин предизвика токов удар или опасност от пожар.

l) **Изключете инструмента от източника на захранване, ако в него заседне крепежен елемент.** При отстраняване на заседнал крепежен елемент инструментът може да се активира случайно, ако е свързан към източника на захранване, което може да доведе до нараняване на хора.

m) **Бъдете внимателни, когато отстранявате заседнал крепежен елемент.** Механизмът може да бъде подложен на натиск и крепежният елемент може да бъде изхвърлен с голяма сила, което да доведе до нараняване.

ДОПЪЛНИТЕЛНИ ПРЕДУПРЕЖДЕНИЯ ЗА ИНСТРУМЕНТИ С ВЪЗМОЖНОСТ ЗА КОНТАКТНО ЗАДЕЙСТВАНЕ

a) **Контактното задействане следва да се използва само за операции по закрепване, които не изискват висока прецизност, като например при покривни работи и полагане на обшивки или при производството на палети, мебели, сглобяеми къщи или тапицерии.** За работа, изискваща по-голяма прецизност, трябва да се избере инструмент с последователно действие или режим на последователна работа.

b) **Винаги проверявайте режима на задействане, преди да работите с инструменти с избираемо задействане.** Работата с инструмента, без да се провери режимът на задействане, може да доведе до нараняване вследствие на непреднамерено изстрелване на крепежен елемент.

c) **Използвайте този инструмент на контролирани работни обекти, където се прилагат практики за безопасна работа.** Работната среда, в която не се спазват практиките за безопасна работа, повишава риска от наранявания.

ДОПЪЛНИТЕЛНИ ПРЕДУПРЕЖДЕНИЯ ЗА БЕЗОПАСНОСТ

a) **Използвайте оборудване за безопасност. Винаги носете защита за очите.** При подходящи условия трябва да се използват противопрахова маска, предпазни обувки против хлъзгане, защитна каска или предпазни средства за слуха.

b) **Защитете слуха си. Носете антифони по време на продължителни периоди работа.** Следването на това правило ще намали риска от сериозно нараняване.

c) **Използвайте инструмента само по предназначение.** Не изхвърляйте крепежни елементи на открито.

d) **Използвайте само пироните, препоръчани за този инструмент.** Използването на грешни пирони може да доведе до лошо подаване на пироните, засядане на пироните и излизане на пироните от инструмента под неправилни ъгли. Ако пироните не се подават равномерно и правилно, незабавно прекратете употребата им. Заседналите и неправилно подавани пирони могат да доведат до сериозни наранявания.

e) **Никога не използвайте този инструмент по начин, който би могъл да насочи пирон към нещо различно от детайла.**

f) **Не използвайте инструмента като чук.**

g) **Винаги носете инструмента за ръкохватката.**

h) **Не променяйте и не модифицирайте оригиналната конструкция или функция на този инструмент без одобрение от производителя.**

i) **Винаги имайте предвид, че злоупотребата и неправилното боравене с този инструмент могат да причинят нараняване на вас и на други.**

j) **Никога не затягайте и не залепвайте с тиксо спусъка или контакта с детайла в задействано положение.**

k) **Никога не оставяйте инструмента без надзор,**

ако е поставена батерия.

l) **Не работете с този инструмент, ако той не съдържа четлив предупредителен стикер.**

АКУМУЛАТОРНИ БАТЕРИИ

- **Доставената в комплекта батерия е частично заредена (**за да осигурите пълен капацитет на батерията, заредете напълно батерията в зарядното устройство за батерия, преди да използвате вашия електроинструмент за първи път**)**
- **Използвайте само следните батерии и зарядни устройства с този инструмент**
  - SKIL батерия: BR1*31****
  - SKIL зарядно устройство: CR1*31****
- **Не използвайте батерията, когато е повредена; тя трябва да бъде заменена**
- **Не разглобявайте батерията**
- **Не излагайте на дъжд инструмента/батерията**
- **Допустима температура на околната среда (инструмент/зарядно устройство/батерия):**
  - при зареждане 4...40°C
  - по време на работа –20...+50°C
  - при съхраняване –20...+50°C

ОБЯСНЕНИЕ НА СИМВОЛИТЕ ВЪРХУ ИНСТРУМЕНТА/ БАТЕРИЯТА

③ Преди употреба прочетете ръководството с инструкции

④ Батериите могат да експлодират, когато се хвърлят в огън, така че не изгаряйте батерията по никаква причина

⑤ Съхранявайте инструмента/зарядното устройство/ батерията в помещения при температури, не по-високи от 50°C

⑥ Не изхвърляйте електроуредите и батерии заедно с битови отпадъци

УПОТРЕБА

- Зареждане на акумулаторната батерия
  ! прочетете предупрежденията и инструкциите за безопасност, доставени със зарядното устройство
- Изваждане/инсталиране на батерията ②
- Индикатор за нивото на заряд на батерията ⑦
  - Натиснете бутона за индикатор за нивото на батерията N, за да покажете текущото ниво на батерията ⑦a
  ! Когато най-ниското ниво на индикатора за батерията започне да мига след натискане на бутон N ⑦b, батерията е разредена
  ! Когато 2 нива на индикатора за батерията започнат да мигат след натискане на бутон N ⑦ c, батерията не е в допустимия работен температурен диапазон
- LED работни светлини ⑧
  Двете LED работни светлини D ще светнат, когато спусъкът или контактът с детайла бъдат натиснати LED работните светлини D ще се изключат приблизително 10 секунди след освобождаване на спусъка
  Когато пистолетът за пирони или акумулаторната батерия се повредят, LED работната светлина ще се изключи
- Защита на акумулаторната батерия
  Инструментът внезапно се изключва или не може да се включи, когато
  - **температурата на батерията не е в допустимия работен температурен диапазон от -20 до +50°C** --> 2 нива на индикатора за ниво на батерията започват да мигат при натискане на бутон N ⑦c; изчакайте, докато батерията се върне в допустимия работен температурен диапазон
  - **батерията е почти празна (за предпазване от дълбоко разреждане)** --> ниско ниво на батерията или мигащо ниско ниво на батерията ⑦b се показва от индикатора за ниво на батерията при натискане на бутон N; заредете батерията
  ! не продължавайте да натискате спусъка превключвател, след като инструментът се изключи автоматично; батерията може да се повреди
- Закрепване на щипка за колан ⑨
  - извадете акумулаторната батерия от инструмента
  - подравнете щипката за колан T и отвора за винт от дясната или лявата страна на пистолета за пирони
  - използвайте кръстата отвертка (не е включена), за да затегнете здраво винта
- Подложка No-mar ⑩
  Подложката No-mar M, прикрепена към носа на инструмента, помага за предотвратяване на повдигане и вдлъбване при работа с по-мека дървесина.
  ! отстранете акумулаторната батерия от инструмента, преди да свалите или смените подложката no-mar. Неизпълнение на това може да доведе до нараняване на хора.
  - отстранете батерията
  - отстранете използваната подложка, като я издърпате от носа
  - за да смените подложката, поставете я на мястото й върху носа и натиснете нагоре, за да я положите отново

  Вграденото място за съхранение Q за подложката се намира върху магазина на инструмента. В отделението за съхранение са предоставени две резервни подложки no-mar R
- Зареждане на финишни пирони ⑪
  ! при зареждане на пирони дръжте инструмента насочен настрани от себе си и другите. Неспазването на това може да доведе до възможно сериозно нараняване
  ! използвайте само пироните, препоръчани за работа с този инструмент. Използването на други пирони може да доведе до неизправност на инструмента и до сериозни наранявания
  ! никога не зареждайте пирони с активиран контакт на детайла или спусъка. Това може да доведе до сериозни наранявания
  - извадете акумулаторната батерия от инструмента
  - Поставете лента с пирони S в прореза на дъното на магазина. Главите трябва да паснат в горните жлебове. След това натиснете пироните напред, доколкото можете
  - Натиснете лоста на избутвача L и плъзнете избутвача H назад до края на пироните S
  - Освободете лоста на избутвача L , след което плъзнете избутвача H бавно напред, избутвачът H ще спре, когато опре в края на лентата с пирони S

- Уверете се, че пироните S са здраво закрепени на мястото си
- Поставете отново акумулаторната батерия. Пистолетът за забиване на пирони вече е готов за работа

Можете да наблюдавате броя на оставащите пирони през прозорчетата за индикация на пироните K и да зареждате още пирони, ако е необходимо

- Премахване на финишни пирони
  - извадете акумулаторната батерия от инструмента
  - Натиснете лоста на избутвача L и го задръжте, наклонете електрическия инструмент, така че пироните S да могат да се плъзгат назад, използвайте пръста си, за да помогнете на пироните да се плъзгат назад, ако е необходимо
  - Плъзнете избутвача H към горната част на магазина J и след това освободете лоста на избутвача L
  - Извадете пироните S от магазина J
- Регулиране на дълбочината на забиване ⑫

Препоръчително е да изпробвате дълбочината на забиване върху отпадъчен детайл, за да определите необходимата дълбочина за приложението
По-твърдите материали и по-дългите пирони изискват повече сила за забиване на пирона

! винаги насочвайте пистолета за пирони далеч от себе си и от други хора, когато извършвате настройки. Ако не го направите, това може да доведе до сериозни наранявания

- извадете акумулаторната батерия от инструмента
- завъртете диска за регулиране на дълбочината P, за да регулирате дълбочината, както е указано от стрелката за дълбочина
- поставете отново акумулаторната батерия
- забивайте пробен пирон след всяка настройка, докато желаната дълбочина се настрои

- Забиване на финишни пирони

! пистолетът за пирони не е подходящ за закрепване на електрически кабели

! никога не заклинвайте или не задържайте контактния механизъм на детайла по време на работа с инструмента. Това може да доведе до сериозни наранявания

Ако не бъде предприето друго действие, пистолетът за пирони ще се изключи автоматично след 10 минути

- Режим на единично последователно задействане ⑬

Единичното последователно задействане осигурява най-точното поставяне на пироните и пистолетът за пирони се доставя в този режим

- уверете се, че детайлът е закрепен, преди да извършите каквато и да е операция
- прикрепете акумулаторната батерия
- плъзнете превключвателя за избор на режим G настрани, така че да се вижда само символът „T“. Това ще активира режима на единично последователно задействане
- дръжте инструмента здраво, за да запазите контрола. Поставете носа на инструмента върху повърхността на детайла
- Притиснете инструмента към работната повърхност, за да натиснете контактния елемент A. След това натиснете спусъка превключвател E, за да забиете пирон
- освободете спусъка превключвател E и повдигнете носа от детайла, за да завършите забиването
- Повторете стъпките, за да забиете още пирони

Ако не последва друго действие в рамките на приблизително 5 секунди след натискане и задържане на контактния елемент или спусъка, механизмът за забиване ще се блокира, докато потребителят не освободи както контактния елемент, така и спусъка превключвател, и не опита отново

- Режим на задействане при контакт ⑭

Задействането при контакт позволява много бързо повтарящо се поставяне на пирони

- уверете се, че детайлът е закрепен, преди да извършите каквато и да е операция
- прикрепете акумулаторната батерия
- плъзнете превключвателя за избор на режим G настрани, така че да се вижда само символът „TT“. Това ще активира режима на задействане на контакта
- дръжте инструмента здраво, за да запазите контрола
- притиснете инструмента към повърхността на детайла, за да натиснете контакта с детайла A
- натиснете и задръжте спусъка превключвател E, за да забиете пирон
- дръжте спусъка превключвател натиснат, преместете инструмента на следващото място за забиване на пирони и натиснете инструмента към детайла, за да забиете още един пирон
- освободете спусъка превключвател, когато приключите

БЕЛЕЖКА: Режимът на задействане при контакт все още запазва логиката на режима на единично последователно задействане. Това означава, че с инструмента може да се работи и чрез притискане на контактния елемент към повърхността и натискане на пусковия превключвател
Ако не последва друго действие в рамките на приблизително 5 секунди след натискане и задържане на контактния елемент или спусъка, механизмът за забиване ще се блокира, докато потребителят не освободи както контактния елемент, така и спусъка превключвател, и не опита отново

- Блокиране на работа на празен ход

Когато в пълнителя останат 0-5 пирона, функцията за блокиране на работата на празен ход не позволява работа. За да възобновите работата, заредете отново инструмента с пирони

- Премахване на заседнал финишен пирон ⑮
  - извадете акумулаторната батерия от инструмента
  - Натиснете лоста на избутвача L и извадете пироните от магазина J
  - Повдигнете фиксатора за освобождаване на засядания C и отворете освобождаването на засядания B.
  - Ако е необходимо, извадете заседналия пирон с помощта на плоска отвертка или клещи (не са включени в комплекта)

! Не замърсявайте/не драскайте канала за пирони или забиващия механизъм. Отверткатa винаги трябва да се плъзга по пирона, когато

се повдига

- затворете освобождаващото устройство B и фиксатора C
- Заредете отново пироните, след което освободете лоста на избутвача H бавно напред, докато опре в края на лентата с пирони
- поставете отново акумулаторната батерия. Пистолетът за забиване на пирони е готов да възобнови работа

Прекалено дълбокото забиване на пироните в материала, излишните отломки или заседнали пирони могат да доведат до засядане на ножа на забиващия механизъм в долната му позиция
Ножът на забиващия механизъм обикновено може да бъде върнат в работно положение, като натиснете елемента за контакт с детайла върху парче дърво и натиснете спусъка
Ако инструментът се задейства, без да забие пирон, каналът за пирони може да е замърсен. Вижте „Почистване на канала за пирони“ в раздел „Поддръжка“ на това ръководство

- Държане и насочване на инструмента ⑯

! по време на работа, винаги дръжте инструмента за оцветената(ите) в сиво област(и) за хващане

ПОДДРЪЖКА/СЕРВИЗ

- Винаги дръжте инструмента чист
  Почистване на канала за пирони
  ! извадете батерията от инструмента преди почистване
  ! извадете батерията и дръжте инструмента насочен настрани от себе си, докато почиствате канала за пирони
  ! Почиствайте редовно канала за пирони. Ако не почиствате канала правилно и редовно, това ще доведе до преждевременна повреда или до отпадане на гаранцията
  - извадете акумулаторната батерия от инструмента
  - извадете пироните от магазина
  - повдигнете резето за освобождаване на засядания и отворете освобождаването на засяданията
  - използвайте малко количество масло за пневматични инструменти върху чиста кърпа или памучен тампон, за да избършете канала за пирони
  - презаредете пироните и затворете магазина
- Ако инструментът се повреди въпреки грижите, положени при производството и изпитването, ремонтът трябва да се извърши в център за следпродажбено обслужване на електроинструменти SKIL
  - изпратете инструмента в **неразглобен** вид заедно с доказателство за покупката му в търговския обект, откъдето сте го закупили, или в най-близкия сервиз на SKIL (адресите, както и схемата за сервизно обслужване на електроинструмента, можете да намерите на адрес www.skil.com)
- Имайте предвид, че повреда поради претоварване или неправилно манипулиране с инструмента ще бъдат изключени от гаранцията (за условията на гаранцията от SKIL виж на интернет адрес: www.skil.com или попитайте вашия дилър)

ОКОЛНА СРЕДА

Само за страни от ЕС

- Не изхвърляйте електроуредите, приспособленията и опаковките заедно с битови отпадъци
  - съобразно Директивата на ЕС 2012/19/ЕО относно износени електрически и електронни уреди и отразяването ѝ в националното законодателство износените електроуреди следва да се събират отделно и да се предават за рециклиране според изискванията за опазване на околната среда
  - за това указва символът 6 тогава, когато трябва да бъдат унищожени

  ! преди да изхвърлите батерията, защитете изводите ѝ с дебела лепенка, за да няма опасност от възникване на късо съединение

ШУМ / ВИБРАЦИИ

- Ниво на звуково налягане L_{pA} , ниво на звукова мощност L_{WA} , стойности на вибрациите a_h (непрекъснати вибрации), p_F (повтарящи се ударни вибрации) и неопределеност K, определени съгласно EN 60745-2-16 и EN 62841-1:

Шум	
Ниво на звуково налягане (L_{pA})	L_{pA}=82 dB(A) K=3 dB
ниво на силата на звука (L_{WA})	L_{WA}=93 dB(A) K=3 dB
Вибрации	
непрекъснати вибрации (a_h)	a_h=1,2 m/s^2 K=1,5 m/s^2
повтарящи се ударни вибрации (p_F)	P_F=1549 m/s^2 K=33 m/s^2

- Декларираните стойности на емисиите на вибрации и декларираните стойности на шумовите емисии, посочени в техническите данни и декларацията за съответствие, са измерени в съответствие със стандартен тестов метод, предоставен от EN62841 и могат да се използват за сравняване на един инструмент с друг
  Декларираната стойност на вибрациите и обявената(ите) стойност(и) на шумовите емисии също могат да бъдат използвани при предварителна оценка на експозицията
  ПРЕДУПРЕЖДЕНИЕ! Стойностите на вибрациите и шума при реалната употреба на електроинструмента могат да се различават от обявените стойности в зависимост от начина, по който се използва инструментът. Нивото на вибрациите може да надвиши посоченото ниво.
  При оценката на излагането на вибрации за определяне на мерките за безопасност, изисквани от 2002/44/ЕС за защита на лицата, които редовно използват електрически инструменти по време на работа, трябва да се вземе предвид оценката на излагането на вибрации, действителните условия на употреба и начинът на използване на инструмента, включително да се вземат предвид всички части от работния цикъл, като например времето, когато инструментът е изключен и когато работи на празен

ход в допълнение към времето на задействане

SK

Bezkomutátorová akumulátorová klincovačka 16 GA 3886

ÚVOD

- Nástroj nie je určený na spájanie tvrdých materiálov, ako je oceľ a betón
- Nástroj je určený na spájanie lepenky, izolačného materiálu, tkaniny, tenkej preglejky, fólií, kože a podobných materiálov na drevené povrchy alebo podobné plochy
- Prečítajte a odložte si tento návod na obsluhu ③

TECHNICKÉ ÚDAJE ①

[1)] Hmotnosť bez akumulátora (hmotnosť akumulátora nájdete na stránke www.skil.com)

ČASTI NÁRADIA ②

A Kontaktný prvok
B Uvoľnenie zaseknutia bez použitia náradia
C Západka na uvoľnenie zaseknutia
D LED pracovné svetlo
E Spúšť
F Rukoväť
G Prepínač režimov
H Posuvník
J Zásobník
K Okienka ukazovateľa klincov
L Páčka posuvníka
M Podložka proti poškodeniu
N Tlačidlo kontrolky nabitia akumulátora
P Ovládač nastavenia hĺbky
Q Úložný priestor
R Náhradné podložky proti poškodeniu
S Klince 16GA
T Spona na opasok

BEZPEČNOSŤ

VŠEOBECNÉ BEZPEČNOSTNÉ UPOZORNENIA PRE ELEKTRICKÉ NÁRADIE

⚠ **VAROVANIE Prečítajte si všetky bezpečnostné výstrahy, pokyny, ilustrácie a technické údaje dodané s týmto elektrickým náradím.** Nedodržanie nižšie uvedených pokynov môže mať za následok úraz elektrickým prúdom, požiar a/alebo vážne zranenie.

Všetky varovania a pokyny si ponechajte pre prípadnú potrebu v budúcnosti.

Termín „elektrický nástroj" vo varovaniach znamená váš elektrický nástroj zapojený (cez kábel) do prívodu elektrickej energie alebo napájaný (bezdrôtovo) z akumulátora.

1) BEZPEČNOSŤ PRACOVISKA

a) Udržiavajte pracovisko čisté a dobre osvetlené. Neprehľadné alebo tmavé priestory vedú k nehodám.
b) Nepoužívajte elektrické náradie vo výbušnom prostredí, napríklad v prítomnosti horľavých kvapalín, plynov alebo prachu. Elektrické náradie je zdrojom iskrenia, ktoré môže zapáliť prach alebo výpary.
c) Pri používaní elektrického náradia udržiavajte deti a okolostojace osoby mimo pracoviska. Rozptyľovanie pozornosti môže viesť ku strate kontroly.

2) ELEKTRICKÁ BEZPEČNOSŤ

a) Zástrčka elektrického náradia musí zodpovedať elektrickej zásuvke. Nikdy a žiadnym spôsobom nemodifikujte zástrčku. Nepoužívajte adaptér na zástrčku s uzemnenými elektrickými zariadeniami. Neupravené zástrčky a vhodné zásuvky obmedzia nebezpečenstvo úrazu elektrickým prúdom.
b) Zabráňte kontaktu tela s uzemnenými povrchmi, ako sú rúry, radiátory, sporáky a chladničky. Dochádza k zvýšeniu rizika úrazu elektrickým prúdom, ak je vaše telo uzemnené.
c) Chráňte elektrické náradie pred dažďom a vlhkým prostredím. Vniknutie vody do elektrického náradia zvyšuje riziko úrazu elektrickým prúdom.
d) Nepoužívajte kábel nesprávnym spôsobom. Nepoužívajte ho na prenášanie, ťahanie alebo odpájanie elektrického náradia. Udržujte kábel v dostatočnej vzdialenosti od zdrojov tepla, oleja, ostrých hrán alebo pohyblivých častí. Poškodená alebo zamotaná šnúra zvyšuje riziko zasiahnutia elektrickým prúdom.
e) Ak sa chystáte náradie použiť v exteriéroch, použite výhradne predlžovaciu šnúru vhodnú na použitie v exteriéroch. Použitie šnúry vhodnej pre použitie v exteriéroch znižuje riziko úrazu elektrickým prúdom.
f) Ak je používanie elektrického náradia vo vlhkom prostredí nevyhnutné, použite napájanie chránené prerušovačom obvodu uzemnenia (GFCI). Použitie GFCI znižuje riziko úrazu elektrickým prúdom**.**

3) BEZPEČNOSŤ OSÔB

a) Buďte pozorní, sledujte to, čo robíte a používajte zdravý rozum pri práci s elektrickým náradím. Nepoužívajte elektrické náradie, ak ste unavení alebo pod vplyvom drog, alkoholu alebo liekov. Chvíľková nepozornosť pri práci s elektrickým náradím môže mať za následok vážne zranenie.
b) Používajte osobné ochranné pomôcky. Vždy používajte ochranu očí. Ochranné prostriedky ako respirátor, protišmyková bezpečnostná obuv, prilba alebo chrániče sluchu použité za vhodných podmienok znižujú nebezpečenstvo zranenia.
c) Zabráňte neúmyselnému uvedeniu do prevádzky. Pred pripojením k zdroju napájania a/alebo akumulátoru, pri zdvíhaní alebo prenášaní náradia sa uistite, že prepínač je vo vypnutej polohe. Prenášanie elektrického náradia s prstom na vypínači alebo aktivácia elektrického náradia, ktoré má zapnutý vypínač, môže viesť k úrazu.
d) Pred spustením náradia vždy odstráňte nastavovací klin alebo kľúč. Kľúč alebo iný nástroj, ktorý necháte pripevnený k otáčajúcej sa časti elektrického náradia, môže spôsobiť zranenie osôb.
e) Príliš sa nenaťahujte. Pri práci vždy dodržujte

správny postoj a rovnováhu. To umožňuje lepšiu ovládateľnosť náradia v nečakaných situáciách.

f) **Noste vhodné oblečenie. Nenoste šperky alebo voľný odev. Udržujte vlasy a oblečenie mimo dosah pohybujúcich sa častí.** Voľný odev, šperky alebo dlhé vlasy môžu byť zachytené pohybujúcimi sa dielmi.

g) **Ak sú k dispozícii zariadenia na pripojenie odsávacích a zberných systémov, uistite sa, že sú pripojené a správne používané.** Použitie odsávania prachu môže znížiť nebezpečenstvo, ktoré súvisí s prachom.

h) **Nedovoľte, aby vás znalosti získané častým používaním elektrického náradia viedli k uspokojeniu s potrebou ignorovať bezpečnostné zásady pri používaní elektrického náradia.** Nedbalá činnosť môže spôsobiť vážne zranenie za zlomok sekundy.

4) POUŽITIE ELEKTRICKÉHO NÁRADIA A STAROSTLIVOSŤ

a) **Stroj nepreťažujte. Používajte správny typ náradia určený na danú prácu.** Náradie bude pracovať lepšie a bezpečnejšie pri rýchlosti, na ktorú bolo navrhnuté.

b) **Nepoužívajte elektrické náradie, ak sa nedá zapnúť a vypnúť použitím vypínača.** Akékoľvek elektrické náradie, ktoré sa nedá ovládať vypínačom je nebezpečné a musí sa opraviť.

c) **Pred akýmikoľvek úpravami, výmenou príslušenstva alebo uskladnením elektrického náradia odpojte zástrčku od zdroja napájania a/alebo vyberte z náradia akumulátor, ak je odpojiteľný.** Takéto preventívne bezpečnostné opatrenia znižujú riziko náhodného spustenia elektrického náradia.

d) **Uchovávajte nepoužívané elektronáradie mimo dosahu detí a nedovoľte, aby osoby neoboznámené s elektrickým náradím alebo s týmito pokynmi náradie používali.** Elektrické náradie je nebezpečné v rukách neskúsených používateľov.

e) **Udržiavajte elektrické náradie a príslušenstvo. Skontrolujte, či nie sú pohyblivé časti nesprávne nastavené alebo uviaznuté, či nedošlo k ich poškodeniu a či nie sú v inom stave, ktorý môže ovplyvniť činnosť elektrického náradia. Ak je elektrické náradie poškodené, nechajte ho pred použitím opraviť.** Veľa úrazov je zapríčinených zle udržiavaným náradím.

f) **Rezacie náradie udržiavajte ostré a čisté.** Starostlivo ošetrované rezné náradia s ostrými čepeľami menej pravdepodobne uviaznu a jednoduchšie sa ovládajú.

g) **Používajte elektrické náradie, príslušenstvo, nadstavce apod. podľa týchto pokynov a rešpektujte pritom pracovné podmienky a vykonávanú činnosť.** Použitie elektrického náradia na iné ako určené účely môže viesť k nebezpečným situáciám.

h) **Udržujte rukoväte a uchopovacie plochy suché, čisté, bez oleja a maziva.** Klzké držadlá a uchopovacie plochy neumožňujú bezpečnú manipuláciu s náradím a jeho ovládanie v nečakaných situáciách.

5) POUŽÍVANIE A STAROSTLIVOSŤ O AKUMULÁTOROVÉ NÁRADIE

a) **Nabíjajte len pomocou nabíjačky špecifikovanej výrobcom.** Nabíjačka, ktorá je vhodná pre jeden typ akumulátora, môže predstavovať pri nabíjaní iného typu akumulátora nebezpečenstvo.

b) **Používajte elektrické náradie iba s výslovne určenými akumulátormi.** Použitie iných typov akumulátorov môže spôsobiť riziko úrazu a požiaru.

c) **Pokiaľ akumulátor nepoužívate, držte ho mimo dosahu kovových predmetov, ako sú kancelárske sponky na papier, mince, kľúče, klince, skrutky alebo ďalšie drobné kovové predmety, ktoré môžu spôsobiť vzájomné skratovanie kontaktov.** Skratovanie kontaktov akumulátora môže spôsobiť popáleniny alebo požiar.

d) **Za nevhodných podmienok môže z akumulátora unikať kvapalina. Zabráňte kontaktu. Pri náhodnom kontakte opláchnite vodou. Pri zasiahnutí očí vyhľadajte lekársku pomoc.** Unikajúca kvapalina z akumulátora môže spôsobiť podráždenie pokožky alebo popáleniny.

e) **Nepoužívajte akumulátor alebo náradie, ktoré sú poškodené alebo upravené.** Poškodené alebo upravené akumulátory môžu mať nepredvídateľné chovanie, ktoré môže viesť k požiaru, výbuchu alebo nebezpečenstvu poranenia.

f) **Nevystavujte akumulátor ani náradie ohňu alebo nadmernej teplote.** Vystavenie ohňu alebo teplote nad 130 °C môže spôsobiť výbuch.

g) **Dodržujte všetky pokyny pre nabíjanie a nenabíjajte akumulátor alebo náradie mimo rozsah teplôt uvedených v pokynoch.** Nesprávne nabíjanie alebo nabíjanie pri teplotách mimo stanovený rozsah môže poškodiť akumulátor a zvýšiť riziko požiaru.

6) OPRAVA

a) **Náradie zverte do opravy kvalifikovanej osobe, ktorá použije iba originálne náhradné diely.** Zabezpečíte tak zachovanie bezpečnosti elektrického náradia.

b) **Nikdy neopravujte poškodené akumulátory.** Servis akumulátorov smie robiť iba výrobca alebo autorizovaní servisní poskytovatelia.

BEZPEČNOSTNÉ UPOZORNENIA PRE NASTREĽOVACIE NÁRADIE

a) **Vždy predpokladajte, že nástroj obsahuje spojovacie prvky.** Nedbanlivé zaobchádzanie s nástrojom môže viesť k neočakávanému vystreleniu spojovacích prvkov a zraneniu osôb.

b) **Pri plnení a vyprázdňovaní spojovacích prvkov, nastavovaní alebo výmene príslušenstva odpojte náradie od zdroja napájania.** Ak je náradie pripojené k zdroju napájania, môže dôjsť k jeho náhodnej aktivácii, čo môže mať za následok zranenie osôb.

c) **Pri manipulácii so spojovacími prvkami buďte opatrní, najmä pri plnení a vyprázdňovaní.** Spojovacie prvky majú ostré hroty, ktoré môžu spôsobiť poranenie osôb.

d) **Nemierte nástroj na seba ani na osoby v blízkosti.** Neočakávané spustenie spôsobí vystrelenie spojovacieho prvku, čo môže mať za následok zranenie osôb.

e) **Keď s náradím nepracujete a keď prechádzate z jednej pracovnej polohy do druhej, držte prsty mimo spúšte.** Neočakávané spustenie spôsobí vystrelenie spojovacieho prvku, čo môže mať za následok zranenie osôb.

f) **Pri prácach, pri ktorých sa spojovací prvok môže**

dotknúť skrytého vedenia, držte nástroj za izolované úchopné plochy. Spojovací prvok, ktorý sa dotýka vodiča pod napätím, môže spôsobiť, že odkryté kovové časti nástroja budú pod napätím a obsluha môže dostať zásah elektrickým prúdom.

g) **Počas práce držte nástroj pevne.** Nekontrolovaný spätný ráz nástroja môže mať za následok jeho neúmyselnú aktiváciu, čo môže viesť k zraneniu osôb.

h) **Všetky časti tela, ako sú ruky, nohy atď., držte mimo smeru výstrelu nástroja.** Spojovací prvok môže preniknúť do obrobku, ako aj do akéhokoľvek predmetu za ním, čo môže mať za následok poranenie osôb.

i) **Pri používaní náradia udržujte všetky časti tela, ako sú ruky, nohy atď., mimo oblasti, kde sa spojovací prvok zatĺka do obrobku.** Spojovací prvok by sa mohol vychýliť a vyjsť z obrobku, čo môže spôsobiť zranenie osôb.

j) **Nástroj neuvádzajte do chodu, pokiaľ nie je pevne priložený k obrobku.** Ak nástroj nie je v kontakte s obrobkom, spojovací prvok sa môže odkloniť od obrobku, čo môže viesť ku zraneniu osôb.

k) **Tento nástroj nepoužívajte na upevňovanie elektrických káblov.** Nie je určený na inštaláciu elektrických káblov a môže poškodiť ich izoláciu, čím môže spôsobiť úraz elektrickým prúdom alebo nebezpečenstvo požiaru.

l) **Ak sa zasekne spojovací prvok v nástroji, odpojte nástroj od zdroja napájania.** Pri odstraňovaní zaseknutého spojovacieho prvku môže dôjsť k náhodnej aktivácii nástroja, ak je pripojený k zdroju napájania, čo môže mať za následok poranenie osôb.

m) **Pri odstraňovaní zaseknutého spojovacieho prvku postupujte opatrne.** Mechanizmus môže byť pod tlakom a upevňovací prvok sa môže náhle uvoľniť, čo môže spôsobiť zranenie osôb.

DALŠIE VAROVANIA TÝKAJÚCE SE NÁSTROJOV, U KTORÝCH MÔŽE DÔJSŤ K SPUSTENIU PRI KONTAKTE

a) **Kontaktné spúšťanie by sa malo používať iba pri nepresných upevňovacích prácach, ako sú napríklad pokrývanie striech a obkladanie, alebo pri výrobe paliet, nábytku, prefabrikovaných domov či čalúnenia.** Pre prácu vyžadujúcu väčšiu presnosť by sa mal zvoliť sekvenčný nástroj alebo sekvenčný režim prevádzky.

b) **Pred použitím náradia so selektívnym spúšťaním vždy skontrolujte režim spúšťania.** Používanie náradia bez overenia režimu spúšťania môže viesť k zraneniu v dôsledku neúmyselného vypustenia upevňovacieho prvku.

c) **Používajte tento nástroj na kontrolovaných pracoviskách, kde sú zavedené bezpečné pracovné postupy.** Prostredia, kde sa nedodržiavajú bezpečné pracovné praktiky, zvyšujú riziko zranenia osôb.

ĎALŠIE BEZPEČNOSTNÉ UPOZORNENIA

a) **Používajte bezpečnostnú výbavu. Vždy používajte ochranu očí.** V závislosti od podmienok je potrebné používať ochrannú masku proti prachu, protisklzovú bezpečnostnú obuv, ochrannú prilbu alebo ochranu sluchu.

b) **Chráňte svoj sluch. Používajte ochranu sluchu počas dlhšej doby prevádzky.** Dodržiavanie tohto pravidla zníži riziko vážneho úrazu.

c) **Nástroj používajte výlučne na účel, na ktorý je určený.** Nevystreľujte spojovacie prvky do voľného priestoru.

d) **Používajte výlučne klince odporúčané pre tento nástroj.** Použitie nesprávnych klincov môže mať za následok zlé podávanie klincov, ich zaseknutie a vystreľovanie pod nepravidelnými uhlami. Ak sa klince nezasúvajú hladko a správne, ihneď ich prestaňte používať. Zaseknuté klince alebo nesprávne vloženie klincov môže spôsobiť vážne zranenia.

e) **Tento nástroj nikdy nepoužívajte spôsobom, pri ktorom by klinec mohol smerovať na čokoľvek iné ako na obrobok.**

f) **Tento nástroj nepoužívajte ako kladivo.**

g) **Nástroj vždy prenášajte za rukoväť.**

h) **Tento nástroj nesmie byť bez súhlasu výrobcu nijakým spôsobom upravovaný ani menený tak, aby sa zmenil jeho pôvodný dizajn alebo funkcia.**

i) **Vždy majte na pamäti, že nesprávne používanie a zaobchádzanie s týmto náradím môže spôsobiť zranenie vás samotných aj iných osôb.**

j) **Nikdy neupínajte ani neprelepujte lepiacou páskou spúšť alebo kontaktný prvok v stlačenej polohe.**

k) **Nikdy nenechávajte náradie bez dozoru, ak je v ňom vložený akumulátor.**

l) **Tento nástroj nepoužívajte, ak na ňom nie je čitateľný varovný štítok.**

AKUMULÁTORY

- **Dodaný akumulátor, ak je v dodávke, je čiastočne nabitý (**aby ste zabezpečili plnú kapacitu akumulátora, pred prvým použitím elektrického náradia ho úplne nabite v nabíjačke**)**
- **S týmto náradím používajte len nasledujúce akumulátory a nabíjačky**
  - Akumulátor SKIL: BR1*31****
  - Nabíjačka SKIL: CR1*31****
- **Nepoužívajte akumulátor, keď je poškodený; musí sa vymeniť**
- **Akumulátor nerozoberajte**
- **Náradie ani akumulátor nevystavujte dažďu**
- **Povolená teplota okolia (náradie/nabíjačka/ akumulátor):**
  - pri nabíjaní 4 až 40 °C
  - pri prevádzke -20 ... +50 °C
  - pri skladovaní - 20 ... + 50 °C

VYSVETLENIE SYMBOLOV UMIESTNENÝCH NA NÁRADÍ/AKUMULÁTORE

③ Pred použitím si prečítajte návod na použitie
④ Batérie môžu pri vyhadzovaní do ohňa explodovať, preto batérie zo žiadneho dôvodu nespaľujte
⑤ Náradie, nabíjačku a akumulátor skladujte na miestach, kde teplota neprekročí 50 °C
⑥ Nevyhadzujte elektrické náradie a akumulátory do komunálneho odpadu

OBSLUHA

- Nabíjanie akumulátora
  ! prečítajte si bezpečnostné výstrahy a pokyny dodané s nabíjačkou

- Vybratie/inštalácia akumulátora ②
- Kontrolka nabitia akumulátora ⑦
  - stlačte tlačidlo kontrolky nabitia batérie N, aby sa zobrazil aktuálny stav batérie ⑦a
  - **! keď po stlačení tlačidla N⑦b začne blikať kontrolka najnižšej úrovne nabitia akumulátora, akumulátor je vybitý**
  - **! ak po stlačení tlačidla N⑦c začnú blikať 2 úrovne kontrolky stavu nabitia akumulátora, akumulátor sa nenachádza v povolenom rozsahu prevádzkovej teploty**
- LED pracovné svetlá ⑧
  Dve LED pracovné svetlá D sa rozsvietia po stlačení spúšte alebo kontaktného prvku
  LED pracovné svetlá D sa vypnú približne do 10 sekúnd po uvoľnení spúšte
  V prípade poruchy klincovačky alebo akumulátora sa LED pracovné svetlo vypne
- Ochrana akumulátora
  Náradie sa náhle vypína alebo sa nedá zapnúť v prípade, že
  - **teplota akumulátora nie je v povolenom prevádzkovom teplotnom rozsahu od -20 do +50 °C** --> po stlačení tlačidla N ⑦c; začnú blikať 2 úrovne kontrolky nabitia akumulátora; počkajte, kým sa teplota akumulátora nevráti do povoleného prevádzkového teplotného rozsahu
  - **akumulátor je takmer vybitý (na ochranu pred hlbokým vybitím)** --> po stlačení tlačidla N sa na kontrolke nabitia akumulátora zobrazí symbol nízkeho stavu akumulátora alebo blikajúci symbol nízkeho stavu akumulátora ⑦b; nabite akumulátor
  - **! po automatickom vypnutí náradia už ďalej nestláčajte spúšť; mohlo by dôjsť k poškodeniu akumulátora**
- Pripevnenie spony na opasok ⑨
  - vyberte akumulátor z náradia
  - zarovnajte sponu na opasok T a otvor pre skrutku na pravej alebo ľavej strane klincovačky
  - Na pevné dotiahnutie skrutky použite krížový skrutkovač (nie je súčasťou balenia)
- Podložka proti poškodeniu ⑩
  Podložka proti poškodeniu M umiestnená na nose nástroja pomáha predchádzať poškriabaniu a deformácii pri práci s mäkšími druhmi dreva
  - **! pred vybratím alebo výmenou podložky proti poškodeniu vyberte akumulátor z náradia. Ak tak neurobíte, môže to mať za následok vážne zranenie osôb**
  - Vyberte akumulátor
  - odstráňte použitú podložku tak, že ju odtiahnete od špičky
  - Ak chcete vymeniť podložku, nasaďte ju na miesto nad špičkou a zatlačením nahor ju nasaďte

  Úložný priestor Q pre podložku sa nachádza na zásobníku náradia. V úložnom priestore sú k dispozícii dve náhradné podložky proti poškodeniu R
- Doplňovanie dokončovacích klincov ⑪
  - **! pri plnení klincov držte náradie v dostatočnej vzdialenosti od seba a iných osôb. V opačnom prípade by mohlo dôjsť k vážnemu zraneniu osôb**
  - **! používajte len klince odporúčané na použitie s týmto nástrojom. Použitie akýchkoľvek iných klincov môže viesť k poruche nástroja, čo môže viesť k vážnym zraneniam**
  - **! nikdy nevkladajte klince s aktivovaným kontaktným prvkom alebo stlačenou spúšťou. Mohlo by to viesť k vážnemu zraneniu osôb**
  - vyberte akumulátor z náradia
  - Vložte pás s klincami S do otvoru na spodnej strane zásobníka. Hlavy musia zapadnúť do horných drážok. Potom zatlačte klince dopredu tak ďaleko, ako to len pôjde
  - Stlačte páčku posuvníka L a posuňte posúvač H dopredu až na koniec klincov S
  - Uvoľnite páčku posuvníka L a potom posúvač H pomaly posuňte dopredu; posúvač H sa zastaví, keď dosadne na koniec lišty na klince S
  - Uistite sa, že klince S sú pevne zaistené na svojom mieste
  - Znovu pripojte akumulátor. Klincovačka je teraz pripravená na prevádzku

  Počet zostávajúcich klincov môžete sledovať cez okienka ukazovateľa klincov K a podľa potreby doplniť ďalšie klince
- Odstránenie povrchových klincov
  - vyberte akumulátor z náradia
  - Stlačte páčku posuvníka L a pridržte ju, nakloňte náradie tak, aby sa klince S mohli posunúť dozadu; v prípade potreby im v tom pomôžte prstom
  - Posuňte posuvník H k hornej časti zásobníka J a potom uvoľnite páčku posuvníka L
  - Vyberte klince S zo zásobníka J
- Nastavenie hĺbky zatĺkania ⑫
  Odporúčame vyskúšať hĺbku zatĺkania na odpadovom obrobku, aby sa určila požadovaná hĺbka pre danú aplikáciu
  Tvrdšie materiály a dlhšie klince si vyžadujú väčšiu silu na zatlčenie klinca
  - **! pri nastavovaní vždy nasmerujte klincovačku smerom od seba a iných osôb. V opačnom prípade môže dôjsť k vážnemu zraneniu**
  - vyberte akumulátor z náradia
  - otočte ovládačom nastavenia hĺbky P na nastavenie hĺbky podľa šípky označujúcej hĺbku
  - znovu pripojte akumulátor
  - po každom nastavení zatlčte skúšobný klinec, kým sa nenastaví požadovaná hĺbka
- Zatĺkanie dokončovacích klincov
  - **! klincovačka nie je vhodná na upevňovanie elektrických káblov**
  - **! počas práce s nástrojom nikdy neupínajte ani nedržte kontaktný prvok. Mohlo by to viesť k vážnemu zraneniu**

  Ak sa neurobí žiadna ďalšia akcia, klincovačka sa automaticky vypne po 10 minútach
- Režim jednotlivého sekvenčného spúšťania ⑬
  Jednotlivé sekvenčné spúšťanie poskytuje najpresnejšie umiestnenie klincov a v tomto režime sa klincovačka aj dodáva
  - pred vykonaním akejkoľvek činnosti sa uistite, že je obrobok zaistený
  - pripojte akumulátor
  - Posuňte prepínač režimov G nabok tak, aby bol viditeľný len symbol „**T**“. Tým sa aktivuje režim jednoduchého sekvenčného spúšťania
  - pevne uchopte nástroj, aby ste si udržali kontrolu.

Umiestnite špičku nástroja na pracovnú plochu
- Pritlačte náradie k pracovnej ploche, aby sa stlačil kontaktný prvok A. Potom stlačte spúšť E pre nastrelenie klinca.
- Uvoľnite spúšť E a zdvihnite nos náradia z obrobku, aby sa dokončilo nastrelenie klinca.
- Opakujte tieto kroky, aby ste zatĺkli ďalšie klince

Ak po stlačení kontaktného prvku alebo spúšte bez ich uvoľnenia nedôjde dlhšie než približne 5 sekúnd k ďalšiemu úkonu, funkcia nastreľovania sa zablokuje. Na opätovné nastrelenie musí používateľ uvoľniť kontaktný prvok aj spúšť a skúsiť to znova.

- Režim kontaktného ovládania ⑭

Kontaktné ovládanie umožňuje veľmi rýchle opakované zatĺkanie klincov
- pred vykonaním akejkoľvek činnosti sa uistite, že je obrobok zaistený
- pripojte akumulátor
- Posuňte prepínač režimov G nabok tak, aby bol viditeľný len symbol „ “. Tým sa aktivuje režim kontaktného ovládania
- pevne uchopte nástroj, aby ste ho udržali pod kontrolou
- zatlačte nástroj na pracovnú plochu, aby ste pritlačili kontaktný prvok A
- stlačte a podržte spúšť E na zatlčenie klinca
- držte spúšť stlačenú, presuňte nástroj na ďalšie miesto zatĺkania a zatlačte nástroj na obrobok, aby ste zatĺkli ďalší klinec
- po dokončení uvoľnite spúšť

POZNÁMKA: Režim kontaktného ovládania si stále zachováva logiku režimu jednoduchého sekvenčného ovládania. To znamená, že nástroj je možné ovládať aj stlačením kontaktného prvku proti povrchu a stlačením spúšte

Ak po stlačení a podržaní kontaktného prvku alebo spúšte bez ich uvoľnenia nedôjde dlhšie než približne 5 sekúnd k ďalšiemu úkonu, funkcia nastreľovania sa zablokuje. Na opätovné nastrelenie musí používateľ uvoľniť kontaktný prvok aj spúšť a skúsiť to znova.

- Zablokovanie streľby naprázdno

Keď v zásobníku zostáva 0 – 5 klincov, funkcia zablokovania streľby naprázdno neumožní prevádzku. Ak chcete obnoviť prevádzku, znovu nabite nástroj klincami

- Odstránenie zaseknutého klinca ⑮
  - vyberte akumulátor z náradia
  - Stlačte páčku posuvníka L a vyberte klince zo zásobníka J
  - Zdvihnite západku na uvoľnenie zaseknutia C a otvorte uvoľňovač zaseknutia B.
  - V prípade potreby odstráňte zaseknutý klinec pomocou plochého skrutkovača alebo klieští (nie sú súčasťou balenia
  - **! Nepoškriabte drážku na klince ani zatĺkací mechanizmus. Skrutkovač by sa mal pri vyťahovaní vždy skĺznuť po klinci**
  - zatvorte uvoľňovač zaseknutia B a západku C
  - Vložte nové klince, potom uvoľnite páčku posuvníka L a pomaly posuňte posuvník H dopredu, až sa dotkne konca pásu s klincami
  - Znovu pripojte akumulátor. Klincovačka je pripravená na obnovenie prevádzky

Príliš hlboké zatĺkanie klincov do materiálu, prebytočné nečistoty alebo zaseknuté klince môžu viesť k zaseknutiu úderníka v jeho spodnej polohe.

Úderník sa zvyčajne dá vrátiť do pracovnej polohy zatlačením pracovného kontaktného prvku na kus dreva a stlačením spúšte.

Ak sa nástroj spustí bez zatlčenia klinca, drážka na klince môže byť znečistená. Pozrite si časť „Čistenie drážky na klince“ v časti „Údržba“ tejto príručky.

- Držanie a vedenie nástroja ⑯
  - **! pri práci držte náradie vždy za sivo sfarbené oblasti rukoväte**

ÚDRŽBA/SERVIS

- Vždy udržujte čistotu náradia

  Čistenie drážky na klince
  - **! pred čistením vyberte akumulátor z náradia**
  - **! vyberte akumulátor a počas čistenia drážky na klince držte nástroj smerom od seba**
  - **! Pravidelne čistite drážku na klince. Nesprávne a nepravidelné čistenie drážky spôsobí predčasné zlyhanie alebo stratu záruky.**
  - vyberte akumulátor z náradia
  - vyberte klince zo zásobníka
  - zdvihnite západku na uvoľnenie zaseknutia a otvorte uvoľňovač zaseknutia
  - na čistú handričku alebo vatový tampón naneste malé množstvo oleja na pneumatické náradie a natrite ním drážku na klince
  - vložte klince a zatvorte zásobník
- Ak by náradie napriek starostlivej výrobe a kontrole predsa len prestalo niekedy fungovať, nechajte opravu vykonať v autorizovanej servisnej opravovni elektrického náradia SKIL.
  - pošlite **nerozmontované** náradie spolu s dokladom o kúpe vášmu predajcovi alebo do najbližšieho servisného strediska SKIL (zoznam adries servisných stredísk a servisný diagram náradia sú uvedené na www.skil.com)
- Uvedomte si, že poškodenie spôsobené preťažením alebo nesprávnym zaobchádzaním bude zo záruky vylúčené (záručné podmienky spoločnosti SKIL nájdete na stránke www.skil.com alebo si ich vyžiadajte u vášho predajcu)

PROSTREDIE

Len pre krajiny EÚ

- Nevyhadzujte elektrické náradie, príslušenstvo a obaly do komunálneho odpadu
  - v súlade s európskou smernicou 2012/19/ES o odpade z elektrických a elektronických zariadení a jej implementácie v súlade s vnútroštátnymi právnymi predpismi musí byť elektrické náradie, ktoré dosiahlo koniec svojej životnosti, zbierané oddelene od ostatného odpadu a musí sa vrátiť do ekologického recyklačného zariadenia
  - symbol 6 vám to pripomenie, keď nastane potreba likvidácie
  - **! pred likvidáciou zaizolujte vývody akumulátora hrubou páskou, aby ste zabránili skratu**

HLUK / VIBRÁCIE

- Hladina akustického tlaku L_{pA}, hladina zvuku L_{WA}, hodnoty vibrácií a_h (kontinuálne vibrácie), p_F (opakované rázové vibrácie) a neistota K určená podľa EN 60745-2-16 a EN

62841-1:

Hluk	
úroveň akustického tlaku (L_{pA})	L_{pA}=82 dB(A) K=3 dB
úroveň akustického výkonu (L_{WA})	L_{WA}=93 dB(A) K=3 dB
Vibrácie	
nepretržité vibrácie (a_h)	a_h=1,2 m/s^2 K=1,5 m/s^2
opakované rázové vibrácie (p_F)	P_F=1549 m/s^2 K=33 m/s^2

- Deklarované hodnoty emisií vibrácií a deklarované hodnoty emisií hluku uvedené v technických údajoch a vo vyhlásení o zhode boli merané v súlade so štandardnou textovou metódou stanovenou normou EN62841 a môžu sa použiť na porovnanie jedného náradia s druhým. Deklarované hodnoty emisií vibrácií a deklarované hodnoty emisií hluku sa môžu použiť aj pri predbežnom posúdení expozície.
  VAROVANIE! Hodnota vibrácií a emisie hluku počas skutočného používania elektrického náradia sa môže líšiť od deklarovanej hodnoty v závislosti od spôsobu použitia nástroja. Úroveň vibrácií môže prekročiť uvedenú úroveň. Pri posudzovaní vystavenia vibráciám na určenie bezpečnostných opatrení požadovaných smernicou 2002/44/EC na ochranu osôb pravidelne používajúcich elektrické náradie v zamestnaní by sa pri odhade vystavenia vibráciám mali zohľadniť skutočné podmienky používania a spôsob používania náradia vrátane zohľadnenia všetkých častí pracovného cyklu, ako sú časy, keď je náradie vypnuté a keď beží naprázdno, okrem času spustenia

HR

Akumulatorski pištolj za čavle 16GA bez četkica 3886

UVOD

- Alat nije namijenjen za pričvršćivanje na tvrdim materijalima kao što su čelik i beton
- Alat je namijenjen za pričvršćivanje kartona, izolacijskih materijala, tkanina, tanke šperploče, folije, kože i sličnih materijala na drvene i slične površine
- Pažljivo pročitajte i sačuvajte ove upute za upotrebu ③

TEHNIČKI PODACI ①

[1)] Težina bez baterijskog modula (težina baterijskog modula navedena je na www.skil.com)

DIJELOVI ALATA ②

A Dodir s izratkom
B Oslobađanje zaglavljenosti bez alata
C Zapor za oslobađanje zaglavljenosti
D LED radno svjetlo
E Okidačka sklopka
F Drška
G Sklopka za odabir načina rada
H Potiskivač
J Spremnik
K Prozori indikatora čavala
L Ručica potiskivača
M Podloga za sprječavanje oštećenja
N Gumb indikatora razine napunjenosti baterije
P Regulator dubine
Q Ugrađeno spremište
R Rezervne podloge za sprječavanje oštećenja
S Čavli 16GA
T Kopča remena

SIGURNOST

OPĆA UPOZORENJA U VEZI SIGURNOSTI ZA ELEKTRIČNI ALAT

⚠ **UPOZORENJE Pročitajte sva sigurnosna upozorenja, upute, ilustracije i specifikacije isporučene s ovim električnim alatom.** Zanemarivanje svih uputa navedenih u nastavku može rezultirati električnim udarom, požarom i/ili teškim ozljedama.

Sačuvajte sva upozorenja i sve upute za buduće potrebe.

Pojam "električni alat" u upozorenjima odnosi se na električni alat s napajanjem iz električne mreže (s kabelom) ili na električni alat s napajanjem iz baterije (bez kabela).

1) SIGURNOST RADNOG PODRUČJA
a) Radno područje održavajte čistim i dobro osvijetljenim. Pretrpana ili mračna područja izazivaju nesreće.
b) Električnim alatom nemojte rukovati u eksplozivnim atmosferama, primjerice u prisutnosti zapaljivih tekućina, plinova ili prašine. Električni alati stvaraju iskre koje mogu zapaliti prašinu ili isparenja.
c) Udaljite djecu i promatrače za vrijeme rada s električnim alatom. Ometanja mogu rezultirati gubitkom kontrole nad alatom.
2) ELEKTRIČNA SIGURNOST
a) Utikači električnog alata moraju odgovarati utičnici. Nemojte raditi preinake na utikaču. Ne upotrebljavajte adaptere za utikače s uzemljenim električnim alatima. Nepreinačeni utikači i odgovarajuće utičnice smanjit će rizik od strujnog udara.
b) Izbjegavajte kontakt tijela s uzemljenim površinama, kao što su cijevi, radijatori, peći i rashladni uređaji. Rizik od električnog udara je veći ako je tijelo uzemljeno.
c) Električni alat ne izlažite kiši ili mokrim uvjetima. Prodiranje vode u električni alat povećat će rizik od strujnog udara.
d) Kabel nemojte upotrebljavati nepropisno. Kabel nemojte upotrebljavati za nošenje, povlačenje ili odvajanje električnog alata od električnog napajanja. Kabel držite podalje od topline, ulja, oštrih rubova ili pokretnih dijelova. Oštećeni ili isprepleteni kabeli povećavaju rizik od električnog udara.
e) Kada električnim alatom radite na otvorenom, upotrebljavajte produžni kabel prikladan za

upotrebu na otvorenom. Upotrebom kabela prikladnog za upotrebu na otvorenom smanjuje se rizik od električnog udara.

f) Ako je rad s električnim alatom u vlažnom području neizbježan, upotrebljavajte napajanje s uređajem za zaštitu od dozemnog spoja (GFCI). Upotrebom uređaja za zaštitu od dozemnog spoja (GFCI) smanjuje se rizik od strujnog udara**.**

3) OSOBNA SIGURNOST

a) Budite oprezni, gledajte što radite i vodite se načelima zdravog razuma kada radite s električnim alatom. Nemojte raditi s električnim alatom ako ste umorni ili pod utjecajem droge, alkohola ili lijekova. Trenutak nepažnje tijekom rada s električnim alatima može rezultirati teškim osobnim ozljedama.

b) Upotrebljavajte osobnu zaštitnu opremu. Nosite zaštitu za oči. Zaštitna oprema poput maske za zaštitu od prašine, protuklizne sigurnosne obuće, kacige ili zaštite za sluh upotrijebljena za prikladne uvjete smanjit će tjelesne ozljede.

c) Spriječite nenamjerno pokretanje. Prije spajanja na izvor napajanja i/ili baterijski modul, uzimanja ili nošenja alata uvjerite se da se sklopka nalazi u isključenom položaju. Nošenje električnih alata s prstom na prekidaču ili napajanje električnih alata koji imaju uključen prekidač izaziva nesreće.

d) Prije uključivanja električnog alata, uklonite sve ključeve za podešavanje ili stezne ključeve. Ključ ili ključ za podešavanje ostavljen pričvršćen na rotacijski dio električnog alata može rezultirati tjelesnim ozljedama.

e) Nemojte se naginjati preko alata. Cijelo vrijeme održavajte propisno držanje i ravnotežu. To će omogućiti bolju kontrolu nad električnim alatom u neočekivanim situacijama.

f) Obucite se prikladno. Nemojte nositi široku odjeću i nakit. Kosu i odjeću držite podalje od pokretnih dijelova. Široka odjeća, nakit ili duga kosa mogu se zahvatiti u pokretne dijelove.

g) Ako su uređaji opremljeni priključkom za odvod i sakupljanje prašine, pobrinite se da se propisno spoje i upotrebljavaju. Upotrebom sustava za sakupljanje prašine mogu se umanjiti opasnosti koje se odnose na prašinu.

h) Nemojte dopustiti da vas poznavanje električnog alata stečeno čestom upotrebom učini samodopadnim te da ignorirate sigurnosna načela za električni alat. Nepažljiv rad može rezultirati teškim ozljedama u djeliću sekunde.

4) UPOTREBA I NJEGA ELEKTRIČNOG ALATA

a) Nemojte preopterećivati električni alat. Upotrebljavajte propisan električni alat za svoju primjenu. Propisan električni alat bolje će i sigurnije obaviti zadatak brzinom za koju je konstruiran.

b) Nemojte upotrebljavati električni alat ako ga sklopka ne uključuje i isključuje. Svaki električni alat koji se ne može upravljati sklopkom opasan je i potrebno ga je popraviti.

c) Prije podešavanja, promjene nastavaka ili spremanja alata, izvucite utikač od električne utičnice i/ili izvadite baterijski modul iz alata, ako se može odvojiti. Takve preventivne sigurnosne mjere smanjuju rizik od iznenadnog pokretanja električnog alata.

d) Nekorištene električne alate skladištite izvan dohvata djece i nemojte dopustiti osobama koje ne poznaju električni alat ili ove upute da rukuju električnim alatom. Električni alati opasni su u rukama neobučenih korisnika.

e) Održavajte električne alate i dodatnu opremu. Provjerite jesu li pokretni dijelovi centrirani ili spojeni, da nema polomljenih dijelova i da nema stanja koja mogu utjecati na rad električnog alata. Ako je oštećen, električni alat dajte na popravak prije upotrebe. Loše održavani električni alati uzrok su mnogih nesreća.

f) Rezne alate održavajte oštrima i čistima. Propisno održavani rezni alati s oštrim reznim bridovima manje su skloni zaglavljivanju i lakši su za upravljanje.

g) Električni alat, pribor i alatne nastavke i sl., upotrebljavajte u skladu s ovim uputama, uzimajući u obzir radne uvjete i zadatak koji je potrebno obaviti. Upotreba električnog alata za radove drukčija od namjenske može rezultirati opasnim situacijama.

h) Rukohvate i površinu rukohvata održavajte suhim, čistim i očišćenim od ulja i masti. Skliski rukohvati i skliske površine rukohvata onemogućuju sigurno rukovanje i upravljanje alatom u neočekivanim situacijama.

5) UPOTREBA I NJEGA BATERIJSKOG ALATA

a) Punjenje obavljajte samo s punjačem kojeg je naveo proizvođač. Punjač koji je prikladan za jedan tip baterijskog modula može izazvati rizik od požara ako ga se upotrebljava s drugim baterijskim modulom.

b) Električni alat upotrebljavajte samo s izričito propisanim baterijskim modulima. Upotreba drugih baterijskih modula može izazvati rizik od ozljeda i požara.

c) Kada baterijski modul nije u upotrebi, čuvajte ga što dalje od metalnih predmeta kao što su spajalice, novčići, ključevi, čavli, vijci i drugi mali metalni predmeti koji mogu ostvariti kratki spoj među priključcima. Kratko spajanje baterijskih kontakata može prouzročiti opekline ili požar.

d) U slučaju neprimjerene uporabe, baterija može izbaciti tekućinu; izbjegavajte kontakt. Ako slučajno dođe do doticaja, mjesta doticaja isperite vodom. Ako tekućina dođe u doticaj s očima, dodatno potražite pomoć liječnika. Tekućina koju izbaci baterija može prouzročiti nadražaj kože ili opekline.

e) Ne upotrebljavajte baterijski modul ili alat koji je oštećen ili preinačen. Oštećene ili preinačene baterije mogu pokazati nepredvidivo ponašanje koje može rezultirati požarom, eksplozijom ili opasnošću od ozljeda.

f) Baterijski modul ili alat ne izlažite vatri ili visokim temperaturama. Izlaganje vatri ili temperaturi višoj od 130 °C može uzrokovati eksploziju.

g) Pridržavajte se svih uputa za punjenje, a baterijski modul ili alat nemojte puniti izvan raspona temperature navedenog u uputama. Nepropisno punjenje ili punjenje pri temperaturama izvan okvira određenog raspona može oštetiti bateriju i povećati opasnost od požara.

6) SERVISIRANJE

a) Servisiranje električnog alata povjerite kvalificiranom osoblju za popravak koje upotrebljava samo identične zamjenske dijelove. Time će se osigurati održavanje sigurnosti električnog alata.

b) Ne servisirajte oštećene baterijske module. Servisiranje baterijskog modula smiju obavljati samo proizvođač ili ovlašteni serviseri.

SIGURNOSNA UPOZORENJA ZA ALAT ZA UVRTANJE ČAVALA

a) Uvijek smatrajte da u alatu ima čavala. Neoprezno rukovanje alatom može dovesti do neočekivanog ispaljivanja čavala i tjelesne ozljede.
b) Odvojite alat od izvora napajanja prilikom punjenja i vađenja čavala, podešavanja ili promjene pribora. Alat se može slučajno aktivirati ako je spojen na izvor napajanja, što može dovesti do ozljeda.
c) Budite oprezni pri rukovanju čavlima, osobito pri njihovom postavljanju ili uklanjanju. Čavli imaju oštre vrhove koji mogu uzrokovati ozljede.
d) Nemojte usmjeravati alat prema sebi ili nekoj drugoj osobi u blizini. Neočekivano okidanje dovodi do izbacivanja čavala, što može rezultirati tjelesnim ozljedama.
e) Držite prste podalje od okidača kada ne rukujete alatom i prilikom promjene radnog položaja. Neočekivano okidanje dovodi do izbacivanja čavala, što može rezultirati tjelesnim ozljedama.
f) Alat držite za izolirane površine za držanje prilikom izvođenja postupaka tijekom kojih čavao može dodirnuti skrivene vodiče. Čavli u dodiru s kabelom pod naponom mogu neizolirane metalne dijelove električnog alata dovesti pod napon uslijed čega rukovatelj može pretrpjeti električni udar.
g) Čvrsto držite alat tijekom rada. Nekontrolirani trzaj alata može dovesti do njegova nehotičnog aktiviranja i posljedično do tjelesnih ozljeda.
h) Neka svi dijelovi tijela - ruke, noge itd. - budu u suprotnom smjeru od smjera u kojemu alat ispaljuje čavle. Čavao može prodrijeti u izradak kao i u bilo koji predmet iza njega, što može rezultirati ozljedama.
i) Kada koristite alat, neka dijelovi vašeg tijela - ruke, noge itd. - budu dalje od područja u kojemu se čavli zabijaju u izradak. Čavao se može saviti i izaći i izratka, što može rezultirati ozljedama.
j) Ne pokrećite alat osim ako nije čvrsto postavljen uz izradak. Ako alat nije u dodiru s izratkom, čavli se mogu odbiti od istog i ozlijediti vas.
k) Nemojte koristiti ovaj alat za pričvršćivanje električnih kabela. Nije namijenjen za postavljanje električnih kabela - može oštetiti izolaciju električnih kabela i time uzrokovati električni udar ili požar.
l) Odspojite alat iz izvora napajanja ako se čavao zaglavi u alatu. Tijekom uklanjanja zaglavljenog čavla, alat se može slučajno aktivirati ako je spojen na izvor napajanja, što može dovesti do ozljeda.
m) Budite oprezni prilikom uklanjanja zaglavljenog čavla. Mehanizam može biti pod pritiskom i silovito izbaciti čavao i ozlijediti vas.

DODATNA UPOZORENJA ZA ALATE S MOGUĆNOŠĆU AKTIVIRANJA DODIROM

a) Aktiviranje dodirom koristite samo za postupke pričvršćivanja kod kojih nije potrebna visoka preciznost, kao što su postavljanje krovova i oplata ili proizvodnja paleta, namještaja, montažnih kuća i tapeciranih proizvoda. Za radove koji zahtijevaju veću preciznost odaberite alat sa sekvencijalnim načinom rada ili sekvencijalni način rada.
b) Obavezno provjerite način aktiviranja prije upotrebe alata s mogućnošću odabira načina aktiviranja. Rukovanje alatom bez provjere načina aktiviranja može dovesti do ozljede uslijed nenamjernog ispaljivanja čavla.
c) Alat koristite na gradilištima na kojima se primjenjuju sigurne radne prakse. Okruženja u kojima se ne primjenjuju sigurne radne prakse povećavaju opasnost od ozljeda.

DODATNA SIGURNOSNA UPOZORENJA

a) Koristite sigurnosnu opremu. Nosite zaštitu za oči. Maska protiv prašine, protuklizne sigurnosne cipele, kaciga ili zaštita sluha moraju se koristiti u prikladnim uvjetima.
b) Zaštitite sluh. Nosite slušnu zaštitu za vrijeme dugotrajne upotrebe uređaja. Pridržavanjem ovog pravila smanjit će se rizik od teških tjelesnih ozljeda.
c) Alat koristite samo za predviđenu namjenu. Ne ispuštajte elemente za pričvršćivanje u zrak.
d) Koristite samo čavle koji su preporučeni za ovaj alat. Korištenje pogrešnih čavala može rezultirati njihovim slabim uvlačenjem, zaglavljivanjem i izlaskom iz alata pod nepravilnim kutovima. Ako se čavli ne uvlače glatko i pravilno, odmah prekinite njihovu upotrebu. Zaglavljeni i nepravilno uvučeni čavli mogu uzrokovati teške tjelesne ozljede.
e) Ne koristite ovaj alat na način zbog kojeg bi čavao mogao biti usmjeren prema bilo čemu osim prema izratku.
f) Ne koristite alat kao čekić.
g) Alat nosite držeći ga za ručku.
h) Ne mijenjajte ni ne preinačavajte alat u odnosu na izvorni dizajn ili funkciju bez odobrenja proizvođača.
i) Imajte na umu da pogrešnom upotrebom i nepravilnim rukovanjem ovim alatom možete nanijeti ozljede sebi i drugim osobama.
j) Ne stežite ni ne lijepite okidač trakom ili kontakt izratka u aktiviranom položaju.
k) Ne ostavljajte alat bez nadzora ako je baterija umetnuta.
l) Ne koristite alat ako ne sadrži čitljivu naljepnicu s upozorenjem.

BATERIJE

- **Ako se isporučuje, baterija će biti djelomično napunjena (**prije prve upotrebe električnog alata, bateriju napunite do kraja u punjaču baterije kako biste osigurali potpuni kapacitet baterije**)**
- **S ovim alatom upotrebljavajte samo sljedeće baterije i punjače**
  - Baterija marke SKIL: BR1*31****
  - Punjač marke SKIL: CR1*31****
- **Nemojte upotrebljavati oštećenu bateriju; oštećenu bateriju potrebno je zamijeniti**
- **Nemojte rastavljati bateriju**
- **Alat/bateriju nemojte izlagati kiši**
- **Dopuštena temperatura okruženja (alat/punjač/baterija):**
  - pri punjenju 4...40 °C

- tijekom rada -20...+50 °C
- tijekom skladištenja -20... +50 °C

OBJAŠNJENJE SIMBOLA NA ALATU/BATERIJI

③ Prije upotrebe pročitajte upute za upotrebu
④ Baterije mogu eksplodirati ako se odlože u vatru, stoga ih nemojte spaljivati
⑤ Alat/punjač/bateriju skladištite na mjestima gdje temperatura ne prelazi 50 °C
⑥ Električne alate i baterije nemojte zbrinjavati s kućnim otpadom

UPOTREBA

- Punjenje baterije
  ! pročitajte sigurnosna upozorenja i upute isporučene s punjačem
- Uklanjanje/ulaganje baterije ②
- Pokazivač stanja napunjenosti baterije ⑦
  - pritisnite gumb indikatora razine napunjenosti baterije N za prikaz trenutačne razine napunjenosti baterije ⑦a
  ! kada indikatora najniže razine baterije počne treptati nakon pritiska tipke N ⑦b, baterija je prazna
  ! kada 2 razine indikatora baterije počnu treptati nakon pritiska tipke N ⑦c, baterija nije unutar dopuštenog raspona radne temperature
- LED radna svjetla ⑧
  Dva LED radna svjetla D će svijetliti kada se utisne sklopka za aktiviranje ili kontakt s izratkom
  LED radna svjetla D isključit će se za otprilike 10 sekundi nakon otpuštanja sklopke
  Kada se pištolj za čavle ili baterija pokvari, LED radno svjetlo će se isključiti
- Zaštita baterije
  Alat se iznenadno isključuje ili se ne može uključiti, kada je
  - **temperatura baterije nije unutar dopuštenog raspona radne temperature od -20 do +50 °C** --> 2 razine indikatora razine baterije počinju treptati pritiskom na gumb N ⑦c; pričekajte dok se baterija ne vrati unutar dopuštenog raspona radne temperature
  - **baterija je skoro prazna (za zaštitu od dubokog pražnjenja)** --> kada pritisnete gumb H, indikator razine napunjenosti baterije prikazuje nisku razinu napunjenosti baterije ⑦b ili trepćuću nisku razinu napunjenosti baterije N; napunite bateriju
  ! nemojte dalje pritiskati okidačku sklopku nakon što se alat automatski isključi; time možete oštetiti bateriju
- Pričvršćivanje kopče remena ⑨
  - izvadite baterijski modul iz alata
  - poravnajte kopču remena T i rupu za vijak s desne ili lijeve strane pištolja za čavle
  - križnim odvijačem (nije isporučen) zategnite vijak
- Podloga za sprječavanje oštećenja ⑩
  Podloga za sprječavanje oštećenja M pričvršćena na vrh alata sprječava oštećenja i udubljenja pri radu s mekšim drvetom
  ! Uklonite baterijski modul iz alata prije uklanjanja ili zamjene podloge za sprječavanje oštećena. U protivnom može doći do teških tjelesnih ozljeda
  - uklanjanje baterije
  - uklonite iskorištenu podlogu povlačeći je od vrha
  - prilikom zamjene podloge, namjestite je na mjesto iznad vrha i gurnite prema gore da biste je ponovno postavili

  Ugrađeno spremište Q za podlogu nalazi se na spremniku alata. Dvije rezervne podloge za sprječavanje oštećenja R nalaze se u ugrađenom spremištu
- Uvlačenje završnih čavala ⑪
  ! Držite alat usmjeren od sebe i drugih osoba prilikom umetanja čavala. U protivnom može doći do teških tjelesnih ozljeda
  ! Koristite samo čavle preporučene za korištenje s ovim alatom. Korištenje bilo kojih drugih čavala može dovesti do kvara alata i posljedično do teških ozljeda
  ! Ne stavljajte čavle dok je aktivirano mjesto kontakta s izratkom ili kada je aktiviran okidač. U suprotnom može doći do teškim tjelesnih ozljeda
  - izvadite baterijski modul iz alata
  - Umetnite traku s čavlima S u utor na dnu spremnika. Glave moraju stati u gornje utore. Zatim gurnite čavke prema naprijed koliko je moguće
  - Pritisnite ručicu potiskivača L i pomaknite potiskivač H unatrag do kraja čavala S
  - Otpustite ručicu potiskivača L , zatim polako pomaknite potiskivač H prema naprijed - potiskivač H će se zaustaviti kada se nasloni na kraj trake s čavlima S
  - Provjerite jesu li čavli S učvršćeni na svom mjestu
  - Ponovno postavite baterijski modul. Pištolj za čavle sada je spreman za upotrebu

  Broj preostalih čavala možete vidjeti kroz prozore indikatora čavala K i po potrebi umetnuti još čavala
- Uklanjanje završnih čavala
  - izvadite baterijski modul iz alata
  - Pritisnite ručicu potiskivača L i zadržite je, nagnite električni alat tako da čavli S mogu kliziti unatrag, po potrebi prstom pomozite čavlima da se pomaknu unatrag
  - Pomaknite potiskivač H prema glavi spremnika J, a zatim otpustite ručicu potiskivača L
  - Izvadite čavle S iz spremnika J
- Podešavanje dubine zabijanja ⑫
  Preporučujemo da provjerite dubinu zabijanja na otpadnom izratku kako biste mogli odrediti potrebnu dubinu za primjenu
  Tvrđi materijali i duži čavli zahtijevaju veću silu pri zabijanju čavla
  ! Usmjerite pištolj za čavle od sebe i drugih osoba kada izvodite podešavanja. Ako to ne učinite, može doći do teških ozljeda
  - izvadite baterijski modul iz alata
  - okretanjem regulatora dubine P podesite dubinu sukladno strelici koja označava dubinu
  - ponovno postavljanje baterijskog modula
  - zabijte probni čavao nakon svakog podešavanja dok ne postignete željenu dubinu
- Zabijanje završnih čavala
  ! pištolj za čavle nije prikladan za pričvršćivanje električnih kabela
  ! Nemojte klinom blokirati ili zadržavati mehanizam za kontakt s izratkom tijekom upotrebe alata. To može rezultirati teškim ozljedama

  Ako se ne poduzme nikakva druga radnja, pištolj za čavle automatski će se isključiti nakon 10 minuta
- Način pojedinačnog sekvencijalnog aktiviranja ⑬
  Pojedinačno sekvencijalno omogućuje najtočnije

postavljanje čavala. Pištolj se za čavle isporučuje se u ovom načinu rada
- provjerite je li izradak pričvršćen prije izvođenja bilo kakve radnje
- postavljanje baterijskog modula
- pomaknite sklopku za odabir načina rada G u stranu tako da je vidljiv samo simbol „ ”. Tako ćete aktivirati način pojedinačnog sekvencijalnog aktiviranja
- Čvrsto uhvatite alat kako biste zadržali kontrolu. Postavite vrh alata na radnu površinu
- Pritisnite alat uz radnu površinu kako biste utisnuli mjesto kontakta s izratkom A. Zatim pritisnite okidačku sklopku E da biste zabili čavao
- otpustite okidačku sklopku E i podignite vrh s izratka kako biste dovršili zabijanje čavala
- ponovite korake želite li zabiti više čavala

Ako nakon pritiska na mjesto za kontakt s izratkom bez otpuštanja dulje od otprilike 5 sekundi nije napravljena nijedna radnja, zabijanje će biti blokirano, osim ako korisnik ne otpusti mjesto kontakta s izratkom i okidačku sklopku i pokuša ponovno

- Način rada s kontaktnim aktiviranjem ⑭

Način rada s kontaktnim aktiviranjem omogućuje vrlo brzo ponovno postavljanje čavala
- provjerite je li izradak pričvršćen prije izvođenja bilo kakve radnje
- postavljanje baterijskog modula
- pomaknite sklopku za odabir načina rada G u stranu tako da je vidljiv samo simbol „ ”. Tako ćete aktivirati način rada s kontaktnim aktiviranjem
- čvrsto uhvatite alat kako biste zadržali kontrolu
- pritisnite alat uz radnu površinu kako biste utisnuli mjesto kontakta s izratkom A
- stisnite i zadržite okidačku sklopku E da zabijete čavao
- držite stisnutim okidač, premjestite alat na sljedeće mjesto za zabijanje čavala i pritisnite alat uz izradak da biste zabili drugi čavao
- otpustite okidač kada završite

NAPOMENA: Način rada s kontaktnim aktiviranjem još uvijek radi po načelu pojedinačnog sekvencijalnog aktiviranja. To znači da se alatom također može upravljati utiskivanjem mjesta za kontakt s izratkom uz površinu i stiskanjem okidačke sklopke

Ako nakon pritiska i zadržavanja na mjestu za kontakt s izratkom bez otpuštanja dulje od otprilike 5 sekundi nije napravljena nijedna radnja, zabijanje će biti blokirano, osim ako korisnik ne otpusti mjesto kontakta s izratkom i okidačku sklopku i pokuša ponovno

- Blokiranje zabijanja s praznim spremnikom

Kada u spremniku ostane 0 do 5 čavala, značajka blokiranja zabijanja s praznim spremnikom neće dopustiti nastavak rada. Želite li nastaviti s radom, ponovno napunite alat čavlima

- Uklanjanje zaglavljenog završnog čavla ⑮
  - izvadite baterijski modul iz alata
  - Pritisnite ručicu potiskivača L i izvadite čavle iz spremnika J
  - Podignite zapor za oslobađanje zaglavljenosti C i otvorite otvor za oslobađanje zaglavljenosti B.
  - Uklonite zaglavljeni čavao ravnim odvijačem ili kliještima (nisu isporučena), ako je to potrebno
  - **! Nemojte oštetiti/ogrebati kanal za čavle ili mehanizam zabijanja. Odvijač treba kliziti preko čavla kada ga vadite**
  - zatvorite otvor za oslobađanje B i zapor C
  - Ponovno umetnite čavle, zatim otpustite ručicu potiskivača L i polako pomaknite potiskivač H prema naprijed tako da nalegne na kraj trake s čavlima
  - Ponovno postavite baterijski modul. Pištolj za čavle spreman je za nastavak rada

  Zabijanje čavala preduboko u materijal, previše otpada i zaglavljeni čavli mogu dovesti do zaglavljenja oštrice zabijača u donjem položaju

  Oštrica se obično može vratiti u svoj radni položaj pritiskom radnog kontaktnog elementa uz komad drva i stiskanjem okidača

  Ako se alat okreće bez zabijanja čavla, kanal za čavle možda je prljav. Pogledajte „Čišćenje kanala za čavle” u odjeljku „Održavanje” u sklopu ovog priručnika
- Držanje i vođenje alata ⑯
  - **! tijekom rada alat držite za sivo područje ručke**

ODRŽAVANJE/SERVISIRANJE

- Uređaj stalno treba biti čist

  Čišćenje kanala za čavle
  - **! izvadite bateriju iz alata prije čišćenja**
  - **! uklonite baterijski modul i neka alat bude usmjeren od svog tijela dok čistite kanal za čavle**
  - **! Redovito čistite kanal za čavle. Neispravno i neredovito čišćenje kanala može uzrokovati preuranjeni kvar ili može poništiti jamstvo**
  - izvadite baterijski modul iz alata
  - izvadite čavle iz spremnika
  - podignite zapor za oslobađanje i pa otvorite otvor za oslobađanje
  - čistom krpom ili pamučnim štapićem s malom količinom ulja za pneumatske alate prebrišite kanal za nokte
  - ponovno postavite čavle i zatvorite spremnik
- Ako se dogodi da je alat neispravan unatoč pažljivoj proizvodnji i testiranju, popravak treba obaviti ovlašteni servisni centar za električne alate proizvođača SKIL
  - uređaj treba **nerastavljen** predati zajedno s računom o kupnji u najbližu SKIL ugovornu servisnu radionicu (popise servisa, kao i oznake rezervnih dijelova uređaja možete naći na adresi www.skil.com)
- Imajte na umu da je šteta zbog preopterećenja ili nepravilnog rukovanja alatom isključena iz jamstva (pogledajte uvjete jamstva proizvođača SKIL na www.skil.com ili obratite se svom zastupniku)

ZAŠTITA OKOLIŠA

Samo za zemlje EU

- Ne odlažite električne alate, pribor i ambalažu zajedno s kućnim otpadnim materijalom
  - U skladu s europskom Direktivom 2012/19/EZ o otpadnoj električnoj i elektroničkoj opremi i njenoj implementaciji u nacionalno zakonodavstvo, električni alati koji su dostigli kraj radnog vijeka moraju se odvojeno prikupljati i slati na ekološki prihvatljivo recikliranje
  - na to podsjeća simbol 6 kada se javi potreba za odlaganjem
  - **! prije nego bateriju zbrinete u otpad, zaštitite njezine priključke debelom trakom kako biste spriječili kratki spoj**

BUKA/VIBRACIJE

- Razina zvučnog tlaka L_{pA}, razina zvučne snage L_{WA}, vrijednosti vibracija a_h (kontinuirane vibracije), p_F (ponovljene udarne vibracije) i nesigurnost K određena prema
  EN 60745-2-16 & EN 62841-1:

Buka	
razina zvučnog tlaka (L_{pA})	L_{pA}=82 dB(A) K=3 dB
razina zvučne snage (L_{WA})	L_{WA}=93 dB(A) K=3 dB
Vibracije	
kontinuirane vibracije (a_h)	a_h=1,2 m/s^2 K=1,5 m/s^2
ponovljene udarne vibracije (p_F)	P_F=1549 m/s^2 K=33 m/s^2

- Deklarirane ukupne vrijednosti emisije vibracija i deklarirane vrijednosti emisije buke navedene u tehničkim podacima izjavi o sukladnosti izmjerene su u skladu sa standardnom metodom ispitivanja u skladu s EN62841 i mogu se koristiti za usporedbu jednog alata s drugim
  deklarirana vrijednost emisije vibracija i deklarirana vrijednost emisije buke mogu se upotrijebiti i u preliminarnoj procjeni izloženosti
  Upozorenje! Vrijednosti emisije vibracija i buke tijekom stvarne upotrebe električnog alata mogu se razlikovati od deklariranih vrijednosti, ovisno o načinu upotrebe alata. Razina vibracija može premašiti navedenu razinu. Prilikom procjene izloženosti vibracijama kako bi se utvrdile sigurnosne mjere koje zahtijeva 2002/44 EZ za zaštitu osoba koje redovito koriste električne alate na radnom mjestu, procjena izloženosti vibracijama treba uzeti u obzir stvarne uvjete uporabe i način na koji se alat koristi, uključujući uzimajući u obzir sve dijelove radnog ciklusa, kao što su vremena kada je alat isključen i kada radi u praznom hodu uz vrijeme aktiviranja

SRB

Bežični zakivač bez četkica 16GA 3886

UVOD

- Alat nije predviđen za zakucavanje u tvrde materijale poput čelika i betona
- Alat je predviđen za zakucavanje kartona, izolacionog materijala, tkanine, tanke šperploče, folija, kože i sličnih materijala na drvene ili slične površine
- Pročitajte i sačuvajte ovaj priručnik sa uputstvima ③

TEHNIČKI PODACI ①

[1)] Težina bez akumulatora (težina akumulatora može da se nađe na www.skil.com)

ELEMENTI ALATA ②

A Kontakt sa obratkom
B Oslobađanje zaglavljenja bez alata
C Reza za oslobađanje zaglavljenja
D LED radno svetlo
E Okidač
F Drška
G Prekidač birača režima
H Potiskivač
J Magazin
K Indikatorski prozorčići za eksere
L Poluga potiskivača
M Umetak protiv udubljenja
N Dugme indikatora nivoa baterije
P Dugme za podešavanje dubine
Q Skladište na alatu
R Rezervni umeci protiv udubljenja
S 16GA ekseri
T Kopča za kaiš

BEZBEDNOST

OPŠTA UPOZORENJA O BEZBEDNOSTI ZA ELEKTRIČNI ALAT

⚠ UPOZORENJE Pročitajte sva upozorenja o bezbednosti, sva uputstva, ilustracije i specifikacije isporučene s ovim električnim alatom. Nepridržavanje svih dolenavedenih uputstava može da dovede do strujnog udara, požara i/ili ozbiljne povrede.

Sačuvajte sva upozorenja i sva uputstva za buduće potrebe.

Pojam „električni alat“ u upozorenjima označava električni alat (sa žicom) koji se uključuje u utičnicu ili električni alat (bežični) na baterije.

1) BEZBEDNOST RADNOG PODRUČJA
a) Održavajte radno područje čistim i dobro osvetljenim. Na pretrpanim ili mračnim područjima su veće šanse da dođe do nezgoda.
b) Električnim alatom nemojte da rukujete u eksplozivnim atmosferama, kao na primer u prisustvu zapaljivih tečnosti, gasova ili prašine. Električni alati stvaraju varnice koje mogu zapaliti prašinu ili isparenja.
c) Držite decu i posmatrače podalje dok radite električnim alatom. Ometanja mogu da dovedu do gubitka kontrole nad alatom.
2) ELEKTRIČNA BEZBEDNOST
a) Utikač električnog alata mora odgovarati utičnici. Nemojte da modifikujete utikač ni na koji način. Ne koristite adapterske utikače sa uzemljenim električnim alatom. Nemodifikovani utikači i odgovarajuće utičnice će smanjiti rizik od strujnog udara.
b) Izbegavajte kontakt tela s uzemljenim površinama, kao što su cevi, radijatori, peći i frižideri. Postoji povećan rizik od strujnog udara ako je vaše telo uzemljeno.
c) Ne izlažite električni alat kiši ili mokrim uslovima. Prodiranje vode u električni alat povećaće rizik od strujnog udara.
d) Ne zloupotrebljavajte kabl. Kabl nemojte nikada da upotrebljavate za nošenje, povlačenje ili

isključivanje električnog alata iz strujnog napajanja. Držite kabl dalje od toplote, ulja, oštrih ivica ili delova koji se kreću. Oštećeni ili upetljani kablovi povećavaju rizik od strujnog udara.

e) Kad radite električnim alatom na otvorenom prostoru, koristite produžni kabl pogodan za upotrebu na otvorenom prostoru. Upotreba kabla pogodnog za korišćenje na otvorenom prostoru smanjuje rizik od strujnog udara.

f) Ako je korišćenje električnog alata na vlažnom mestu neizbežno, koristite izvor napajanja sa zaštitnim uređajem diferencijalne struje (GFCI). Korišćenje GFCI smanjuje rizik od strujnog udara**.**

3) LIČNA BEZBEDNOST

a) Budite oprezni, gledajte šta radite i vodite se načelima zdravog razuma kada radite s električnim alatom. Ne koristite električni alat kada ste umorni ili pod uticajem droga, alkohola ili lekova. Trenutak nepažnje tokom rada s električnim alatima može da izazove teške telesne povrede.

b) Upotrebljavajte ličnu zaštitnu opremu. Uvek nosite zaštitu za oči. Zaštitna oprema poput maske za zaštitu od prašine, bezbednosne obuće otporne na klizanje, šlema ili zaštite za sluh upotrebljena za odgovarajuće uslove umanjiće telesne povrede.

c) Sprečite nehotično startovanje. Pre spajanja na izvor napajanja i/ili bateriju, uzimanja ili nošenja alata, uverite se da se prekidač nalazi u isključenom položaju. Nošenje električnih alata sa prstom na prekidaču ili uključivanje u utičnicu električnih alata čiji prekidač je u uključenom položaju priziva nezgode.

d) Uklonite ključ za podešavanje pre uključivanja električnog alata. Ključ ili ključ za podešavanje ostavljen pričvršćen na rotacioni deo električnog alata može za izazove telesne povrede.

e) Ne presežite. U svakom trenutku održavajte pravilan položaj nogu i ravnotežu. To omogućava bolju kontrolu električnog alata u neočekivanim situacijama.

f) Obucite se prikladno. Nemojte nositi široku odeću ili nakit. Držite kosu i odeću dalje od pokretnih delova. Labava odeća, nakit ili duga kosa mogu da se zakače pokretnim delovima.

g) Ako su priložena sredstva za povezivanje na uređaje za ekstrakciju i prikupljanje prašine, osigurajte da budu spojena i pravilno korišćena. Upotrebom sistema za sakupljanje prašine mogu da se umanje opasnosti koje se odnose na prašinu.

h) Ne dozvolite da zbog poznavanja koje ste stekli kroz čestu upotrebu električnog alata postanete samozadovoljni i ignorišete principe bezbednosti električnog alata. Nemarni postupak može da izazove ozbiljnu povredu u deliću sekunde.

4) UPOTREBA I NEGA ELEKTRIČNOG ALATA

a) Ne silite električni alat. Upotrebljavajte odgovarajući električni alat za svoju primenu. Odgovarajući električni alat uradiće posao bolje i bezbednije onom brzinom za koju je dizajniran.

b) Nemojte da upotrebljavate električni alat ako se ne uključuje i isključuje pomoću prekidača. Svaki električni alat koji se ne može kontrolisati prekidačem je opasan i mora se popraviti.

c) Odvojite utikač od izvora napajanja i/ili izvadite akumulator, ako je odvojiv, iz električnog alata pre pravljenja podešavanja, menjanja nastavaka ili skladištenja električnog alata. Takve preventivne sigurnosne mere smanjuju rizik od nehotičnog pokretanja električnog alata.

d) Skladištite električne alate koji se ne koriste van domašaja dece i ne dozvoljavajte osobama koje nisu upoznate sa električnim alatom ili ovim uputstvom da rade električnim alatom. Električni alati su opasni u rukama nekvalifikovanih korisnika.

e) Održavajte električne alate i dodatnu opremu. Proverite da li su pokretni delovi centrirani ili spojeni, da li ima polomljenih delova i da li postoji stanje koje može da utiče na rad električnog alata. Ako je električni alat oštećen, popravite ga pre upotrebe. Mnoge nezgode su izazvane loše održavanim električnim alatima.

f) Održavajte alate koji seku oštrim i čistim. Pravilno održavani alati za sečenje sa oštrim reznim ivicama manje se zaglavljuju i lakše ih je kontrolisati.

g) Koristite električni alat, nastavke i bitove itd. u skladu sa ovim uputstvom, uzimajući u obzir radne uslove i rad koji treba da obavite. Korišćenje električnog alata za rad drugačiji od predviđenog moglo bi da dovede do opasne situacije.

h) Održavajte drške i hvatne površine suvim, čistim i bez ulja i masnoće. Klizave drške i hvatne površine onemogućavaju bezbedno rukovanje i upravljanje alatom u neočekivanim situacijama.

5) UPOTREBA I ODRŽAVANJE ALATA NA BATERIJE

a) Punjenje obavljajte samo punjačem kojeg je naveo proizvođač. Punjač koji je prikladan za jedan tip akumulatora može da stvori rizik od požara kad se koristi sa nekim drugim akumulatorom.

b) Koristite električni alat samo sa konkretno imenovanim baterijama. Upotreba bilo kakvih drugih baterija može da stvori rizik od povrede i požara.

c) Kad se baterija ne koristi, držite je dalje od drugih metalnih predmeta, poput spajalica, novčića, ključeva, eksera, vijaka ili drugih malih metalnih predmeta koji mogu da naprave spoj jednog terminala sa drugim. Kratko spajanje kontakata baterije može da prouzrokuje opekotine ili požar.

d) U ekstremnim uslovima može doći do curenja tečnosti iz baterije; izbegavajte kontakt sa njom. Ako dođe do nehotičnog kontakta, isperite vodom. Ako tečnost dođe u kontakt sa očima, takođe potražite i medicinsku pomoć. Tečnost koju izbaci baterija može da prouzrokuje iritaciju kože ili opekotine.

e) Ne koristite bateriju ili alat koji su oštećeni ili modifikovani. Oštećene ili modifikovane baterije mogu da ispolje nepredvidivo ponašanje, dovodeći do požara, eksplozije ili rizika od povrede.

f) Ne izlažite bateriju ili alat vatri ili previsokoj temperaturi. Izlaganje vatri ili temperaturi iznad 130 °C može izazvati eksploziju.

g) Pratite sva uputstva za punjenje i ne punite bateriju ili alat izvan temperaturnog opsega navedenog u uputstvima. Punjenje na nepravilan način ili na temperaturama izvan navedenog opsega može da ošteti bateriju i poveća rizik od požara.

6) SERVISIRANJE

a) Radove servisiranja prepustite kvalifikovanom servisnom osoblju, koje upotrebljava samo

identične zamenske delove. To će osigurati da bezbednost električnog alata bude održana.

b) **Nemojte nikada da servisirate oštećene baterije.** Servisiranje akumulatora treba da vrši samo proizvođač ili ovlašćeni servis.

SIGURNOSNA UPOZORENJA ZA ALAT KOJI ZAKIVA SPOJNICE

a) **Uvek pretpostavite da alat sadrži spojnice.** Nemarno rukovanje alatom može da rezultuje neočekivanim ispaljivanjem spojnica i telesnom povredom.
b) **Odvojite alat od izvora napajanja kad punite i praznite spojnice, podešavate ga ili menjate dodatke.** Alat se može nehotično aktivirati ako je povezan na izvor napajanja, što može da rezultuje telesnom povredom.
c) **Budite pažljivi kad rukujete spojnicama, naročito kad ih punite i praznite.** Spojnice imaju oštre vrhove koji mogu da dovedu do telesne povrede.
d) **Ne usmeravajte alat prema sebi niti bilo kome u blizini.** Neočekivano okidanje će izbaciti spojnicu, što može dovesti do telesne povrede.
e) **Držite prste dalje od okidača kad ne radite alatom i kad prelazite iz jednog radnog položaja u drugi.** Neočekivano okidanje će izbaciti spojnicu, što može dovesti do telesne povrede.
f) **Držite alat za izolovane površine za hvatanje kad vršite operaciju u kojoj spojnica može da kontaktira skriveno ožičenje.** Ako spojnica dođe u dodir sa žicom pod naponom, i izloženi metalni delovi alata mogu da budu pod naponom pa rukovalac može da dobije strujni udar.
g) **Držite alat čvrstim hvatom tokom rada.** Nekontrolisani trzaj alata može da rezultuje nenamernom aktivacijom, što može da rezultuje telesnom povredom.
h) **Držite sve delove tela poput šaka i nogu itd. dalje od smera ispaljivanja alata.** Spojnica može da probije obradak kao i predmet iza njega, što može da rezultuje telesnom povredom.
i) **Kad koristite alat, držite sve delove tela poput šaka i nogu itd. dalje od područja gde zakivate spojnicu u obradak.** Spojnica bi mogla da se preusmeri i izađe iz obratka, što može da rezultuje telesnom povredom.
j) **Ne aktuirajte alat osim ako alat nije čvrsto postavljen uz obradak.** Ako alat nije u kontaktu sa obratkom, spojnice mogu biti preusmerene dalje od obratka, što može da rezultuje telesnom povredom.
k) **Ne koristite ovaj alat za pričvršćivanje električnih kablova.** On nije dizajniran za instalaciju električnih kablova i može da ošteti izolaciju električnih kablova i time izazove opasnosti od strujnog udara ili požara.
l) **Odvojite alat od izvora napajanja ako se spojnica zaglavi u alatu.** Dok vadite zaglavljenu spojnicu, alat se može nehotično aktivirati ako je povezan na izvor napajanja, što može da rezultuje telesnom povredom.
m) **Budite oprezni dok vadite zaglavljenu spojnicu.** Mehanizam može da bude pod kompresijom i spojnica može da bude silovito izbačena, što može da rezultuje telesnom povredom.

DODATNA UPOZORENJA ZA ALATE SPOSOBNE ZA KONTAKTNU AKTUACIJU

a) **Kontaktna aktuacija treba da se koristi samo za neprecizne primene zakivanja poput krovopokrivanja i oblaganja ili proizvodnje paleta, nameštaja, montažnih kuća ili tapacirunga.** Za rad koji zahteva više preciznosti treba da se izabere sekvencijalni alat ili sekvencijalni režim rada.
b) **Uvek proverite režim aktuacije pre rada alatima sa selektivnom aktuacijom.** Rad alatom bez proveravanja režima aktuacije bi mogao da dovede do povrede od nehotične aktuacije spojnice.
c) **Koristite ovaj alat na kontrolisanim radnim lokacijama gde se primenjuju bezbedne radne prakse.** Okruženja gde se ne održavaju bezbedne radne prakse povećavaju rizik od telesne povrede.

DODATNA UPUTSTVA ZA BEZBEDNOST

a) **Koristite sigurnosnu opremu. Uvek nosite zaštitu za oči.** Maska protiv prašine, sigurnosne cipele koje se ne kližu, šlem ili zaštita sluha se moraju koristiti za odgovarajuće uslove.
b) **Zaštitite sluh. Nosite zaštitu sluha tokom dužih perioda rada.** Poštovanje ovog pravila će smanjiti rizik od ozbiljne telesne povrede.
c) **Koristite alat samo za njegovu predviđenu upotrebu.** Ne ispaljujte spojnice u otvoreni vazduh.
d) **Koristite samo eksere preporučene za ovaj alat.** Upotreba pogrešnih eksera bi mogla da rezultuje lošim uvlačenjem eksera, zaglavljenim ekserima i ekserima koji izlaze iz alata pod nepredvidivim uglovima. Ako se ekseri ne uvlače glatko i pravilno, odmah prekinite njihovu upotrebu. Zaglavljivanje i nepravilno uvlačenje eksera bi moglo da rezultuje ozbiljnom telesnom povredom.
e) **Nikad ne koristite ovaj alat na način koji bi mogao da izazove da ekser bude usmeren prema bilo čemu drugom osim obratka.**
f) **Ne koristite alat kao čekić.**
g) **Uvek nosite alat za dršku.**
h) **Ne prepravljajte niti modifikujte ovaj alat van originalnog dizajna ili funkcije bez odobrenja proizvođača.**
i) **Uvek budite svesni da pogrešna upotreba i nepravilno rukovanje ovim alatom mogu da izazovu povrede vas i drugih.**
j) **Nikad ne pričvršćujte stegom ili lepljivom trakom okidač ili kontakt sa obratkom u aktuiranom položaju.**
k) **Nikad ne ostavljajte alat bez nadzora ako je baterija instalirana.**
l) **Ne radite ovim alatom ako nema čitljivu nalepnicu upozorenja.**

BATERIJE

- **Ako je baterija priložena, biće delimično napunjena (**da biste osigurali pun kapacitet baterije, potpuno napunite bateriju u punjaču baterija pre korišćenja električnog alata po prvi put**)**
- **Isključivo koristite sledeće baterije i punjače sa ovim alatom**
  - SKIL baterija: BR1*31****
  - SKIL punjač: CR1*31****
- **Ne koristite bateriju kad je oštećena; treba da je zamenite**
- **Ne rasklapajte bateriju**

- **Ne izlažite alat/bateriju kiši**
- **Dozvoljena temperatura okruženja (alat/punjač/ baterija):**
  - tokom punjenja od +4 do +40 °C
  - tokom rada od –20 do +50 °C
  - za vreme skladištenja od –20 do +50 °C

OBJAŠNJENJE SIMBOLA NA ALATU/BATERIJI

③ Pre upotrebe pročitajte priručnik sa uputstvima
④ Baterije mogu da eksplodiraju kad se bace u vatru, stoga ne spaljujte bateriju ni zbog kog razloga
⑤ Čuvajte alat/punjač/bateriju na mestima gde temperatura neće preći 50 °C
⑥ Ne odlažite električne alate i baterije zajedno sa otpadnim materijalom iz domaćinstva

UPOTREBA

- Punjenje baterije
  ! pročitajte bezbednosna upozorenja i uputstva priložena uz punjač
- Uklanjanje/instaliranje baterije ②
- Indikator nivoa baterije ⑦
  - pritisnite dugme indikatora nivoa baterije N da bi se prikazao trenutni nivo baterije ⑦a
  ! kad najniži nivo indikatora baterije počne da bljeska nakon pritiskanja dugmeta N ⑦b, baterija je prazna
  ! kad 2 nivoa indikatora baterije počnu da bljeskaju nakon pritiskanja dugmeta N ⑦c, baterija nije u dozvoljenom opsegu radne temperature
- LED radna svetla ⑧
  Dva LED radna svetla D će se osvetliti kad pritisnete okidač ili kontakt sa obratkom
  LED radna svetla D će se isključiti u roku od približno 10 sekundi nakon što pustite okidač
  Kad se zakivač ili akumulator pokvare, LED radno svetlo će se isključiti
- Zaštita baterije
  Alat se iznenada isključuje ili ne može da se uključi u sledećim okolnostima
  - **temperatura baterije nije u dozvoljenom opsegu radne temperature od -20 do +50 °C** --> 2 nivoa na indikatoru nivoa baterije počinju da bljeskaju kad pritisnete dugme N ⑦c; sačekajte dok se baterija ne vrati u dozvoljeni opseg radne temperature
  - **baterija je skoro prazna (radi zaštite od prekomernog pražnjenja)** --> nizak nivo baterije ili bljeskanje za nizak nivo baterije ⑦b se prikazuje na indikatoru nivoa baterije kad pritisnete dugme N; napunite bateriju
  ! prestanite da pritiskate okidač nakon automatskog isključivanja alata jer možete oštetiti bateriju
- Pričvršćivanje štipaljke za kaiš ⑨
  - izvadite akumulator iz alata
  - poravnajte kopču za kaiš T i rupu za vijak na desnoj ili levoj strani zakivača
  - koristite šrafciger sa Phillips glavom (nije priložen) da čvrsto zategnete vijke
- Umetak protiv udubljenja ⑩
  Umetak protiv udubljenja M pričvršćen na nos alata pomaže da se spreče udubljenja kad radite sa mekšim drvetom
  ! izvadite akumulator iz alata pre skidanja ili stavljanja umetka protiv udubljenja.
  Nepridržavanje toga može izazvati ozbiljne telesne povrede
  - izvadite bateriju
  - izvadite korišćeni umetak tako što ćete ga svući sa nosa
  - da biste vratili umetak, stavite ga na njegovo mesto preko nosa i gurnite ga nagore da biste ga namestili

  Skladište u alatu Q za umetak se nalazi na magazinu alata. Dva rezervna umetka protiv udubljenja R su priložena u skladišnom prostoru na alatu
- Punjenje završnim ekserima ⑪
  ! držite alat usmeren dalje od sebe i drugih kad punite eksere. Nepridržavanje toga može izazvati potencijalne ozbiljne telesne povrede
  ! koristite samo eksere preporučene za upotrebu sa ovim alatom. Upotreba bilo kakvih drugih eksera može da rezultuje kvarom alata, dovodeći do ozbiljnih povreda
  ! nikad ne punite eksere sa aktiviranim kontaktom sa obratkom ili okidačem. Ako to budete radili, moglo bi doći do moguće ozbiljne telesne povrede
  - izvadite akumulator iz alata
  - Umetnite traku eksera S u slot na donjem delu magazina. Glave moraju da se uklapaju u gornje žlebove. Zatim gurnite eksere unapred što dalje možete
  - Pritisnite polugu potiskivača L i prevucite potiskivač H unazad do kraja eksera S
  - Pustite polugu potiskivača L, zatim prevucite potiskivač H polako unapred, potiskivač H će stati kad se osloni na kraj trake eksera S
  - Osigurajte da ekseri S budu čvrsto zaključani na svom mestu
  - Ponovo spojite akumulator. Zakivač je sada spreman za rad

  Možete da vidite broj preostalih eksera kroz indikatorske prozorčiće za eksere K i da dopunite eksere po potrebi
- Uklanjanje završnih eksera
  - izvadite akumulator iz alata
  - Pritisnite polugu potiskivača L i držite je, nagnite električni alat tako da ekseri S mogu da klize unazad, koristite prst da pogurate eksere unazad ako je neophodno
  - Prevucite potiskivač H do glave magazina J a zatim pustite polugu potiskivača L
  - Uklonite eksere S iz magazina J
- Podešavanje dubine zakivanja ⑫
  Savetuje se da testirate dubinu zakivanja na otpadnom obratku da biste utvrdili potrebnu dubinu za ono što treba da uradite
  Tvrđi materijali i duži ekseri će zahtevati više sile za zakivanje eksera
  ! uvek usmerite zakivač dalje od sebe i drugih kad vršite podešavanja. Ako to ne budete radili, to može izazvati ozbiljnu povredu
  - izvadite akumulator iz alata
  - rotirajte točkić za podešavanje dubine P da biste podesili dubinu kako pokazuje strelica za dubinu
  - ponovo spojite akumulator
  - zakujte probni ekser nakon svakog podešavanja dok ne postavite željenu dubinu
- Zakivanje završnih eksera
  ! zakivač nije pogodan za fiksiranje električnih kablova
  ! nikad ne uglavljujte niti zadržavajte mehanizam za

kontakt sa obratkom tokom rada alatom. Ako to budete radili, moglo bi doći do moguće ozbiljne povrede

Ako se ne preduzme nikakva druga radnja, zakivač će se automatski isključiti posle 10 minuta

- Režim pojedinačne sekvencijalne aktuacije ⑬
  Pojedinačna sekvencijalna aktuacija pruža najtačnije postavljanje eksera a zakivač se isporučuje u ovom režimu
  - vodite računa da obradak bude učvršćen pre vršenja bilo kakve operacije
  - spojite akumulator
  - prevucite prekidač birača režima G u stranu tako da se vidi samo simbol „ T “. To će aktivirati režim pojedinačne sekvencijalne aktuacije
  - čvrsto uhvatite alat da biste održali kontrolu. Postavite nos alata na radnu površinu
  - gurnite alat na radnu površinu da biste pritisnuli kontakt sa obratkom A. Zatim stisnite okidač E da biste zakovali ekser
  - pustite okidač E i podignite nos sa obratka da biste završili radnju zakivanja
  - ponovite korake da biste zakovali još eksera

  Ako nema nikakve dodatne radnje tokom duže od približno 5 sekundi nakon što je kontakt sa obratkom ili okidač pritisnut bez puštanja, okidanje će se zaključati ako korisnik ne oslobodi i kontakt sa obratkom i okidač i pokuša ponovo
- Režim kontaktne aktuacije ⑭
  Kontaktna aktuacija omogućava veoma brzo ponavljano postavljanje eksera
  - vodite računa da obradak bude učvršćen pre vršenja bilo kakve operacije
  - spojite akumulator
  - prevucite prekidač birača režima G u stranu tako da se vidi samo simbol „ TTT “. To će aktivirati režim kontaktne aktuacije
  - čvrsto uhvatite alat da biste održali kontrolu
  - gurnite alat na radnu površinu da biste pritisnuli kontakt sa obratkom A
  - stisnite i držite okidač E da biste zakovali ekser
  - držite okidač pritisnutim, premestite alat na sledeće mesto za ekser i gurnite alat na obradak da biste zakovali još jedan ekser
  - pustite okidač kad završite

  NAPOMENA: Režim kontaktne aktuacije i dalje zadržava logiku režima pojedinačne sekvencijalne aktuacije. To znači da se alatom može raditi i pritiskanjem kontakta sa obratkom na površinu i stiskanjem okidača
  Ako nema nikakve dodatne radnje tokom duže od približno 5 sekundi nakon što je kontakt sa obratkom ili okidač pritisnut i zadržan bez puštanja, okidanje će se zaključati ako korisnik ne oslobodi i kontakt sa obratkom i okidač i pokuša ponovo
- Zaključavanje zbog rada na suvo
  Kad u magazinu ostane 0-5 eksera, funkcija zaključavanja zbog rada na suvo neće dozvoliti rad. Da biste nastavili rad, napunite alat ekserima
- Vađenje zaglavljenog završnog eksera ⑮
  - izvadite akumulator iz alata
  - Pritisnite polugu potiskivača L i izvadite eksere iz magazina J
  - Podignite rezu za oslobađanje zaglavljenja C i otvorite oslobađanje zaglavljenja B.
  - Izvadite zaglavljeni ekser pomoću ravnog šrafcigera ili klešta (nisu priloženi) ako je neophodno
  - **! Ne ulubljujte/grebite kanal za eksere ili mehanizam zakivanja. Šrafciger treba uvek da klizi preko eksera kad ga vadite**
  - zatvorite oslobađanje zaglavljenja B i rezu C
  - Napunite eksere, zatim pustite polugu potiskivača L i prevucite potiskivač H polako unapred dok se ne osloni na kraj trake eksera
  - ponovo spojite akumulator. Zakivač je spreman da nastavi rad

  Zakivanje eksera preduboko u materijal, previše prljavštine ili zaglavljeni ekseri mogu da dovedu do zaglavljivanja sečiva zakivanja u donjem položaju
  Sečivo zakivanja se obično može vratiti u radni položaj pritiskanjem radnog kontaktnog elementa na komad otpadnog drveta i pritiskanjem okidača
  Ako alat prolazi kroz ciklus bez zakivanja eksera, kanal za eksere je možda prljav. Pogledajte „Čišćenje kanala za eksere“ u odeljku „Održavanje“ u ovom priručniku
- Držanje i usmeravanje alata ⑯
  - **! dok radite, uvek držite alat za hvatne površine sive boje**

ODRŽAVANJE/SERVISIRANJE

- Uvek održavajte čistoću alata
  Čišćenje kanala za eksere
  - **! izvadite bateriju iz alata pre čišćenja**
  - **! izvadite akumulator i držite alat usmeren dalje od sebe dok čistite kanal za eksere**
  - **! Redovno čistite kanal za eksere. Ako ne budete pravilno i redovno čistili kanal, to će izazvati prerani kvar ili poništavanje garancije**
  - izvadite akumulator iz alata
  - uklonite eksere iz magazina
  - podignite rezu za oslobađanje zaglavljenja i otvorite oslobađanje zaglavljenja
  - upotrebite malu količinu ulja za pneumatske alate na čistoj krpi ili vatiranom štapiću da biste obrisali kanal za eksere
  - napunite eksere i zatvorite magazin
- Ako se alat pokvari i pored pažljivih postupaka proizvodnje i testiranja, popravak treba da obavi SKIL servisni centar za električne alate
  - pošaljite **neraskopljen** alat zajedno sa dokazom kupovine svom prodavcu ili najbližoj SKIL servisnoj stanici (adrese kao i servisni dijagram alata su navedeni na www.skil.com)
- Imajte na umu da za oštećenja nastala usled preopterećivanja ili nepravilnog rukovanja neće važiti garancija (za uslove SKIL garancije posetite www.skil.com ili pitajte svog prodavca)

ZAŠTITA OKOLINE

Samo za zemlje EU

- Električne alate, pribor i ambalažu ne odlažite u kućne otpatke
  - prema Evropskoj direktivi 2012/19/EC o otpadnoj električnoj i elektronskoj opremi i njenoj primeni u skladu sa nacionalnim zakonodavstvom, električni alati koji su došli do kraja svog radnog veka moraju biti prikupljani zasebno i odneti u ekološki pogon za reciklažu

- simbol 6 će vas podsetiti na to kad dođe do potrebe za odlaganjem na otpad

! pre odlaganja u otpad zaštitite terminale baterije debelom lepljivom trakom da biste sprečili kratki spoj

BUKA/VIBRACIJA

- Vrednosti nivoa zvučnog pritiska L_{pA}, nivoa zvučne snage L_{WA}, vibracija a_h (kontinuirane vibracije), p_F (ponavljane šok vibracije) i nesigurnosti K su utvrđene prema EN 60745-2-16 i EN 62841-1:

Buka	
nivo zvučnog pritiska (L_{pA})	L_{pA}=82 dB(A) K=3 dB
nivo zvučne snage (L_{WA})	L_{WA}=93 dB(A) K=3 dB
Vibracije	
Kontinuirane vibracije (a_h)	a_h=1,2 m/s^2 K=1,5 m/s^2
ponavljane šok vibracije (p_F)	P_F=1549 m/s^2 K=33 m/s^2

- Deklarisane vrednosti emisije vibracija i deklarisane vrednosti emisije buke navedene u tehničkim podacima i deklaraciji o usaglašenosti su izmerene u skladu sa standardnim metodom testiranja datim u EN62841 i mogu da se koriste za upoređivanje jednog alata sa drugim
  Deklarisana vrednost emisije vibracija i deklarisane vrednosti emisije buke mogu da se koriste i u preliminarnoj proceni izlaganja
  Upozorenje! Vrednost emisija vibracija i buke tokom stvarne upotrebe električnog alata može da se razlikuje od deklarisane vrednosti u zavisnosti od načina na koje se alat koristi. Nivo vibracija može da se poveća iznad navedenog nivoa.
  Kad procenjujete izlaganje vibracijama da biste odredili mere bezbednosti koje zahteva 2002/44/EC radi zaštite lica koja redovno koriste električne alate na radnom mestu, procena izlaganja vibracijama treba da uzme u obzir stvarne uslove upotrebe i način kako se alat koristi, obuhvatajući i uzimanje u obzir svih delova radnog ciklusa, poput vremena kad je alat isključen i kad radi bez opterećenja, pored vremena stvarnog rada

SLO

Brezkrtačni brezžični zabijalnik žebljev 16GA 3886

UVOD

- Orodje ni namenjeno lepljenju trdih materialov, kot sta jeklo in beton.
- Orodje je namenjeno lepljenju kartona, izolacijskega materiala, blaga, tanke vezane plošče, folije, usnja in podobnih materialov na lesene površine in podobno.
- Preberite in shranite ta navodila za uporabo ③

TEHNIČNI PODATKI ①

[1)] Teža brez baterijskega sklopa (težo baterijskega sklopa najdete na spletni strani www.skil.com)

DELI ORODJA ②

A Stik obdelovanca
B Sprostitev zastoja brez orodja
C Zapah za sprostitev zastoja
D Delovna luč LED
E Sprožilec stikala
F Ročaj
G Stikalo za izbiro načina
H Potiskalnik
J Nabojnik
K Okence indikatorja žebljev
L Ročica potiskalnika
M Podloga No-mar
N Gumb indikatorja za napolnjenost baterije
P Števílčnica za nastavitev globine
Q Vgrajena shramba
R Rezervne podloge No-mar
S Žeblji 16GA
T Pasna sponka

VARNOST

SPLOŠNA VARNOSTNA OPOZORILA ZA ELEKTRIČNA ORODJA

⚠ **OPOZORILO Preberite vsa varnostna opozorila, navodila, slike in tehnične podatke, ki so priloženi temu električnemu orodju.** Če ne upoštevate vseh spodaj navedenih navodil, lahko pride do električnega udara, požara in/ali resnih telesnih poškodb.

Vsa opozorila in navodila shranite za kasnejšo uporabo.

Izraz »električno orodje« v opozorilih se nanaša na orodja, ki jih poganja električni tok (žična), ali na baterijska (brezžična) orodja.

1) VARNOST DELOVNEGA OBMOČJA
a) Delovno območje naj bo čisto in dobro osvetljeno. Na neurejenih ali temnih območjih se hitro zgodijo nesreče.
b) Električnega orodja ne upravljajte v eksplozivnih okoljih, na primer ob prisotnosti vnetljivih tekočin, plinov ali prahu. Električno orodje ustvarja iskre, ki lahko povzročijo vžig prahu ali hlapov.
c) Med uporabo naj se otroci in navzoče osebe električnemu orodju ne približujejo. Zaradi motenj lahko izgubite nadzor.
2) ELEKTRIČNA VARNOST
a) Vtiči električnih orodij se morajo prilegati vtičnicam. Vtiča nikoli ne smete spreminjati na kakršen koli način. Z ozemljenimi električnimi orodji ne uporabljajte adapterjev. Nespremenjeni vtiči in pripadajoče vtičnice bodo zmanjšali tveganje električnega udara.
b) Izogibajte se telesnemu stiku z ozemljenimi površinami, kot so cevi, radiatorji, štedilniki in hladilniki. Če je vaše telo ozemljeno, obstaja povečano tveganje električnega udara.
c) Električnega orodja ne izpostavljajte dežju ali

mokrim pogojem. Če v električno orodje zaide voda, obstaja večja možnost električnega udara.

d) Ne poškodujte električnega kabla. Kabla nikoli ne uporabljajte za nošenje, vlečenje ali odklapljanje električnega orodja. Kabel hranite stran od vročine, olja, ostrih robov ali premikajočih se delov. Poškodovani ali zapleteni kabli povečajo tveganje za električni udar.

e) Pri uporabi električnega orodja na prostem uporabite podaljšek, primeren za zunanjo uporabo. Uporaba kabla, primernega za zunanjo uporabo, zmanjša tveganje električnega udara.

f) Če je uporaba električnega orodja na vlažnem mestu neizogibna, uporabite stikalo za prekinitev napajanja pri najmanjšem okvarnem toku (GFCI). Uporaba stikala GFCI zmanjša tveganje električnega udara **.**

3) OSEBNA VARNOST

a) Med uporabo električnega orodja bodite pozorni, spremljajte potek dela in uporabljajte zdrav razum. Ne uporabljajte električnega orodja, ko ste utrujeni ali pod vplivom drog, alkohola ali zdravil. Trenutek nepazljivosti med uporabo električnega orodja lahko povzroči hude telesne poškodbe.

b) Uporabljajte osebno varovalno opremo. Vedno uporabljajte zaščito za oči. Če v določenih okoliščinah nosite ustrezno zaščitno opremo, kot so maska proti prahu, zaščitna obutev z nedrsečim podplatom, trdno pokrivalo glave in zaščita za sluh, zmanjšate možnost telesnih poškodb.

c) Preprečite nenameren zagon. Pred priklopom na vir napajanja in/ali priklopom baterijskega sklopa ter pred dvigovanjem ali nošenjem orodja se prepričajte, da je stikalo v položaju za izklop. Prenašanje električnih orodij s prstom na stikalu ali napajanje električnih orodij, pri katerih je stikalo v položaju za vklop, povzroči tveganje za nesreče.

d) Pred vklopom električnega orodja odstranite vse nastavitvene ključe ali izvijače. Viličasti ali drug ključ, ki je pritrjen na vrtljivi del električnega orodja, lahko povzroči telesne poškodbe.

e) Ne stegujte se preveč. Pazite, da ves čas stojite stabilno in ohranjate ravnotežje. To omogoča boljši nadzor nad električnim orodjem v nepričakovanih situacijah.

f) Bodite primerno oblečeni. Ne nosite ohlapnih oblačil ali nakita. Pazite, da lasje in oblačila ne pridejo v bližino gibljivih delov. Ohlapna oblačila, nakit ali dolgi lasje se lahko zapletejo v gibljive dele.

g) Če imate na voljo stroje za sesanje in zbiranje prahu, preverite, ali so priključeni in ali se ustrezno uporabljajo. Uporaba strojev za zbiranje prahu lahko zmanjša nevarnosti, povezane s prahom.

h) Ne dovolite, da bi vas seznanjenost, pridobljena s pogosto uporabo električnega orodja, vodila do brezskrbnosti in da bi zanemarili varnostna načela pri delu z električnim orodjem. Nepazljivost pri uporabi lahko povzroči hude telesne poškodbe v delcu sekunde.

4) UPORABA IN NEGA ELEKTRIČNEGA ORODJA

a) Električnega orodja ne preobremenjujte. Uporabite električno orodje, ki je primerno za vaše delo. Ustrezno električno orodje bo nalogo opravilo bolje in varneje pri zmogljivosti, za katero je bilo zasnovano.

b) Ne uporabljajte električnega orodja, če ga ni mogoče vklopiti in izklopiti s stikalom. Kakršno koli električno orodje, ki ga ni mogoče nadzirati s stikalom, je nevarno in ga je treba popraviti.

c) Izključite vtič iz vira napajanja in/ali odstranite baterijski sklop, če jo je mogoče odstraniti, iz električnega orodja, preden opravite kakršnekoli prilagoditve, menjate pribor ali shranite električno orodje. Tovrstni preventivni varnostni ukrepi zmanjšujejo tveganje nenamernega zagona električnega orodja.

d) Električna orodja, ki niso v uporabi, shranjujte izven dosega otrok in ne dovolite, da bi električno orodje uporabljale osebe, ki niso seznanjene z električnim orodjem ali s temi navodili. Električno orodje je v rokah neusposobljenih uporabnikov nevarno.

e) Električna orodja in dodatke vzdržujte. Preverite morebitno neporavnanost ali povezavo premikajočih se delov, zlome delov ali morebitno drugačno stanje, ki bi lahko vplivalo na delovanje električnega orodja. Če je električno orodje poškodovano, ga pred ponovno uporabo nesite na popravilo. Mnogo nesreč se pripeti zaradi slabo vzdrževanih električnih orodij.

f) Rezalna orodja naj bodo vedno nabrušena in čista. Pravilno vzdrževana rezalna orodja z ostrimi rezili se težje zaskočijo in jih je lažje nadzirati.

g) Električno orodje, dodatno opremo, nastavke orodja itd. uporabljajte v skladu s temi navodili, pri tem pa upoštevajte delovne pogoje in delo, ki ga boste opravljali. Če boste električno orodje uporabljali za neustrezne namene, lahko pride do nevarnih situacij.

h) Ročaji in površine za prijemanje naj bodo suhi, čisti ter brez olja in maščob. Drseči ročaji in prijemalne površine ne omogočajo varnega ravnanja in nadzorovanja orodja v nepričakovanih situacijah.

5) UPORABA IN VZDRŽEVANJE BATERIJSKEGA ORODJA

a) Baterijo polnite le s polnilnikom, ki ga določa proizvajalec. Polnilnik, ki je primeren za eno vrsto baterijskih sklopov, morda lahko povzroči nevarnost požara, če z njim polnite drugo vrsto baterijskih sklopov.

b) Baterijska orodja uporabljajte samo s predpisano vrsto baterijskih sklopov. Uporaba katerih koli drugih baterijskih sklopov lahko povzroči tveganje za telesne poškodbe in požar.

c) Ko baterijski sklop ni v uporabi, ga hranite ločeno od drugih kovinskih predmetov, kot so sponke za papir, kovanci, ključi, žeblji, vijaki ali drugi majhni kovinski predmeti, ki lahko povzročijo stik med enim in drugim kontaktom. Kratek stik zaradi povezanih kontaktov baterije lahko povzroči opekline ali požar.

d) Ob zlorabi baterijskega sklopa lahko iz nje brizgne tekočina, stik s katero preprečite. Če se nehote dotaknete tekočine, mesto dotika sperite z vodo. Če pride tekočina v stik z očmi, poiščite zdravniško pomoč. Tekočina, ki brizgne iz baterije, lahko povzroči draženje ali opekline.

e) Ne uporabljajte baterijskega sklopa ali orodja, ki je poškodovano ali spremenjeno. Poškodovani ali spremenjeni baterijski sklopi se lahko vedejo nepredvidljivo, kar lahko vodi v požar, eksplozijo ali nevarnost telesnih poškodb.

f) Baterije ali orodja ne izpostavljajte ognju ali

previsokim temperaturam. Izpostavljenost ognju ali temperaturam nad 130 °C lahko povzroči eksplozijo.

g) Upoštevajte vsa navodila za polnjenje in baterijskih sklopov ali orodja ne polnite izven temperaturnega razpona, navedenega v navodilih. Zaradi nepravilnega polnjenja ali temperature zunaj navedenega razpona lahko pride do poškodb baterije in povečanega tveganja za požar.

6) SERVIS

a) Električno orodje naj servisira usposobljeno servisno osebje, ki uporablja le enake nadomestne dele. To bo zagotovilo ohranjanje varnosti električnega orodja.

b) Nikoli ne popravljajte poškodovane baterije. Servis baterijskih sklopov naj izvaja samo proizvajalec ali pooblaščeni serviser.

VARNOSTNA OPOZORILA ZA ORODJA ZA ZABIJANJE PRITRDILNIH ELEMENTOV

a) Vedno predvidevajte, da orodje vsebuje pritrdilne elemente. Nepazljivo ravnanje z orodjem lahko povzroči nepričakovano sprožitev pritrdilnih elementov in telesne poškodbe.

b) Odklopite orodje iz vira napajanja, ko nalagate in razkladate pritrdilne elemente, prilagajate ali menjate pribor. Orodje se lahko nenamerno aktivira, če je priključeno na vir napajanja, kar lahko povzroči telesne poškodbe.

c) Bodite previdni pri ravnanju s pritrdilnimi elementi, zlasti pri nakladanju in razkladanju. Pritrdilni elementi imajo ostre konice, ki lahko povzročijo telesne poškodbe.

d) Orodja ne usmerjajte proti sebi ali komur koli v bližini. Nepričakovano sprožitev bo sprostilo zaponko, kar lahko povzroči telesne poškodbe.

e) Držite prste stran od sprožilca, ko ne uporabljate orodja in ko se premikate iz enega delovnega položaja v drugega. Nepričakovano sprožitev bo sprostilo zaponko, kar lahko povzroči telesne poškodbe.

f) Med izvajanjem postopka, pri katerem se lahko pritrdilni element dotakne skritega ožičenja, držite električno orodje za izolirane prijemalne površine. Če se pritrdilni elementi dotaknejo žice, ki je pod električno napetostjo, se lahko izpostavljeni kovinski deli električnega orodja naelektrijo in povzročijo električni udar.

g) Med delovanjem orodje trdno primite. Nenadzorovan odboj orodja lahko povzroči nenamerno aktiviranje, kar lahko povzroči telesne poškodbe.

h) Vse dele telesa, kot so roke, noge itd., držite stran od smeri streljanja orodja. Pritrdilni element lahko predre obdelovanec in kateri koli predmet za njim, kar lahko povzroči telesne poškodbe.

i) Pri uporabi orodja držite vse dele telesa, kot so roke, noge itd., stran od območja, kjer je pritrdilni element zabit v obdelovanec. Pritrdilni element se lahko upogne in izstopi iz obdelovanca, kar lahko povzroči telesne poškodbe.

j) Ne aktivirajte orodja, razen če je orodje trdno pritrjeno na obdelovanec. Če orodje ni v stiku z obdelovancem, se lahko pritrdilni element odbije stran od obdelovanca, kar lahko povzroči telesne poškodbe.

k) Tega orodja ne uporabljajte za pritrjevanje električnih kablov. Ni zasnovan za namestitev električnega kabla in lahko poškoduje izolacijo električnih kablov in s tem povzroči električni udar ali nevarnost požara.

l) Orodje odklopite iz vira napajanja, če se v orodju zatakne pritrdilni element. Med odstranjevanjem zagozdenega pritrdilnega elementa se lahko orodje pomotoma aktivira, če je priključeno na vir napajanja, kar lahko povzroči telesne poškodbe.

m) Bodite previdni pri odstranjevanju zagozdenega pritrdilnega elementa. Mehanizem je lahko pod pritiskom, pritrdilni element pa se lahko silovito izstreli, kar lahko povzroči telesne poškodbe.

DODATNA OPOZORILA ZA ORODJA, KI OMOGOČAJO KONTAKTNO SPROŽITEV

a) Kontaktna sprožitev se sme uporabljati le za postopke pritrjevanja, ki ne zahtevajo visoke natančnosti, kot so na primer krovska dela, nameščanje opaža ali izdelava palet, pohištva, montažnih hiš in oblazinjenega pohištva. Za dela, ki zahtevajo večjo natančnost, je treba izbrati orodje z zaporednim delovanjem ali način zaporednega delovanja.

b) Pred uporabo orodij z izbirnim načinom sprožanja vedno preverite način sprožanja. Uporaba orodja brez preverjanja načina sprožitve lahko povzroči telesne poškodbe zaradi nenamerne sprožitve pritrdilnega elementa.

c) To orodje uporabljajte na nadzorovanih deloviščih, kjer se uporabljajo postopki za varno delo. V okoljih, kjer se ne upoštevajo postopki za varno delo, se poveča tveganje za telesne poškodbe.

DODATNA VARNOSTNA NAVODILA

a) Uporabljajte zaščitno opremo. Vedno uporabljajte zaščito za oči. Protiprašno masko, nedrseče zaščitne čevlje, čelado ali ščitnike za ušesa je treba uporabljati v primernih pogojih.

b) Zaščitite sluh. Med dolgotrajno uporabo nosite zaščito za sluh. Z upoštevanjem tega nasveta zmanjšate nevarnost telesnih poškodb.

c) Orodje uporabljajte samo za predvideni namen. Pritrdilnih elementov ne izstreljujte v zrak.

d) Uporabljajte samo žeblje, ki so priporočeni za to orodje. Uporaba napačnih žebljev lahko povzroči slabo podajanje žebljev, zagozditev žebljev in izstopanje žebljev iz orodja pod nepravilnimi koti. Če podajanje žebljev ne poteka gladko in pravilno, jih takoj prenehajte uporabljati. Če se žeblji zagozdijo ali pa njihovo podajanje ne poteka pravilno, lahko pride do resne telesne poškodbe.

e) Tega orodja nikoli ne uporabljajte na način, pri katerem bi lahko žebelj usmerili proti čemurkoli drugemu kot v obdelovanec.

f) Orodja ne uporabljajte kot kladivo.

g) Orodje vedno nosite za ročaj.

h) Tega orodja ne spreminjajte ali modificirajte glede na originalno zasnovo ali funkcijo brez odobritve proizvajalca.

i) Vedno se zavedajte, da se lahko zaradi nepravilne uporabe in nepravilnega ravnanja s tem orodjem

poškodujete vi in druge osebe.

j) Sprožilca ali kontakta obdelovanca v aktiviranem položaju nikoli ne vpnite ali zalepite s trakom.

k) Orodja nikoli ne puščajte brez nadzora, če je vstavljena baterija.

l) Ne uporabljajte tega orodja, če nima čitljive opozorilne nalepke.

BATERIJE

- **Baterija, če je priložena, je delno napolnjena (**če želite zagotoviti polno zmogljivost baterije, baterijo pred prvo uporabo popolnoma napolnite s polnilnikom za baterijo**).**
- **S tem orodjem lahko uporabljate samo naslednje baterije in polnilce.**
  - Baterija SKIL: BR1*31****
  - Polnilnik SKIL: CR1*31****
- **Če je baterija poškodovana, je ne uporabljajte; treba jo je zamenjati**
- **Baterije ne razstavljajte**
- **Orodja/baterije ne izpostavljajte dežju.**
- **Dovoljena temperatura okolice (orodje/polnilnik/baterija):**
  - pri polnjenju od 4 do 40 °C
  - pri delu od –20 do + 50 °C
  - Pri skladiščenju od –20 do + 50 °C

POJASNILO OZNAK NA ORODJU/BATERIJI

③ Pred uporabo preberite navodila za uporabo.

④ Baterije lahko pri izpostavljanju odprtemu ognju eksplodirajo, zato jih nikoli ne sežigajte

⑤ Shranjujte orodje/polnilec/baterijo v prostoru, kjer temperatura ne bo presegla 50 °C.

⑥ Ne odstranjujte električnega orodja in baterije skupaj z gospodinjskimi odpadki.

UPORABA

- Polnjenje baterije
  ! Preberite varnostna opozorila in navodila, priložena polnilniku
- Odstranjevanje/nameščanje baterije ②
- Indikator stanja napolnjenosti baterije ⑦
  - Pritisnite gumb indikatorja stanja napolnjenosti baterije , da prikažete trenutno stanje baterije ⑦a.

  ! ko po pritisku gumba N ⑦b začne utripati najnižja raven indikatorja baterije, je baterija prazna

  ! ko po pritisku gumba N ⑦c začneta utripati 2 ravni indikatorja baterije, baterija ni znotraj dovoljenega območja delovne temperature
- Delovne luči LED ⑧
  Dve delovni luči LED D zasvetita, ko pritisnete sprožilno stikalo ali kontakt obdelovanca.
  Delovne luči LED D se bodo ugasnile v približno 10 sekundah po sprostitvi sprožilnega stikala.
  Ko se zabijalnik žebljev ali baterijski sklop pokvari, se delovna luč LED izklopi.
- Zaščita baterije
  Orodje se nenadoma izklopi ali pa ga ni mogoče vklopiti, če
  - **temperatura baterije ni v dovoljenem razponu delovne temperature od –20 do +50 °C** --> 2 ravni indikatorja napolnjenosti baterije začneta utripati, ko pritisnete gumb N ⑦c. Počakajte, da se baterija vrne v dovoljeni razpon delovne temperature
  - **Baterija je skoraj prazna (za zaščito pred globoko izpraznitvijo)** --> nizka raven baterije ali utripajoča nizka raven baterije ⑦b prikaže indikator ravni baterije, ko pritisnete gumb H; napolnite baterijo.

  ! Po samodejnem izklopu ne pritiskajte sprožilnega stikala; baterija se lahko poškoduje.
- Namestitev pasne sponke ⑨
  - Baterijski sklop odstranite iz orodja.
  - Poravnajte pasno sponko T in luknjo za vijak na desni ali levi strani zabijalnika žebljev.
  - S križnim izvijačem (ni priložen) dobro privijte vijak.
- Podloga No-mar ⑩
  Podloga No-mar M, pritrjena na nos orodja, pomaga preprečiti poškodbe in udrtine pri delu z mehkejšim lesom.

  ! Pred namestitvijo ali odstranitvijo podloge No-mar vedno odstranite baterijo iz orodja. Neupoštevanje tega nasveta lahko povzroči hude telesne poškodbe.
  - Odstranite baterijo.
  - Odstranite uporabljeno podlogo tako, da jo potegnete stran od nosu.
  - Če želite zamenjati podlogo, jo namestite na mesto nad nosom in potisnite navzgor, da se ponovno namesti.

  Vgrajena shramba Q za podlogo se nahaja na nabojniku orodja. V vgrajeni shrambi sta na voljo dve rezervni podlogi No-mar R.
- Nalaganje zaključnih žebljev ⑪

  ! Pri nalaganju žebljev imejte orodje usmerjeno stran od sebe in drugih. Neupoštevanje tega nasveta lahko povzroči hude telesne poškodbe.

  ! Uporabljajte samo žeblje, ki so priporočeni za uporabo s tem orodjem. Uporaba katerega koli drugega žeblja lahko povzroči okvaro orodja in resne poškodbe.

  ! Nikoli ne nalagajte žebljev z aktiviranim kontaktom obdelovanca ali sprožilcem. Neupoštevanje tega navodila lahko povzroči resne telesne poškodbe.
  - Baterijski sklop odstranite iz orodja.
  - V režo na dnu nabojnika vstavite trak z žeblji S. Glave se morajo prilegati v zgornje utore. Nato potisnite žeblje naprej, kolikor je le mogoče.
  - Pritisnite ročico potiskalnika L in pomaknite potiskalnik H nazaj do konca žebljev S.
  - Spustite ročico potiskalnika L, nato potiskalnik H počasi pomaknite naprej, potiskalnik H se bo ustavil, ko se bo naslonil na konec traku z žeblji S.
  - Prepričajte se, da so žeblji S dobro nameščeni.
  - Ponovno namestite baterijski sklop. Zabijalnik žebljev je zdaj pripravljen na uporabo.

  Število preostalih žebljev lahko spremljate skozi okenca indikatorja žebljev K in po potrebi naložite več žebljev.
- Odstranjevanje zaključnih žebljev
  - Baterijski sklop odstranite iz orodja.
  - Pritisnite ročico potiskalnika L in jo držite, nato nagnite električno orodje, da se žeblji S lahko pomaknejo nazaj, po potrebi s prstom pomagajte žebljem nazaj.
  - Potiskalnik H pomaknite proti glavi nabojnika J in nato spustite ročico potiskalnika L.
  - Odstranite žeblje S iz nabojnika J.
- Nastavitev globine zagona ⑫
  Priporočljivo je, da preizkusite globino zagona na odpadnem obdelovancu, da določite potrebno globino za aplikacijo.

Trši materiali in daljši žeblji zahtevajo več sile za zabijanje žeblja.

! Pri prilagajanju vedno usmerite zabijalnik žebljev stran od sebe in drugih. Če tega ne storite, lahko pride do resnih poškodb.

- Baterijski sklop odstranite iz orodja.
- Zavrtite števílčnico za nastavitev globine P, da prilagodite globino, kot kaže puščica globine.
- Ponovno namestite baterijski sklop.
- Po vsaki nastavitvi zabijte testni žebelj, dokler ni nastavljena želena globina.

• Zabijanje zaključnih žebljev

! Zabijalnik žebljev ni primeren za pritrjevanje električnih kablov.

! Kontaktnega mehanizma obdelovanca med delovanjem orodja nikoli ne zagozdite ali zadržujte. To lahko povzroči resne poškodbe.

Če ne izvedete nobenega drugega dejanja, se zabijalnik žebljev po 10 minutah samodejno izklopi.

• Način enojnega zaporednega aktiviranja ⑬
Enkratno zaporedno aktiviranje zagotavlja najnatančnejšo namestitev žebljev in zabijalnik žebljev je odpremljen v tem načinu.

- Prepričajte se, da je obdelovanec pritrjen pred kakršnim koli postopkom.
- Namestite baterijski sklop.
- Premaknite stikalo za izbiro načina G na stran, tako da je viden samo simbol »«. To bo aktiviralo način enojnega zaporednega aktiviranja.
- Trdno primite orodje, da ohranite nadzor. Postavite nos orodja na delovno površino.
- Orodje potisnite ob delovno površino, da pritisnete kontaktni element A obdelovanca. Nato pritisnite sprožilno stikalo E, da zabijete žebelj.
- Sprostite sprožilno stikalo E in dvignite nos z obdelovanca, da dokončate pribijanje žebljev.
- Ponovite korake, da zabijete več žebljev.

Če po pritisku na kontaktni element obdelovanca ali sprožilec (brez predhodne sprostitve) približno 5 sekund ne sledi nobeno nadaljnje dejanje, se delovanje blokira, dokler uporabnik ne sprosti tako kontaktnega elementa in sprožilnega stikala in poskusi znova.

• Kontaktni način aktiviranja ⑭
Kontaktna aktivacija omogoča zelo hitro ponavljajoče se nameščanje žebljev.

- Prepričajte se, da je obdelovanec pritrjen pred kakršnim koli postopkom.
- Namestite baterijski sklop.
- Premaknite stikalo za izbiro načina G na stran, tako da je viden samo simbol »«. To bo aktiviralo način aktiviranja kontakta.
- Trdno primite orodje, da ohranite nadzor.
- Potisnite orodje ob delovno površino, da pritisnete kontakt obdelovanca A.
- Stisnite in držite sprožilno stikalo E, da zabijete žebelj.
- Držite sprožilec stisnjen, premaknite orodje na naslednje mesto zabijanja in potisnite orodje ob obdelovanec, da zabijete nov žebelj.
- Ko končate, sprostite sprožilec.

OPOMBA: Kontaktni način aktiviranja še ohranja logiko enojnega zaporednega aktiviranja. To pomeni, da lahko orodje upravljate tudi tako, da pritisnete kontakt obdelovanca na površino in pritisnete sprožilno stikalo.

Če po pritisku in pridržanju kontaktnega elementa obdelovanca ali sprožilca (brez predhodne sprostitve) približno 5 sekund ne sledi nobeno nadaljnje dejanje, se delovanje blokira, dokler uporabnik ne sprosti tako kontaktnega elementa in sprožilnega stikala in poskusi znova.

• Zaklepanje prazne sprožitve
Ko je v nabojniku še 0–5 žebljev, funkcija zaklepanja prazne sprožitve ne bo dovolila delovanja. Za nadaljevanje delovanja ponovno napolnite orodje z žeblji.

• Odstranjevanje zagozdenega zaključnega ⑮

- Baterijski sklop odstranite iz orodja.
- Pritisnite ročico potiskalnika L in odstranite žeblje iz nabojnika J.
- Dvignite zapah za sprostitev zastoja C in odprite sprostitev zastoja B.
- Po potrebi odstranite zagozden žebelj s ploščatim izvijačem ali kleščami (niso priložene).

! Ne poškodujte/praskajte kanala za žeblje ali pogonskega mehanizma. Izvijač mora vedno zdrsniti čez žebelj, ko ga vlečete.

- Zaprite sprostitev zastoja B in zapah C.
- Ponovno vstavite žeblje, nato spustite ročico potiskalnika L in počasi potisnite potiskalnik H naprej, dokler se ne nasloni na konec traku z žeblji.
- Ponovno namestite baterijski sklop. Zabijalnik žebljev je pripravljen na nadaljevanje dela.

Zabijanje žebljev preglobоko v material, odvečni ostanki ali zagozdeni žeblji lahko povzročijo, da se rezilo pogona zagozdi v spodnjem položaju.
Pogonsko rezilo je običajno mogoče vrniti v delovni položaj tako, da pritisnete delovni kontaktni element ob odpadni kos lesa in stisnete sprožilec.
Če orodje kroži brez zabijanja žeblja, je kanal za žeblje morda umazan. Upoštevajte navodila v poglavju »Čiščenje kanala za žeblje« v tem priročniku.

• Držanje in vodenje orodja ⑯

! med delom vedno držite orodje za sivo obarvana območja prijema

VZDRŽEVANJE/SERVISIRANJE

• Orodje naj bo vedno čisto
Čiščenje kanala za žeblje

! Pred čiščenjem odstranite baterijo iz orodja

! Odstranite baterijski sklop in držite orodje usmerjeno stran od sebe, medtem ko čistite kanal za žeblje.

! Redno čistite kanal za žeblje. Neustrezno in redno čiščenje kanala bo povzročilo prezgodnjo okvaro ali razveljavilo garancijo.

- Baterijski sklop odstranite iz orodja.
- Odstranite žeblje iz nabojnika.
- Dvignite zapah za sprostitev zastoja in odprite sprostitev zastoja.
- Uporabite majhno količino olja za pnevmatsko orodje na čisto krpo ali vatirano palčko, da obrišete kanal za žeblje.
- Ponovno naložite žeblje in zaprite nabojnik.

• Če bi kljub skrbnima postopkoma izdelave in preizkušanja prišlo do izpada delovanja orodja, naj popravilo opravi servisna delavnica, pooblaščena za popravila električnih orodij SKIL

- Pošljite **nerazstavljeno** orodje skupaj s potrdilom o

nakupu pri vašemu prodajalcu v najbližjo SKIL servisno delavnico (naslovi, kot tudi spisek rezervnih delov se nahaja na www.skil.com)
- Zavedajte se, da garancija ne vključuje poškodb zaradi preobremenitve orodja ali nepravilne rabe (več informacij o garancijskih pogojih družbe SKIL najdete na spletnem mestu www.skil.com ali povprašajte prodajalca).

OKOLJE

Samo za države EU
- Električnega orodja, dodatne opreme in embalaže ne odstranjujte skupaj z gospodinjskimi odpadki
  - v skladu z Evropsko direktivo 2012/19/EG o odpadni električni in elektronski opremi in z njenim izvajanjem v nacionalni zakonodaji je treba električno orodje ob koncu njegove življenjske dobe ločeno zbirati in ga predati v postopek okolju prijaznega recikliranja
  - Ko bo potrebno odstranjevanje, vas bo na to opomnil simbol 6

  ! Pred odlaganjem zaščitite priključke baterije z debelim trakom, da preprečite kratek stik

HRUP/VIBRIRANJE

- Raven zvočnega tlaka L_{pA}, raven zvočne moči L_{WA}, vrednosti vibracij a_h (neprekinjene vibracije), p_F (ponavljajoče se udarne vibracije) in negotovost K, določena v skladu z EN 60745-2-16 in EN 62841-1:

Hrup	
Raven zvočnega tlaka (L_{pA})	L_{pA}=82 dB(A) K=3 dB
Raven zvočne moči (L_{WA})	L_{WA}=93 dB(A) K=3 dB
Vibracije	
neprekinjene vibracije (a_h)	a_h=1,2 m/s^2 K=1,5 m/s^2
ponavljajoče se udarne vibracije (p_F)	P_F=1549 m/s^2 K=33 m/s^2

- Deklarirane vrednosti emisij vibracij in deklarirane vrednosti emisij hrupa, navedene v tehničnih podatkih in izjavi o skladnosti, so bile izmerjene v skladu s standardno besedilno metodo, ki jo določa standard EN62841, in se lahko uporabljajo za primerjavo enega orodja z drugim.
  Navedena vrednost emisij vibracij in deklarirana vrednost emisij hrupa se lahko uporabita tudi pri predhodni oceni izpostavljenosti.
  Opozorilo! Vrednost emisij vibracij in hrupa med dejansko uporabo električnega orodja se lahko razlikuje od navedene vrednosti, odvisno od načina uporabe orodja. Raven vibracij se lahko poveča nad navedeno raven.
  Pri ocenjevanju izpostavljenosti vibracijam za določitev varnostnih ukrepov, ki jih zahteva Direktiva 2002/44/ES za zaščito oseb, ki redno uporabljajo električna orodja pri delu, je treba pri oceni izpostavljenosti vibracijam upoštevati dejanske pogoje uporabe in način uporabe orodja, vključno z upoštevanjem vseh delov delovnega cikla, kot sta čas, ko je orodje izklopljeno in čas v prostem teku, poleg časa sprožitve.

EST

Harjadeta16GA akunaelapüstol 3886

SISSEJUHATUS

- Tööriist ei ole mõeldud kõvade materjalide, näiteks terase ja betooni külge kinnitamiseks
- Tööriist on ette nähtud papi, isolatsioonimaterjali, kanga, õhukese vineeri, fooliumide, naha jms materjalide kinnitamiseks puitpindadele vms.
- Lugege käesolev kasutusjuhend hoolikalt läbi ja hoidke alles ③

TEHNILISED ANDMED ①

[1)] Kaal ilma akuta (aku kaalu leiate aadressilt www.skil.com)

TÖÖRIISTA OSAD ②

A Töödeldava detaili kontakt
B Tööriistavaba ummistuse vabastaja
C Ummistuse vabastamise riiv
D LED-töötuli
E Päästiklüliti
F Käepide
G Režiimi valija lüliti
H Tõukur
J Magasin
K Naelanäidiku aken
L Tõukuri hoob
M Kriimustusvastane padi
N Aku laetuse taseme märgutule nupp
P Sügavuse reguleerimise ketas
Q Sisseehitatud hoiuruum
R Kriimustusvastased varupadjad
S 16GA naelad
T Vööklamber

OHUTUS

ÜLDISED ELEKTRITÖÖRIISTADE HOIATUSED

⚠ **HOIATUS! Lugege läbi kõik elektritööriistaga kaasas olevad hoiatused, juhised, joonised ja andmed.** Alltoodud juhiste eiramine võib põhjustada elektrilööki, tulekahju ja/või tõsiseid vigastusi.

Säilitage hoiatused ja juhised hilisemaks kasutuseks.

Hoiatustes kasutatud termin „elektritööriist“ viitab voolu jõul (juhtmega) töötavale elektrilisele tööriistale või aku jõul töötavale (juhtmeta) elektrilisele tööriistale.

1) TÖÖPIIRKONNA OHUTUS

a) Tööpiirkond peab olema puhas ja hästi valgustatud. Täis kuhjatud või valgustamata tööpiirkonnad võivad põhjustada õnnetusi.

b) Ärge kasutage elektritööriistu plahvatusohtlikes keskkondades, näiteks kergesti süttivate vedelike, gaaside või tolmu läheduses. Elektritööriistad tekitavad sädemeid, mis võivad süüdata tolmu või

aurusid.

c) **Elektritööriistadega töötamisel hoidke lapsed ja kõrvalised isikud eemal.** Tähelepanu hajumisel võite kaotada kontrolli seadme üle.

2) ELEKTRILINE OHUTUS

a) **Elektritööriistad tuleb ühendada sobivasse pistikupessa. Ärge kunagi modifitseerige pistikut mitte mingil viisil. Ärge kasutage maandatud elektritööriistadega mistahes üleminekuadaptereid.** Muutmata pistikute ja sobivate pistikupesade kasutamine vähendab elektrilöögi ohtu.

b) **Vältige kehalist kontakti maandatud pindadega (nt torud, radiaatorid, pliidid, külmikud).** Kui teie keha on maandatud, suureneb elektrilöögi oht.

c) **Ärge jätke elektritööriistu vihma kätte ega niisketesse tingimustesse.** Vee sattumine elektritööriista sisse suurendab elektrilöögi ohtu.

d) **Ärge kahjustage juhet. Ärge kasutage juhet elektritööriista kandmiseks või tõmbamiseks ja ärge tõmmake juhtmest, kui soovite pistikut pistikupesast eemaldada. Vältige juhtme kokkupuudet kuumade esemete, õli, teravate servade või liikuvate osadega.** Kahjustatud või takerdunud juhtmed suurendavad elektrilöögi ohtu.

e) **Elektritööriistaga välitingimustes töötamiseks kasutage välitingimustesse sobivat pikendusjuhet.** Välitingimustesse sobiva juhtme kasutamine vähendab elektrilöögi ohtu.

f) **Kui peate kindlasti elektritööriista märjas kohas kasutama, kasutage toiteallikat, millel on rikkevoolukaitselüliti.** Rikevoolukaitselüliti kasutamine vähendab elektrilöögi ohtu **.**

3) ISIKLIK OHUTUS

a) **Olge tähelepanelik, töötage hoolikalt ja rakendage tervet mõistust. Ärge kasutage elektritööriista, kui olete väsinud või uimastite, alkoholi või ravimite mõju all.** Vaid hetkeline tähelepanematus elektritööriista kasutamisel võib põhjustada raskeid kehavigastusi.

b) **Kasutage isikukaitsevahendeid. Kandke alati silmakaitsevahendeid.** Töötingimustele vastava kaitsevarustuse (nt tolmumaski, mittelibisevate turvajalanõude, kiivri või kuulmiskaitsevahendite) kasutamine vähendab kehavigastuste ohtu.

c) **Vältige seadme tahtmatut käivitamist. Enne tööriista vooluvõrgu ja/või akuplokiga ühendamist ning enne tööriista kandmist või üles tõstmist veenduge, et lüliti on mitteaktiivses asendis.** Elektritööriistade kandmine sõrme lülitil hoides või aktiivses olekus lülitiga põhjustab õnnetusi.

d) **Enne elektritööriista sisselülitamist eemaldage sellelt kõik reguleerimis- ja mutrivõtmed.** Elektritööriista pöörleva osa külge unustatud võtmed vms tööriistad võivad põhjustada kehavigastusi.

e) **Ärge küünitage liiga kaugele. Töötage ainult kindlal pinnal ja kohtades, kus pole ohtu tasakaalu kaotada.** Nii säilitate ootamatutes olukordades parema kontrolli elektritööriista üle.

f) **Riietuge asjakohaselt. Ärge kandke kehast eemale hoidvaid ehteid ega riideid. Vältige oma juuste ja riiete kokkupuudet liikuvate osadega.** Liiga avarad riided, ehted ja pikad juuksed võivad liikuvate osade vahele kinni jääda.

g) **Kui on ette nähtud seadmed tolmuimemis- ja kogumisseadmete ühendamiseks, veenduge, et need on ühendatud ja et neid kasutatakse õigesti.** Tolmukogumisseadmete kasutamine vähendab tolmuga seotud ohtusid.

h) **Ärge laske elektritööriistade sagedase kasutamise käigus omandatud harjumusel end liialt enesega rahulolevaks muuta ja elektritööriistade ohutuspõhimõtteid eirata.** Hooletuse tõttu võite saada tõsiseid vigastusi ka sekundi murdosa jooksul.

4) ELEKTRITÖÖRIISTA KASUTAMINE JA HOOLDUS

a) **Ärge rakendage elektritööriista kasutamisel jõudu. Kasutage konkreetseks tööks sobivat elektritööriista.** Sobiva elektritööriistaga sobival kiirusel töötades saate töö valmis kiiresti ja ohutult.

b) **Ärge kasutage elektritööriista, mida ei saa lülitist sisse ega välja lülitada.** Elektritööriistad, mille lüliti ei tööta, on ohtlikud ja tuleb parandada.

c) **Eemaldage pistik vooluvõrgust ja/või aku seadme küljest, kui see on eemaldatav, enne seadme reguleerimist, tarvikute vahetamist või elektritööriista hoiustamist.** Selliste ohutusmeetmete rakendamisel vähendate elektritööriista tahtmatu käivitamise võimalust.

d) **Elektritööriistu, mida te hetkel ei kasuta, hoidke lastele kättesaamatus kohas ning ärge lubage nendega töötada isikutel, kes pole tööriistade tööpõhimõtete või käesoleva juhendiga tutvunud.** Koolitamata isikute käes on elektritööriistad ohtlikud.

e) **Hooldage nii elektritööriistu kui tarvikuid. Kontrollige, et liikuvad komponendid on korrektselt joondatud ja ükski osa ei ole katki ning jälgige ka muid aspekte, mis võiksid elektritööriista omadusi mõjutada. Kahjustatud elektritööriist tuleb enne kasutamist parandada.** Halvasti hooldatud elektritööriistad põhjustavad palju õnnetusi.

f) **Hoidke oma lõiketööriistad teravana ja puhtana.** Korralikult hooldatud ja teravate servadega lõikevahendid ei kiilu nii kergesti kinni ja on lihtsamini kontrollitavad.

g) **Kasutage elektritööriista, selle tarvikuid, tööriistaosi jm vastavalt käesolevale juhendile, võttes arvesse töötingimusi ja teostatavat tööd.** Elektritööriista mittesihipärane kasutamine võib põhjustada ohtlikke olukordi.

h) **Hoidke käepidemed ja haardepinnad kuivad ja puhtad ning vältige neile õli ja rasva sattumist.** Libedad käepidemed ja haardepinnad takistavad seadme ohutut kasutamist ja käsitsemist ootamatutes olukordades.

5) AKUSEADMETE KASUTAMINE JA HOOLDUS

a) **Kasutage laadimiseks ainult tootja poolt ette nähtud laadureid.** Akulaadija, mis sobib teatud tüüpi akuplokile, võib põhjustada tulekahjuohtu, kui kasutada seda mõne teise akuplokiga.

b) **Kasutage elektritööriistu ainult nende jaoks ette nähtud akuplokkidega.** Mõne muu akuploki kasutamine võib põhjustada vigastus- ja tulekahjuohtu.

c) **Kui akut ei kasutata, hoidke seda eemal muudest metallesemetest nagu kirjaklambrid, mündid, võtmed, naelad, kruvid ja muud väikesed metallesemed, mis võivad klemmide vahel ühenduse luua.** Akuklemmide lühiühendus võib põhjustada põletushaavu või tulekahju.

d) **Valedes tingimustes kasutamisel võib akust**

vedelikku välja tulla; vältige kokkupuudet sellega. Kokkupuute korral loputage veega. Kui vedelik satub silma, pöörduge lisaks ka arsti poole. Akust erituv vedelik võib põhjustada ärritust või põletusi.

e) **Ärge kasutage kahjustunud või modifitseeritud akut või tööriista.** Kahjustunud või modifitseeritud akud võivad toimida ettearvamatult, mille tagajärjeks võib olla tulekahju, plahvatus või vigastusoht.

f) **Vältige aku või tööriista kokkupuudet tule või liiga kõrge temperatuuriga.** Kokkupuude lahtise tule või temperatuuriga üle 265 °F (130 °C) võib põhjustada plahvatuse.

g) **Järgige kõiki laadimisjuhiseid ja ärge laadige akut ega tööriista väljaspool juhistes määratud temperatuurivahemikku.** Valesti või valel temperatuuril laadimine võib kahjustada akut ja suurendada tulekahjuohtu.

6) **TEENINDUS**

a) **Laske oma akutööriista hooldada kvalifitseeritud remonditehnikul, kes kasutab ainult identseid originaalvaruosi.** See tagab hooldatava elektritööriista ohutuse.

b) **Ärge kunagi hooldage kahjustunud akuplokke.** Akuplokkide hooldust võib teostada ainult tootja või volitatud teeninduskeskus.

KINNITUSDETAILIDE SISESTUSTÖÖRIISTA OHUTUSHOIATUSED

a) **Eeldage alati, et tööriist sisaldab kinnitusvahendeid.** Tööriista hooletu käsitsemine võib põhjustada kinnitusdetailide ootamatut tulistamist ja kehavigastusi.

b) **Kinnitusdetailide laadimisel ja eemaldamisel, reguleerimisel või tarvikute vahetamisel ühendage tööriist toiteallikast lahti.** Tööriist võib kogemata aktiveeruda, kui see on ühendatud toiteallikaga, mis võib omakordaa põhjustada kehavigastusi.

c) **Olge kinnitusdetailide käsitsemisel ettevaatlik, eriti nende laadimisel ja eemaldamisel.** Kinnitusdetailidel on teravad punktid, mis võivad põhjustada kehavigastusi.

d) **Ärge suunake tööriista enda ega kellegi läheduses oleva poole.** Ootamatu käivitamine vabastab kinnitusdetaili, mis võib põhjustada kehavigastusi.

e) **Hoidke sõrmed päästikust eemal, kui tööriista ei kasutata ja kui liigute ühest tööasendist teise.** Ootamatu käivitamine vabastab kinnitusdetaili, mis võib põhjustada kehavigastusi.

f) **Hoidke tööriista ainult isoleeritud haardepindadest, kui teostate töid, mille käigus kinnitusdetail võib puutuda kokku varjatud juhtmetega.** Kinnitusdetail, mis puutub kokku pingestatud juhtmega, võivad seada tööriista paljastatud metallosad pinge alla ja anda kasutajale elektrilöögi.

g) **Hoidke tööriista töötamise ajal kindla haardega.** Tööriista kontrollimatu tagasilöök võib põhjustada soovimatut aktiveerimist, mis võib omakorda põhjustada kehavigastusi.

h) **Hoidke kõik kehaosad, nagu käed ja jalad jne, tööriista tulistamissuunast eemal.** Kinnitusdetail võib tungida nii toorikusse kui ka selle taga olevasse esemesse, mis võib põhjustada kehavigastusi.

i) **Tööriista kasutamisel hoidke kõiki kehaosi, nagu käed ja jalad jne, eemal piirkonnast, kus kinnitusdetail töödeldavasse detaili suunatakse.** Kinnitusdetail võib töödeldavast detailist kõrvale kalduda ja sellest väljuda, mis võib põhjustada kehavigastusi.

j) **Ärge käivitage tööriista enne, kui tööriist on tugevalt töödeldava detaili vastas.** Kui tööriist ei puutu kokku töödeldava detailiga, võib kinnitusvahend toorikust eemale paiskuda, mis võib põhjustada kehavigastusi.

k) **Ärge kasutage seda tööriista elektrikaablite kinnitamiseks.** See ei ole mõeldud elektrikaablite paigaldamiseks ja võib kahjustada elektrikaablite isolatsiooni, põhjustades seeläbi elektrilöögi või tuleohu.

l) **Ühendage tööriist toiteallikast lahti, kui kinnitusdetail jääb tööriista kinni.** Ummistunud kinnitusdetaili eemaldamisel võib tööriist kogemata aktiveeruda, kui see on ühendatud toiteallikaga, mis võib omakorda põhjustada kehavigastusi.

m) **Kinnijäänud kinnitusdetaili eemaldamisel olge ettevaatlik.** Mehhanism võib olla surve all ja kinnitusdetaili võib jõuliselt vabaneda mis võib põhjustada kehavigastusi.

TÄIENDAVAD HOIATUSED KONTAKTKÄIVITUSEGA TÖÖRIISTADE KOHTA

a) **Kontaktkäivitamist tuleks kasutada ainult mittetäpsete kinnitusrakenduste jaoks, näiteks katusekatete ja ümbriste või kaubaaluste, mööbli, valmistatud korpuse või polsterduse tootmiseks.** Suuremat täpsust nõudvate tööde jaoks tuleks valida järjestikune tööriist või järjestikune töörežiim.

b) **Enne valikulise käivitamisega tööriistade kasutamist kontrollige alati käivitamisrežiimi.** Tööriista kasutamine ilma käivitamisrežiimi kontrollimata võib põhjustada vigastusi kinnitusdetaili tahtmatu käivitamise tagajärjel.

c) **Kasutage seda tööriista kontrollitud töökohtadel, kus rakendatakse ohutuid töötavasid.** Keskkonnad, kus ohutuid töötavasid ei rakendata, suurendab kehavigastuste riski.

TÄIENDAVAD OHUTUSNÕUDED

a) **Kasutage turvavarustust Kandke alati silmakaitsevahendeid.** Sobivates tingimustes tuleb kasutada tolmumaski, libisemiskindlaid turvajalatseid, kiivrit või kuulmiskaitsevahendeid.

b) **Kaitske oma kuulmist. Pikema töö puhul kasutage kuulmise kaitsevahendeid.** Nende reeglite järgimine vähendab tõsiste vigastuste ohtu.

c) **Kasutage tööriista ainult ettenähtud otstarbel.** Ärge visake kinnitusdetaile ära.

d) **Kasutage ainult selle tööriista jaoks soovitatud naelu.** Valede naelte kasutamine võib põhjustada mittenõuetekohast naelte etteannet, naelte kinnikiilumist ja ebaühtlase nurga all liikuvaid naelu. Kui naelu ei saa sujuvalt ja korralikult ette anda, lõpetage kohe nende kasutamine. Kinni jäänud ja valesti etteantud naelad võivad põhjustada tõsiseid kehavigastusi.

e) **Ärge kunagi kasutage seda tööriista viisil, mis võib suunata naela millegi muu kui töödeldava detaili poole.**

f) **Ärge kasutage tööriista haamrina.**

g) **Kandke tööriista alati käepidemest.**

h) Ärge muutke ega modifitseerige selle tööriista algset konstruktsiooni ega funktsiooni ilma tootja loata.
i) Pidage alati meeles, et selle tööriista väärkasutamine ja ebaõige käsitsemine võib teid ja teisi vigastada.
j) Ärge kunagi kinnitage päästikut ega töödeldava detaili kontakti klambriga ega teibiga aktiveeritud asendis.
k) Ärge kunagi jätke tööriista järelevalveta, kui aku on paigaldatud.
l) Ärge kasutage seda tööriista, kui sellel puudub loetav hoiatussilt.

AKUD

- **Kaasasolev aku (kui selline komplektis sisaldub) on osaliselt laetud (**aku täisvõimsuse tagamiseks laadige aku enne elektritööriista esmakordset kasutamist akulaadijaga täiesti täis**)**
- **Kasutage selle tööriistaga ainult järgmisi akusid ja laadijaid**
  - SKIL-i aku: BR1*31****
  - SKIL-i laadija: CR1*31****
- **Ärge kasutage kahjustatud akusid, vaid vahetage need välja**
- **Ärge võtke akut lahti**
- **Ärge jätke tööriista/akut vihma kätte**
- **Ümbritseva keskkonna lubatud temperatuur (tööriista/laadijat/akut):**
  - laadimisel 4 kuni 40 °C
  - töötamisel –20 °C kuni +50 °C
  - hoiustamisel –20 °C kuni +50 °C

TÖÖRIISTAL/AKUL OLEVATE SÜMBOLITE SELGITUS

③ Enne kasutamist tutvuge kasutusjuhendiga
④ Tulle visatud akud võivad plahvatavad, seepärast ei tohi akut mitte mingil juhul põletada
⑤ Hoidke tööriista/laadijat/akut kohas, kus temperatuur ei ületa 50 °C
⑥ Ärge visake kasutuskõlbmatuks muutunud elektrilisi tööriistu ja akusid ära koos olmejäätmetega

KASUTAMINE

- Aku laadimine
  ! Lugege laadijaga kaasas olevaid ohutushoiatusi ja juhiseid
- Aku eemaldamine/paigaldamine ②
- Aku laetustaseme märgutuli ⑦
  - Aku laetuse taseme kuvamiseks vajutage aku laetuse märgutule nuppu ⑦a
  ! Kui aku märgutule madalaim tase hakkab pärast nupu N ⑦b vajutamist vilkuma, on aku tühi.
  ! Kui pärast nupu N ⑦ c vajutamist hakkavad aku märgutule 2 taset vilkuma, ei ole aku lubatud töötemperatuuri vahemikus.
- LED-töötuled ⑧
  Kaks LED-töötuld D süttivad, kui päästiklülitit või töödeldava detaili kontakti vajutatakse.
  LED-töötuled D kustuvad umbes 10 sekundi jooksul pärast päästiklüliti vabastamist.
  Naelapüstoli või aku rikke korral LED-töötuli kustub
- AKU KAITSE
  Tööriist lülitatakse järsku välja või selle sisselülitamine ei ole võimalik, kui
  - **aku temperatuur ei ole lubatud töötemperatuuri vahemikus -20 kuni +50 °C** --> aku taseme indikaatori 2 taset hakkavad vilkuma nupu ⑦c vajutamisel; oodake, kuni aku on taas lubatud töötemperatuuri vahemikus
  - **aku on peaaegu tühi (kaitseks sügava tühjenemise eest)** --> aku madal tase või vilkuv aku madala taseme teade ⑦b kuvatakse aku taseme märgutulel nupu N vajutamisel; laadige akut
  ! ärge jätkake päästiku lüliti vajutamist pärast tööriista automaatset väljalülitamist; aku võib olla kahjustatud
- Rihma klambri paigaldamine ⑨
  - eemaldage seadmelt aku
  - joondage rihma klamber T ja kruviava naelapüstoli paremal või vasakul küljel
  - Kasutage kruvi kindlalt pingutamiseks ristpeakruvikeerajat (ei kuulu komplekti)
- Kriimustusvastane padi ⑩
  Tööriista ninale kinnitatud kriimustusvastane padi M aitab vältida mõlkide ja kriimustuste teket pehmema puiduga töötamisel.
  ! Enne kriimustusvastase padja eemaldamist või vahetamist eemaldage tööriistalt akupakk. Selle nõude rikkumine võib põhjustada tõsiseid isikuvigastusi.
  - eemaldage aku
  - eemaldage kasutatud padi, tõmmates seda ninast eemale
  - padja vahetamiseks asetage see nina kohale ja suruge üles, et see uuesti kinnitada

  Padja sisseehitatud hoiukoht Q asub tööriista salves. Kaks kriimustusvastast patja R asuvad sisseehitatud hoiukohas
- Viimistlusnaelte laadimine ⑪
  ! naelte laadimisel hoidke tööriista endast ja teistest eemal. Selle tegemata jätmine võib põhjustada tõsiseid kehavigastusi.
  ! Kasutage ainult selle tööriistaga kasutamiseks soovitatud naelu. Muude naelte kasutamine võib põhjustada tööriista talitlushäireid, mis põhjustavad tõsiseid vigastusi.
  ! Ärge kunagi laadige naelu, kui töödeldava detaili kontakt või päästik on aktiveeritud. See võib põhjustada tõsiseid kehavigastusi.
  - Eemaldage seadmelt aku
  - Sisestage naelariba S salve põhjas olevasse pilusse. Pead peavad sobima ülemistesse soontesse. Seejärel lükake naelad nii kaugele ette kui võimalik
  - Vajutage tõukuri hooba L ja libistage tõukur H tahapoole naelte S otsani.
  - Vabastage tõukuri hoob L ja seejärel libistage tõukurit H aeglaselt ettepoole; tõukur H peatub, kui see toetub naelariba S otsale.
  - Veenduge, et naelad S on kindlalt oma kohale lukustatud.
  - Paigaldage aku tagasi. Naelapüstol on nüüd tööks valmis

  Järelejäänud naelte arvu saab jälgida naelaindikaatori akende K kaudu ja vajadusel naelu juurde laadida.
- Viimistlusnaelte eemaldamine
  - Eemaldage seadmelt aku
  - Vajutage tõukuri hooba L ja hoidke seda all, kallutage elektrilist tööriista nii, et naelad S saaksid tahapoole

libiseda, vajadusel kasutage sõrme naelte tahapoole aitamiseks.
- Lükake tõukur H salve J pea juurde ja seejärel vabastage tõukuri hoob L
- Eemaldage naelad S salvest J

- Löögi sügavuse reguleerimine ⑫
Soovitatav on testida löögi sügavust proovitükil, et määrata vajalik sügavus.
Raskemad materjalid ja pikemad naelad vajavad naelte kinnitamiseks rohkem jõudu.
! suunake naelapüstol kohanduste tegemisel alati endast ja teistest eemale. Vastasel juhul võib see põhjustada tõsiseid vigastusi
- Eemaldage seadmelt aku
- sügavuse reguleerimiseks keerake sügavuse reguleerimise nuppu P, nagu on näidatud sügavuse noolega
- paigaldage uuesti aku
- tehke pärast iga reguleerimist katsenaelutus, kuni soovitud sügavus on seatud

- Viimistlusnaelte sisselöömine
! Naelapüstol ei sobi elektrikaablite kinnitamiseks
! Ärge kunagi hoidke tööriista töötamise ajal töödeldava detaili kontaktmehhanismi tagasi ega laske sel kinni kiiluda. See võib põhjustada tõsiseid vigastusi
Kui muid toiminguid ei tehta, lülitub naelapüstol 10 minuti pärast automaatselt välja.

- Ühekordne järjestikuse käivituse režiim ⑬
Ühekordse järjestikuse käivituse režiimi aktiveerimine tagab kõige täpsema naelte paigutuse ja naelapüstol tarnitakse selles režiimis.
- enne mis tahes toimingu tegemist veenduge, et töödeldav detail on kinnitatud
- paigaldage aku
- libistage režiimi valiku lülitit G küljele nii, et ainult sümbol „ T “ on nähtav. See aktiveerib ühe järjestikuse aktiveerimise režiimi
- kontrolli säilitamiseks haarake tööriistast kindlalt kinni. Asetage tööriista nina tööpinnale
- suruge tööriist vastu tööpinda, et suruda tooriku kontakti A. Seejärel vajutage naela sisselöömiseks päästiklülitit E
- Naelutamise lõpetamiseks vabastage päästiklüliti E ja tõstke nina töödeldavalt detaililt üles
- Rohkemate naelte löömiseks korrake samme
Kui pärast töödeldava detaili kontakti või päästiklüliti vajutamist ilma vabastamata kauem kui umbes 5 sekundit ei toimu täiendavat toimingut, lukustub tulistamine, välja arvatud juhul, kui kasutaja vabastab nii töödeldava detaili kontakti, kui ka päästiku lüliti ning proovib uuesti

- Kontakti aktiveerimise režiim ⑭
Kontaktaktiveerimine võimaldab väga kiiret naelte korduvat sisselöömist
- enne mis tahes toimingu tegemist veenduge, et töödeldav detail on kinnitatud
- paigaldage aku
- libistage režiimi valiku lülitit G küljele nii, et ainult sümbol „ TT “ on nähtav. See aktiveerib kontakti aktiveerimise režiimi
- kontrolli säilitamiseks haarake tööriistast kindlalt kinni,
- lükake tööriist vastu tööpinda, et suruda töödeldava detaili kontakt A alla.
- Naela sisselöömiseks vajutage ja hoidke all päästiklülitit E
- hoidke päästikut vajutatuna, viige tööriist järgmisele naelutuskohale ja suruge tööriist teise naela kinnitamiseks tooriku vastu
- vabastage päästik, kui see on tehtud
MÄRKUS: Kontaktaktiveerimise režiim säilitab endiselt ühekordse järjestikuse aktiveerimise režiimi loogika. See tähendab, et tööriista saab kasutada ka töödeldava kontakti pinnale surudes ja päästiklülitit pigistades Kui pärast töödeldava detaili kontakti või päästiklüliti vajutamist ja hoidmist vabastamata ei toimu rohkem kui umbes 5 sekundit täiendavat toimingut, lukustatakse tulistamine, välja arvatud juhul, kui kasutaja vabastab nii töödeldava detaili kontakti kui ka päästiklüliti ning proovib uuesti

- Kuivväljutamise lukustamine
Kui salve on jäänud 0–5 naela, ei võimalda kuivkäivitamise lukustusfunktsioon tööriistaga töötada. Töö jätkamiseks laadige tööriist uuesti naeltega.
⑮ jäänud viimistlusnaela eemaldamine
- Eemaldage seadmelt aku
- Vajutage tõukurhooba L ja eemaldage naelad salvest J.
- Tõstke ummistuse vabastusriiv C üles ja avage ummistuse vabastusliist B.
- eemaldage vajadusel kinnikiilunud nael lameda peaga kruvikeeraja või tangidega (ei kuulu komplekti)
! Ärge kriimustage/kraapige naelte kanalit ega väljutusmehhanismi. Kruvikeeraja peaks kangutamisel alati naelte üle libisema.
- sulgege ummistuse vabastusliist B ja riiv C
- Laadige naelad uuesti, seejärel vabastage tõukurhoob L ja libistage tõukurit H aeglaselt ettepoole, kuni see toetub naelariba otsale.
- Ühendage aku uuesti. Naelapüstol on töö jätkamiseks valmis
Naelte liiga sügavale materjali löömine, liigne praht või kinnikiilunud naelad võivad põhjustada löökmehhanismi tera kinnikiilumise alumisse asendisse.
Löökmehhanismi saab tavaliselt tööasendisse tagasi viia, surudes töökontaktelemendi vastu proovitükki ja vajutades päästikut.
Kui tööriista tsükli käigus naelu ei väljutata, võib naelte kanal olla määrdunud. Vt ptk „Naelakanali puhastamine“ käesoleva juhendi jaotises „Hooldus“.

- Tööriista hoidmine ja juhtimine ⑯
! töötamise ajal hoidke tööriista kinni halli värvi haardepinnast (haardepindadest)

HOOLDUS/TEENINDUS

- Hoidke tööriist alati puhtana
Naelakanali puhastamine
! Enne puhastamist eemaldage tööriistast aku
! eemaldage akuplokk ja hoidke tööriista naelte kanali puhastamise ajal endast eemale suunatud
! Puhastage naelte kanalit regulaarselt. Kanali korralikult ja regulaarselt puhastamata jätmine põhjustab enneaegse rikke või muudab garantii kehtetuks.
- Eemaldage seadmelt aku
- Eemaldage naelad salvest
- Tõstke ummistuse vabastamise riiv üles ja avage

ummistuse vabastaja
- naelte kanali pühkimiseks kasutage väikeses koguses pneumaatilist tööriistaõli puhtal lapil või vatitupsul
- laadige naelad uuesti ja sulgege magasin

- Tööriist on hoolikalt valmistatud ja testitud. Kui tööriist sellest hoolimata rikki läheb, tuleb see lasta parandada SKILi elektriliste käsitööriistade volitatud remonditöökojas
  - Toimetage **lahtimonteerimata**seade koos ostukviitungiga edasimüüjale või lähimasse SKILi teenindustöökotta (aadressid ja seadme hooldusskeemi leiate aadressil www.skil.com)
- Arvestage sellega, et garantii ei hõlma seadme ülekoormamisest või ebaõigest käsitsemisest tulenevaid kahjustusi (teavet SKILi garantiitingimuste kohta vaadake veebilehelt www.skil.com või küsige kohalikult müügiesindajalt)

KESKKOND

Ainult ELi riikidele

- Ärge visake kasutuskõlbmatuks muutunud elektritööriistu, lisatarvikuid ja pakendeid ära koos olmejäätmetega
  - Vastavalt Euroopa Parlamendi ja nõukogu direktiivile 2012/19/EÜ elektri- ja elektroonikaseadmete jäätmete kohta ning direktiivi nõuete kohaldamisele liikmesriikides tuleb kasutuskõlbmatuks muutunud elektrilised tööriistad koguda eraldi ja keskkonnasäästlikult korduvkasutada või ringlusse võtta
  - kui tekib vajadus elektritööriist kasutusest kõrvaldada, tuletab sümbol 6 seda teile meelde

  ! Enne aku kahjutustamist katke selle otsad kaitseks tugeva teibiga, et vältida lühisahela teket

MÜRA / VIBRATSIOON

- Helirõhu tase L_{pA}, helivõimsuse tase L_{WA}, vibratsioonivääртused a_h (pidevad vibratsioonid), p_F (korduvad löökvibratsioonid) ja määramatus K, mis on määratud vastavalt standarditele EN 60745-2-16 ja EN 62841-1:

Müra	
Helirõhu tase (L_{pA})	L_{pA}=82 dB(A) K=3 dB
Helivõimsuse tase (L_{WA}):	L_{WA}=93 dB(A) K=3 dB
Vibratsioon	
pidevad vibratsioonid (a_h)	a_h=1,2 m/s^2 K=1,5 m/s^2
korduvad löövibratsioonid (p_F)	P_F=1549 m/s^2 K=33 m/s^2

- Deklareeritud vibratsiooni koguväärtus(ed) ja deklareeritud mürasaaste väärtus(ed) on mõõdetud vastavalt EN62841 standardkatse meetodile ja neid võib kasutada ühe tööriista teisega võrdlemiseks.
  Esitatud vibratsioonitaseme kogunäitusid ja esitatud müra taseme väärtusi saab kasutada ka kokkupuute esialgsel hindamisel.
  Hoiatus! Elektritööriista tegeliku kasutamise ajal võib vibratsiooni- ja müraheitmete väärtus erineda deklareeritud väärtusest sõltuvalt tööriista kasutamise viisist. Vibratsioonitase võib tõusta üle märgitud taseme. Vibratsiooniga kokkupuute hindamisel, et määrata kindlaks 2002/44/EÜ kohased ohutusmeetmed, mis on vajalikud elektrilisi tööriistu regulaarselt töötavate isikute kaitsmiseks, tuleks vibratsiooniga kokkupuute hindamisel arvesse võtta tegelikke kasutustingimusi ja tööriista kasutusviisi, sealhulgas võtta arvesse kõiki töötsükli osi, näiteks aega, mil tööriist on välja lülitatud ja kui see töötab tühikäigul, ning lisaks käivitusajale ka aega, mil see on käivitatud.

LV

Bezsuku akumulatora 16GA naglošanas pistole 3886

IEVADS

- Šis instruments nav paredzēts cietu materiālu, piemēram, tērauda un betona, piestiprināšanai.
- Instruments ir paredzēts kartona, izolācijas materiālu, auduma, plānu saplākšņu, folijas, ādas un tamlīdzīgu materiālu piestiprināšanai pie koka vai tamlīdzīgām virsmām.
- Izlasiet un saglabājiet šo lietošanas pamācību ③

TEHNISKIE DATI ①

[1] Svars bez akumulatora bloka (akumulatora bloka svars ir atrodams www.skil.com)

IEKĀRTAS ELEMENTI ②

A Kontakts ar apstrādājamo daļu
B Iestrēguša materiāla atbrīvošana bez instrumentiem
C Nosprostojuma atbrīvošanas fiksators
D LED darba apgaismojums
E Sprūda slēdzis
F Rokturis
G Režīmu pārslēgšanas slēdzis
H Pārvietotājs
J Magazīnas kārba
K Naglu indikatora lodziņš
L Pārvietotāja svira
M No-mar uzgalis
N Akumulatora uzlādes līmeņa indikatora poga
P Dziļuma regulēšanas ripa
Q Iekšējā uzglabāšana
R Rezerves bezsuku uzgaļi
S 16GA naglas
T Jostas klipsis

DROŠĪBA

VISPĀRĒJIE ELEKTROINSTRUMENTA DROŠĪBAS BRĪDINĀJUMI

⚠ BRĪDINĀJUMS! Izlasiet visus ar šo elektroinstrumentu saistītos drošības brīdinājumus, norādījumus, specifikācijas un aplūkojiet attēlus. Visu turpmāk uzskaitīto norādījumu neievērošana var izraisīt

elektriskās strāvas triecienu, aizdegšanos un/vai smagus savainojumus.

Saglabājiet visus brīdinājumus un instrukcijas turpmākai atsaucei.

Brīdinājumos lietotais termins „elektroinstruments" attiecas uz elektriski darbināmu instrumentu, kura barošanu nodrošina elektrotīkls (ar elektrokabeli) vai akumulators (bez elektrokabeļa).

1) DROŠĪBA DARBA ZONĀ

a) Uzturiet darba zonu tīru un labi apgaismotu. Nesakārtotā un slikti apgaismotā darba zonā var notikt nelaimes gadījumi.

b) Nedarbiniet elektroinstrumentu sprādzienbīstamā vidē, piemēram, viegli uzliesmojošu šķidrumu, gāzu vai putekļu klātbūtnē. Elektroinstrumenti rada dzirksteles, kas var aizdedzināt putekļus vai izgarojumu tvaikus.

c) Neļaujiet bērniem un klātesošajiem atrasties elektroinstrumenta tuvumā, kamēr tas darbojas. Apjukuma brīdī jūs varat zaudēt vadību pār mašīnu.

2) ELEKTRODROŠĪBA

a) Elektroinstrumenta kontaktdakšai jāsakrīt ar kontaktrozeti. Nekad nekādā veidā nepārveidojiet kontaktdakšu. Neizmantojiet adaptera savienojumus kopā ar sazemētiem elektroinstrumentiem. Lietojot oriģinālo kontaktdakšu, kas pievienota atbilstošai tīkla kontaktrozetei, samazinās elektriskās strāvas trieciena risks.

b) Nepieskarieties sazemētām virsmām, piemēram cauruļvadiem, radiatoriem, plītīm un ledusskapjiem. Ķermenim sazemējoties, tiek palielināts elektriskās strāvas trieciena risks.

c) Sargājiet elektroinstrumentus no lietus vai mitruma. Mitruma iekļūšana elektroinstrumentā palielina elektriskās strāvas trieciena risku.

d) Nebojājiet strāvas vadu. Nekad nelietojiet strāvas vadu elektroinstrumenta pārnēsāšanai, vilkšanai vai kontaktdakšas izvilkšanai no kontaktligzdas. Sargājiet strāvas vadu no karstuma, eļļas, asām malām vai kustīgām daļām. Bojāti vai sapinušies strāvas vadi palielina elektriskās strāvas trieciena risku.

e) Strādājot ar elektroinstrumentu ārpus telpām, nodrošiniet, lai arī izmantotie strāvas vada pagarinātāji būtu piemēroti āra darbiem. Āra darbiem paredzēta vadu pagarinātāja izmantošana samazina elektriskās strāvas trieciena risku.

f) Ja tomēr elektroinstrumenta darbināšana mitrā vidē ir neizbēgama, izmantojiet ar zemslēguma ķēžu pārtraucēju (GFCI) aizsargātu avotu. Izmantojot GFCI, tiek samazināts elektriskās strāvas trieciena risks**.**

3) PERSONĪGĀ DROŠĪBA

a) Darbinot elektroinstrumentu, esiet modri, pievērsiet uzmanību tam, ko jūs darāt, un rīkojieties ar to saprātīgi. Nelietojiet elektroinstrumentu, ja esat noguruši vai atrodaties apreibinošu vielu, alkohola vai medikamentu ietekmē. Pat viens mirklis neuzmanības elektroinstrumenta lietošanas laikā var kļūt par cēloni nopietnām traumām.

b) Izmantojiet individuālos aizsarglīdzekļus. Vienmēr valkājiet acu aizsarglīdzekļus. Ja tiek lietots darba specifikai atbilstošs aizsargaprīkojums, piemēram, maska ar putekļu filtru, neslīdoši darba apavi, ķivere vai austiņas, samazinās traumu gūšanas risks.

c) Novērsiet nejaušas ieslēgšanās iespējamību. Pirms instrumenta pievienošanas strāvas avotam un/vai akumulatoru blokam pārliecinieties, vai slēdzis atrodas izslēgtā stāvoklī. Pārnēsājot elektroinstrumentu ar pirkstu uz slēdža vai iedarbinot elektroinstrumentu, kas jau ir ieslēgtā stāvoklī, var notikt nelaimes gadījums.

d) Pirms elektroinstrumenta ieslēgšanas izņemiet visas noregulēšanas vai uzgriežņu atslēgas. Regulēšanas instruments vai atslēga, kas palikusi elektroinstrumenta rotējošās daļās, var izraisīt traumas.

e) Nepārvērtējiet savas spējas. Ieņemiet pareizu stāju un vienmēr saglabājiet līdzsvaru. Tādējādi jūs varēsiet labāk apvaldīt elektroinstrumentu negaidītās situācijās.

f) Valkājiet atbilstošu apģērbu. Nevalkājiet vaļīgu apģērbu vai rotaslietas. Sargājiet matus, apģērbu un cimdus no kustīgajām daļām. Vaļīgs apģērbs, rotaslietas vai gari mati var ieķerties instrumenta kustīgajās daļās.

g) Ja ierīces ir paredzētas savienošanai ar putekļu nosūkšanas un savākšanas iekārtām, pārliecinieties, ka tās ir pieslēgtas un tiek izmantotas pareizi. Putekļu savākšanas ierīču izmantošana var samazināt ar putekļiem saistītos apdraudējumus.

h) Neļaujiet biežas elektroinstrumentu lietošanas laikā iegūtajai pieredzei kļūt pašapmierinātam un ignorēt elektroinstrumentu drošības principus. Viens brīdis neuzmanības var izraisīt nopietnas traumas.

4) ELEKTROINSTRUMENTA LIETOŠANA UN APKOPE

a) Nespiediet elektroinstrumentu ar spēku. Lietojiet attiecīgajam darbam piemērotāko elektroinstrumentu. Piemērots elektroinstruments labāk un drošāk spēs izpildīt veicamo darbu, darbojoties tam paredzētajā ātrumā.

b) Nelietojiet elektroinstrumentu, ja to nav iespējams ieslēgt un izslēgt ar slēdzi. Ja elektroinstrumentu nav iespējams ieslēgt un izslēgt ar slēdzi, tas ir bīstams, tāpēc nekavējoties jāsalabo.

c) Pirms jebkādu pielāgojumu veikšanas, piederumu maiņas vai elektroinstrumenta novietošanas glabāšanā atvienojiet kontaktdakšu no barošanas avota un/vai izņemiet no elektroinstrumenta akumulatora bloku, ja to var izdarīt. Šādi piesardzības pasākumi palīdzēs novērst nejaušu elektroinstrumenta ieslēgšanu.

d) Ja elektroinstrumenti kādu laiku netiek lietoti, uzglabājiet tos bērniem nepieejamā vietā un neļaujiet ar elektroinstrumentu darboties personām, kas instrumentu nepārzina vai nav izlasījušas šīs instrukcijas. Nemākulīgās rokās nonākuši elektroinstrumenti ir potenciāls briesmu avots.

e) Veiciet elektroinstrumentam un piederumiem apkopi. Pārbaudiet, vai ir pareizi uzstādītas kustīgās daļas un vai tās neķeras, un vai elektroinstrumenta daļām nav bojājumu, kas var negatīvi ietekmēt tā darbību. Bojāts elektroinstruments ir jāsalabo pirms nākamās lietošanas reizes. Daudzu negadījumu cēlonis ir sliktā stāvoklī esošu elektroinstrumentu izmantošana.

f) Griezējinstrumentiem jābūt asiem un tīriem. Rūpīgi kopti griezējinstrumenti retāk iestrēgst un ir vieglāk vadāmi.

g) Lietojiet elektroinstrumentu, tā piederumus un maināmos instrumentus, kā arī citus saistītos elementus atbilstoši šiem norādījumiem, ņemot vērā darba apstākļus un veicamo uzdevumu. Elektroinstrumenta lietošana neparedzētiem mērķiem var radīt bīstamu situāciju.

h) Rokturiem un satveršanas daļām jābūt sausām, tīrām un uz tām nedrīkst būt eļļa vai smērviela. Ja rokturi un satveršanas daļas ir mitras, tās slīdēs, un ar instrumentu vairs nebūs droši strādāt, kā arī apvaldīt neparedzētu apstākļu gadījumos.

5) AKUMULATORA LIETOŠANA UN APKOPE

a) Uzlādējiet instrumentu tikai ar ražotāja noteikto lādētāju. Lādētājs, kas paredzēts lietošanai tikai ar viena veida akumulatoru bloku, var radīt aizdegšanās draudus, ja to izmanto kopā ar citu akumulatoru bloku.

b) Lietojiet elektroinstrumentus kopā tikai ar tiem paredzētiem akumulatoru blokiem. Jebkura cita akumulatoru bloka lietošana var radīt traumu gūšanas un aizdegšanās risku.

c) Kad akumulatoru bloks netiek izmantots, neglabājiet to citu metāla priekšmetu, piemēram, papīra saspraužu, monētu, atslēgu, naglu, skrūvju vai citu sīku metāla priekšmetu, kas var veidot savienojumu starp spailēm, tuvumā. Akumulatora spaiļu īsslēgums var izraisīt aizdegšanos vai ugunsgrēku.

d) Nepareizas rīcības gadījumā no akumulatora var iztecēt šķidrums; izvairieties no saskares ar to. Ja tas nejauši nokļuvis uz ādas, noskalojiet ar ūdeni. Ja šķidrums iekļuvis acīs, nekavējoties meklējiet medicīnisko palīdzību. No akumulatora izkļuvušais šķidrums var izraisīt kairinājumu vai apdegumus.

e) Nelietojiet bojātu vai pārveidotu akumulatoru vai instrumentu. Bojātu vai pārveidotu akumulatoru izmantošana var radīt neparedzamus apstākļus, kas rada aizdegšanās, sprādziena vai traumas gūšanas draudus.

f) Nepakļaujiet akumulatoru bloku vai iekārtu uguns liesmu vai pārmērīgas temperatūras iedarbībai. Uguns liesmu iedarbība vai temperatūra virs 265 °F (130 °C) var izraisīt sprādzienu.

g) Izpildiet visas uzlādēšanas instrukcijas un neuzlādējiet akumulatoru bloku vai instrumentu ārpus instrukcijās norādītajām temperatūras vērtībām. Ja iekārta tiek uzlādēta nepareizi vai tiek pārsniegtas instrukcijās norādītās uzlādēšanas temperatūras vērtības, akumulators var sabojāties un palielināt aizdegšanās risku.

6) SERVISS

a) Elektroinstrumenta remontdarbus drīkst veikt tikai kvalificēts speciālists, izmantojot tikai oriģinālās rezerves daļas. Tādējādi tiks garantēts elektroinstrumenta lietošanas drošums.

b) Nekad neveiciet bojātam akumulatoru blokam remontdarbus pašrocīgi. Bojāta akumulatoru bloka remontdarbus drīkst veikt tikai ražotājs vai pilnvaroti servisa darbinieki.

DROŠĪBAS BRĪDINĀJUMI PAR STIPRINĀJUMU IEDZĪŠANAS INSTRUMENTIEM

a) Nekad neaizmirstiet, ka instruments satur naglas. Neuzmanīga rīcība ar instrumentu var izraisīt negaidītu stiprinājumu izšaušanu un traumas.

b) Ielādējot un izlādējot naglas, veicot regulēšanas darbus vai mainot piederumus, atvienojiet instrumentu no strāvas avota. Ja rīks ir pieslēgts strāvas avotam, to var nejauši aktivizēt, kas var izraisīt miesas bojājumus.

c) Esiet uzmanīgi, strādājot ar naglām, jo īpaši ielādēšanas un izlādēšanas laikā. Naglām ir asas virsmas, kas var radīt miesas bojājumus.

d) Nevērsiet instrumentu virzienā uz sevi vai tuvumā esošām personām. Neplānota iedarbināšana izšaus naglu, kas var izraisīt miesas bojājumus.

e) Kad instruments netiek darbināts un jūs pārvietojaties no vienas darbības pozīcijas uz citu, turiet pirkstus drošā attālumā no sprūda slēdža. Neplānota iedarbināšana izšaus naglu, kas var izraisīt miesas bojājumus.

f) Strādājot vietās, kurās nagla var saskarties ar slēptiem vadiem, turiet instrumentu tikai aiz tā izolētās satveršanas virsmas. Ar spriegumam pieslēgtu vadu saskarē nonākusi nagla var radīt spriegumu elektroinstrumenta atklātajās metāla daļās un pakļaut operatoru elektriskās strāvas triecienam.

g) Kad strādājat ar instrumentu, turiet to stingri satvertu. Nekontrolēta instrumenta atsitiena rezultātā var pēkšņi aktivizēties instruments, kas var izraisīt miesas bojājumus.

h) Visas ķermeņa daļas, piemēram, rokas, kājas utt., jātur pietiekamā attālumā no instrumenta naglu iedzīšanas vietas. Nagla var iespiesties apstrādājamajā priekšmetā, kā arī aiz tā esošajos objektos, kas var radīt miesas bojājumus.

i) Lietojot instrumentu, visām ķermeņa daļām, piemēram, rokām, kājām utt. jāatrodas pēc iespējas tālāk no vietas, kur apstrādājamajā daļā tiek izšauta nagla. Nagla var deformēties un iznākt atpakaļ no apstrādājamās daļas, kas var izraisīt miesas bojājumus.

j) Neiedarbiniet instrumentu, kamēr tas nav stingri piestiprināts pie apstrādājamās daļas. Ja instruments nesaskaras ar apstrādājamo detaļu, stiprinājuma elements var novirzīties prom no tās, kas var radīt traumas.

k) Neizmantojiet šo instrumentu elektrisko kabeļu nostiprināšanai. Nav paredzēta elektrisko kabeļu montāžai un var sabojāt elektrisko kabeļu izolāciju, tādējādi radot elektriskās strāvas trieciena vai ugunsgrēka risku.

l) Atvienojiet darbarīku no strāvas avota, ja darbarīkā ir iesprūdusi nagla. Iesprūdušas naglas izņemšanas laikā var nejauši aktivizēt instrumentu, ja tas ir pieslēgts strāvas avotam, kas var izraisīt miesas bojājumus.

m) Noņemot iesprūdušu stiprinājumu, ievērojiet piesardzību. Mehānisms var atrasties zem spiediena, un stiprinājuma elements var tikt strauji izmests, kas var radīt traumas.

PAPILDU BRĪDINĀJUMI INSTRUMENTIEM AR KONTAKTA IEDARBINĀŠANAS FUNKCIJU

a) Kontaktaktivēšanas režīmu drīkst izmantot tikai tādos stiprināšanas darbos, kuros nav

nepieciešama augsta precizitāte, piemēram, jumta seguma un apšuvuma montāžā vai palešu, mēbeļu, saliekamo māju un mīksto mēbeļu ražošanā. Darbiem, kuros nepieciešama lielāka precizitāte, jāizvēlas instruments ar secīgas darbības režīmu vai jāizmanto secīgas darbības režīms.

b) **Pirms tādu instrumentu lietošanas, kuriem ir izvēles aktivizēšanas funkcija, vienmēr pārbaudiet aktivizēšanas režīmu.** Instrumenta lietošana, nepārbaudot darbības režīmu, var izraisīt traumas nejaušas stiprinājuma elementa izšaušanas dēļ.

c) **Izmantojiet šo instrumentu kontrolētās darba vietās, kur tiek ievērota droša darba prakse.** Vidē, kur netiek ievērota droša darba prakse, palielinās traumu gūšanas risks.

PAPILDU DROŠĪBAS NOTEIKUMI

a) **Lietojiet drošības aprīkojumu. Vienmēr valkājiet acu aizsarglīdzekļus.** Putekļu maska, neslīdoši drošības apavi, ķivere vai dzirdes aizsardzības līdzekļi jāizmanto atbilstoši apstākļiem.

b) **Aizsargājiet dzirdi. Lietojiet dzirdes aizsardzības līdzekļus ilgākos darba periodos.** Ievērojot šo noteikumu, samazināsies risks gūt smagus miesas bojājumus.

c) **Izmantojiet instrumentu tikai tā paredzētajam mērķim.** Nekad neizšaujiet stiprinājumus atklātā gaisā.

d) **Izmantojiet tikai tās naglas, kuras ieteicamas šim instrumentam.** Nepareizu naglu izmantošana var izraisīt sliktu naglu padevi, iesprūdušas naglas un naglas, kas iznāk no instrumenta neparedzētos leņķos. Ja naglas netiek padotas vienmērīgi un pareizi, nekavējoties pārtrauciet ierīces lietošanu. Iesprūdušas un nepareizi padotas naglas var izraisīt nopietnus miesas bojājumus.

e) **Nekad nelietojiet šo instrumentu tā, lai nagla varētu tikt izšauta jebkurā citā virzienā, izņemot uz apstrādājamo materiālu.**

f) **Nelietojiet instrumentu kā āmuru.**

g) **Vienmēr nēsājiet instrumentu aiz roktura.**

h) **Nepārveidojiet un nemainiet šī instrumenta sākotnējo konstrukciju vai funkcijas bez ražotāja apstiprinājuma.**

i) **Vienmēr ņemiet vērā, ka šī instrumenta neatbilstoša lietošana un nepareiza rīcība ar to var radīt savainojumus sev un citiem.**

j) **Nekādā gadījumā nefiksējiet ar skavu un nenostipriniet ar līmlenti sprūdu vai sagataves kontaktmehānismu aktivizētā stāvoklī.**

k) **Nekad neatstājiet instrumentu bez uzraudzības, ja akumulators ir pievienots.**

l) **Nelietojiet šo instrumentu, ja tam nav salasāma brīdinājuma etiķete.**

AKUMULATORI

- **Komplektā iekļautais akumulators, ja tāds ir, nav pilnībā uzlādēts (**lai akumulators spētu nodrošināt pilnu jaudu, pirms elektroiekārtas pirmās lietošanas reizes akumulators ir jāuzlādē pilnībā**)**
- **Izmantojiet tikai instrumenta piegādes komplektā ietilpstošos akumulatorus un uzlādes ierīces**
  - SKIL akumulators: BR1*31****
  - SKIL uzlādes ierīce: CR1*31****
- **Nelietojiet bojātu akumulatoru; tas nekavējoties jānomaina**
- **Neizjauciet akumulatoru**
- **Neatstājiet instrumentu/akumulatoru lietū**
- **Pieļaujamā apkārtējā gaisa temperatūra (instruments/lādētājs/akumulators):**
  - uzlādes laikā 4...40 °C
  - darbības laikā –20...+50 °C
  - uzglabāšanas laikā –20...+50 °C

UZ INSTRUMENTA/AKUMULATORA ATTĒLOTO SIMBOLU SKAIDROJUMS

③ Pirms ekspluatācijas izlasiet instrukciju rokasgrāmatu
④ Ja akumulators tiks dedzināts, tas eksplodēs, tāpēc nekādā gadījumā to nededziniet
⑤ Uzglabājiet instrumentu/lādētāju/akumulatoru vietā, kur temperatūra nepārsniedz 50 °C
⑥ Neizmetiet elektroinstrumentus un akumulatorus kopā ar sadzīves atkritumiem

LIETOŠANA

- Akumulatora uzlādēšana
  ! izlasiet lādētāja komplektā iekļautos drošas lietošanas noteikumus un norādījumus
- Akumulatora izņemšana/ievietošana ②
- Akumulatora uzlādes līmeņa indikators ⑦
  - Nospiediet akumulatora līmeņa indikatora pogu N, lai parādītu pašreizējo akumulatora līmeni ⑦a.
  ! Kad pēc pogas N ⑦b nospiešanas sāk mirgot akumulatora indikatora zemākais līmenis, akumulators ir tukšs
  ! Ja pēc pogas N ⑦c nospiešanas sāk mirgot 2 akumulatora indikatora līmeņi, akumulators nav pieļaujamajā darba temperatūras diapazonā
- LED darba lampiņas ⑧
  Divas LED darba gaismas D iedegsies, kad tiks nospiests sprūda slēdzis vai apstrādājamās daļas kontakts.
  LED darba gaismas D izslēgsies aptuveni 10 sekunžu laikā pēc sprūda slēdža atlaišanas.
  Kad naglu šāvējs vai akumulatora bloks nedarbojas, LED darba gaisma izslēgsies.
- Akumulatora aizsardzība
  Ierīce tiek tūlīt izslēgta vai arī to nav iespējams ieslēgt, ja
  - **Akumulatora temperatūra nav pieļaujamajā darba temperatūras diapazonā no -20 līdz +50°C** --> nospiežot pogu N ⑦c, sāk mirgot 2 akumulatora līmeņa indikatora līmeņi; pagaidiet, līdz akumulators atgriežas pieļaujamajā darba temperatūras diapazonā.
  - **Akumulators ir gandrīz tukšs (lai pasargātu no dziļas izlādes)** --> nospiežot pogu N, akumulatora līmeņa indikators parāda zemu akumulatora līmeni vai mirgojošu zemu akumulatora līmeni ⑦b; uzlādējiet akumulatoru
  ! Turpinot spiest slēdzi pēc tam, kad instruments ir automātiski izslēdzies, var tikt bojāts akumulators.
- Jostas klipša piestiprināšana ⑨
  - izņemiet no instrumenta akumulatoru bloku
  - salāgojiet jostas klipsi T un skrūves atveri naglošanas pistoles labajā vai kreisajā pusē
  - izmantojiet Phillips tipa skrūvgriezi (nav iekļauts), lai droši pieveltu skrūvi.
- Neskrāpējošs spilventiņš ⑩
  Instrumenta priekšgalam piestiprinātais neskrāpējošais spilventiņš M palīdz novērst bojājumus un iespiedumus,

strādājot ar mīkstāku koksni.

! pirms no-mar uzgaļa noņemšanas vai nomaiņas vienmēr izņemiet no instrumenta akumulatoru bloku. Pretējā gadījumā varat gūt nopietnas traumas.

- izņemiet akumulatoru
- noņemiet nolietoto paliktni, izvelkot no priekšgala
- lai nomainītu paliktni, ievietojiet to vietā virs priekšgala un piespiediet uz augšu, lai nofiksētu

Iebūvētā neskrāpējošā spilventiņa glabāšanas vieta Q atrodas instrumenta magazīnā. Iebūvētajā glabāšanas zonā ir pieejami divi rezerves neskrāpējoši spilventiņi R.

- Nobeiguma naglu ielāde ⑪

! naglu ielādēšanas laikā turiet instrumentu drošā attālumā no sevis un citiem. Šo noteikumu neievērošanas rezultātā pistole var izraisīt smagus miesas bojājumus.

! izmantojiet tikai tās naglas, kuras ieteicams izmantot kopā ar šo instrumentu. Jebkuru citu naglu izmantošana var izraisīt instrumenta darbības traucējumus, kas var izraisīt nopietnas traumas.

! nekad neievietojiet naglas, kad ir aktivizēts apstrādājamās daļas kontakts vai sprūda slēdzis. Šāda rīcība var izraisīt nopietnus miesas bojājumus.

- izņemiet no instrumenta akumulatoru bloku
- levietojiet naglu joslu S magazīnas apakšējā atverē. Naglu galvām jābūt ievietotām augšējās rievās. Pēc tam virziet naglas uz priekšu tik tālu, cik varat.
- Nospiediet spiedēja sviru L un bīdiet spiedēju H atpakaļ līdz naglu galam S.
- Atlaidiet spiedēja sviru L, pēc tam lēnām bīdiet spiedēju H uz priekšu, spiedējs H apstāsies, kad tas atbalstīsies pret naglu joslas galu S
- Pārliecinieties, vai naglas S ir droši nofiksētas savā vietā.
- levietojiet atpakaļ akumulatoru bloku. Naglotājs tagad ir gatavs darbam.

Atlikušo naglu skaitu var novērot caur naglu indikatora lodziņiem K un pēc nepieciešamības ievietot vairāk naglu.

- Nobeiguma naglu izņemšana
  - izņemiet no instrumenta akumulatoru bloku
  - Nospiediet spiedēja sviru L un turiet to, nolieciet elektroinstrumentu tā, lai naglas S varētu slīdēt atpakaļ, ja nepieciešams, izmantojiet pirkstu, lai palīdzētu naglām pārvietoties atpakaļ
  - Bīdiet spiedēju H uz magazīna galvu J un pēc tam atlaidiet spiedēja sviru L
  - Izņemiet naglas S no magazīna J.
- Iedzīšanas dziļuma regulēšana ⑫

Lai noteiktu vajadzīgo dziļumu, ieteicams pārbaudīt iedzīšanas dziļumu uz apstrādājamā materiāla atgriezuma daļas.

Cietāku materiālu un garāku naglu iedzīšanai būs nepieciešams lielāks spēks.

! veicot regulēšanas darbus, vienmēr novietojiet naglošanas pistoli drošā attālumā no sevis un apkārtējiem. Pretējā gadījumā varat gūt smagas traumas

- izņemiet no instrumenta akumulatoru bloku
- pagrieziet dziļuma regulēšanas ripu P, lai noregulētu dziļumu, kā norādīts ar dziļuma bultiņu.
- ievietojiet atpakaļ akumulatoru bloku
- pēc katras regulēšanas reizes veiciet izmēģinājuma naglu iedzīšanu, līdz tiek iestatīts vēlamais dziļums

- Nobeiguma naglu iedzīšana

! naglošanas pistole nav piemērota elektrisko kabeļu piestiprināšanai

! instrumenta darbības laikā nekad nenostipriniet vai neaizturiet apstrādājamās daļas kontaktmehānismu. Šāda rīcība var izraisīt smagas traumas

Ja netiek veiktas nekādas citas darbības, naglotājs automātiski izslēgsies pēc 10 minūtēm.

- Atsevišķas secīgas iedarbināšanas režīms ⑬

Secīgā vienreizējā iedarbināšana nodrošina visprecīzāko naglu ievietošanu, un naglotājs tiek piegādāts šajā režīmā

- pirms jebkuras darbības veikšanas apstrādājamajam izstrādājumam ir jābūt nostiprinātam
- ievietojiet akumulatoru bloku
- pārvietojiet režīma izvēles slēdzi G uz sāniem, lai būtu redzams tikai simbols "T". Tas aktivizēs vienreizējas secīgas iedarbināšanas režīmu
- stingri satveriet, lai saglabātu kontroli pār instrumentu. Novietojiet instrumenta priekšgalu uz darba virsmas
- Piespiediet instrumentu pie apstrādājamās virsmas, lai nospiestu saskares elementu A. Pēc tam nospiediet slēdzi E, lai iedzītu naglu.
- atlaidiet sprūda slēdzi E un paceliet priekšgalu no sagataves, lai pabeigtu naglošanas darbību
- Atkārtojiet šīs darbības, lai iedzītu vairāk naglu

Ja ilgāk par aptuveni 5 sekundēm netiek veikta nekāda papildu darbība pēc tam, kad ir nospiests un netiek atlaists saskares elements vai mēlīte, šaušanas funkcija tiks bloķēta, līdz lietotājs atlaidīs gan saskares elementu, gan mēlīti un mēģinās vēlreiz.

- Kontakta aktivizēšanas režīms ⑭

Kontakta iedarbināšana nodrošina ļoti ātru atkārtotu naglu ievietošanu

- pirms jebkuras darbības veikšanas apstrādājamajam izstrādājumam ir jābūt nostiprinātam
- ievietojiet akumulatoru bloku
- pārvietojiet režīma izvēles slēdzi G uz sāniem, lai būtu redzams tikai simbols "TTT". Tas aktivizēs kontaktu aktivizēšanas režīmu
- lai saglabātu kontroli, stingri satveriet instrumentu
- piespiediet instrumentu pie darba virsmas, lai aktivizētu sagataves kontaktu A
- nospiediet un turiet nospiestu sprūda slēdzi E, lai iedzītu naglu
- turiet nospiestu sprūda slēdzi, pārvietojiet instrumentu uz nākamo naglu iedzīšanas vietu un piespiediet instrumentu pret apstrādājamo daļu, lai iedzītu vēl vienu naglu
- pēc tam, kad tas ir izdarīts, atlaidiet sprūda slēdzi

PIEZĪME: Kontaktu aktivizēšanas režīmā joprojām tiek saglabāta vienas secīgas aktivizēšanas režīma loģika. Tas nozīmē, ka instrumentu var darbināt arī, piespiežot saskares elementu pie virsmas un nospiežot slēdzi. Ja pēc tam, kad ir nospiests un turēts (neatlaižot) saskares elements vai mēlīte, ilgāk par aptuveni 5 sekundēm netiek veikta nekāda papildu darbība, šaušanas funkcija tiks bloķēta, līdz lietotājs atlaidīs gan

saskares elementu, gan mēlīti un mēģinās vēlreiz.
- Naglu izšaušanas bloķēšana
  Ja magazīna kārbā būs atlikušas 0-5 naglas, naglu izšaušanas bloķēšanas funkcija bloķēs instrumenta darbību. Lai atsāktu darbu, atkārtoti ielādējiet instrumentā naglas.
- Iestrēgušās apdares nagla noņemšana ⑮
  - izņemiet no instrumenta akumulatoru bloku
  - Nospiediet spiedpogu L un izņemiet naglas no magazīna J
  - Paceliet nosprostojuma atbrīvošanas fiksatoru C un atveriet nosprostojuma atbrīvošanas mehānismu B.
  - Vajadzības gadījumā izņemiet iestrēgušo naglu, izmantojot skrūvgriezi ar plakanu galvu vai knaibles (nav iekļautas komplektā)
  - **! Nesabojājiet/nesaskrāpējiet naglu kanālu vai iedzīšanas mehānismu. Iedzīšanas laikā skrūvgriezim vienmēr jāatrodas virs naglas**
  - aizveriet nosprostojuma atbrīvošanas mehānismu B un fiksatoru C
  - Ielādējiet naglas, pēc tam atlaidiet spiedpogu L un lēnām pārvietojiet spiedpogu H uz priekšu, līdz tā atbalstās pret naglu joslas galu
  - ievietojiet atpakaļ akumulatoru bloku. Naglotājs ir gatavs atsākt darbību

  Pārāk dziļa naglu iedzīšana materiālā, gruži vai iestrēgušas naglas var izraisīt iedzīšanas mehānisma mēlītes iesprūšanu apakšējā pozīcijā
  Iedzīšanas mehānisma mēlīti parasti var atgriezt darba stāvoklī, nospiežot darba kontakta elementu pret kokmateriāla atgriezuma daļu un nospiežot sprūda slēdzi
  Ja instruments darbojas bez naglu iedzīšanas, iespējams, ka ir netīrs naglu kanāls. Skatiet sadaļu "Naglu kanāla tīrīšana" šīs rokasgrāmatas sadaļā "Apkope"
- Instrumenta ⑯ turēšana un vadīšana
  ! darba laikā vienmēr turiet instrumentu aiz pelēkās krāsas noturvirsmas(ām)

APKOPE/SERVISS

- Vienmēr uzturiet ierīci tīru
  Nagu kanāla tīrīšana
  ! pirms tīrīšanas izņemiet no instrumenta akumulatoru
  ! izņemiet akumulatoru bloku un, tīrot naglu kanālu, turiet instrumentu virzienā projām no sevis
  ! Regulāri iztīriet naglu kanālu. Ja kanāls netiks pareizi un regulāri tīrīts, tas priekšlaicīgi sabojāsies vai garantija nebūs spēkā
  - izņemiet no instrumenta akumulatoru bloku
  - Izņemiet naglas no magazīnas
  - paceliet nosprostojuma atbrīvošanas fiksatoru un atveriet nosprostojuma atbrīvošanas mehānismu
  - lai iztīrītu nagu kanālu, uzlejiet nelielu daudzumu pneimatisko instrumentu eļļas uz tīras drānas vai vates tampona
  - vēlreiz ielādējiet naglas un aizveriet magazīna kārbu
- Ja, neraugoties uz augsto izgatavošanas kvalitāti un rūpīgo pēcražošanas pārbaudi, instruments tomēr sabojājas, tas jānogādā remontam firmas SKIL pilnvarotā elektroinstrumentu remonta darbnīcā
  - nogādājiet instrumentu **neizjauktā veidā** kopā ar pirkuma apliecinājumu savam izplatītājam vai tuvākajai SKIL servisa stacijai (adreses, kā arī instrumenta servisa shēma ir norādītas interneta vietnē: www.skil.com)
- Ievērojiet, ka garantijā neietilpst pārslodzes vai nepareizas instrumenta ekspluatācijas izraisītie bojājumi (SKIL garantijas noteikumus skatiet www.skil.com vai vērsieties pie izplatītāja)

APKĀRTĒJĀS VIDES AIZSARDZĪBA

Tikai ES valstīm

- Neizmetiet elektriskos instrumentus, piederumus un iesaiņojuma materiālus sadzīves atkritumos
  - saskaņā ar Eiropas Savienības direktīvu 2012/19/ES par nolietotajām elektriskajām un elektroniskajām iekārtām un tās atspoguļojumiem nacionālajā likumdošanā, nolietotās elektroiekārtas ir jāsavāc, jāizjauc un jānogādā otrreizējai pārstrādei apkārtējai videi nekaitīgā veidā
  - simbols 6 atgādina par nepieciešamību tos utilizēt videi nekaitīgā veidā
  - **! pirms akumulatora utilizācijas tā kontakti jāaplīmē ar izolācijas lenti, lai nepieļautu īssavienojuma rašanos starp tiem**

TROKSNIS / VIBRĀCIJA

- Skaņas spiediena līmenis L_{pA}, skaņas jaudas līmenis L_{WA}, vibrācijas vērtības a_h (nepārtraukta vibrācija), p_F (atkārtota triecienvibrācija) un nenoteiktība K noteiktas saskaņā ar EN 60745-2-16 un EN 62841-1:

Troksnis	
Skaņas spiediena līmenis (L_{pA})	L_{pA}=82 dB(A) K=3 dB
Skaņas intensitātes līmenis (L_{WA})	L_{WA}=93 dB(A) K=3 dB
Vibrācija	
pastāvīgas vibrācijas (a_h)	a_h=1,2 m/s^2 K=1,5 m/s^2
atkārtotas trieciena vibrācijas (p_F)	P_F=1549 m/s^2 K=33 m/s^2

- Norādītās vibrācijas emisijas vērtības un deklarētā(-ās) trokšņa emisijas vērtība(-s), kas norādīta(-as) tehniskajos datos un atbilstības deklarācijā, ir izmērīta(-as) saskaņā ar standarta teksta metodi, kas noteikta EN62841, un tās var izmantot viena instrumenta salīdzināšanai ar citu
  Norādītās vibrāciju emisijas kopējās vērtības un norādītās trokšņu emisiju vērtības var arī lietot iepriekšējai vibrāciju iedarbības novērtēšanai
  Brīdinājums! Elektroinstrumenta faktiskās lietošanas laikā vibrācijas un trokšņa emisijas vērtības var atšķirties no deklarētajām vērtībām atkarībā no instrumenta lietošanas veida. Vibrācijas līmenis var pārsniegt norādīto līmeni.
  Novērtējot vibrāciju iedarbību drošības pasākumu, kas paredzēti Direktīvā 2002/44/EK, noteikšanai, lai aizsargātu personas, kuras darbā regulāri izmanto elektroinstrumentus, ir jāņem vērā vibrāciju iedarbības novērtējums, faktiskie lietošanas apstākļi un instrumenta lietošanas veids, tostarp, ņemot vērā visas darbības cikla daļas, piemēram, laiku, kad instruments ir izslēgts un kad

tas darbojas tukšgaitā papildus aktivizėšanas laikam

LT

Belaidė 16GA viniakalė su varikliu be šepetėlių 3886

ĮVADAS

- Šis įrankis nėra skirtas prikalti kietoms medžiagoms, pvz., plienui ir betonui.
- Įrankis yra skirtas prikalti kartonui, izoliacinei medžiagai, audiniui, plonai fanerai, folijai, odai ir panašioms medžiagoms prie medinių ar panašių paviršių.
- Perskaitykite ir išsaugokite šią naudojimo instrukciją ③

TECHNINIAI DUOMENYS ①

[1] Svoris be sudėtinės baterijos (baterijos svorį galite rasti www.skil.com)

ĮRANKIO DALYS ②

A Ruošinio kontaktas
B Be įrankių atidaromas įstrigimo atleidimo įtaisas
C Įstrigimo atleidimo įtaiso fiksatorius
D LED darbinė lemputė
E Paleidimo jungiklis
F Rankena
G Režimo pasirinkimo jungiklis
H Stūmiklis
J Dėtuvė
K Vinukų stebėjimo langeliai
L Stūmiklio svirtis
M Apsauga nuo sugadinimo
N Baterijos įkrovos lygio indikatoriaus mygtukas
P Gylio reguliavimo ratukas
Q Borto saugykla
R Atsarginės apsauginės pagalvėlės
S 16GA vinys
T Diržo apkaba

SAUGA

BENDRIEJI ELEKTRINIO ĮRANKIO SAUGOS NURODYMAI

⚠ ĮSPĖJIMAS. Perskaitykite visus su šiuo elektriniu įrankiu pateiktus saugos įspėjimus, instrukcijas, paveikslus ir specifikacijas. Nesilaikant visų toliau išdėstytų nurodymų galima patirti elektros smūgį, sukelti gaisrą ir (arba) sunkiai susižaloti.

Išsaugokite visas instrukcijas su įspėjimais, nes jų gali prireikti ateityje.

Įspėjimuose vartojamu terminu „elektrinis įrankis“ nurodomas iš elektros lizdo maitinamas (laidinis) arba baterija maitinamas (belaidis) elektrinis įrankis.

1) SAUGA DARBO VIETOJE

a) Darbo vieta turi būti švari ir gerai apšviesta. Jei darbo vieta netvarkinga ar blogai apšviesta, gali įvykti nelaimingas atsitikimas.

b) Nedirbkite su elektriniu įrankiu sprogioje aplinkoje, pavyzdžiui, ten, kur yra degių skysčių, dujų arba dulkių. Elektriniai įrankiai gali kibirkščiuoti, o nuo kibirkščių gali užsidegti dulkės arba susikaupę garai.

c) Dirbdami su elektriniu įrankiu, neleiskite artintis vaikams ir pašaliniams asmenims. Dėl dėmesio blaškymo įrenginio galite nesuvaldyti.

2) ELEKTROSAUGA

a) Elektrinio įrankio kištukas turi tikti elektros lizdui. Niekada jokiais būdais kištuko neperdarykite. Įžemintiems elektriniams įrankiams nenaudokite jokių kištukinių adapterių. Naudodami nepakeistus kištukus ir tinkamus kištukinius lizdus mažiau rizikuosite patirti elektros smūgį.

b) Nesilieskite prie įžemintų paviršių, pavyzdžiui, vamzdžių, radiatorių, viryklių ir šaldytuvų. Jei jūsų kūnas bus įžemintas, padidės elektros smūgio pavojus.

c) Saugokite elektrinius įrenginius nuo lietaus ir drėgmės. Į elektrinio įrankio vidų patekus vandeniui padidėja elektros smūgio pavojus.

d) Atsargiai elkitės su maitinimo laidu. Niekada neneškite ir netempkite elektrinio įrankio, laikydami už maitinimo laido. Netraukite laikydami už maitinimo laido, norėdami ištraukti kištuką iš elektros lizdo. Saugokite laidą nuo kaitros šaltinių, alyvos, aštrių briaunų ir judančių dalių. Pažeidus arba supainiojus laidus išauga pavojus patirti elektros smūgį.

e) Kai elektriniu įrankiu dirbate lauke, naudokite laukui skirtą laido ilgintuvą. Naudojant laukui skirtą maitinimo laidą sumažėja pavojus patirti elektros smūgį.

f) Jei nėra galimybės išvengti elektrinio įrankio naudojimo drėgnoje vietoje, naudokite maitinimo šaltinį, apsaugotą nuotėkio rele. Nuotėkio relė sumažina pavojų patirti elektros smūgį.

3) ASMENINĖ SAUGA

a) Dirbdami su elektriniu įrankiu būkite budrūs, stebėkite, ką darote, ir vadovaukitės sveika nuovoka. Nedirbkite su elektriniu įrankiu, jei esate pavargę arba vartojote narkotikus, alkoholį ar medikamentus. Dirbant su elektriniais įrankiais pakanka vienos neatidumo akimirkos ir galima sunkiai susižaloti.

b) Naudokite asmeninės apsaugos priemones. Visada būkite su apsauginiais akiniais. Atitinkamomis sąlygomis naudojamos apsaugos priemonės, pvz., respiratorius, neslidūs apsauginiai batai, šalmas arba ausinės, sumažina pavojų susižaloti.

c) Apsisaugokite nuo atsitiktinio įjungimo. Prieš jungdami prie maitinimo šaltinio ir (ar) sudėtinės baterijos, prieš įrankį keldami arba nešdami įsitikinkite, kad jungiklis yra išjungimo padėtyje. Nešant elektrinius įrankius uždėjus pirštą ant jungiklio arba netyčia įjungiant elektrinį įrankį su įjungtu jungikliu, gali įvykti nelaimingas atsitikimas.

d) Prieš įjungdami elektrinį įrankį, patraukite į šalį visus reguliavimo raktus ir veržliarakčius. Elektrinio įrankio sukamojoje dalyje likus raktui ar veržliarakčiui galima susižaloti.

e) Nesistenkite pasiekti pernelyg toli. Visada stovėkite tvirtai ir išlaikykite pusiausvyrą. Tuomet geriau suvaldysite elektrinį įrankį netikėtose situacijose.

f) Dėvėkite tinkamus drabužius. Nedėvėkite laisvų

drabužių ir nenešiokite laisvai kabančių papuošalų. Saugokite savo plaukus ir drabužius nuo judančių dalių. Laisvus drabužius, papuošalus ar ilgus plaukus gali įtraukti judančios dalys.

g) **Jei yra įtaisai, skirti dulkių išsiurbimo ir surinkimo įtaisams prijungti, tinkamai juos prijunkite ir naudokite.** Naudojant dulkių surinkimo įtaisus, gali sumažėti su dulkėmis susijusių pavojų.

h) **Dažnai naudodami elektrinius įrankius pernelyg savimi nepasitikėkite ir nepraraskite budrumo, kad paisytumėte saugaus elektrinio įrankio naudojimo taisyklių.** Užtenka akimirkos išsiblaškymo, kad dėl neatsargaus veiksmo sunkiai susižalotumėte.

4) ELEKTRINIŲ ĮRANKIŲ NAUDOJIMAS IR PRIEŽIŪRA

a) **Elektrinio įrankio pernelyg nespauskite. Naudokite jūsų darbui tinkamą elektrinį įrankį.** Veikdamas numatytuoju greičiu, tinkamas elektrinis įrankis darbą atlieka veiksmingiau ir saugiau.

b) **Nenaudokite elektrinio įrankio, jeigu jo negalima įjungti ar išjungti jungikliu.** Bet koks elektrinis įrankis, kurio jungiklis neveikia, yra pavojingas, tad jį būtina sutaisyti.

c) **Prieš reguliuodami elektrinį įrankį, keisdami jo priedus arba padėdami jį į laikymo vietą, atjunkite kištuką nuo maitinimo šaltinio ir (ar) sudėtinę bateriją nuo įrankio.** Ši saugumo priemonė apsaugos jus nuo netyčinio elektrinio įrankio įjungimo.

d) **Nenaudojamus elektrinius įrankius laikykite vaikams neprieinamoje vietoje. Su elektriniu įrankiu neleiskite dirbti asmenims, nesusipažinusiems su įrankiu arba šia instrukcija.** Neišmokytų naudotojų naudojami elektriniai įrankiai kelia pavojų.

e) **Tinkamai prižiūrėkite elektrinius įrankius ir jų priedus. Tikrinkite, ar sukamos jų dalys išcentruotos ir nestringa, ar nėra sulūžusių dalių ir kitų sąlygų, galinčių turėti įtakos elektrinio įrankio veikimui. Jei elektrinis įrankis sugedęs, prieš naudodami jį suremontuokite.** Daugelio nelaimingų atsitikimų priežastis yra netinkama elektrinių įrankių priežiūra.

f) **Pjovimo įrenginiai turi būti aštrūs ir švarūs.** Tinkamai prižiūrimi pjovimo įrankiai aštriais ašmenimis rečiau stringa ir lengviau valdomi.

g) **Elektrinį įrankį, priedus, antgalius ir kitas dalis naudokite pagal šią instrukciją, atsižvelgdami į darbo sąlygas ir atliekamą darbą.** Naudojant elektrinius įrankius ne pagal paskirtį gali susidaryti pavojingos aplinkybės.

h) **Rankenos ir sugriebimo paviršiai turi būti sausi, švarūs ir neištepti alyva ar tepalu.** Dėl slidžių rankenų ir sugriebimo paviršių įrankį sunku saugiai valdyti ir jis gali išsprūsti netikėtomis aplinkybėmis.

5) AKUMULIATORINIŲ ĮRANKIŲ NAUDOJIMAS IR PRIEŽIŪRA

a) **Kraukite naudodami tik gamintojo nurodytą įkroviklį.** Įkroviklis, tinkamas vieno tipo sudėtinei baterijai, gali kelti gaisro pavojų, jei naudojamas su kito tipo sudėtine baterija.

b) **Elektrinius įrankius naudokite tik su jiems skirtomis sudėtinėmis baterijomis.** Naudojant kitokias sudėtines baterijas gali kilti sužalojimų ir gaisro pavojus.

c) **Nenaudojama sudėtinė baterija turi būti laikoma atokiau nuo metalinių daiktų, tokių kaip sąvaržėlės, monetos, raktai, vinys, varžtai ar kiti smulkūs metaliniai daiktai, galintys sujungti abu baterijos gnybtus.** Įvykus trumpajam jungimui tarp baterijos gnybtų galima nusideginti ar gali kilti gaisras.

d) **Dėl netinkamų sąlygų iš baterijos gali ištekėti skystis – nelieskite jo. Skysčiui atsitiktinai patekus ant odos, nedelsiant nuplaukite vandeniu. Jeigu skysčio pateko į akis, kreipkitės ir į gydytojus.** Iš baterijos ištekėjęs skystis gali dirginti arba nudeginti.

e) **Nenaudokite pažeistos ar modifikuotos sudėtinės baterijos ar įrankio.** Pažeistos ar modifikuotos baterijos gali kelti gaisro, sprogimo ar sužalojimo pavojų.

f) **Sudėtinės baterijos ar įrankio negalima deginti ar kaitinti.** Ugnis ar temperatūra virš 130 °C gali sukelti sprogimą.

g) **Laikykitės įrankio ar sudėtinės baterijos įkrovimo instrukcijų ir įkrovimą vykdykite nurodytame temperatūrų diapazone.** Priešingu atveju galite sugadinti bateriją ar net sukelti gaisrą.

6) TECHNINĖ PRIEŽIŪRA

a) **Jūsų elektrinio įrankio techninės priežiūros darbus gali vykdyti tik kvalifikuotas remonto meistras, naudodamas tik identiškas atsargines dalis.** Tokiu būdu elektrinis įrankis išliks saugus.

b) **Niekada neremontuokite sugadintų sudėtinių baterijų.** Sudėtines baterijas techniškai prižiūrėti gali tik gamintojas arba įgalioto techninės priežiūros centro specialistai.

SAUGOS ĮSPĖJIMAI DĖL TVIRTINIMO ELEMENTŲ KALIMO ĮRANKIŲ

a) **Visada darykite prielaidą, kad įrankyje yra tvirtinimo detalių.** Neatsargiai elgiantis su įrankiu tvirtinimo detalės gali netikėtai išlėkti ir sužaloti.

b) **Atjunkite įrankį nuo maitinimo šaltinio, kai įstatote ar išimate tvirtinimo detales, reguliuojate įrankį ar keičiate priedus.** Prijungtas prie maitinimo šaltinio įrankis gali netyčia suveikti ir sužaloti.

c) **Būkite atsargūs dirbdami su tvirtinimo detalėmis, ypač jas įstatydami ir išimdami.** Tvirtinimo detalės yra su aštriais galais, kurie gali sužaloti.

d) **Nenukreipkite įrankio į save ar kitus šalia esančius asmenis.** Netikėtai suveikęs įrankis gali išstumti tvirtinimo detalę ir sužaloti.

e) **Kai su įrankiu nedirbate ar keičiate darbinę padėtį, nekiškite pirštų prie paleidimo jungiklio.** Netikėtai suveikęs įrankis gali išstumti tvirtinimo detalę ir sužaloti.

f) **Įrankį laikykite tik už izoliuoto, laikymui skirto paviršiaus, kai vykdote procedūrą, kurios metu tvirtinimo detalė gali prisiliesti prie paslėpto elektros laido.** Prie laido, kuriuo teka elektros srovė, prisilietusi tvirtinimo detalė gali ją perduoti į kitas metalines įrankio dalis ir operatoriui sukelti elektros smūgį.

g) **Dirbdami laikykite įrankį tvirtai suėmę.** Netikėtai atšokęs įrankis gali netyčia suveikti ir sužaloti.

h) **Visas kūno dalis, pvz., rankas, kojas ir pan., laikykite atokiau nuo vinių išstūmimo krypties.** Tvirtinimo detalė gali įsmigti į ruošinį, o taip pat ir už jos esantį žmogų ir sužaloti.

i) **Naudodami įrankį visas kūno dalis, pvz., rankas, kojas ir pan., laikykite atokiau nuo zonos, kurioje tvirtinimo detalė įsmeigiama į ruošinį.** Tvirtinimo

detalė gali nukrypti, atšokti nuo ruošinio ir sužaloti.

j) Nebandykite įrankio įjungti, kol jis nėra tvirtai priglaustas prie ruošinio. Jei įrankis nesiliečia su ruošiniu, tvirtinimo elementas gali nukrypti nuo ruošinio, o tai gali lemti sužalojimą.

k) Nenaudokite šio įrankio elektros kabeliams tvirtinti. Ji nėra skirta elektros laidams tvirtinti ir gali pažeisti jų izoliaciją, taip sukeldama elektros smūgio ar gaisro pavojų.

l) Atjunkite įrankį nuo maitinimo šaltinio, jei jame įstrigo tvirtinimo detalė. Šalinant įstrigusią tvirtinimo detalę, prijungtas prie maitinimo šaltinio įrankis gali atsitiktinai suveikti ir sužaloti.

m) Išimdami užstrigusį tvirtinimo elementą, būkite atsargūs. Mechanizmas gali būti veikiamas gniuždymo jėgos, o tvirtinimo elementas – staiga išsviestas, dėl ko galima susižaloti.

PAPILDOMI ĮSPĖJIMAI ĮRANKIAMS, KURIUOSE GALIMAS ĮJUNGIMAS PRILIETUS

a) Kontaktinio įjungimo būdas turėtų būti naudojamas tik atliekant darbus, kuriems nereikia didelio tikslumo, pavyzdžiui, įrengiant stogus ir atliekant apkalos darbus arba gaminant padėklus, baldus, surenkamuosius namus ar atliekant minkštųjų baldų apmušimo darbus. Didesnio tikslumo reikalaujančiam darbui reikėtų pasirinkti įrankį su nuoseklaus veikimo funkcija arba nuoseklaus veikimo režimą.

b) Prieš naudodami įrankius su pasirenkamuoju veikimo režimu, visada patikrinkite veikimo režimą. Naudojant įrankį nepatikrinus veikimo režimo, galima susižaloti dėl netyčinio tvirtinimo elemento iššovimo.

c) Naudokite šį įrankį kontroliuojamose darbo vietose, kuriose taikomi saugaus darbo metodai. Aplinkoje, kurioje nesilaikoma saugaus darbo praktikos, padidėja rizika patirti sužalojimų.

PAPILDOMOS SAUGOS NUORODOS

a) Naudokite apsaugos priemones. Visada būkite su apsauginiais akiniais. Tam tikromis sąlygomis būtina naudoti respiratorių, neslidžius apsauginius batus, šalmą arba ausines.

b) Saugokite klausos organus. Kai dirbate ilgą laiką, užsidėkite apsaugines ausines. Laikantis šios taisyklės sumažėja pavojus sunkiai susižaloti.

c) Įrankį naudokite tik pagal jo paskirtį. Neišmeskite tvirtinimo detalių į atvirą orą.

d) Naudokite tik su šiuo įrankiu rekomenduojamus naudoti vinis. Naudojant netinkamas vinis, jos gali būti blogai tiekiamos, užstrigti arba įrankio kampu pakrypti iš vietos. Jei vinys nesisuka sklandžiai ir tinkamai, nedelsdami nutraukite jų naudojimą. Užstrigę ir netinkamai įkišti vinys gali sukelti rimtų sužalojimų.

e) Niekada nenaudokite šio įrankio taip, kad vinis būtų nukreipta į ką nors kita, o ne į ruošinį.

f) Nenaudokite įrankio kaip plaktuko.

g) Visada neškite įrankį už rankenos.

h) Nekeiskite ir nemodifikuokite šio įrankio originalios konstrukcijos ar funkcijos be gamintojo patvirtinimo.

i) Visada žinokite, kad netinkamai naudodami šį įrankį galite susižaloti patys arba sužaloti kitus.

j) Niekada nespauskite ir nefiksuokite juostos prie gaiduko ar ruošinio kontakto suaktyvintoje padėtyje.

k) Niekada nepalikite įrankio be priežiūros, jei įdėta baterija.

l) Nenaudokite šio įrankio, jei ant jo nėra įskaitomo įspėjamojo lipduko.

BATERIJOS

- **Pridedama baterija (jei pridedama) yra iš dalies įkrauta (**kad būtų išnaudota visa baterijos talpa, prieš pirmą kartą naudodami elektrinį įrankį iki galo ją įkraukite, įstatę į baterijų įkroviklį**).**
- **Su šiuo įrankiu naudokite tik šias baterijas ir įkroviklius**
  - SKIL baterija: BR1*31****
  - „SKIL“ įkroviklis: CR1*31****
- **Nenaudokite sugadintų baterijų; jas būtina pakeisti**
- **Baterijų neardykite**
- **Nepalikite įrankio ir baterijos lietuje**
- **Leistina aplinkos temperatūra (įrankio, įkroviklio, baterijos):**
  - įkrovimo metu 4–40 °C;
  - darbo metu –20–50 °C
  - laikymo metu -20–50 °C

SIMBOLIŲ ANT ĮRANKIO IR BATERIJOS PAAIŠKINIMAS

③ Prieš naudojant perskaityti instrukciją.

④ Įmestos į ugnį baterijos gali sprogti; draudžiama baterijas deginti.

⑤ Laikyti įrankį / įkroviklį / bateriją vietoje, kurioje temperatūra neviršija 50 °C.

⑥ Elektrinius įrankius ir baterijas draudžiama išmesti kartu su buitinėmis atliekomis.

NAUDOJIMAS

- Baterijos įkrovimas
  ! Perskaitykite įspėjimus dėl saugos ir instrukcijas, pateiktas kartu su įkrovikliu
- Baterijos išėmimas ir įstatymas ②
- Baterijos įkrovos lygio indikatorius ⑦
  - spustelėkite akumuliatoriaus įkrovos indikatoriaus mygtuką N, jei norite pamatyti akumuliatoriaus įkrovos lygį ⑦a
  ! Jei paspaudus N ⑦b mygtuką pradeda mirksėti mažiausios baterijos įkrovos indikatorius, tai reiškia, kad baterija išsikrovusi.
  ! Jei paspaudus N ⑦c mygtuką pradeda mirksėti 2 baterijos įkrovos indikatoriai, tai reiškia, kad baterijos temperatūra nėra leistiname darbo diapazone.
- LED darbinės lemputės ⑧
  Dvi LED darbinės lemputės D įsižiebs, kai bus nuspaustas paleidimo jungiklis arba ruošinio kontaktas. LED darbinės lemputės D išsijungia praėjus maždaug 10 sekundžių po paleidimo jungiklio atleidimo.
  Kai vinių kalimo įrankis arba akumuliatorių blokas sugenda, LED darbinis indikatorius užgęsta.
- Baterijos apsauga
  Įrenginys staiga išsijungia arba jo nepavyksta įjungti, jei:
  - **baterijos temperatūra nėra leistiname darbo diapazone nuo –20 iki +50 °C** --> paspaudus N ⑦c mygtuką pradeda mirksėti 2 baterijos įkrovos indikatoriai; palaukite, kol baterijos temperatūra grįš į leistiną darbo diapazoną;

- **baterija beveik išsikrovusi (apsauga nuo visiško išsikrovimo)** --> spustelėjus mygtuką H rodoma žema baterijos įkrova arba mirksi žemo įkrovos lygio indikatorius ⑦b; įkraukite bateriją.

! Įrankiui automatiškai išsijungus, toliau nespauskite įjungimo ir išjungimo jungiklio, nes galite sugadinti bateriją.

- Diržo apkabos tvirtinimas ⑨
  - Išimkite iš įrankio sudėtinę bateriją;
  - sulygiuokite diržo apkabą T su varžto angą dešinėje arba kairėje viniakalės pusėje;
  - tvirtai priveržkite varžtą kryžminiu atsuktuvu (nepridedamas)
- Apsauga nuo sugadinimo ⑩

Apsauga nuo sugadinimo M, pritvirtinta prie įrankio antgalio, padeda išvengti įbrėžimų ir įspaudimų dirbant su minkštesne mediena.

! Prieš nuimdami ar keisdami apsaugą nuo sugadinimo, iš įrankio išimkite sudėtinę bateriją. Kitaip galite sunkiai susižaloti.

- Išimkite bateriją;
- nuimkite panaudotą apsaugą, atitraukdami ją nuo įrankio antgalio;
- naują detalę uždėkite ant antgalio ir paspauskite į viršų, kad prisitvirtintų.

Apsaugos nuo sugadinimo laikymo niša Q yra ant įrankio dėtuvės. Joje yra dvi atsarginės apsaugos R nuo sugadinimo.

- Apdailos vinių įdėjimas ⑪

! Kai įstatote vinukus, įrankį laikykite nukreiptą tolyn nuo savęs ir kitų asmenų. Priešingu atveju galite sunkiai susižaloti.

! Naudokite tik su šiuo įrankiu rekomenduojamus naudoti vinukus. Naudodami bet kokius kitus vinukus galite sugadinti įrankį arba sunkiai susižaloti.

! Niekuomet nebandykite įstatyti vinukų, kai įjungtas ruošinio kontaktas arba paleidimo jungiklis. Taip elgdamiesi galite sunkiai susižaloti.

- Išimkite iš įrankio sudėtinę bateriją;
- Įkiškite vinių juostelę S į angą dėtuvės apačioje. Galvutės turi tilpti į viršutinius griovelius. Tada stumkite vinis į priekį kiek galite
- Paspauskite stūmiklio svirtį L ir stumkite stūmiklį H atgal iki vinių galo S.
- Atleiskite stūmiklio svirtį L, tada lėtai stumkite stūmiklį H į priekį. Stūmiklis H sustos, kai atsirems į vinių juostelės galą S.
- Įsitikinkite, ar vinys S yra tvirtai užfiksuotos
- Vėl prijunkite sudėtinę bateriją. Vinių kalimo įrankis dabar paruoštas darbui.

Pro vinių stebėjimo langelius K galite matyti, kiek jų liko, ir prireikus įdėti daugiau vinių.

- Apdailos vinių šalinimas
  - Išimkite iš įrankio sudėtinę bateriją;
  - Nuspauskite stūmiklio svirtį L ir laikykite, pakreipkite elektrinį įrankį taip, kad vinys S galėtų slysti atgal, jei reikia, pirštu pastumkite vinis atgal
  - Pastumkite stūmiklį H link dėtuvės J galvutės ir atleiskite stūmiklio svirtį L
  - Išimkite vinis S iš dėtuvės J
- Įkalimo gylio reguliavimas ⑫

Patartina išbandyti vinukų įkalimo gylį ant ruošinio atraižos, kad nustatytumėte tinkamą gylį.

Į kietesnes medžiagas ar ilgesniems vinims įkalti reikia daugiau jėgos

! Reguliuodami visada nukreipkite viniakalę tolyn nuo savęs ir kitų asmenų. Priešingu atveju galite sunkiai susižaloti

- Išimkite iš įrankio sudėtinę bateriją;
- pasukite gylio reguliavimo ratuką P gyliui pakeisti, kaip nurodyta rodyklėmis ant įrankio;
- vėl prijunkite sudėtinę bateriją;
- kiekvieną kartą po reguliavimo įkalkite bandomąjį vinuką, kol nustatysite norimą gylį.

- Apdailos vinių įkalimas

! Ši viniakalė netinka elektros kabeliams tvirtinti.

! Dirbdami su įrankiu, niekada nekiškite pleišto tarp ruošinio ir kontaktinio mechanizmo ir jo neprilaikykite. Taip elgdamiesi galite sunkiai susižaloti

Jei nebus atlikta jokių kitų veiksmų, vinių kalimo įrankis automatiškai išsijungs po 10 minučių.

- Nuoseklaus kalimo po vieną vinuką režimas ⑬

Nuoseklus kalimas po vieną vinuką užtikrina tiksliausią jų įkalimą, ir nauja viniakalė yra nustatyta į šį režimą.

- Prieš vykdydami bet kokią darbinę procedūrą įtvirtinkite ruošinį;
- prijunkite sudėtinę bateriją;
- pastumkite režimo pasirinkimo jungiklį G į dešinę pusę taip, kad būtų matomas tik simbolis „ “: taip įjungiamas nuoseklaus kalimo po vieną vinuką režimas;
- tvirtai laikykite įrankį, kad jį suvaldytumėte, ir priglauskite įrankio antgalį prie darbinio paviršiaus;
- Prispauskite įrankį prie darbinio paviršiaus, kad nuspaustumėte kontaktinį elementą A. Tada paspauskite paleidimo jungiklį E, kad įkaltumėte vinį.
- Atleiskite paleidimo jungiklį E ir atitraukite antgalį nuo ruošinio, kad užbaigtumėte vinio įkalimo veiksmą.
- Pakartokite veiksmus, kad įkaltumėte daugiau vinių

Jei ilgiau nei maždaug 5 sekundes neatliekama jokių papildomų veiksmų nuspaudus ir neatleidus kontaktinio elemento arba paleidiklio, šovimo funkcija užblokuojama; norint ją atblokuoti, naudotojas turi atleisti tiek kontaktinį elementą, tiek paleidiklį ir bandyti iš naujo.

- Kontaktinio įjungimo režimas ⑭

Naudojant kontaktinį režimą galima labai greitai kalti vieną vinį po kito.

- Prieš vykdydami bet kokią darbinę procedūrą įtvirtinkite ruošinį;
- prijunkite sudėtinę bateriją;
- pastumkite režimo pasirinkimo jungiklį G į dešinę pusę taip, kad būtų matomas tik simbolis „ “: taip įjungiamas kontaktinis režimas;
- tvirtai laikykite įrankį, kad jį suvaldytumėte;
- spauskite įrankį prie darbinio paviršiaus, kad nuspaustumėte ruošinio kontaktą A
- paspauskite ir laikykite nuspaudę paleidimo jungiklį E, kad įkaltumėte vinuką;
- paleidimo jungiklį laikykite nuspaudę, perkelkite įrankį į kitą vinukų kalimo vietą ir prispauskite įrankį prie ruošinio, kad įkaltumėte dar vieną vinuką;
- užbaigę darbą paleidimo jungiklį atleiskite.

PASTABA: Kontaktiniame režime išlieka nuoseklaus kalimo po vieną vinuką režimo logika. Tai reiškia, kad įrankį taip pat galima valdyti prispaudžiant ruošinio

kontaktą prie paviršiaus ir nuspaudžiant paleidimo jungiklį.
Jei ilgiau nei maždaug 5 sekundes neatliekama jokių papildomų veiksmų nuspaudus ir neatleidus kontaktinio elemento arba paleidiklio, šovimo funkcija užblokuojama; norint ją atblokuoti, naudotojas turi atleisti tiek kontaktinį elementą, tiek paleidiklį ir bandyti iš naujo.

- Kalimo be vinukų blokavimas
  Kai dėtuvėje lieka 0–5 vinukai, vinukų kalimas blokuojamas. Norėdami atnaujinti darbą, papildykite dėtuvę vinukais.
- Įstrigusios apdailos vinies išėmimas⑮
  - Išimkite iš įrankio sudėtinę bateriją;
  - Paspauskite stūmiklio svirtį L ir išimkite vinis iš dėtuvės J.
  - Pakelkite įstrigimo atleidimo įtaiso fiksatorių C ir atidarykite atleidimo įtaisą B.
  - ištraukite įstrigusį vinuką atsuktuvu su plokščia galvute arba replėmis (nėra komplekte), jei reikia.
  - **! Nesubraižykite vinukų kanalo ir kalimo mechanizmo. Atsuktuvas visada turi slysti virš vinuko, kai bandote jį ištraukti**
  - uždarykite įstrigimo atleidimo įtaisą B ir jo fiksatorių C
  - Vėl pridėkite vinių, tada atleiskite stūmiklio svirtį L ir lėtai stumkite stūmiklį H į priekį, kol jis atsirems į vinių juostos galą
  - vėl prijunkite sudėtinę bateriją; Vinių kalimo įrankis paruoštas darbui atnaujinti.

  Per giliai įkalus vinukus į medžiagą, dėl šiukšlių ar įstrigusių vinukų kalimo mechanizmo geležtė gali įstrigti apatinėje padėtyje.
  Paprastai šią geležtę galima grąžinti į darbinę padėtį prispaudus ruošinio kontaktinį elementą prie medienos atraižos ir nuspaudus paleidimo jungiklį.
  Jei įrankis cikliškai veikia neįkaldamas vinukų, gali būti užterštas vinukų kanalas. Žr. šio vadovo „Techninės priežiūros“ skyriaus skirsnį „Vinukų kanalo valymas“.
- Įrankio laikymas ir valdymas ⑯
  - **! Dirbdami visada laikykite įrankį už pilkos spalvos sugriebimo vietos (-ų).**

BENDROJI IR TECHNINĖ PRIEŽIŪRA

- Įrenginys visada turi būti švarus
  Vinių kanalo valymas
  - **! Prieš valydami išimkite iš įrankio bateriją.**
  - **! Išimkite sudėtinę bateriją ir valydami vinukų kanalą laikykite įrankį nukreiptą tolyn nuo savęs.**
  - **! Reguliariai valykite vinukų kanalą. Jei kanalo tinkamai ir reguliariai nevalysite, įrankis anksčiau laiko suges arba bus panaikinta jo garantija.**
  - Išimkite iš įrankio sudėtinę bateriją;
  - išimkite vinis iš dėtuvės
  - pakelkite įstrigimo atleidimo fiksatorių ir atidarykite įstrigimo atleidimo įtaisą;
  - užlašinę nedidelį kiekį pneumatiniams įrankiams skirtos alyvos ant švarios šluostės ar medvilninio tampono, sutepkite vinukų kanalą;
  - vėl papildykite dėtuvę vinukais ir uždarykite dėtuvę.
- Jeigu įrenginys, nepaisant gamykloje atliekamo kruopštaus gamybos ir kontrolės proceso, vis dėlto sugestų, jo remontas turi būti atliekamas įgaliotose SKIL elektrinių įrenginių remonto dirbtuvėse:
  - **neišardytą**gaminį kartu su įsigijimo čekiu siųskite jo pardavėjui arba į artimiausią SKIL techninės priežiūros centrą (adresus bei atsarginių dalių brėžinius rasite www.skil.com).
- Turėkite omeny, kad garantija netaikoma, jei gedimas atsiranda dėl perkrovos ar netinkamo naudojimo (dėl SKIL garantijos sąlygų žr. www.skil.com arba kreipkitės į pardavėją)

APLINKOSAUGA

Tik ES šalims

- Neišmeskite elektrinių įrankių, jų priedų ir pakuočių kartu su buitinėmis atliekomis
  - pagal ES Direktyvą 2012/19/EB dėl naudotų elektrinių ir elektroninių prietaisų atliekų utilizavimo ir pagal galiojančius nacionalinius įstatymus netinkami naudoti elektriniai įrankiai turi būti surenkami atskirai ir pristatyti į tokių atliekų surinkimo vietas;
  - Kai reikės išmesti susidėvėjusį įrankį, apie tai primins 6 simbolis.
  - **! Prieš išmesdami bateriją apvyniokite jos galus stora lipnia juosta, kad neįvyktų trumpasis jungimas.**

TRIUKŠMAS IR VIBRACIJA

- Garso slėgio lygis LpA garso galios lygis LwA , vibracijos vertės $_{ah}$ (nuolatinė vibracija), $_{pF}$ (pasikartojanti smūginė vibracija) ir $_{NEAPIBRĖŽTIS}$ K nustatyti pagal EN 60745-2-16 ir EN 62841-1:

Triukšmas	
garso slėgio lygis (L_{pA})	L_{pA}=82 dB(A) K=3 dB
garso galios lygis (L_{WA})	L_{WA}=93 dB(A) K=3 dB
Vibracija	
nuolatinės vibracijos (a_h)	a_h=1,2 m/s^2 K=1,5 m/s^2
pakartotinės smūginės vibracijos (p_F)	P_F=1549 m/s^2 K=33 m/s^2

- Techniniuose duomenyse ir atitikties deklaracijoje nurodytos deklaruojamos vibracijos emisijos vertės ir deklaruojama (-os) triukšmo emisijos vertė (-s) buvo išmatuotos pagal standartinį tekstinį metodą, numatytą standarte EN62841, ir gali būti naudojamos lyginant vieną įrankį su kitu.
  Preliminariam poveikio vertinimui taip pat gali būti naudojama deklaruota vibracijos emisijos vertė ir deklaruota triukšmo emisijos vertė (-ės)
  Įspėjimas! Faktinio elektrinio įrankio naudojimo metu vibracijos ir triukšmo emisijos vertė gali skirtis nuo deklaruotos vertės, priklausomai nuo įrankio naudojimo būdų. Vibracijos lygis gali viršyti nurodytąjį.
  Vertinant vibracijos poveikį, siekiant nustatyti saugos priemones, kurių reikalaujama pagal 2002/44/EB siekiant apsaugoti asmenis, nuolat naudojančius elektrinius įrankius darbe, vertinant vibracijos poveikį reikėtų atsižvelgti į faktines naudojimo sąlygas ir įrankio naudojimo būdą, taip pat į visas darbo ciklo dalis, pavyzdžiui, į laiką, kai įrankis išjungtas ir kai jis veikia tuščiąja eiga, taip pat į paleidimo laiką.

MK

Безжичен пиштол за ковање шајки без четки, 16GA 3886

ВОВЕД

- Алатот не е наменет за заковување на тврди материјали како што се челик и бетон
- Алатот е наменет за заковување на картон, изолациски материјал, ткаенина, тенок шперплоча, фолии, кожа и слични материјали на дрвени или слични површини
- Прочитајте го и зачувајте го ова упатство за ракување ③

ТЕХНИЧКИ ПОДАТОЦИ ①

[1)] Тежина без батерии (тежината на батериите може да се најде на www.skil.com)

ЕЛЕМЕНТИ НА АЛАТОТ ②

A Контакт со работниот предмет
B Ослободување од заглавување без алат
C Брава за ослободување од заглавување
D ЛЕД работно светло
E Прекинувач за активирање
F Рачка
G Прекинувач за избирање на режим
H Потиснувач
J Шаржер
K Прозор за индикаторот за шајки
L Рачка за потиснувачот
M Заштитно перниче против гребење
N Копче за индикаторот за нивото на батеријата
P Тркалце за прилагодување на длабочината
Q Вграден простор за складирање
R Резервни заштитни перничиња против гребење
S 16GA шајки
T Шнола за ременот

БЕЗБЕДНОСТ

ОПШТИ ПРЕДУПРЕДУВАЊА ЗА БЕЗБЕДНОСТ НА ЕЛЕКТРИЧНИТЕ АЛАТИ

⚠ ПРЕДУПРЕДУВАЊЕ Прочитајте ги сите безбедносни предупредувања, упатства, слики и спецификации обезбедени со овој електричен алат. Непочитувањето на сите упатства подолу може да доведе до електричен удар, пожар и/или сериозна повреда.

Чувајте ги сите предупредувања и упатства за понатамошно упатување.

Поимот „електричен алат“ во предупредувањата се однесува на вашиот алат кој работи на струја (со кабел) или на вашиот алат на батерии (безжичен).

1) БЕЗБЕДНОСТ НА РАБОТНОТО МЕСТО

a) Одржувајте го работното место чисто и добро осветлено. Неуреден или темен работен простор може да предизвика незгоди.
b) Немојте да работите со електрични алати во средини во кои има опасност од експлозија, како на пример во кои има запаливи течности, гасови или прашина. Електричните алати создаваат искри коишто може да запалат прашина или испарувања.
c) Држете ги децата и другите лица подалеку додека ракувате со електричен алат. Може да изгубите контрола ако нешто ви го одзема вниманието.
2) ЕЛЕКТРИЧНА СИГУРНОСТ
a) Приклучоците за електричниот алат мораат да одговараат на штекерот. Никогаш на никаков начин не го менувајте приклучокот. Не користете адаптери за приклучоци со заземјени електрични алати. Немодифицираните приклучоци и соодветните штекери го намалуваат ризикот од струен удар.
b) Избегнувајте допир на телото со заземјени површини, како што се цевки, радијатори, шпорети и фрижидери. Постои зголемена опасност од струен удар, доколку вашето тело е заземјено.
c) Не ги изложувајте електричните алати на дожд или влага. Продирањето на вода во електричниот уред ќе ја зголеми опасноста од струен удар.
d) Немојте да го злоупотребувате кабелот за напојување. Никогаш не го користете кабелот за напојување за носење, влечење или исклучување на електричниот алат. Чувајте го кабелот за напојување подалеку од топлина, масло, остри рабови или подвижни делови. Оштетените или заплетканите кабли за напојување ја зголемуваат опасноста од струен удар.
e) Кога го употребувате електричниот алат надвор, користете продолжен кабел кој е соодветен за употреба на отворен простор. Користењето на кабел соодветен за работа на отворен простор ја намалува опасноста од струен удар.
f) Ако работата со електричен алат на влажно место е неизбежна, користете напојување заштитено со GFCI склопка. Употребата на GFCI го намалува ризикот од електричен удар**.**
3) ЛИЧНА ЗАШТИТА
a) Бидете внимателни, внимавајте што правите и постапувајте разумно додека работите со електричниот алат. Никогаш не работете со електричен алат ако сте уморни или под влијание на дрога, алкохол или лекови. Момент на невнимание при работење со електрични алати може да доведе до сериозна лична повреда.
b) Носете лична заштитна опрема. Секогаш носете заштитни очила. Носењето на заштитна опрема, како што е маска за прашина, безбедносни обувки кои не се лизгаат, заштитен шлем или штитници за уши, употребени во соодветни услови, ја намалуваат опасноста од лични повреди.
c) Спречете случајно вклучување. Осигурете се дека прекинувачот е на позицијата исклучено пред приклучувањето на изворот на напојување и/или батеријата, подигнувањето или носењето

на алатот. Носењето на електричниот алат со вашиот прст на прекинувачот или вклучување на електрични алати со прекинувачот поставен на позиција приклучено доведува до несреќи.

d) Пред вклучување на електричниот алат отстранете ги сите клучеви за подесување или алати за навртување. Алат или клуч што е оставен прикачен на ротациониот дел на електричниот алат, може да доведе до лична повреда.

e) Не посегнувајте преку одредената граница. Цело време одржувајте правилен став и рамнотежа. На тој начин можете подобро да го контролирате електричниот алат во неочекувани ситуации.

f) Носете соодветна облека. Не носете широка облека или накит. Чувајте ги коса та и облеката подалеку од подвижните делови. Широката облека, накитот или долгата коса може да се зафатат во подвижните делови.

g) Ако се обезбедени уреди за поврзување на системи за отстранување и собирање прашина, проверете дали тие се правилно поврзани и искористени. Користењето на уреди за собирање прашина може да ги намали опасностите поврзани со прашината.

h) Не дозволувајте самодовербата стекната од честата употреба на алатите да ве направи невнимателни и да ги игнорирате принципите за безбедно ракување со нив. Невнимателната активност може да предизвика сериозна повреда во дел од секунда.

4) УПОТРЕБА НА ЕЛЕКТРИЧНИ АЛАТИ И ГРИЖА ЗА НИВ

a) Не преоптоварувајте го електричниот алат. Користете го правилниот електричен алат наменет за вашата работа. Со соодветниот електричен алат ќе ја завршите работата подобро и побезбедно во однос на тоа за што е наменет.

b) Не користете го електричниот алат ако прекинувачот не може правилно да се вклучи и исклучи. Секој електричен алат кој не може да се контролира со помош на приклучок е опасен и мора да се поправи.

c) Исклучете го електричниот алат од струја и/или извадете ја батеријата од електричниот алат, ако се одделува, пред да правите некакви прилагодувања, менувате дополнителна опрема или ги складирате електричните алати. Со овие превентивни безбедносни мерки се намалува опасноста од случајно вклучување на електричниот алат.

d) Складирајте ги електричните алати во мирување надвор од дофатот на деца и не им допуштајте работа со уредот на лица кои не се запознаени со него или кои го немаат прочитано ова упатство. Електричните алати се опасни доколку со нив работат нестручни лица.

e) Одржувајте ги електричните алати и дополнителната опрема. Проверете дали има изместување или допирање на подвижните делови, дали некои делови се скршени или се во некоја друга состојба што влијае врз работата на електричниот алат. Ако е оштетен, однесете го алатот на поправка пред да го користите. Многу несреќи се предизвикани од лошо одржуван електричен алат.

f) Алатите за сечење одржувајте ги остри и чисти. Внимателно одржуваните алати за сечење со остри рабови помалку ќе се заглавуваат и полесно се контролираат.

g) Електричниот алат, дополнителната опрема, работните делови итн., треба да ги користите според овие упатства, земајќи ги во предвид работните услови и работата која треба да се заврши. Употребата на електричниот алат за работи што се поинакви од неговата намена може да доведе до опасна ситуација.

h) Одржувајте ги рачките и површините за фаќање суви, чисти и без масло и маст на нив. Лизгавите рачки и површините за држење што се лизгаат не овозможуваат безбедно ракување и контрола на алатот во неочекувани ситуации.

5) КОРИСТЕЊЕ НА АЛАТ НА БАТЕРИИ И ГРИЖА ЗА НЕГО

a) Вршете полнење само со полначот што е пропишан од страна на производителот. За полначот кој е соодветен за еден вид на батерии, постои опасност од пожар, доколку се употребува со други батерии.

b) Користете ги електричните алати само со посебно назначени батерии. Користењето на било кои други батерии може да доведе до опасност од повреда и пожар.

c) Кога батериите не се користат, држете ги настрана од метални предмети како што се спојувалки за хартија, парички, клучеви, шајки, завртки или други, мали метални предмети кои можат да спојат еден пол со друг. Кратките спој на половите на батериите може да предизвика изгореници или пожар.

d) При неправилна употреба, од батеријата може да излезе течност; избегнувајте контакт со неа. Ако дојде до случаен контакт, измијте го местото со вода. Ако течноста дојде во контакт со очите, дополнително побарајте и лекарска помош. Течноста која истекува од батеријата може да предизвика иритација или изгореници.

e) Не употребувајте батерии или алат којшто е оштетен или изменет. Оштетените или изменетите батерии можат да реагираат непредвидливо и да предизвикаат пожар, експлозија или опасност од повреда.

f) Не изложувајте ги батериите или алатот на оган или висока температура. Изложувањето на оган или на температура над 265 °F (130 °C) може да предизвика експлозија.

g) Следете ги сите упатства за полнење и не полнете ги батериите или алатот надвор од температурниот опсег наведен во инструкциите. Неправилното полнење или полнењето на температура што е надвор од наведениот опсег, може да ја оштети батеријата и да ја зголеми опасноста од пожар.

6) СЕРВИСИРАЊЕ

a) Електричниот алат сервисирајте го кај квалификувано лице кое користи само идентични резервни делови. Со ова се обезбедува

безбедно одржување на електричниот алат.

b) **Никогаш не поправајте ги оштетените комплети со батерии.** Поправката на батериите треба да ја врши само производителот или некој овластен сервис.

БЕЗБЕДНОСНИ ПРЕДУПРЕДУВАЊА ЗА АЛАТОТ ЗА ВГРАДУВАЊЕ НА ЕЛЕМЕНТИ ЗА ПРИЦВРСТУВАЊЕ

a) **Секогаш претпоставувајте дека алатот содржи елементи за прицврстување.** Невнимателното ракување со алатот може да доведе до неочекувано исфрлање на елементите за прицврстување и до повреди.

b) **Исклучете го алатот од изворот на напојување кога ставате и отстранувате елементи за прицврстување, правите прилагодувања или менувате додатоци.** Алатот може случајно да се активира ако е поврзан со изворот на струја, што може да резултира со лична повреда.

c) **Бидете внимателни кога ракувате со елементи за прицврстување, особено при ставање и отстранување.** Елементите за прицврстување имаат остри точки што може да резултира со лична повреда.

d) **Не насочувајте го алатот кон себе или кон кого било во ваша близина.** Неочекуваното активирање ќе го испушти елементот за прицврстување, што може да резултира со лична повреда.

e) **Држете ги прстите подалеку од прекинувачот кога не ракувате со алатот и кога се движите од една работна позиција во друга.** Неочекуваното активирање ќе го испушти елементот за прицврстување, што може да резултира со лична повреда.

f) **Држете го алатот на изолираните површини за фаќање кога изведувате работи при кои елементот за прицврстување може да дојде во контакт со скриени жици.** Ако елементот за прицврстување дојде во контакт со жица под напон, може да ги електрифицира металните делови на алатот и да предизвикаат струен удар кај операторот.

g) **Држете го алатот цврсто за време на работата.** Неконтролираниот повратен удар на алатот може да резултира со ненамерно активирање, што може да резултира со лична повреда.

h) **Чувајте ги сите делови од телото, како што се рацете и нозете итн. подалеку од насоката на испукување на алатот.** Елементот за прицврстување може да навлезе во работниот предмет, како и во кој било предмет зад него, што може да резултира со лична повреда.

i) **Кога го користите алатот, држете ги сите делови од телото, како што се рацете и нозете, итн., подалеку од местото каде што елементот за прицврстување е забиен во работниот предмет.** Елементот за прицврстување може да скршне и да излезе од работниот предмет, што може да резултира со лична повреда.

j) **Не го активирајте алатот освен ако не е цврсто притиснат на парчето што го обработувате.** Ако алатот не е во контакт со работното парче, елементот за прицврстување може да излезе од работното парче, што може да доведе до повреда.

k) **Не користете ја оваа алатка за прицврстување електрични кабли.** Не е дизајниран за инсталација на електрични кабли и може да ја оштети изолацијата на електричните кабли и со тоа да предизвика електричен удар или опасност од пожар.

l) **Исклучете го алатот од изворот на енергија ако елементот за прицврстување се заглави во алатот.** Додека го отстранувате заглавениот елемент за прицврстување, алатот може случајно да се активира ако е поврзан со изворот на енергија, што може да резултира со лична повреда.

m) **Бидете претпазливи додека го отстранувате заглавениот елементот за прицврстување.** Механизмот може да биде под притисок, а елементот за прицврстување може да биде исфрлен со голема сила, што може да доведе до повреди.

ДОПОЛНИТЕЛНИ ПРЕДУПРЕДУВАЊА ЗА АЛАТИ СО МОЖНОСТ ЗА АКТИВИРАЊЕ ПРИ КОНТАКТ

a) **Активирањето со контакт треба да се користи само за примени на прицврстување каде што не се бара висока прецизност, како што се поставување покриви и облоги, или пак производство на палети, мебел, монтажни куќи или тапацирани елементи.** За работа што бара поголема прецизност, треба да се избере алатка со секвенцијално дејство или режим на секвенцијално работење.

b) **Секогаш проверувајте го режимот на активирање пред да ракувате со алати со селективно активирање.** Ракувањето со алатот без претходна проверка на режимот на активирање може да доведе до повреда поради ненамерно исфрлање на елемент за прицврстување.

c) **Користете ја оваа алатка на контролирани работни локации каде што се применуваат безбедни работни практики.** Средините во кои не се применуваат безбедни работни практики го зголемуваат ризикот од лични повреди.

ДОПОЛНИТЕЛНИ БЕЗБЕДНОСНИ ПРЕДУПРЕДУВАЊА

a) **Користете безбедносна опрема. Секогаш носете заштитни очила.** Маска за прашина, нелизгачки заштитни чевли, шлем или заштита за слухот мора да се користат во соодветни услови.

b) **Заштитете го вашиот слух. Носете заштита за слухот при подолги периоди на работа.** Почитувањето на ова правило ќе го намали ризикот од сериозна лична повреда.

c) **Користете го алатот само за неговата наменета употреба.** Не испуштајте елементи за прицврстување на отворено.

d) **Користете ги само шајките препорачани за оваа алатка.** Употребата на погрешни шајки може да резултира со лошо внесување на шајките, заглавување на шајките и нивно излегување од алатот под непредвидливи агли. Ако шајките не се внесуваат непречено и правилно, веднаш прекинете со нивна употреба. Заглавените шајки и нивното

неправилно внесување може да резултираат со сериозна телесна повреда.

e) Никогаш не го користете овој алат на начин што би можел да насочи шајка кон нешто друго освен кон работното парче.

f) Не користете го алатот како чекан.

g) Секогаш носете го алатот за рачката.

h) Не го менувајте и не го модифицирајте овој алат од оригиналниот дизајн или функција без одобрение од производителот.

i) Секогаш бидете свесни дека погрешната употреба и неправилното ракување со овој алат може да предизвикаат повреда на вас и на другите.

j) Никогаш не ги стегајте и не ги лепете со трака прекинувачот или контактниот елемент за работното парче во активирана положба.

k) Никогаш не го оставајте алатот без надзор ако батеријата е поставена.

l) Не ракувајте со овој алат ако на него нема читлива етикета со предупредување.

БАТЕРИИ

- **Испорачаната батерија, доколку ја има, е делумно наполнета (**за да обезбедите целосен капацитет на батеријата, целосно наполнете ја во полначот пред да го користите вашиот електричен алат за прв пат**)**
- **Користете ги исклучиво следниве батерии и полначи со овој алат**
  - Батерија SKIL: BR1*31****
  - Полнач SKIL: CR1*31****
- **Оштетената батерија не треба и понатаму да се користи; треба да се замени**
- **Не расклопувајте ја батеријата**
- **Никогаш не изложувајте ги на дожд алатот/батеријата**
- **Дозволена температура на околината (алат/полнач/батерија):**
  - при полнење 4...40°C
  - при работа -20...+50°C
  - при складирање –20...+50°C

ОБЈАСНУВАЊЕ НА СИМБОЛИТЕ ЗА АЛАТОТ/БАТЕРИЈАТА

③ Пред употреба прочитајте го прирачникот за употреба

④ Батериите може да експлодираат ако се изложат на оган, па затоа никако не палете ја батеријата

⑤ Чувајте ги алатот/полначот/батеријата на места каде што температурата нема да надмине 50°C

⑥ Не фрлајте ги електричните алати и батериите заедно со отпадот од домаќинството

УПОТРЕБА

- Полнење на батеријата
  ! прочитајте ги безбедносните предупредувања и упатствата дадени со полначот
- Вадење/ставање на батеријата②
- Индикатор за нивото на батеријата ⑦
  - притиснете го копчето за индикаторот за нивото на батеријата N за да се прикаже тековното ниво на батеријата ⑦a
  ! кога најниското ниво на индикаторот за батерија ќе почне да трепка по притиснување на копчето N ⑦b, батеријата е празна
  ! Кога 2 нивоа на индикаторот за батеријата ќе почнат да трепкаат по притискање на копчето N ⑦c, батеријата не е во дозволениот опсег на работна температура
- ЛЕД работно светло⑧
  Двете ЛЕД работни светла D ќе светнат кога ќе се притисне прекинувачот за активирање или контактниот елемент за работното парче
  ЛЕД работните светла D ќе се исклучат во рок од приближно 10 секунди по отпуштањето на прекинувачот
  Кога пиштолот за ковање шајки или батеријата се во дефект, ЛЕД работното светло ќе се исклучи
- Заштита на батеријата
  Алатот наеднаш се исклучува или не може да се вклучи, кога
  - **температурата на батеријата не е во рамките на дозволениот опсег на работна температура од -20 до +50 °C** --> 2 нивоа на индикаторот за нивото на батеријата почнуваат да трепкаат при притискање на копчето N ⑦c; почекајте додека батеријата не се врати во дозволениот опсег на работна температура
  - **батеријата е речиси празна (за заштита од длабоко празнење)** --> ниско ниво на батеријата или трепкање на индикаторот за ниско ниво на батеријата ⑦b се прикажува на индикаторот за ниво на батеријата кога ќе се притисне копчето N; наполнете ја батеријата
  ! не продолжувајте да го притискате прекинувачот откако алатот автоматски ќе се исклучи; батеријата може да се оштети
- Прицврстување на штипката за ремен ⑨
  - Извадете ја батеријата од алатот
  - порамнете ги штипката за ременот T и отворот за завртката на десната или левата страна на пиштолот за ковање шајки
  - користете крстест шрафцигер (не е вклучен во пакувањето) за цврсто да го затегнете шрафот
- Заштитно перниче против гребење⑩
  Заштитното перниче против гребење M поставено на самиот врв на алатот помага во спречување на оштетувања и вдлабнатини при работа со помеки видови дрво
  ! Отстранете ја батеријата од алатот пред да го извадите или замените заштитното перниче против гребење. Непочитувањето на правилата може да доведе до сериозна лична повреда
  - извадете ја батеријата
  - отстранете ја искористената подлошка така што ќе ја повлечете од носот
  - за да ја замените подлошката, наместете ја на место над носот и турнете ја нагоре за повторно да се постави

  Вграден простор за складирање Q за подлогата се наоѓа на шаржерот на алатот. Две резервни заштитни перничиња против гребење R се обезбедени во вградениот простор за складирање
- Полнење на завршни шајки ⑪
  ! држете го алатот насочен подалеку од себе и од другите кога ставате шајки. Непочитувањето на правилата може да доведе до можна сериозна лична повреда

! користете ги само шајките препорачани за употреба со овој алат. Употребата на која било друга шајка може да резултира со дефект на алатот, што ќе доведе до сериозни повреди

! никогаш не ги полнете шајките со активиран контакт со работниот предмет или прекинувач. Тоа може да доведе до сериозна лична повреда

- Извадете ја батеријата од алатот
- Вметнете ја лентата со шајки S во отворот на дното од шаржерот. Главите мора да се вклопат во горните жлебови. Потоа турнете ги шајките напред колку што можете повеќе
- Притиснете ја рачката на потиснувачот L и поместете го потиснувачот H наназад до крајот на шајките S
- Отпуштете ја рачката на потиснувачот L, а потоа полека поместете го потиснувачот H напред; потиснувачот H ќе запре кога ќе налегне на крајот од лентата со шајки S
- Осигурете се дека шајките S се безбедно заклучени на место
- Повторно прикачете ја батеријата. Пиштолот за ковање шајки сега е подготвен за работа

Можете да го забележите бројот на преостанатите шајки преку прозорците за индикација на шајки K и да ставите повеќе шајки по потреба

- Вадење на завршни шајки
  - Извадете ја батеријата од алатот
  - Притиснете ја рачката на потиснувачот L и држете ја, накосете го електричниот алат за да можат шајките S да се лизнат наназад, и ако е потребно, помогнете им на шајките со прстот да одат наназад
  - Поместете го потиснувачот H до главата на шаржерот J а потоа отпуштете ја рачката на потиснувачот L
  - Отстранете ги шајките S од шаржерот J
- Прилагодување на длабочината на забивање ⑫

Препорачливо е да се тестира длабочината на заковување на стар работен предмет за да се одреди потребната длабочина за соодветната примена Потврдите материјали и подолгите шајки ќе бараат поголема сила за да се закова шајката

! секогаш насочувајте го пиштолот за ковање шајки подалеку од себе и од другите кога правите прилагодувања. Ако не го сторите тоа, може да предизвикате сериозна повреда

- Извадете ја батеријата од алатот
- Завртете го тркалцето за регулирање на длабочината P за да ја прилагодите длабочината како што е покажано со стрелката за длабочина
- повторно прикачете ја батеријата
- Заковајте пробна шајка по секое прилагодување додека не се постави саканата длабочина

- Заковување на завршни шајки

! пиштолот за ковање шајки не е погоден за прицврстување на електрични кабли

! никогаш не го блокирајте или задржувајте механизмот за контакт со работниот предмет за време на работата на алатот. Ако го сторите тоа, тоа би можело да резултира со можна сериозна повреда

Ако не ракувате со пиштолот откако ќе го притиснете прекинувачот за активирање, пиштолот за ковање шајки автоматски ќе се исклучи по 10 секунди

- Режим на единечно последователно активирање ⑬

Единечното секвенцијално активирање обезбедува најпрецизно поставување на шајките и пиштолот за ковање шајки се испорачува во овој режим

- проверете дали работниот предмет е прицврстен пред да извршите каква било операција
- прикачете ја батеријата
- поместете го прекинувачот за избор на режим G настрана, така што ќе биде видлив само симболот „T“. Ова ќе го активира режимот на единечно секвенцијално активирање
- цврсто фатете го алатот за да ја одржите контролата. Поставете го носот на алатот на работната површина
- притиснете го алатот врз работната површина за да го активирате контактот A. Потоа притиснете го прекинувачот E за да забиете шајка
- ослободете го прекинувачот за активирање E и подигнете го предниот дел од работното парче за да го завршите процесот на заковување
- повторете ги чекорите за да заковате повеќе шајки

Ако не се преземе дополнително дејство во рок од приближно 5 секунди откако ќе се притиснат и задржат притиснати контактот со работното парче или прекинувачот, испукувањето ќе се блокира сè додека корисникот не ги отпушти и контактот и прекинувачот и не се обиде повторно

- Режим на контактно активирање⑭

Контактното активирање овозможува многу брзо последователно забивање шајки

- проверете дали работниот предмет е прицврстен пред да извршите каква било операција
- прикачете ја батеријата
- поместете го прекинувачот за избор на режим G настрана, така што ќе биде видлив само симболот „TT“. Ова ќе го активира режимот за активирање на место за контакт
- цврсто фатете го алатот за да ја одржите контролата
- притиснете го алатот на работната површина за да се притисне контактниот елемент за работното парче A
- стиснете го и држете го прекинувачот за активирање E за да заковате шајка
- држете го прекинувачот притиснат, преместете го алатот на следното место за заковување и турнете го алатот на работниот предмет за да заковате друга шајка
- ослободете го прекинувачот кога ќе завршите

ЗАБЕЛЕШКА: Режимот за активирање на место за контакт сè уште ја задржува логиката на единечниот секвенцијален режим на активирање. Ова значи дека со алатот може да се ракува и со притискање на контактот со работниот предмет на површината и притискање на прекинувачот за активирање

Ако не се преземе дополнително дејство во рок од приближно 5 секунди откако ќе се притиснат и задржат притиснати контактот со работното парче или прекинувачот, испукувањето ќе се блокира сè додека корисникот не ги отпушти и контактот и прекинувачот и не се обиде повторно

- Блокирање на заковување со празно полнење

Кога во шаржерот ќе преостанат 0–5 шајки, функцијата за блокирање на празно пукање нема да дозволи работа. За да продолжите со работа, повторно наполнете го алатот со шајки

- Отстранување заглавена завршна шајка⑮
  - Извадете ја батеријата од алатот
  - Притиснете ја рачката на потиснувачот L и извадете ги шајките од шаржерот J
  - Подигнете ја рачката за ослободување заглавени шајки C и отворете го механизмот за ослободување B .
  - Отстранете ја заглавената шајка со помош на рамен шрафцигер или клешти (не се вклучени во пакувањето) доколку е потребно

  ! Не го оштетувајте/гребете каналот за шајки или механизмот за заковување. Шрафцигерот треба секогаш да се лизга преку шајката кога ја вадите со лост

  - затворете го механизмот за ослободување заглавени шајки B и рачката C
  - Повторно ставете ги шајките, потоа отпуштете ја рачката на потиснувачот L и полека поместувајте го потиснувачот H напред сè додека не налегне на крајот од лентата со шајки
  - повторно прикачете ја батеријата. Пиштолот за ковање шајки е подготвен да продолжи со работа

  Ако ги заковате шајките премногу длабоко во материјалот, вишокот остатоци или заглавените шајки може да доведат до заглавување на ножот на својата долна положба

  Ножот обично може да се врати во работната положба со притискање на елементот за контакт со парче дрво и притискање на прекинувачот

  Ако алатот работи без да закова шајка, каналот за шајки може да е валкан. Видете „Чистење на каналот за шајки“ во делот „Одржување“ од овој прирачник
- Држење и водење на алатот ⑯

  ! додека работите, секогаш држете го алатот за местото (местата) кое (кои) се означени со сива боја

ОДРЖУВАЊЕ/СЕРВИСИРАЊЕ

- Секогаш чувајте го алатот чист

  Чистење на каналот за шајки

  ! отстранете ја батеријата од алатот пред чистење

  ! извадете ја батеријата и држете го алатот насочен подалеку од вас додека го чистите каналот за шајки

  ! Редовно чистете го каналот за шајки. Неправилното и нередовно чистење на каналот ќе предизвика предвремено откажување или ќе ја поништи гаранцијата

  - Извадете ја батеријата од алатот
  - извадете ги шајките од шаржерот
  - подигнете ја бравата за ослободување од заглавување и отворете го ослободувањето од заглавувањето
  - користете мала количина пневматско масло за алат на чиста крпа или памучно стапче за да го избришете каналот на шајките
  - повторно наполнете ги шајките и затворете го шаржерот
- Доколку алатот и покрај внимателното работење и контрола некогаш откаже, поправката мора да ја изврши некој овластен SKIL сервис за електрични алати
  - испратете го алатот **нерасклопен**, заедно со доказот за купување, кај вашиот продавач или до најблискиот сервисен центар на SKIL (адресите, како и шемата на делови за алатот се наведени на www.skil.com)
- Имајте предвид дека оштетувањето настанато заради преоптоварување или неправилно ракување со алатот не е опфатено со гаранцијата (видете на www.skil.com или прашајте го продавачот за условите на гаранцијата на SKIL)

ЖИВОТНА СРЕДИНА

Само за земјите од ЕУ

- Не фрлајте ги електричните алати, дополнителната опрема и амбалажата заедно со домашниот отпад
  - според Европската Директива 2012/19/ЕЗ за ослободување од електрична и електронска опрема и нејзина имплементација во согласност со националните закони, електричните алати кои го достигнале крајот на својот животен век мора да бидат собрани посебно и да бидат вратени во објект за рециклирање кој е компатибилен со животната средина
  - симболот 6 ќе ве потсети на ова кога ќе се појави потреба за отстранување

  ! пред да се фрли батеријата во отпад, заштитите ги нејзините полови за да се спречи краток спој

БУЧАВА / ВИБРАЦИИ

- Ниво на звучен притисок L_{pA}, ниво на звучна моќност L_{WA}, вредности на вибрации a_h (континуирани вибрации), p_F (повторувачки ударни вибрации) и несигурност K утврдени според EN 60745-2-16 и EN 62841-1:

Бучава	
нивото на звучен притисок(L_{pA})	L_{pA}=82 dB(A) K=3 dB
нивото на звучна моќ (L_{WA})	L_{WA}=93 dB(A) K=3 dB
Вибрации	
континуирани вибрации (a_h)	a_h=1,2 m/s² K=1,5 m/s²
повторени шок вибрации (p_F)	P_F=1549 m/s² K=33 m/s²

- Декларираните вредности за емисија на вибрации и декларираната вредност(и) за емисија на бучава наведени во техничките податоци и декларацијата за сообразност се измерени во согласност со стандардниот метод на тестирање пропишан со EN62841 и може да се користат за споредување на еден алат со друг

  Декларираната вредност за емисија на вибрации и декларираната вредност(и) за емисија на бучава, исто така, може да се користат и за прелиминарна

проценка на изложеноста
Предупредување! Вредноста на вибрацијата и емисијата на бучава за време на вистинската употреба на електричниот алат може да се разликуваат од декларираните вредности во зависност од начините на кои се користи алатот. Нивото на вибрации може да се зголеми над наведеното ниво.
При проценката на изложеноста на вибрации за утврдување на безбедносни мерки, кои се бараат во согласност со 2002/44/ЕЗ, за заштита на лицата кои редовно користат електрични алати при вработување, при проценката на изложеноста на вибрации треба да се земат предвид реалните услови за користење и начинот на кој се користи алатот, вклучувајќи го и земањето во предвид на сите делови на работниот циклус, како времињата кога алатот е исклучен и кога работи во празен од, дополнително на времето на активирање

AL

Gozhdues 16GA me bateri pa karbonçina 3886

HYRJE

- Mjeti nuk është bërë për të punuar në materiale të forta, si hekur dhe beton
- Mjeti është i destinuar për ngjitjen e kartonit, materialit izolues, pëlhurës, melaminës së hollë, fletëve, lëkurës dhe materialeve të ngjashme në sipërfaqe druri ose të ngjashme
- Lexojeni dhe ruajeni këtë manual udhëzimesh ③

TË DHËNAT TEKNIKE ①

[1)] Pesha pa bateri (pesha e baterisë mund të gjendet në www.skil.com)

ELEMENTET E PAJISJES ②

A Kontakt me materialin e punës
B Lirim i bllokimeve pa përdorur vegla
C Levë e lirimit të bllokimit
D Drita LED e punës
E Çelësi i aktivizimit
F Dorezë
G Çelës i zgjedhjes së modalitetit
H Shtytës
J Karikator
K Dritare treguese të gozhdëve
L Leva e shtytjes
M Bllok kundër gërvishtjes
N Butoni tregues i nivelit të baterisë
P Disku i ndryshimit të thellësisë
Q Hapësira e ruajtjes në bord
R Pllakë rezervë kundër dëmtimeve
S Gozhdë 16GA
T Kapësja e rripit

SIGURIA

PARALAJMËRIME TË PËRGJITHSHME TË SIGURISË

PËR PAJISJET ELEKTRIKE

⚠ **PARALAJMËRIM: Lexoni të gjitha paralajmërimet, udhëzimet, ilustrimet dhe specifikimet e dhëna me këtë mjet pune.** Mosrespektimi i të gjitha udhëzimeve të renditura më poshtë mund të rezultojë në goditje elektrike, zjarr dhe/ose dëmtime të rënda.

Ruani të gjitha paralajmërimet dhe udhëzimet për referencë në të ardhmen.

Shprehja "pajisje elektrike" në paralajmërime i referohet pajisjes elektrike që përdoret nga priza (me kabllo) ose pajisjes elektrike me bateri (me bateri).

1) SIGURIA E ZONËS SË PUNËS
a) Mbajeni zonën e punës të pastër dhe të ndriçuar mirë. Zonat e çrregullta ose të errëta janë një ftesë për aksidente.
b) Mos i përdorni pajisjet elektrike në situata me mundësi shpërthimi, si në prani të lëngjeve, gazeve ose pluhurave të djegshëm. Pajisjet elektrike shkaktojnë shkëndija që mund të ndezin pluhurat ose avujt.
c) Mbajini fëmijët dhe personat e tjerë larg gjatë përdorimit të veglës së punës. Tërheqja e vëmendjes mund të shkaktojë humbjen e kontrollit.
2) SIGURIA ELEKTRIKE
a) Spinat e veglës së punës duhet të përputhen me prizën. Mos modifikoni kurrë spinën në asnjë mënyrë. Mos përdorni asnjë prizë përshtatëse me mjete elektrike të tokëzuara. Prizat e pamodifikuara dhe prizat e duhura ulin rrezikun e goditjes elektrike.
b) Shmangni kontaktin trupor me sipërfaqe të tokëzuara si tuba, radiatorë, soba dhe frigoriferë. Ka një rrezik më të madh të goditjeve elektrike nëse trupi është i tokëzuar.
c) Mos ekspozoni veglat e punës në shi ose në kushte me lagështi. Uji që hyn në veglën e punës do të rritë rrezikun e goditjes elektrike.
d) Mos abuzoni me kordonin. Mos e përdorni kurrë kordonin për transportin, tërheqjen ose heqjen e spinës së veglës së punës. Mbajeni kordonin larg nga nxehtësia, vaji, anët e mprehta ose pjesët që lëvizin. Kordonët e dëmtuar ose e bllokuar rrisin rrezikun e goditjes elektrike.
e) Kur përdorni një vegël pune në mjedise të jashtme, përdorni një kordon zgjatues të përshtatshëm për përdorim në mjedise të jashtme. Përdorimi i një kordoni të përshtatshëm për përdorime në mjedise të jashtme zvogëlon rrezikun e goditjes elektrike.
f) Nëse është e pashmangshme përdorimi i një mjeti me korrent në një vend me lagështi, përdorni një automat mbrojtës (GFCI). Përdorimi i një GFCI zvogëlon rrezikun e goditjes elektrike **.**
3) SIGURIA PERSONALE
a) Qëndroni në gatishmëri, shikoni se çfarë po bëni dhe përdorni gjykimin kur përdorni një vegël pune. Mos e përdorni një vegël pune kur jeni i lodhur ose nën ndikimin e ilaçeve, alkoolit ose mjekimit. Një moment humbje e vëmendjes gjatë përdorimit të veglave të punës mund të shkaktojë dëmtime të rënda personale.
b) Përdorni pajisje personale mbrojtëse. Mbani

gjithmonë pajisje për mbrojtjen e syve. Mjetet mbrojtëse, si maska e pluhurit, këpucët e sigurisë kundër rrëshqitjes, kaskat ose kufjet mbrojtëse të përdorura për situata të përshtatshme reduktojnë dëmtimet fizike.

c) Parandaloni ndezjen e rastësishme. Sigurohuni që çelësi është në pozicionin fikur para se të lidhni burimin e energjisë dhe/ose baterinë, para se të merrni ose të transportoni pajisjen. Transportimi i veglave të punës duke e mbajtur gishtin në çelës ose ndezja e mjeteve me korrent që kanë çelësin të ndezur është burim aksidentesh.

d) Hiqni çdo çelës ose çelës përshtatës para ndezjes së veglës së punës. Një çelës i lënë i lidhur me një pjesë rrotulluese të veglës së punës mund të shkaktojë dëmtime personale.

e) Mos u zgjasni tepër. Mbani një vendosje të mirë të këmbëve dhe një ekuilibër të mirë në çdo moment. Kjo gjë bën të mundur një kontroll më të mirë të veglës së punës në situata të papritura.

f) Vishuni në mënyrën e duhur. Mos vishni veshje të gjera ose bizhuteri. Mbajini flokët dhe rrobat larg nga pjesët e lëvizshme. Veshjet e gjera, bizhuteritë ose flokët e gjatë mund të kapen nga pjesët në lëvizje.

g) Nëse janë siguruar pajisje për lidhjen e pajisjeve të nxjerrjes dhe mbledhjes së pluhurit, sigurohuni që këto të jenë të lidhura dhe të përdoren siç duhet. Përdorimi i mbledhjes së pluhurave mund të zvogëlojë rreziqet në lidhje me pluhurat.

h) Mos lejoni që familjariteti i fituar nga përdorimi i shpeshtë i veglave elektrike t'ju bëjë të ndiheni të vetëkënaqur dhe të shpërfillni parimet e sigurisë së veglave elektrike. Një veprim i pakujdesshëm mund të shkaktojë dëmtime të rënda në më pak se një sekondë.

4) PËRDORIMI DHE KUJDESI PËR VEGLËN E PUNËS

a) Mos ushtroni forcë mbi veglën e punës. Përdorni veglën e punës të duhur për përdorimin tuaj. Vegla e punës e duhur do të realizojë një punë më të mirë dhe më të sigurt dhe me shpejtësinë që ajo është e projektuar.

b) Mos përdorni veglën e punës nëse çelësi nuk e ndez apo e fik. Çdo vegël pune që nuk mund të kontrollohet me anë të çelësit është e rrezikshme dhe duhet të riparohet.

c) Shkëputeni spinën nga burimi i energjisë dhe/ose hiqeni paketën e baterisë, nëse është e mundur, nga mjeti me korrent para se të bëni rregullime, ndryshoni aksesorët ose vendosni mjetet me korrent. Këto masa parandaluese të sigurisë ulin rrezikun e ndezjes aksidentale të veglës së punës.

d) Mbani veglat e punës larg fëmijëve dhe mos lejoni personat e pamësuar me veglën e punës ose këto udhëzime për përdorimin e pajisjes. Veglat e punës janë të rrezikshme në duart e përdoruesve të patrajnuar.

e) Mirëmbajini veglat me korrent dhe aksesorët. Kontrolloni për mospërshtatje ose bllokim të pjesëve lëvizëse, thyerje të pjesëve dhe gjendje të tjera që mund të ndikojnë në funksionimin e veglës së punës. Nëse dëmtohet, riparojeni veglën e punës para përdorimit. Shumë aksidente shkaktohen nga veglat e punës jo të mirëmbajtura si duhet.

f) Mbajini pajisjet prerëse të pastra dhe të mprehta. Pajisjet e prerjes të mirëmbajtura dhe me anë të mprehta kanë më pak mundësi për t'u bllokuar dhe janë më të lehta për t'u kontrolluar.

g) Përdorni mjetet e punës, aksesorët dhe majat, etj. në përputhje me këto udhëzime, duke marrë parasysh kushtet e punës dhe punën që do të kryhet. Përdorimi i veglave për përdorime të ndryshme nga ato të përcaktuara mund të shkaktojë rreziqe.

h) Mbajini dorezat dhe sipërfaqet ku mbaheni të thata, të pastra dhe pa vajra ose graso. Dorezat dhe sipërfaqet ku mbaheni, kur janë të rrëshqitshme, nuk ju lejojnë ta menaxhoni dhe ta kontrolloni në mënyrë të sigurt pajisjen në situata të papritura.

5) PËRDORIMI DHE KUJDESI PËR VEGLËN ME BATERI

a) Karikojeni vetëm me karikuesin e specifikuar nga prodhuesi. Një karikues që është i përshtatshëm për një lloj baterie mund të krijojë rrezik për zjarr kur përdoret me një bateri tjetër.

b) Përdorni vetëm mjetet me bateri që kanë bateri të krijuara në mënyrë të posaçme për to. Përdorimi i çdo baterie tjetër mund të krijojë rrezik për dëmtime dhe zjarr.

c) Kur bateria nuk është në përdorim, mbajeni larg nga objektet e tjera metalike si kapëset e letrës, monedhat, çelësat, gozhdët, vidat ose objektet e tjera të vogla metalike që mund të bëjnë lidhjen e një terminali me terminalin tjetër. Bashkimi i terminaleve së bashku mund të shkaktojë djegie ose zjarr.

d) Nëse kushtet janë të papërshtatshme, nga bateria mund të dalin lëngje; shmangni kontaktin. Nëse kontakti ndodh padashur, shpëlajeni me ujë. Nëse lëngu ju bie në kontakt me sytë, kërkoni ndihmë mjekësore. Lëngu që del nga bateria mund të shkaktojë irritim ose djegie.

e) Mos përdorni bateri ose mjete që janë dëmtuar ose modifikuar. Bateritë e dëmtuara ose të modifikuara mund të shfaqin sjellje të paparashikuara, duke shkaktuar zjarr, shpërthim ose rrezik dëmtimesh fizike.

f) Mos e ekspozoni një pako baterish ose një vegël ndaj zjarrit ose temperaturës shumë të lartë. Ekspozimi ndaj zjarrit ose temperaturës mbi 265 °F (130 °C) mund të shkaktojë shpërthim.

g) Ndiqni të gjitha udhëzimet për karikimin dhe mos e karikoni baterinë ose veglën jashtë gamës së temperaturës që specifikohet tek udhëzimet. Karikimi i papërshtatshëm ose në temperatura jashtë gamën së specifikuar mund të dëmtojë baterinë dhe të rritë rrezikun për zjarr.

6) SHËRBIMI

a) Shërbimi i veglës së punës duhet të kryhet nga një person i kualifikuar për riparimet duke përdorur vetëm pjesë ndërrimi identike. Kjo gjë do të sigurojë ruajtjen e sigurisë së veglave të punës.

b) Mos u mundoni asnjëherë t'i riparoni bateritë e dëmtuara. Riparimi i baterive duhet të kryhet vetëm nga prodhuesi ose ofruesit e autorizuar të shërbimit.

PARALAJMËRIME SIGURIE PËR MJETIN E NGULJES SË ELEMENTEVE FIKSUESE

a) Veproni gjithnjë sikur në mjet të ketë gozhdë. Përdorimi i pakujdesshëm i mjetit mund të shkaktojë lëshimin e papritur të elementeve fiksuese dhe lëndime personale.

b) Shkëputeni mjetin nga burimi i energjisë kur

futni dhe nxirrni gozhdët, kur bëni rregullime ose kur ndryshoni aksesorët. Mjeti mund të aktivizohet aksidentalisht nëse lidhet me energjinë, gjë që mund të rezultojë në lëndime fizike.

c) **Bëni kujdes kur prekni gozhdët, veçanërisht kur i futni dhe nxirrni.** Gozhdët kanë maja të mprehta që mund të shkaktojnë lëndime fizike.

d) **Mos e drejtoni mjetin drejt vete ose drejt dikujt tjetër pranë.** Aktivizimi i papritur bën që të dalin gozhdët, dhe kjo mund të shkaktojë dëmtime fizike.

e) **Mbani gishtat larg këmbëzës kur nuk e përdorni mjetin dhe kur lëvizni nga një pozicion pune në një tjetër.** Aktivizimi i papritur bën që të dalin gozhdët, dhe kjo mund të shkaktojë dëmtime fizike.

f) **Kapeni mjetin nga sipërfaqet e izoluara kur bëni ndonjë punë në të cilën gozhda mund të prekë telat që nuk duken.** Nëse mjeti bie në kontakt me një tel elektrik, kjo do të bëjë që pjesët metalike të ekspozuara të mjetit t'i shkaktojnë përdoruesit goditje elektrike.

g) **Kapeni fort mjetin ndërsa punoni.** Tërheqja e pakontrolluar e mjetit mund të shkaktojë aktivizim padashur, dhe kjo mund të shkaktojë dëmtime fizike.

h) **Mbajini të gjitha pjesët e trupit, si duart dhe këmbët, etj. larg drejtimit të gjuajtjes së mjetit.** Gozhda mund të depërtojë në materialin e punës si dhe në çdo objekt që gjendet pas tij, gjë që mund të shkaktojë dëmtim fizik.

i) **Kur e përdorni mjetin, mbajini të gjitha pjesët e trupit, si duart dhe këmbët, etj. larg nga vendi ku gozhda futet në materialin e punës.** Gozhda mund të devijojë dhe të dalë nga materiali e punës, gjë që mund të shkaktojë dëmtim fizik.

j) **Mos e vini në punë mjetin përveç nëse fiksohet fort te materiali i punës.** Nëse mjeti nuk është në kontakt me pjesën e punës, elementi fiksues mund të devijohet nga pjesa e punës, gjë që mund të shkaktojë lëndime personale.

k) **Mos e përdorni këtë mjet për fiksimin e kabllove elektrike.** Nuk është projektuar për instalimin e kabllove elektrike dhe mund të dëmtojë izolimin e kabllove elektrike duke shkaktuar kështu goditje elektrike ose rreziqe zjarri.

l) **Shkëputeni mjetin nga burimi i energjisë nëse ndonjë gozhdë bllokohet në mjet.** Ndërsa hiqni një gozhdë të bllokuar, mjeti mund të aktivizohet aksidentalisht nëse lidhet me energjinë, gjë që mund të shkaktojë dëmtime fizike.

m) **Bëni kujdes gjatë heqjes së një elementi të bllokuar.** Mekanizmi mund të jetë nën presion dhe elementi fiksues mund të lëshohet me forcë, gjë që mund të shkaktojë lëndime personale.

PARALAJMËRIME SHTESË PËR MJETET QË MUND TË AKTIVIZOHEN ME KONTAKT

a) **Aktivizimi me kontakt duhet të përdoret vetëm për punime fiksimi që nuk kërkojnë saktësi, si p.sh. për mbulime çatie dhe veshje, ose për prodhimin e paletave, mobilieve, shtëpive të parafabrikuara ose tapicerive.** Për punime që kërkojnë saktësi më të madhe, duhet të zgjidhet një mjet me aktivizim sekuencial ose mënyra e funksionimit sekuencial.

b) **Gjithmonë kontrolloni mënyrën e aktivizimit përpara se të përdorni mjete me aktivizim të përzgjedhshëm.** Përdorimi i mjetit pa verifikuar mënyrën e aktivizimit mund të shkaktojë lëndime si pasojë e lëshimit të paqëllimshëm të një elementi fiksues.

c) **Përdoreni këtë mjet vetëm në kantierë të kontrolluar ku zbatohen praktika të sigurta pune.** Mjediset ku nuk respektohen praktikat e sigurta të punës rrisin rrezikun e lëndimeve personale.

PARALAJMËRIMET SHTESË PËR SIGURINË

a) **Përdorni mjete sigurie. Mbani gjithmonë pajisje për mbrojtjen e syve.** Në kushtet e përshtatshme duhet të përdoret maskë kundër pluhurit, këpucë sigurie kundër rrëshqitjes, kaskë mbrojtëse ose mbrojtëse për dëgjimin.

b) **Mbroni dëgjimin tuaj. Përdorni kufje mbrojtje për dëgjimin kur e përdorni për kohë të gjatë.** Zbatimi i këtij rregulli do të zvogëlojë rrezikun e lëndimeve serioze.

c) **Përdoreni mjetin vetëm për përdorimin për të cilin është bërë.** Mos i shkrepni elementët e fiksimit në ajër.

d) **Përdorni vetëm gozhdët e rekomanduara për këtë mjet.** Përdorimi i gozhdëve të gabuara mund të rezultojë në futje të dobët të gozhdëve, bllokim të gozhdëve dhe gozhdë që e lënë mjetin në kënde të çrregullta. Nëse gozhdët nuk futen mirë dhe pa probleme, ndaloni menjëherë përdorimin e tyre. Bllokimi i gozhdëve dhe futja e gabuar duhet mund të rezultojnë në lëndime serioze personale.

e) **Mos e përdorni kurrë këtë mjet në një mënyrë që mund të shkaktojë që një gozhdë të drejtohet drejt ndonjë gjëje tjetër përveç materialit të punës.**

f) **Mos e përdorni mjetin si çekiç.**

g) **Kapeni gjithmonë mjetin nga doreza.**

h) **Mos e ndryshoni ose modifikoni këtë mjet nga dizajni ose funksioni origjinal pa miratimin e prodhuesit.**

i) **Mbani gjithmonë parasysh se keqpërdorimi dhe trajtimi i papërshtatshëm i këtij mjeti mund të shkaktojë lëndime për ju dhe të tjerët.**

j) **Mos e shtrëngoni ose lidhni asnjëherë këmbëzën ose kontaktin e pjesës së punës në një pozicion të aktivizuar.**

k) **Mos e lini kurrë mjetin pa mbikëqyrje nëse është instaluar bateria.**

l) **Mos e përdorni këtë mjet nëse nuk ka një etiketë paralajmëruese të lexueshme.**

BATERITË

- **Nëse përfshihet bateria, ajo jepet e karikuar pjesërisht (**për të siguruar kapacitet të plotë të baterisë, karikojeni baterinë plotësisht në karikuesin e baterisë para se ta përdorni mjetin për herë të parë**)**
- **Përdorni vetëm bateritë dhe karikuesit e mëposhtëm me këtë mjet**
  - Bateri SKIL: BR1*31****
  - Karikues SKIL: CR1*31****
- **Mos e përdorni baterinë kur është dëmtuar; ajo duhet ndërruar**
- **Mos e çmontoni baterinë**
- **Mos e ekspozoni mjetin/baterinë në shi**
- **Lejohet temperatura e ambientit (vegël/karikuesin/bateri):**
  - kur karikoni 4...40°C
  - gjatë punës –20...+50°C
  - gjatë magazinimit –20...+50°C

SHPJEGIMI I SIMBOLEVE NË VEGËL/BATERI

③ Lexoni manualin e udhëzimeve para përdorimit
④ Bateritë mund të shpërthejnë kur hidhen në zjarr, prandaj mos i digjni bateritë për asnjë arsye
⑤ Ruajeni veglën/karikuesin/baterinë në vende ku temperatura nuk i kalon 50°C
⑥ Mos i hidhni veglat elektrike dhe bateritë së bashku me mbeturinat shtëpiake

PËRDORIMI

- Karikimi i baterisë
  ! lexoni paralajmërimet dhe udhëzimet e sigurisë të dhëna me karikuesin
- Heqja/instalimi i baterisë ②
- Treguesi i nivelit të baterisë ⑦
  - shtypni butonin tregues të nivelit të baterisë N për të treguar nivelin aktual të baterisë ⑦a
  ! kur niveli më i ulët i treguesit të baterisë fillon të pulsojë pasi keni shtypur butonin N ⑦b, bateria është bosh
  ! kur 2 nivele të treguesit të baterisë fillojnë të pulsojnë pasi keni shtypur butonin N ⑦c, bateria nuk është temperaturës së lejueshme të funksionimit
- Dritat LED të punës ⑧
  Dy dritat LED të punës D ndizen kur të shtypet çelësi i shkrehjes ose kontakti i pjesës së punës
  Dritat LED të punës D fiken brenda afërsisht 10 sekondave pasi të lirohet çelësi i aktivizimit
  Kur gozhduesi ose bateria nuk funksionon, drita LED e punës fiket
- Mbrojtja e baterisë
  Mjeti fiket papritur ose nuk ndizet kur
  - **temperatura e baterisë nuk është brenda nivelit të lejuar prej -20 deri në +50°C** --> 2 nivelet e treguesit të nivelit të baterisë fillojnë të pulsojnë kur shtypni butonin N ⑦c; prisni derisa bateria të jetë brenda temperaturës së lejuar
  - **bateria është thuajse bosh (për t'u mbrojtur nga shkarkimi i thellë)** --> nivel i ulët i baterisë ose pulson niveli i ulët i baterisë ⑦b shfaqet nga treguesi i nivelit të baterisë kur shtypni butonin N; karikoni baterinë
  ! mos vazhdoni të shtypni këmbëzën pasi mjeti të jetë fikur automatikisht; bateria mund të dëmtohet
- Vendosja e kapëses së rripit ⑨
  - hiqeni gjithmonë baterinë nga mjeti
  - bashkoni kapësen e rripit T dhe vrimën e vidës në anën e djathtë ose të majtë të gozhduesit
  - përdorni kaçavidën me kokë Phillips (nuk përfshihet) për ta shtrënguar vidën në mënyrë të sigurt
- Pllaka kundër dëmtimit ⑩
  Pllaka kundër dëmtimit M në hundën e veglës ndihmon në parandalimin e njollosjes dhe gërvishtjeve kur punoni me dru më të butë
  ! hiqeni baterinë nga mjeti përpara se të hiqni ose ndërroni bllokun kundër gërvishtjeve. Nëse nuk bëni këtë, mund të shkaktoni dëmtime fizike të rënda
  - hiqeni baterinë
  - hiqeni bllokun e përdorur duke e larguar nga hunda
  - për ta ndërruar bllokun, vendoseni në vend sipër hundës dhe shtyjeni për ta rivendosur

  Hapësira e ruajtjes në bord Q për bllokun ndodhet në karikatorin e mjetit. Dy pllaka rezervë kundër dëmtimit të sipërfaqes R ofrohen në hapësirën e integruar të ruajtjes
- Mbushja me gozhdë ⑪
  ! mbajeni mjetin të drejtuar larg vetes dhe të tjerëve kur futni gozhdët. Nëse nuk bëni këtë mund të shkaktoni dëmtime fizike të rënda
  ! përdorni vetëm gozhdët e rekomanduara për t'u përdorur me këtë mjet. Përdorimi i çdo gozhde tjetër mund të shkaktojë defekte në mjet, duke rezultuar në dëmtime fizike të rënda
  ! asnjëherë mos futni gozhdë ndërkohë që materiali i punës është në kontakt ose këmbëza është e aktivizuar. Një veprim i tillë mund të shkaktojë dëmtime fizike të rënda
  - hiqeni gjithmonë baterinë nga mjeti
  - Vendosni një shirit gozhdësh S te foleja në fund të karikatorit. Kokat duhet të futen në brazdat e sipërme. Pastaj shtyjini gozhdët deri në fund
  - Shtypni levën shtytëse L dhe rrëshqitni shtytësin H prapa deri në fund të gozhdëve S
  - Lëshoni levën e shtytësit L, pastaj rrëshqitni shtytësin H përpara ngadalë, shtytësi H do të ndalet kur të mbështetet në fund të shiritit të gozhdëve S
  - Sigurohuni që gozhdët S të jenë të fiksuara mirë në vend
  - Lidhni përsëri baterinë. Pistoleta e gozhdimit tani është gati për përdorim

  Mund të vëzhgoni numrin e gozhdëve të mbetura përmes dritareve treguese të gozhdëve K dhe të futni më shumë gozhdë sipas nevojës
- Heqja e gozhdëve
  - hiqeni gjithmonë baterinë nga mjeti
  - Shtypni levën shtytëse L dhe mbajeni të shtypur, anoni mjetin elektrik në mënyrë që gozhdët S të rrëshqasin prapa, përdorni gishtin për të ndihmuar gozhdët të rrëshqasin prapa nëse është e nevojshme
  - Rrëshqisni shtytësin H në kokën e karikatorit J dhe më pas lironi levën e shtytësit L
  - Hiqni gozhdët S nga karikatori J
- Rregullimi i thellësisë së futjes ⑫
  Këshillohet që të testoni thellësinë e shtytjes në një material pune skrap për të përcaktuar thellësinë e nevojshme të përdorimit
  Materialet e forta dhe gozhdët e gjata kanë nevojë për më shumë forcë
  ! drejtojeni gjithnjë gozhduesin larg vetes dhe të tjerëve kur bëni rregullime. Nëse nuk bëni këtë, mund të shkaktoni dëmtime fizike të rënda
  - hiqeni gjithmonë baterinë nga mjeti
  - rrotulloni rrotulluesin e rregullimit të thellësisë P për të rregulluar thellësinë siç tregohet nga shigjeta e thellësisë
  - lidhni përsëri baterinë
  - ngulni një gozhdë për provë pas çdo rregullimi derisa të arrihet thellësia e dëshiruar
- Shtytja e gozhdëve
  ! gozhduesi nuk është i përshtatshëm për fiksimin e kabllove elektrike
  ! asnjëherë mos e mbështetni me diçka ose mbani me dorë mekanizmin e kontaktit të materialit të punës gjatë përdorimit të mjetit. Një veprim i tillë mund të shkaktojë lëndime fizike të rënda

  Nëse nuk kryhet asnjë veprim tjetër, pistoleta e gozhdimit

do të fiket automatikisht pas 10 minutash

- Modaliteti i aktivizimit të vetëm sekuencial ⑬
  Aktivizimi sekuencial i vetëm siguron vendosje më të saktë të gozhdës dhe gozhduesi dërgohet në këtë modalitet
  - sigurohuni që materiali i punës të jetë i fiksuar mirë para se të bëni ndonjë punë
  - vendosni baterinë
  - lëvizni çelësin e zgjedhjes së modalitetit G në anë në mënyrë që vetëm simboli " T " të jetë i dukshëm. Kjo do të aktivizojë modalitetin e aktivizimit sekuencial tek
  - kapeni fort mjetin për të ruajtur kontrollin. Vendoseni hundën e mjetit në sipërfaqen e materialit të punës
  - shtyjeni mjetin mbi sipërfaqen e punës për të shtypur kontaktin me pjesën e punës A. Më pas shtypni këmbëzën E për të ngulur një gozhdë
  - lëshoni çelësin E dhe ngrini hundën nga pjesa e punës për të përfunduar gozhdimin
  - përsërit hapat për të ngulur më shumë gozhdë

  Nëse nuk kryhet asnjë veprim tjetër për më shumë se rreth 5 sekonda pasi të jetë shtypur kontakti me pjesën e punës ose këmbëza, pa i lëshuar ato, mekanizmi i ngulitjes do të bllokohet. Për ta aktivizuar sërish, përdoruesi duhet të lëshojë si kontaktin me pjesën e punës ashtu edhe këmbëzën dhe të provojë përsëri
- Modaliteti i aktivizimit me kontakt ⑭
  Aktivizimi me kontakt bën të mundur futjen e shpejtë të gozhdëve njëra pas tjetrës
  - sigurohuni që materiali i punës të jetë i fiksuar mirë para se të bëni ndonjë punë
  - vendosni baterinë
  - lëvizni çelësin e zgjedhjes së modalitetit G në anë në mënyrë që vetëm simboli " TT " të jetë i dukshëm. Kjo do të aktivizojë modalitetin e aktivizimit të kontaktit
  - kapeni fort mjetin për të ruajtur kontrollin
  - shtyjeni mjetin te sipërfaqja e materialit të punës për të shtypur kontaktin e materialit të punës A
  - shtypni dhe mbani shtypur butonin E për të ngulur një gozhdë
  - mbajeni këmbëzën të shtypur, vendoseni mjetin te pika tjetër e gozhdimit dhe shtyjeni mjetin te materiali i punës për të ngulur një gozhdë tjetër
  - lëshoni këmbëzën kur të keni mbaruar

  SHËNIM: Modaliteti i aktivizimit të kontaktit ruan ende logjikën e modalitetit të aktivizimit sekuencial tek. Kjo do të thotë se mjeti mund të përdoret edhe duke shtypur kontaktin me pjesën e punës mbi sipërfaqe dhe më pas duke shtypur këmbëzën

  Nëse nuk kryhet asnjë veprim tjetër për më shumë se rreth 5 sekonda pasi kontakti me pjesën e punës ose këmbëza të jenë shtypur dhe mbajtur të shtypura pa u lëshuar, mekanizmi i ngulitjes do të bllokohet. Për ta aktivizuar sërish, përdoruesi duhet të lëshojë si kontaktin me pjesën e punës ashtu edhe këmbëzën dhe të provojë përsëri
- Kyçja e gjuajtjes bosh
  Kur karikatorit i kanë mbetur 0–5 gozhdë, funksioni i kyçjes së gjuajtjes bosh nuk do të lejojë funksionimin. Për të vazhduar funksionimin, mbusheni sërish mjetin me gozhdë
- Heqja e një gozhde të bllokuar ⑮
  - hiqeni gjithmonë baterinë nga mjeti
  - Shtypni levën shtytëse L dhe hiqni gozhdët nga karikatori J
  - Ngrini çelësin e lirimit të bllokimit C dhe hapni çelësin e lirimit të bllokimit B.
  - Hiqni gozhdën e bllokuar duke përdorur një kaçavidë me kokë të sheshtë ose pincë (nuk përfshihet) nëse është e nevojshme
  - **! Mos e prishni/gërvishtni kanalin e gozhdës ose mekanizmin e shtytjes. Kaçavida duhet të rrëshqasë gjithmonë mbi gozhdë kur e nxirrni**
  - mbyllni liruesin e bllokimit B dhe shulën C
  - Vendosni përsëri gozhdët, pastaj lironi levën shtytëse L dhe lëvizni shtytësin H përpara ngadalë derisa të mbështetet në fund të shiritit të gozhdëve
  - lidhni përsëri baterinë. Pistoleta e gozhdimit është gati për të rifilluar punën

  Shtytja e gozhdëve tepër thellë në material, mbeturinat e tepërta ose gozhdët e bllokuara mund të bëjnë që thika shtytëse të bllokohet në fund

  Zakonisht thika shtytëse mund të kthehet në pozicionin e punës duke shtypur elementin e kontaktit të punës në një copë druri skrap dhe duke e shtypur këmbëzën

  Nëse mjeti bën ciklin pa ngulur gozhdë, kanali i gozhdës mund të jetë i ndotur. Shihni 'Pastrimi i kanalit të gozhdëve' në seksionin 'Mirëmbajtja' të këtij manuali
- Mbajtja dhe drejtimi i mjetit ⑯
  ! gjatë punës, mbajeni gjithmonë veglën në zonën(at) e dorezës me ngjyrë gri

MIRËMBAJTJA / SHËRBIMI

- Mbajeni gjithnjë mjetin të pastër
  Pastrimi i kanalit të gozhdëve
  ! hiqeni baterinë nga mjeti para se të pastroni
  ! hiqeni baterinë dhe mbajeni mjetin të drejtuar larg vetes ndërsa pastroni kanalin e gozhdëve
  ! Pastroni rregullisht kanalin e gozhdëve. Nëse nuk e pastroni siç duhet dhe rregullisht kanalin, kjo do të shkaktojë defekt të parakohshëm ose do ta bëjë garancinë të pavlefshme
  - hiqeni gjithmonë baterinë nga mjeti
  - hiqni gozhdët nga karikatori
  - ngrini levën e lirimit të bllokimit dhe zhbllokojeni
  - përdorni një sasi të vogël vaji për mjete pneumatike në një leckë të pastër ose copë pambuku për të fshirë kanalin e gozhdëve
  - futni përsëri gozhdët dhe mbylleni karikatorin
- Nëse pajisja ka defekt pavarësisht kujdesit në prodhim dhe procedurat e provave, riparimi duhet të kryhet nga një qendër e shërbimit pas shitjes për veglat e punës të SKIL
  - dërgojeni mjetin **të paçmontuar** së bashku me vërtetimin e blerjes te shitësi ose te qendra më e afërt e shërbimit e SKIL (adresat si dhe diagrami i shërbimit i veglës janë të paraqitura në www.skil.com)
- Kini parasysh se dëmtimet për shkak të mbingarkesës ose manovrimit të papërshtatshëm të veglës janë të përjashtuara nga garancia (për kushtet e garancisë së SKIL vizitoni www.skil.com ose pyetni shitësin tuaj)

MJEDISI

Vetëm për vendet e BE-së

- Mos i hidhni mjetet elektrike, aksesorët dhe paketimet e tyre bashkë me mbeturinat e zakonshme shtëpiake
  - në respektim të Direktivës evropiane 2012/19/EC për pajisjet elektrike dhe elektronike si mbetje dhe zbatimin

e saj në përputhje me ligjet kombëtare, pajisjet elektrike që kanë arritur në fund të jetëgjatësisë së tyre duhet të mblidhen të ndara dhe të kthehen në një objekt riciklimi në përputhje me mjedisin

- simboli 6 do t'ju kujtojë për këtë gjë kur të jetë nevoja për t'i hedhur

! para hedhjes mbroni terminalet e baterisë me ngjitës të fortë për të parandaluar qarkun e shkurtër

ZHURMA / VIBRIMI

- Niveli i presionit të zhurmës L_{pA}, niveli i fuqisë së zhurmës L_{WA}, vlerat e dridhjeve a_h (dridhje të vazhdueshme), p_F (dridhje nga goditjet e përsëritura) dhe toleranca K janë përcaktuar sipas EN 60745-2-16 & EN 62841-1:

Zhurma	
niveli i presionit të zhurmës (L_{pA})	L_{pA}=82 dB(A) K=3 dB
niveli i fuqisë së zhurmës (L_{WA})	L_{WA}=93 dB(A) K=3 dB
Dridhja	
dridhje të vazhdueshme (a_h)	a_h=1,2 m/s^2 K=1,5 m/s^2
dridhje të goditjeve të përsëritura (p_F)	P_F=1549 m/s^2 K=33 m/s^2

- Vlerat e deklaruara të emetimit të dridhjeve dhe vlera(t) e deklaruar e emetimit të zhurmës që tregohen në të dhënat teknike dhe në deklaratën e konformitetit janë matur në përputhje me një metodë standarde të parashikuar nga EN62841 dhe mund të përdoren për të krahasuar një mjet me një tjetër
  Vlera e deklaruar e emetimit të dridhjeve dhe vlera(t) e deklaruara të emetimit të zhurmës mund të përdoren gjithashtu në një vlerësim paraprak të ekspozimit
  Paralajmërim! Vlerat e emetimit të dridhjeve dhe zhurmës gjatë përdorimit real të veglës elektrike mund të ndryshojnë nga vlerat e deklaruara, në varësi të mënyrës se si përdoret vegla. Niveli i dridhjeve mund të jetë më i lartë se niveli i deklaruar.
  Kur vlerësohet ekspozimi ndaj dridhjeve për të përcaktuar masat e sigurisë që kërkohen nga 2002/44/EC për të mbrojtur personat që përdorin rregullisht veglat elektrike në punë, duhet të merret parasysh një vlerësim i ekspozimit ndaj dridhjeve, kushtet reale të përdorimit dhe mënyra e përdorimit të mjetit, duke përfshirë marrjen parasysh të të gjitha pjesëve të ciklit të funksionimit, si p.sh. koha kur mjeti është i fikur dhe kur ai është në gjendje të papunë, përveç kohës së punimit

نقطة الاتصال بقطعة العمل أو المفتاح الزنبركي من دون تحريره. فسوف يتم قفل إطلاق المسامير ما لم يحرر المستخدم كلًا من آلية نقطة الاتصال بقطعة العمل والمفتاح الزنبركي ويحاول مرة أخرى

- وضع التشغيل بالتلامس ⑭

يسمح وضع التشغيل بالتلامس بتثبيت المسامير المتكرر بسرعة كبيرة

- تأكد من تأمين قطعة العمل قبل إجراء أي أعمال
- ركب مجموعة البطارية
- حرك مفتاح تحديد الوضع G إلى الجانب بحيث يكون الرمز « » فقط مرئيًا. سيؤدي هذا إلى تفعيل وضع التشغيل بالتلامس
- أمسك الآلة بإحكام للحفاظ على تحكمك فيها
- ادفع الآلة على سطح العمل لضغط آلية نقطة الاتصال بقطعة العمل A
- اضغط مع الاستمرار على المفتاح الزنبركي E لتثبيت مسمار
- احتفظ بالزناد مضغوطًا. وانقل الآلة إلى مكان تثبيت المسمار التالي وادفع الآلة ناحية قطعة العمل لتثبيت مسمار آخر
- حرر الزناد عند الانتهاء

ملاحظة: يظل وضع التشغيل بالتلامس محتفظًا بنطق وضع التشغيل المتسلسل الفردي. هذا يعني أنه يمكن أيضًا تشغيل الآلة عن طريق ضغط آلية نقطة الاتصال بقطعة العمل نحو السطح والضغط على المفتاح الزنبركي إذا لم يكن هناك أي إجراء إضافي لأكثر من حوالي ٥ ثوانٍ بعد الضغط مع الاستمرار على آلية نقطة الاتصال بقطعة العمل أو المفتاح الزنبركي من دون تحريره. فسوف يتم قفل إطلاق المسامير ما لم يحرر المستخدم كلًا من آلية نقطة الاتصال بقطعة العمل والمفتاح الزنبركي ويحاول مرة أخرى

- قفل التشغيل عند نقص المسامير

عندما يحتوي مخزن المسامير على ٠٠-٥ مسامير فقط. فإن ميزة قفل التشغيل عند نقص المسامير لن تسمح بالتشغيل. لاستئناف التشغيل. أعد تحميل الآلة بالمسامير

- إزالة مسمار تشطيب عالق ⑮
  - أخرج مجموعة البطارية من الآلة
  - اضغط على ذراع الدافع L وأخرج المسامير من المخزن J
  - ارفع لسان تحرير المسامير العالقة C وافتح فوهة تحرير المسامير العالقة B.
  - أزل المسمار العالق باستخدام مفك مفلطح الرأس أو كماشة (غير مرفقة) إذا لزم الأمر

! لا تتلف/تخدش قناة المسامير أو آلية عمود الدفع. يجب أن ينزلق المفك دائمًا فوق المسمار عند الإزالة

- أغلق فوهة التحرير B واللسان C
- أعد تحميل المسامير. ثم حرر ذراع الدافع L. وحرك الدافع H إلى الأمام ببطء إلى أن يستقر على طرف شريط المسامير
- أعد تركيب مجموعة البطارية. والآن. صار مسدس المسامير جاهزًا لمواصلة التشغيل

قد يؤدي دفع المسامير بعمق شديد في المادة. أو العوالق الزائدة. أو المسامير المنحصرة إلى تعليق شفرة عمود الدفع في موضعها السفلي

يمكن عادة إعادة شفرة عمود الدفع إلى وضع التشغيل عن طريق الضغط على آلية نقطة الاتصال بقطعة العمل نحو قطعة خردة من الخشب والضغط على الزناد

إذا كانت الآلة تدور دون تثبيت مسمار. فقد تكون قناة المسامير متسخة. انظر «تنظيف قناة المسامير» في قسم «الصيانة» من هذا الدليل

- إمساك الآلة وتوجيهها ⑯

! في أثناء العمل. احرص دائمًا على الإمساك بالآلة من مناطق المقبض رمادية اللون

الصيانة/الخدمة

- حافظ دائمًا على نظافة الآلة

تنظيف قناة المسامير

! أزل البطارية من الآلة قبل التنظيف

! قم بإخراج مجموعة البطارية واحتفظ بالآلة موجهة بعيدًا عنك في أثناء تنظيف قناة المسامير

! نظف قناة المسامير بانتظام. سيؤدي عدم تنظيف القناة بشكل صحيح ومنتظم إلى التهالك السابق لأوانه أو إبطال الضمان

- أخرج مجموعة البطارية من الآلة
- أزل المسامير من المخزن
- ارفع لسان تحرير المسامير المنحصرة وافتح فوهة تحرير المسامير المنحصرة
- ضع كمية صغيرة من زيت الأدوات الهوائية على قطعة قماش نظيفة أو قطعة قطن لمسح قناة المسامير
- أعد تحميل المسامير وأغلق مخزن المسامير

- إذا تعذر تشغيل الآلة على الرغم من الحذر الشديد في إجراءات التصنيع والاختبار. فيجب القيام بالإصلاحات بواسطة مركز خدمة ما بعد البيع للآلات العاملة بالطاقة الخاصة بشركة SKIL
  - قم بإرسال الآلة **دون تفكيكها** بالإضافة إلى إثبات الشراء إلى البائع أو أقرب مركز خدمة SKIL (العناوين بالإضافة إلى مخطط الخدمة متاحان على www.skil.com)
- كن على علم بأن التلف الناجم عن زيادة التحميل أو التعامل مع الآلة بطريقة خاطئة سيتم استبعاده من الضمان (لمعرفة شروط ضمان SKIL انظر www.skil.com أو قم بسؤال التاجر)

البيئة المحيطة

لدول الاتحاد الأوروبي فقط

- لا تتخلص من الآلات الكهربية والملحقات ومكونات التغليف مع النفايات المنزلية
  - وفقًا للتوجيه الأوروبي EC/19/2012 الخاص بنفايات المعدات الكهربية والإلكترونية. وتطبيقه بالتوافق مع القانون المحلي. يجب تجميع الأدوات الكهربية منتهية الصلاحية بشكل منفصل وإرسالها إلى أحد منشآت إعادة التصنيع المتوافقة مع البيئة
  - سيذكّرك الرمز ٦ بهذا عند الحاجة إلى التخلص من أية آلة

! قبل التخلص من البطارية. قم بحماية أطراف توصيل البطارية بشريط قوي لمنع حدوث دائرة قصر (ماس كهربائي)

الضوضاء/الاهتزاز

- تم تحديد مستوى ضغط الصوت L_{pA}. ومستوى قوة الصوت L_{WA}. وقيم الاهتزاز a_h (اهتزازات مستمرة). وp_F (اهتزازات اصطدام متكررة). ونسبة الشك K وفقًا للمعيارين EN 60745-2-16 وEN 15841-1:

الضوضاء	
مستوى ضغط الصوت (L_{pA})	L_{pA}=٨٢ ديسيبل(أ) K=٣ ديسيبل
مستوى قوة الصوت (L_{WA})	L_{WA}=٩٣ ديسيبل(أ) K=٣ ديسيبل
الاهتزاز	
الاهتزازات المستمرة (a_h)	a_h=١,٢ م/ثانية² K=١,٥ م/ثانية²
اهتزازات اصطدام متكررة (p_F)	P_F=١٥٤٩ م/ثانية² K=٣٣ م/ثانية²

- إن قيم انبعاث الاهتزاز الموضحة وقيمة (قيم) الضوضاء المنبعثة الموضحة في البيانات الفنية وبيان المطابقة قد تم قياسها وفقًا لطريقة اختبار قياسية طبقًا للمعيار EN61841 وقد تستخدم لمقارنة أداة بأخرى

يمكن استخدام قيم انبعاث الاهتزاز الموضحة وقيمة (قيم) الضوضاء المنبعثة الموضحة في التقييم التمهيدي للتعرض

تحذير! يمكن أن تختلف قيمة الاهتزاز والضوضاء في أثناء الاستخدام الفعلي للآلة العاملة بالطاقة عن القيمة المعلنة حسب طريقة استخدام الآلة. قد يرتفع مستوى الاهتزاز فوق المستوى المذكور.

وعند تقييم التعرض للاهتزاز لتحديد تدابير السلامة المطلوبة بموجب المعيار EC/44/2002 لحماية الأشخاص الذين يستخدمون بانتظام آلات عاملة بالطاقة في العمل. ينبغي أن يُراعي تقييم مدى التعرض للاهتزاز. والظروف الفعلية للاستخدام. وطريقة استخدام الآلة. بما في ذلك مراعاة جميع أجزاء دورة التشغيل مثل الأوقات التي تكون فيها الآلة مطفأة وعند الدوران في وضع الاستعداد بالإضافة إلى وقت الانطلاق

الآلة للمرة الأولى)

- **استخدم البطاريات والشواحن التالية فقط مع هذه الآلة**
  - بطارية SKIL: BR1٣١٠****
  - شاحن SKIL: CR1٣١٠****
- **لا تستخدم البطارية إذا تعرضت للتلف؛ ويجب استبدالها**
- **لا تقم بتفكيك البطارية بنفسك**
- **لا تعرض الآلة/البطارية للمطر**
- **درجة الحرارة المحيطة المسموح بها (الآلة/الشاحن/البطارية):**
  - في أثناء الشحن: ٤ إلى ٤٠ درجة مئوية
  - في أثناء التشغيل: -٢٠ إلى ٥٠٠ درجة مئوية
  - في أثناء التخزين: -٢٠ إلى ٥٠٠ درجة مئوية

شرح الرموز الموجودة على الآلة/البطارية

③ اقرأ دليل التعليمات قبل الاستخدام

④ قد تنفجر البطاريات عندما تتعرض للنار، لذا لا تحرق البطارية لأي سبب

⑤ قم بتخزين الآلة/الشاحن/البطارية في أماكن لا تتجاوز درجة الحرارة فيها ٥٠ درجة مئوية

⑥ لا تتخلص من الآلات الكهربية والبطاريات مع النفايات المنزلية

الاستخدام

- شحن البطارية
- **! اقرأ تحذيرات وتعليمات السلامة المرفقة مع الشاحن**
- إزالة/تركيب البطارية ②
- مؤشر شحن البطارية ⑦
  - اضغط على زر مؤشر شحن البطارية N لعرض مستوى شحن البطارية الحالي ⑦a
- **! عند بدء مستوى الحد الأدنى لمؤشر البطارية في الوميض بعد الضغط على الزر N ⑦b، فهذا معناه أن البطارية فارغة الشحن**
- **! عند بدء مستويين من مؤشر البطارية في الوميض بعد الضغط على الزر N ⑦c، فهذا معناه أن البطارية ليست في نطاق درجة حرارة التشغيل المسموح بها**
- مصابيح إضاءة منطقة العمل LED ⑧

سيضيء مصباحا إضاءة منطقة العمل D LED عند الضغط على المفتاح الزنبركي أو آلية نقطة الاتصال بقطعة العمل

وستنطفئ مصابيح إضاءة منطقة العمل D LED في غضون ١٠ ثوانٍ تقريبًا بعد تحرير المفتاح الزنبركي

عندما يتعطل مسدس المسامير أو مجموعة البطارية، سينطفئ مصباح إضاءة منطقة العمل LED

- حماية البطارية

تتوقف الآلة عن العمل بشكل مفاجئ أو لا يمكن تشغيلها في الحالات التالية

- **درجة حرارة البطارية ليست في نطاق درجة حرارة التشغيل المقبولة وهو -٢٠ إلى ٥٠٠ درجة مئوية** --> يبدأ مستويان من مؤشر شحن البطارية في الوميض عند الضغط على الزر N ⑦c: انتظر حتى عودة البطارية إلى نطاق درجة حرارة التشغيل المقبولة
- **شحن البطارية يكاد يكون فارغا (للحماية من التفريغ العميق للشحن)** --> يتم عرض مستوى الشحن المنخفض للبطارية أو يومض مستوى شحن البطارية المنخفض b⑦ من خلال مؤشر شحن البطارية عند الضغط على الزر N: اشحن البطارية
- **! لا تستمر في الضغط على المفتاح الزنبركي بعد توقف الآلة بشكل تلقائي؛ لأن البطارية قد تكون تالفة**
- تركيب مشبك الحزام ⑨
  - أخرج مجموعة البطارية من الآلة
  - قم بحذاذة مشبك الحزم T وفتحة المسمار على الجانب الأيمن أو الأيسر من مسدس المسامير
  - استخدم مفك فيليبس «صليبية» (غير مرفق) لربط المسمار بإحكام
- وسادة منع الخدوش ⑩

تساعد وسادة منع الخدوش M المثبتة بمقدمة الآلة على منع التمزق والانبعاج عند العمل مع الأخشاب الأكثر ليّنًا

- **! قم بإخراج مجموعة البطارية من الآلة قبل إزالة وسادة منع الخدوش أو استبدالها، لأن عدم اتباع هذه التعليمات قد يتسبب في حدوث إصابات جسدية خطيرة**
  - أخرج البطارية
  - قم بإزالة الوسادة المستهلكة عن طريق سحبها بعيدًا عن مقدمة الآلة
  - لاستبدال الوسادة، ضعها في مكانها فوق مقدمة الآلة وادفعها لتركيبها في موضعها

يوجد موضع التخزين المدمج Q للوسادة على مخزن المسامير بالآلة. يتم إرفاق وسادتين مانعتين للخدوش R في منطقة موضع التخزين المدمج

- تحميل مسامير التشطيب ⑪
- **! أبق الآلة موجهة بعيدًا عن نفسك والآخرين عند تحميل المسامير. لأن عدم اتباع هذه التعليمات من المحتمل أن يتسبب في حدوث إصابات جسدية خطيرة**
- **! استخدم فقط المسامير الموصى بها للاستخدام مع هذه الآلة. يمكن أن يؤدي استخدام أي مسامير أخرى إلى خلل في الآلة، مما قد يتسبب في حدوث إصابات خطيرة**
- **! لا تقم مطلقًا بتحميل المسامير مع تفعيل نقطة الاتصال بقطعة العمل أو الزناد. لأن فعل ذلك قد يتسبب في حدوث إصابات شخصية خطيرة محتملة**
  - أخرج مجموعة البطارية من الآلة
  - أدخل شريط المسامير S في الفتحة الموجودة أسفل المخزن. يجب أن تستقر الرؤوس في الأخاديد العلوية. ثم ادفع المسامير إلى الأمام قدر الإمكان
  - اضغط على ذراع الدافع L وحرك ذراع الدافع H إلى الخلف حتى نهاية المسامير S
  - حرر ذراع الدافع L، ثم حرك الدافع H إلى الأمام ببطء. وسيتوقف الدافع H عندما يستقر على نهاية شريط المسامير S
  - تأكد من تثبيت المسامير S بإحكام في مكانها
  - أعد تركيب مجموعة البطارية. والآن، صار مسدس المسامير جاهزًا للتشغيل

يمكنك متابعة عدد المسامير المتبقية من خلال نوافذ مؤشر المسامير K وتحميل المزيد من المسامير حسب الحاجة

- إزالة مسامير التشطيب
  - أخرج مجموعة البطارية من الآلة
  - اضغط مع الاستمرار على ذراع الدافع L، ثم قم بإمالة الآلة العاملة بالطاقة بحيث تنزلق المسامير S إلى الخلف. واستخدم إصبعك لمساعدة المسامير على الانزلاق إلى الخلف إذا لزم الأمر
  - حرك الدافع H ناحية رأس المخزن L، ثم حرر ذراع الدافع L
  - أزل المسامير S من المخزن J
- ضبط عمق التثبيت ⑫

ننصحك باختبار عمق التثبيت على قطعة خردة لتحديد العمق المطلوب

سوف تتطلب المواد الأكثر صلابة والمسامير الأطول قوة أكبر لتثبيت المسمار

- **! احرص دائمًا على توجيه مسدس المسامير بعيدًا عنك وعن الأشخاص الآخرين عند إجراء أعمال الضبط، لأن عدم فعل ذلك قد يتسبب في حدوث إصابات خطيرة**
  - أخرج مجموعة البطارية من الآلة
  - قم بتدوير بكرة ضبط العمق P لضبط العمق كما هو موضح من قبل سهم العمق
  - أعد تركيب مجموعة البطارية
  - قم بتثبيت مسمار اختبار بعد كل عملية ضبط إلى أن يتم ضبط العمق المطلوب
- تثبيت مسامير التشطيب
- **! مسدس المسامير غير مناسب لتثبيت الكابلات الكهربائية**
- **! لا تقم مطلقًا بتعطيل أو إرجاع آلية نقطة الاتصال بقطعة العمل في أثناء تشغيل الآلة، لأن فعل ذلك قد يتسبب في حدوث إصابات خطيرة محتملة**

إذا لم يتم اتخاذ أي إجراء آخر، يتم إيقاف تشغيل مسدس المسامير تلقائيًا بعد ١٠ دقائق

- وضع التشغيل المتسلسل الفردي ⑬

يوفر وضع التشغيل المتسلسل الفردي التثبيت الأكثر دقة للمسامير. ويتم شحن مسدس المسامير إلى المستخدم وهو مضبوط على هذا الوضع

- تأكد من تأمين قطعة العمل قبل إجراء أي أعمال
- ركب مجموعة البطارية
- حرك مفتاح تحديد الوضع G إلى الجانب بحيث يكون الرمز « T » فقط مرئيًا. سيؤدي هذا إلى تفعيل وضع التشغيل المتسلسل الفردي
- أمسك الآلة بإحكام للحفاظ على تحكمك فيها. ضع مقدمة الآلة على سطح العمل
- ادفع الآلة على سطح العمل لضغط آلية نقطة الاتصال بقطعة العمل A. ثم اعصر المفتاح الزنبركي E لتثبيت مسمار
- حرر المفتاح الزنبركي E وارفع مقدمة الآلة عن قطعة العمل لإكمال عملية تثبيت المسامير
- كرر الخطوات لتثبيت المزيد من المسامير

إذا لم يكن هناك أي إجراء إضافي لأكثر من حوالي ٥ ثوانٍ بعد الضغط على آلية

استخدامها. فالعديد من الحوادث يكون سببها الآلات التي لم تتم صيانتها بشكلٍ منتظم.

ح) **احتفظ بالأدوات القاطعة حادة ونظيفة**. فالأدوات القاطعة التي تتم صيانتها كما ينبغي للاحتفاظ بحوافها القاطعة حادة تكون أقل عرضة للانحناء وسهل التحكم فيها.

خ) **استخدم الآلة والملحقات واللقم وما شابههم وفقًا لهذه التعليمات، مع الأخذ في الاعتبار بظروف العمل والأعمال التي سيتم تنفيذها**. قد يؤدي استخدام الآلة في أعمال غير تلك المُخصصة لها إلى حوادث خطيرة.

د) **احتفظ بالمقابض وأسطح الإمساك جافة ونظيفة وخالية من الزيوت والشحوم**. لأن المقابض وأسطح الإمساك المنزلقة لا تمنحك القدرة على التعامل والتحكم الآمنين في الآلة في المواقف غير المتوقعة.

٥) استخدام الآلة العاملة بالبطارية والعناية بها

أ) **لا تعد شحن الآلة إلا باستخدام الشاحن المُحدد بواسطة الشركة الصانعة**. فالشاحن الملائم لنوع ما من مجموعات البطارية قد يتسبب في نشوب حريق إذا تم استخدامه مع مجموعة بطارية أخرى.

ب) **استخدم الآلات العاملة بالطاقة مع مجموعات البطاريات المُخصصة لها فقط**. لأن استخدام أي مجموعات بطارية أخرى قد يؤدي إلى التعرض لإصابات أو نشوب حريق.

ت) **عند عدم استخدام مجموعة البطارية، احتفظ بها بعيدًا عن الأغراض المعدنية الأخرى مثل مشابك الأوراق أو العملات المعدنية أو المفاتيح أو المسامير أو البراغي أو الأغراض المعدنية الصغيرة الأخرى التي قد تتسبب في عمل دائرة قصر (ماس كهربائي) بين أقطاب البطارية**. عمل دائرة قصر (ماس كهربائي) بين أطراف البطارية قد يتسبب في حروق أو نشوب حريق.

ث) **في حالات التعامل السيئ، قد يحدث ارتشاح للسوائل من البطارية؛ فلا تلمسه. إذا حدثت ملامسة بشكلٍ عرضي، فاغسلها بالماء. إذا لامس السائل العينين، فاطلب المساعدة الطبية على الفور**. السائل الخارج من البطارية قد يتسبب في اهتياج الجلد أو حدوث حروق به.

ج) **لا تستخدم مجموعة البطارية أو الآلة إذا كانا تالفين أو تم إدخال تعديلات عليهما**. لأن البطاريات التالفة أو التي تم تعديلها قد تعمل بشكلٍ غير متوقع، وهو ما قد يؤدي لنشوب حريق أو حدوث انفجار أو خطر التعرض لإصابة.

ح) **لا تقم بتعريض مجموعة البطارية أو الآلة للنيران أو درجات الحرارة الزائدة**. التعرض لدرجات الحرارة الأعلى من ٥٦٢ فهرنهايت (٣٠١ درجة مئوية) قد يؤدي لحدوث انفجار.

خ) **اتبع تعليمات الشحن، ولا تشحن مجموعة البطارية أو الآلة في نطاق درجة حرارة خارج النطاق المُحدد في التعليمات**. قد يؤدي الشحن غير المضبوط أو في درجات حرارة خارج النطاق المسموح به إلى تلف البطارية وخطر نشوب حريق.

٦) الصيانة

أ) **ينبغي إجراء الصيانة على الآلة بواسطة فني إصلاح متخصص باستخدام قطع غيار أصلية مطابقة فقط**. فهذا سيضمن المحافظة على سلامة الآلة.

ب) **لا تقم بصيانة مجموعات البطارية التالفة بأي حال من الأحوال**، بل ينبغي أن تكون صيانة مجموعات البطارية من خلال الشركة الصانعة أو مقدمي الخدمة المعتمدين فقط.

تحذيرات السلامة الخاصة بآلات ربط المسامير

أ) **افترض دائمًا أن الآلة تحتوي على مسامير**. يمكن أن يؤدي التعامل بإهمال مع الآلة إلى إطلاق المسامير بشكل غير متوقع ووقوع إصابات جسدية.

ب) **افصل الآلة عن مصدر الطاقة عند تحميل المسامير وتفريغها، أو إجراء التعديلات، أو تغيير الملحقات**. فقد يتم تفعيل الآلة عن طريق الخطأ إذا كانت متصلة بمصدر الطاقة، مما قد يؤدي إلى حدوث إصابة شخصية.

ت) **كن حذرا عند التعامل مع المسامير، خاصة عند التحميل والتفريغ**. تحتوي المسامير على نقاط حادة قد تؤدي إلى حدوث إصابة شخصية.

ث) **لا توجه الآلة نحوك أو تجاه أي شخص قريب منك**. حيث سيؤدي التشغيل غير المتوقع إلى إطلاق مسمار، مما قد يتسبب في حدوث إصابة شخصية.

ج) **أبق الأصابع بعيدًا عن الزناد عند عدم تشغيل الآلة، وعند الانتقال من وضع تشغيل إلى آخر**، حيث سيؤدي التشغيل غير المتوقع إلى إطلاق مسمار، مما قد يتسبب في حدوث إصابة شخصية.

ح) **أمسك الآلة من أسطح الإمساك المعزولة، وذلك عند القيام بأعمال قد يلحق فيها المسمار بأسلاك مخفية**. قد تتلامس المسامير مع سلك تيار «مجاري»، وهو ما يجعل الأجزاء المعدنية المكشوفة بالآلة «مكهربة» ويتسبب في إصابة مُشغل الآلة بصدمة كهربائية.

خ) **أمسك الآلة بقبضة قوية في أثناء التشغيل**. قد يؤدي الارتداد غير المنضبط للآلة إلى تفعيلها بشكل غير مقصود، مما قد يتسبب في حدوث إصابة شخصية.

د) **احتفظ بجميع أجزاء الجسم مثل اليدين والساقين وما إلى ذلك بعيدًا عن اتجاه إطلاق المسامير من الآلة**. قد يخترق المسمار قطعة العمل وكذلك أي شيء خلفها، مما قد يتسبب في حدوث إصابة شخصية.

ذ) **عند استخدام الآلة، احتفظ بجميع أجزاء الجسم مثل اليدين والساقين وما إلى ذلك بعيدًا عن المنطقة التي يتم فيها دفع المسمار في قطعة العمل**. يمكن أن ينحرف المسمار ويخرج من قطعة العمل، مما قد يتسبب في حدوث إصابة شخصية.

ر) **لا تقم بتشغيل الآلة ما لم يتم تثبيت الآلة بقوة مقابل قطعة العمل**. إذا لم تكن الآلة مُلامسة لقطعة العمل، فقد ينحرف المسمار بعيدًا عن قطعة العمل، مما قد يتسبب في وقوع إصابة شخصية.

ز) **لا تستخدم هذه الآلة لتثبيت الكابلات الكهربائية**. فهي غير مصممة لتركيب الكابلات الكهربائية، وقد تؤدي إلى إتلاف عزل الكابلات الكهربائية، مما يتسبب في حدوث صدمة كهربائية أو مخاطر نشوب حريق.

س) **افصل الآلة عن مصدر الطاقة عندما يعلق مسمار فيها**. في أثناء إزالة المسمار المحشور، قد يتم تفعيل الآلة عن طريق الخطأ إذا كانت متصلة بمصدر الطاقة، مما قد يؤدي إلى حدوث إصابة شخصية.

ش) **توخ الحذر في أثناء إزالة عناصر التثبيت المحصورة من الآلة**. فقد تكون الآلية واقعة تحت ضغط، وهو ما قد يؤدي إلى إطلاق المسامير عنوة، مما قد يتسبب في وقوع إصابة شخصية.

تحذيرات إضافية خاصة بالآلات المزودة بوضع التشغيل بالتلامس

أ) **لا يجب استخدام وضع التشغيل بالتلامس إلا في تطبيقات الربط غير الدقيق مثل التسقيف والتغليف أو إنتاج منصات التحميل أو الأثاث أو المنازل المتنقلة أو التنجيد**. للعمل الذي يتطلب دقة أكبر، يجب اختيار أداة تسلسلية أو وضع تشغيل تسلسلي.

ب) **تحقق دائمًا من وضع التشغيل قبل تشغيل الآلات ذات التشغيل الانتقائي**. قد يؤدي تشغيل الآلة دون التحقق من وضع التشغيل إلى إصابة من الإطلاق غير المتعمد للمسمار.

ت) **استخدم هذه الآلة في مواقع العمل المسيطر عليها حيث يتم تطبيق ممارسات عمل آمنة**. البيئات التي لا تُطبق فيها ممارسات العمل الآمنة تزيد من خطر الإصابة الشخصية.

تحذيرات السلامة الإضافية

أ) **استعمل معدات الوقاية الشخصية. ارتد دائمًا أدوات حماية العينين**. يجب استخدام قناع الأتربة وأحذية السلامة المانعة للانزلاق والقبعة الصلبة وأدوات حماية السمع في ظروف التشغيل الملائمة.

ب) **احرص على حماية أذنيك. ارتدِ أداة حماية السمع خلال فترات التشغيل الطويلة**. يساعد الامتثال لتلك التعليمات في تقليل خطر حدوث إصابة خطيرة.

ت) **استخدم الآلة في الغرض المُحدد لها فقط. لا تُطلق عناصر التثبيت في الهواء المفتوح**.

ث) **استخدم فقط المسامير الموصى بها لهذه الآلة**. قد يؤدي استخدام المسامير الخاطئة إلى ضعف تلقيم المسامير، وانحصارها، وخروجها من الآلة بزوايا غير منتظمة. إذا لم يكن تلقيم المسامير يتم بسلاسة وبشكل صحيح، فتوقف عن استخدام الآلة على الفور. قد يؤدي انحصار المسامير وعدم تلقيمها بشكل صحيح إلى إصابات شخصية خطيرة.

ج) **لا تستخدم هذه الآلة أبدًا بطريقة قد تتسبب في توجيه المسمار نحو أي شيء آخر غير قطعة العمل**.

ح) **لا تستخدم الأداة كمطرقة**.

خ) **احمل الآلة دائمًا من المقبض**.

د) **لا تقم بتغيير هذه الآلة أو تعديلها عن تصميمها أو وظيفتها الأصلية دون موافقة الشركة المصنعة**.

ذ) **كن على دراية دائمًا أن سوء الاستخدام أو التعامل غير الصحيح لهذه الآلة قد يتسبب في إصابتك أو إصابة الآخرين**.

ر) **لا تقم أبدًا بتثبيت أو لصق الزناد أو آلية نقطة الاتصال بقطعة العمل في وضع التشغيل**.

ز) **لا تترك الآلة دون مراقبة إذا كانت البطارية مثبتة بها**.

س) **لا تقم بتشغيل هذه الآلة إذا كانت لا تشتمل على ملصق تحذيري واضح**.

البطاريات

- **البطارية المرفقة -إن وجدت- تكون مشحونة جزئيًا** (لضمان الحصول على كامل طاقة البطارية، قم بشحن البطارية بالكامل من خلال الشاحن قبل استخدام

FA

مسدس مسامير مقاس 16GA لاسلكي بدون فُرش ٣٨٨١

مقدمة

- الآلة غير معدة لتثبيت المسامير في المواد الصلبة مثل الصلب والخرسانة
- بل هي معدة لتثبيت الورق المقوى والمواد العازلة والأقمشة والأبلكاش الرقيق والرقاقات المعدنية والجلد والمواد المشابهة بالمسامير على الأسطح الخشبية أو ما شابهها
- اقرأ دليل التعليمات هذا واحتفظ به ٣

البيانات الفنية ١

[1] الوزن من دون مجموعة البطارية (يمكنك الاطلاع على وزن مجموعة البطارية على الموقع الإلكتروني www.skil.com)

مكونات الآلة ٢

A نقطة الاتصال بقطعة العمل
B خزير المسامير المنحصرة بدون أدوات
C لسان خزير المسامير المنحصرة
D مصباح إضاءة منطقة العمل DEL
E المفتاح الزنبركي
F المقبض
G مفتاح تحديد الوضع
H الدافع
J مخزن المسامير
K نوافذ مؤشر المسامير
L ذراع الدافع
M وسادة منع الخدوش
N زر مؤشر مستوى البطارية
P بكرة ضبط العمق
Q موضع التخزين المدمج
R وسادات منع الخدوش الاحتياطية
S مسامير مقاس AG16
T مشبك لحزام

السلامة

تحذيرات السلامة العامة المتعلقة بالآلة العاملة بالطاقة

⚠ تحذير: اقرأ جميع تحذيرات السلامة والتعليمات والرسوم التوضيحية والمواصفات المرفقة مع هذه الآلة. عدم اتباع جميع التعليمات الواردة أدناه قد يؤدي إلى حدوث صدمة كهربائية أو نشوب حريق أو التعرض للإصابة، أحدها أو جميعها.

احتفظ بجميع التحذيرات والتعليمات للرجوع إليها في المستقبل.

يشير مصطلح «آلة عاملة بالطاقة» في التحذيرات إلى الآلة العاملة بالطاقة (الموصولة بسلك تيار) أو الآلة العاملة بالبطارية (غير الموصولة بسلك تيار).

١) سلامة منطقة العمل

أ) حافظ على منطقة العمل نظيفة ومضاءة جيدًا. حيث عادة ما تتسبب المناطق المظلمة أو التي بها ركام إلى وقوع حوادث.

ب) لا تقم بتشغيل الآلات العاملة بالطاقة في أجواء قابلة للانفجار، على سبيل المثال في وجود سوائل أو غازات أو غبار قابلة للاشتعال. فقد تتسبب الآلات العاملة بالطاقة في صدور شرارة، والتي قد تتسبب في اشتعال الغبار أو الأبخرة القابلة للاشتعال.

ت) احتفظ بالأطفال والمشاهدين بعيدًا عن موقع استعمال الآلة العاملة بالطاقة. حيث إن الإلهاءات قد تجعلك تفقد السيطرة على الآلة.

٢) السلامة الكهربائية

أ) ينبغي أن يتوافق قابس الآلة العاملة بالطاقة مع مقبس التيار. لا يجب إدخال تعديلات على القابس بأي حالٍ من الأحوال. لا تستخدم أي قوابس مهايئ مع الآلات العاملة بالطاقة المؤرضة. حيث تؤدي القوابس غير المُعدّلة والمقابس المتوافقة إلى الحد من خطر حدوث صدمة كهربائية.

ب) تجنب ملامسة الجسم لأسطح مؤرضة مثل الأنابيب والمشاعاع والمواقد والثلاجات. هناك خطر متزايد لحدوث صدمة كهربائية إذا كان جسمك مؤرضًا.

ت) لا تقم بتعريض الآلات العاملة بالطاقة للمطر أو الأجواء الرطبة. حيث سيؤدي الماء الذي يدخل إلى الآلة العاملة بالطاقة إلى زيادة خطر حدوث صدمة كهربائية.

ث) لا تعبث بسلك التيار. لا تقم أبدًا باستخدام سلك التيار لحمل الآلة العاملة بالطاقة أو سحبها أو فصلها عن التيار. احتفظ بالسلك بعيدًا عن مصادر الحرارة أو الزيت أو الحواف الحادة أو الأجزاء المتحركة. تؤدي أسلاك التيار التالفة أو المتشابكة إلى زيادة خطر حدوث صدمة كهربائية.

ج) عند تشغيل آلة عاملة بالطاقة في مكان خارجي مفتوح، استخدم سلك تمديد ملائم للاستخدام الخارجي. استخدام سلك ملائم للاستخدام الخارجي يحد من خطر حدوث صدمة كهربائية.

ح) إذا كان لا بد عن تشغيل الآلة في مكان رطب، فاستخدم مصدر تيار محمي بقاطع تيار مؤرض (ICFG). يقلل استخدام قاطع التيار المتبقي (مقابس قاطع دائرة مؤرض) من خطر التعرض لصدمة كهربائية.

٣) السلامة الشخصية

أ) ابق منتبهًا، وانتبه جيدًا لما تفعله، وكن عقلانيًا عند تشغيل آلة تعمل بالطاقة. لا تستخدم آلة تعمل بالطاقة وأنت مجهد أو تحت تأثير المخدرات أو الكحوليات أو الأدوية. قد تؤدي لحظة من عدم الانتباه في أثناء تشغيل الآلات العاملة بالطاقة إلى حدوث إصابات شخصية خطيرة.

ب) استخدم أدوات حماية شخصية. ارتد دائمًا أدوات حماية العينين. سيؤدي استخدام أدوات الحماية كقناع الغبار أو أحذية السلامة المضادة للانزلاق أو القبعة الصلبة أو أدوات حماية السمع في ظروف مناسبة إلى الحماية من الإصابات الشخصية.

ت) امنع التشغيل غير المتعمد للمنتج. احرص على أن يكون مفتاح الطاقة في وضع الإيقاف قبل توصيل الآلة بمصدر التيار أو مجموعة البطاريات، أو التقاط الآلة أو حملها. قد يتسبب حمل الآلات العاملة بالطاقة وإصبعك على مفتاح التشغيل أو شحنها ومفتاح التشغيل على وضع التشغيل في وقوع حوادث.

ث) أزل أي مفتاح تعديل أو مفتاح ربط قبل تشغيل الآلة العاملة بالطاقة. قد يؤدي ترك مفتاح ربط أو مفتاح عادي مركّبًا على جزء دوّار بالآلة العاملة بالطاقة إلى وقوع إصابات شخصية.

ج) لا تقف في مكان تضطر فيه لمد يديك بعيدًا. قف وأنت ثابت ومتوازن في جميع الأوقات. وهو ما يسمح بتحكم أفضل في الآلة العاملة بالطاقة في الظروف غير المتوقعة.

ح) ارتد الملابس الملائمة. لا ترتد ملابس أو مجوهرات غير ثابتة. احتفظ بشعرك وملابسك بعيدًا عن الأجزاء المتحركة. قد تعلق الملابس الفضفاضة أو المجوهرات أو الشعر الطويل في الأجزاء المتحركة.

خ) إذا تمت إتاحة الأجهزة لتوصيل مرافق استخلاص وجمع الغبار، فتأكد من توصيلها واستخدامها على نحو ملائم. قد يؤدي استخدام جمع الغبار إلى الحد من المخاطر المرتبطة به.

د) لا تدع الخبرة المكتسبة من الاستخدام المتكرر للآلات العاملة بالطاقة تجعلك تتعامل دون الانتباه اللازم وتتجاهل مبادئ السلامة المتعلقة بالآلة. فقد يتسبب أي إجراء غير مدروس في إصابات خطيرة في جزء من الثانية.

٤) استخدام الآلة العاملة بالطاقة والعناية بها

أ) لا تجبر الآلة العاملة بالطاقة على أعمال تفوق قدرتها. استخدم الآلة العاملة بالطاقة الملائمة لأعمالك. ستقوم الآلة العاملة بالطاقة الملائمة بأداء أعمالك بشكلٍ أفضل وأكثر أمانًا عند استخدامها بالمعدل الذي أُعدت له.

ب) لا تستخدم الآلة العاملة بالطاقة إذا لم يكن مفتاح التشغيل يعمل. أي آلة عاملة بالطاقة لا يمكن التحكم فيها بمفتاح التشغيل تعتبر خطيرة وينبغي إصلاحها.

ت) افصل القابس من مصدر التيار و/أو اخلع مجموعة البطاريات -إذا كانت قابلة للخلع- من الآلة العاملة بالطاقة قبل إجراء أي تعديلات أو تغيير ملحقات أو تخزين الآلات العاملة بالطاقة. خذ إجراءات السلامة الوقائية هذه من خطر تشغيل الآلة العاملة بالطاقة بشكلٍ خاطئ؛

ث) خزن الآلة العاملة بالطاقة المضبوطة على وضع الاستعداد بعيدًا عن متناول الأطفال، ولا تسمح للأشخاص غير المعتادين على الآلة العاملة بالطاقة أو على هذه التعليمات بتشغيل الآلة العاملة بالطاقة. الآلات العاملة بالطاقة تكون خطيرة في أيدي الأشخاص غير المدربين.

ج) حافظ على الآلات العاملة بالطاقة والملحقات. تحقق من عدم محاذاة الأجزاء المتحركة أو ربطها، أو وجود كسور في الأجزاء، أو أي حالة أخرى قد تؤثر على عمل الآلة. إذا كان هناك تلف، فقم بإصلاح الآلة العاملة بالطاقة قبل

- كرر الخطوات لتثبيت المزيد من المسامير

إذا لم يكن هناك أي إجراء إضافي لأكثر من حوالي ٥ ثوانٍ بعد الضغط على آلية نقطة الاتصال بقطعة العمل أو المفتاح الزنبركي من دون تحريره. فسوف يتم قفل إطلاق المسامير ما لم يحرر المستخدم كلًا من آلية نقطة الاتصال بقطعة العمل والمفتاح الزنبركي ويحاول مرة أخرى

- وضع التشغيل بالتلامس ⑭

يسمح وضع التشغيل بالتلامس بتثبيت المسامير المتكرر بسرعة كبيرة

- تأكد من تأمين قطعة العمل قبل إجراء أي أعمال
- ركب مجموعة البطارية
- حرك مفتاح تحديد الوضع G إلى الجانب بحيث يكون الرمز « » فقط مرئيًا. سيؤدي هذا إلى تفعيل وضع التشغيل بالتلامس
- أمسك الآلة بإحكام للحفاظ على تحكمك فيها
- ادفع الآلة على سطح العمل لضغط آلية نقطة الاتصال بقطعة العمل A
- اضغط مع الاستمرار على المفتاح الزنبركي E لتثبيت مسمار
- احتفظ بالزناد مضغوطًا. وانقل الآلة إلى مكان تثبيت المسمار التالي وادفع الآلة ناحية قطعة العمل لتثبيت مسمار آخر
- حرر الزناد عند الانتهاء

ملاحظة: يظل وضع التشغيل بالتلامس محتفظًا بمنطق وضع التشغيل المتسلسل الفردي. هذا يعني أنه يمكن أيضًا تشغيل الآلة عن طريق ضغط آلية نقطة الاتصال بقطعة العمل نحو السطح والضغط على المفتاح الزنبركي إذا لم يكن هناك أي إجراء إضافي لأكثر من حوالي ٥ ثوانٍ بعد الضغط مع الاستمرار على آلية نقطة الاتصال بقطعة العمل أو المفتاح الزنبركي من دون تحريره. فسوف يتم قفل إطلاق المسامير ما لم يحرر المستخدم كلًا من آلية نقطة الاتصال بقطعة العمل والمفتاح الزنبركي ويحاول مرة أخرى

- قفل التشغيل عند نقص المسامير

عندما يحتوي مخزن المسامير على ٠٠-٥ مسامير فقط. فإن ميزة قفل التشغيل عند نقص المسامير لن تسمح بالتشغيل. لاستئناف التشغيل. أعد تحميل الآلة بالمسامير

- إزالة مسمار تشطيب عالق ⑮
- أخرج مجموعة البطارية من الآلة
- اضغط على ذراع الدافع L وأخرج المسامير من المخزن J
- ارفع لسان تحرير المسامير العالقة C وافتح فوهة تحرير المسامير العالقة B.
- أزل المسمار العالق باستخدام مفك مفلطح الرأس أو كماشة (غير مرفقة) إذا لزم الأمر

! لا تثلب/تخدش قناة المسامير أو آلية عمود الدفع. يجب أن ينزلق المفك دائمًا فوق المسمار عند الإزالة

- أغلق فوهة التحرير B واللسان C
- أعد تحميل المسامير. ثم حرر ذراع الدافع L. وحرك الدافع H إلى الأمام ببطء إلى أن يستقر على طرف شريط المسامير
- أعد تركيب مجموعة البطارية. والآن. صار مسدس المسامير جاهزًا لمواصلة التشغيل

قد يؤدي دفع المسامير بعمق شديد في المادة. أو العوالق الزائدة. أو المسامير المنحصرة إلى تعليق شفرة عمود الدفع في موضعها السفلي

يمكن عادة إعادة شفرة عمود الدفع إلى وضع التشغيل عن طريق الضغط على آلية نقطة الاتصال بقطعة العمل نحو قطعة خردة من الخشب والضغط على الزناد

إذا كانت الآلة تدور دون تثبيت مسمار. فقد تكون قناة المسامير متسخة. انظر «تنظيف قناة المسامير» في قسم «الصيانة» من هذا الدليل

- إمساك الآلة وتوجيهها ⑯

! في أثناء العمل. احرص دائمًا على الإمساك بالآلة من مناطق المقبض رمادية اللون

الصيانة/الخدمة

- حافظ دائمًا على نظافة الآلة

تنظيف قناة المسامير

! أزل البطارية من الآلة قبل التنظيف

! قم بإخراج مجموعة البطارية واحتفظ بالآلة موجهة بعيدًا عنك في أثناء تنظيف قناة المسامير

! نظف قناة المسامير بانتظام. سيؤدي عدم تنظيف القناة بشكل صحيح ومنتظم إلى التهالك السابق لأوانه أو إبطال الضمان

- أخرج مجموعة البطارية من الآلة
- أزل المسامير من المخزن
- ارفع لسان تحرير المسامير المنحصرة وافتح فوهة تحرير المسامير المنحصرة
- ضع كمية صغيرة من زيت الأدوات الهوائية على قطعة قماش نظيفة أو قطعة قطن لمسح قناة المسامير
- أعد تحميل المسامير وأغلق مخزن المسامير

• إذا تعذر تشغيل الآلة على الرغم من الحذر الشديد في إجراءات التصنيع والاختبار. فيجب القيام بالإصلاحات بواسطة مركز خدمة ما بعد البيع للآلات العاملة بالطاقة الخاصة بشركة SKIL

- قم بإرسال الآلة **دون تفكيكها** بالإضافة إلى إثبات الشراء إلى البائع أو أقرب مركز خدمة SKIL (العناوين بالإضافة إلى مخطط الخدمة متاحان على .www skil.com)

• كن على علم بأن التلف الناجم عن زيادة التحميل أو التعامل مع الآلة بطريقة خاطئة سيتم استبعاده من الضمان (لمعرفة شروط ضمان SKIL انظر www.skil.com أو قم بسؤال التاجر)

البيئة المحيطة

لدول الاتحاد الأوروبي فقط

• لا تتخلص من الآلات الكهربية والملحقات ومكونات التغليف مع النفايات المنزلية

- وفقًا للتوجيه الأوروبي EC/١٩/٢٠١٢ الخاص بنفايات المعدات الكهربية والإلكترونية. وتطبيقه بالتوافق مع القانون المحلي. يجب تجميع الأدوات الكهربية منتهية الصلاحية بشكل منفصل وإرسالها إلى أحد منشآت إعادة التصنيع المتوافقة مع البيئة
- سيتذكر الرمز ٦ بهذا عند الحاجة إلى التخلص من أية آلة

! قبل التخلص من البطارية. قم بحماية أطراف توصيل البطارية بشريط قوي لمنع حدوث دائرة قصر (ماس كهربائي)

الضوضاء/الاهتزاز

• تم تحديد مستوى ضغط الصوت L_{pA}. ومستوى قوة الصوت L_{WA}. وقيم الاهتزاز a_h (اهتزازات مستمرة). p_{pf} (اهتزازات اصطدام متكررة). ونسبة الشك K وفقًا للمعيارين EN ٦٠٧٤٥-٢-١٦ وEN ٦٢٨٤١-١:

الضوضاء	
مستوى ضغط الصوت (L_{pA})	٨٢=L_{pA} ديسيبل(أ) ٣=K ديسيبل
مستوى قوة الصوت (L_{WA})	٩٣=L_{WA} ديسيبل(أ) ٣=K ديسيبل
الاهتزاز	
الاهتزازات المستمرة (a_h)	a_h=١,٢ م/ثانية² K=١,٥ م/ثانية²
اهتزازات اصطدام متكررة (p_f)	P_F=١٥٤٩ م/ثانية² K=٣٣ م/ثانية²

• إن قيم انبعاث الاهتزاز الموضحة وقيمة (قيم) الضوضاء المنبعثة الموضحة في البيانات الفنية وبيان المطابقة قد تم قياسها وفقًا لطريقة اختبار قياسية طبقًا للمعيار EN٦٢٨٤١ وقد تستخدم لمقارنة أداة بأخرى

يمكن استخدام قيم انبعاث الاهتزاز الموضحة وقيمة (قيم) الضوضاء المنبعثة الموضحة في التقييم التمهيدي للتعرض

تحذير! يمكن أن تختلف قيمة الاهتزاز والضوضاء في أثناء الاستخدام الفعلي للآلة العاملة بالطاقة عن القيمة المعلنة حسب طريقة استخدام الآلة. قد يرتفع مستوى الاهتزاز فوق المستوى المذكور.

وعند تقييم التعرض للاهتزاز لتحديد تدابير السلامة المطلوبة بموجب المعيار EC/٤٤/٢٠٠٢ لحماية الأشخاص الذين يستخدمون بانتظام آلات عاملة بالطاقة في العمل. ينبغي أن يُراعي تقييم مدى التعرض للاهتزاز. والظروف الفعلية للاستخدام. وطريقة استخدام الآلة. بما في ذلك مراعاة جميع أجزاء دورة التشغيل مثل الأوقات التي تكون فيها الآلة مطفأة وعند الدوران في وضع الاستعداد بالإضافة إلى وقت الانطلاق

طاقة البطارية. قم بشحن البطارية بالكامل من خلال الشاحن قبل استخدام الآلة للمرة الأولى)

- **استخدم البطاريات والشواحن التالية فقط مع هذه الآلة**
  - بطارية SKIL: BR1••••٣١٠
  - شاحن SKIL: CR1••••٣١٠
- **لا تستخدم البطارية إذا تعرضت للتلف؛ ويجب استبدالها**
- **لا تقم بتفكيك البطارية بنفسك**
- **لا تعرض الآلة/البطارية للمطر**
- **درجة الحرارة المحيطة المسموح بها (الآلة/الشاحن/البطارية):**
  - في أثناء الشحن: ٤ إلى ٤٠ درجة مئوية
  - في أثناء التشغيل: -٢٠ إلى ٥٠٠ درجة مئوية
  - في أثناء التخزين: -٢٠ إلى ٥٠٠ درجة مئوية

شرح الرموز الموجودة على الآلة/البطارية

③ اقرأ دليل التعليمات قبل الاستخدام

④ قد تنفجر البطاريات عندما تتعرض للنار، لذا لا تحرق البطارية لأي سبب

⑤ قم بتخزين الآلة/الشاحن/البطارية في أماكن لا تتجاوز درجة الحرارة فيها ٥٠ درجة مئوية

⑥ لا تتخلص من الآلات الكهربية والبطاريات مع النفايات المنزلية

الاستخدام

- شحن البطارية

! اقرأ تحذيرات وتعليمات السلامة المرفقة مع الشاحن

- إزالة/تركيب البطارية ①
- مؤشر شحن البطارية ⑦
  - اضغط على زر مؤشر شحن البطارية N لعرض مستوى شحن البطارية الحالي a⑦

! عند بدء مستوى الحد الأدنى لمؤشر البطارية في الوميض بعد الضغط على الزر N ⑦b، فهذا معناه أن البطارية فارغة الشحن

! عند بدء مستويين من مؤشر البطارية في الوميض بعد الضغط على الزر N ⑦c، فهذا معناه أن البطارية ليست في نطاق درجة حرارة التشغيل المسموح بها

- مصابيح إضاءة منطقة العمل LED ⑧

سيضيء مصباحا إضاءة منطقة العمل D LED عند الضغط على المفتاح الزنبركي أو آلية نقطة الاتصال بقطعة العمل

وستنطفئ مصابيح إضاءة منطقة العمل D LED في غضون ١٠ ثوانٍ تقريبًا بعد تحرير المفتاح الزنبركي

عندما يتعطل مسدس المسامير أو مجموعة البطارية، سينطفئ مصباح إضاءة منطقة العمل LED

- حماية البطارية

تتوقف الآلة عن العمل بشكل مفاجئ أو لا يمكن تشغيلها في الحالات التالية

- **درجة حرارة البطارية ليست في نطاق درجة حرارة التشغيل المقبولة وهو -٢٠ إلى ٥٠٠ درجة مئوية** --> يبدأ مستويان من مؤشر شحن البطارية في الوميض عند الضغط على الزر N c⑦: انتظر حتى عودة البطارية إلى نطاق درجة حرارة التشغيل المقبولة
- **شحن البطارية يكاد يكون فارغا (للحماية من التفريغ العميق للشحن)** --> يتم عرض مستوى الشحن المنخفض للبطارية أو يومض مستوى شحن البطارية المنخفض b⑦ من خلال مؤشر شحن البطارية عند الضغط على الزر N: اشحن البطارية

! لا تستمر في الضغط على المفتاح الزنبركي بعد توقف الآلة بشكل تلقائي: لأن البطارية قد تكون تالفة

- تركيب مشبك الحزام ⑨
  - أخرج مجموعة البطارية من الآلة
  - قم بمحاذاة مشبك الحزم T وفتحة المسمار على الجانب الأيمن أو الأيسر من مسدس المسامير
  - استخدم مفك فيليبس «صليبية» (غير مرفق) لربط المسمار بإحكام
- وسادة منع الخدوش ⑩

تساعد وسادة منع الخدوش M المثبتة بمقدمة الآلة على منع التمزق والانبعاج عند العمل مع الأخشاب الأكثر ليونًا

! قم بإخراج مجموعة البطارية من الآلة قبل إزالة وسادة منع الخدوش أو استبدالها، لأن عدم اتباع هذه التعليمات قد يتسبب في حدوث إصابات جسدية خطيرة

- أخرج البطارية
- قم بإزالة الوسادة المستهلكة عن طريق سحبها بعيدًا عن مقدمة الآلة
- لاستبدال الوسادة، ضعها في مكانها فوق مقدمة الآلة وادفعها لتركيبها في موضعها

يوجد موضع التخزين المدمج Q للوسادة على مخزن المسامير بالآلة. يتم إرفاق وسادتين مانعتين للخدوش R في منطقة موضع التخزين المدمج

- تُحميل مسامير التشطيب ⑪

! أبق الآلة موجهة بعيدًا عن نفسك والآخرين عند تحميل المسامير. لأن عدم اتباع هذه التعليمات من المحتمل أن يتسبب في حدوث إصابات جسدية خطيرة

! استخدم فقط المسامير الموصى بها للاستخدام مع هذه الآلة. يمكن أن يؤدي استخدام أي مسامير أخرى إلى خلل في الآلة، مما قد يتسبب في حدوث إصابات خطيرة

! لا تقم مطلقًا بتحميل المسامير مع تفعيل نقطة الاتصال بقطعة العمل أو الزناد. لأن فعل ذلك قد يتسبب في حدوث إصابات شخصية خطيرة محتملة

- أخرج مجموعة البطارية من الآلة
- أدخل شريط المسامير S في الفتحة الموجودة أسفل المخزن. يجب أن تستقر الرؤوس في الأخاديد العلوية. ثم ادفع المسامير إلى الأمام قدر الإمكان
- اضغط على ذراع الدافع L وحرك ذراع الدافع H إلى الخلف حتى نهاية المسامير S
- حرر ذراع الدافع L. ثم حرك الدافع H إلى الأمام ببطء. وسيتوقف الدافع H عندما يستقر على نهاية شريط المسامير S
- تأكد من تثبيت المسامير S بإحكام في مكانها
- أعد تركيب مجموعة البطارية. والآن، صار مسدس المسامير جاهزًا للتشغيل يمكنك متابعة عدد المسامير المتبقية من خلال نوافذ مؤشر المسامير K وتُحميل المزيد من المسامير حسب الحاجة

- إزالة مسامير التشطيب
  - أخرج مجموعة البطارية من الآلة
  - اضغط مع الاستمرار على ذراع الدافع L. ثم قم بإمالة الآلة العاملة بالطاقة بحيث تنزلق المسامير S إلى الخلف. واستخدم إصبعك لمساعدة المسامير على الانزلاق إلى الخلف إذا لزم الأمر
  - حرك الدافع H ناحية رأس المخزن J. ثم حرر ذراع الدافع L
  - أزل المسامير S من المخزن J
- ضبط عمق التثبيت ⑫

ننصحك باختبار عمق التثبيت على قطعة خردة لتحديد العمق المطلوب سوف تتطلب المواد الأكثر صلابة والمسامير الأطول قوة أكبر لتثبيت المسمار

! احرص دائمًا على توجيه مسدس المسامير بعيدًا عنك وعن الأشخاص الآخرين عند إجراء أعمال الضبط. لأن عدم فعل ذلك قد يتسبب في حدوث إصابات خطيرة

- أخرج مجموعة البطارية من الآلة
- قم بتدوير بكرة ضبط العمق P لضبط العمق كما هو موضح من قبل سهم العمق
- أعد تركيب مجموعة البطارية
- قم بتثبيت مسمار اختبار بعد كل عملية ضبط إلى أن يتم ضبط العمق المطلوب

- تثبيت مسامير التشطيب

! مسدس المسامير غير مناسب لتثبيت الكابلات الكهربائية

! لا تقم مطلقًا بتعطيل أو إرجاع آلية نقطة الاتصال بقطعة العمل في أثناء تشغيل الآلة. لأن فعل ذلك قد يتسبب في حدوث إصابات خطيرة محتملة

إذا لم يتم اتخاذ أي إجراء آخر، يتم إيقاف تشغيل مسدس المسامير تلقائيًا بعد ١٠ دقائق

- وضع التشغيل المتسلسل الفردي ⑬

يوفر وضع التشغيل المتسلسل الفردي التثبيت الأكثر دقة للمسامير. ويتم شحن مسدس المسامير إلى المستخدم وهو مضبوط على هذا الوضع

- تأكد من تأمين قطعة العمل قبل إجراء أي أعمال
- ركب مجموعة البطارية
- حرك مفتاح تحديد الوضع G إلى الجانب بحيث يكون الرمز « T » فقط مرئيًا. سيؤدي هذا إلى تفعيل وضع التشغيل المتسلسل الفردي
- أمسك الآلة بإحكام للحفاظ على تحكمك فيها. ضع مقدمة الآلة على سطح العمل
- ادفع الآلة على سطح العمل لضغط آلية نقطة الاتصال بقطعة العمل A. ثم اعصر المفتاح الزنبركي E لتثبيت مسمار
- حرر المفتاح الزنبركي E وارفع مقدمة الآلة عن قطعة العمل لإكمال عملية تثبيت المسامير

استخدامها. فالعديد من الحوادث يكون سببها الآلات التي لم تتم صيانتها بشكلٍ منتظم.

ح) **احتفظ بالأدوات القاطعة حادة ونظيفة**. فالأدوات القاطعة التي تتم صيانتها كما ينبغي للاحتفاظ بحوافها القاطعة حادة تكون أقل عرضة للانحناء وسهل التحكم فيها.

خ) **استخدم الآلة والملحقات واللقم وما شابههم وفقًا لهذه التعليمات، مع الأخذ في الاعتبار بظروف العمل والأعمال التي سيتم تنفيذها**. قد يؤدي استخدام الآلة في أعمال غير تلك المُخصصة لها إلى حوادث خطيرة.

د) **احتفظ بالمقابض وأسطح الإمساك جافة ونظيفة وخالية من الزيوت والشحوم**. لأن المقابض وأسطح الإمساك المنزلقة لا تمنحك القدرة على التعامل والتحكم الآمنين في الآلة في المواقف غير المتوقعة.

٥) استخدام الآلة العاملة بالبطارية والعناية بها

أ) **لا تعد شحن الآلة إلا باستخدام الشاحن المُحدد بواسطة الشركة الصانعة**. فالشاحن الملائم لنوع ما من مجموعات البطارية قد يتسبب في نشوب حريق إذا تم استخدامه مع مجموعة بطارية أخرى.

ب) **استخدم الآلات العاملة بالطاقة مع مجموعات البطاريات المُخصصة لها فقط**. لأن استخدام أي مجموعات بطارية أخرى قد يؤدي إلى التعرض لإصابات أو نشوب حريق.

ت) **عند عدم استخدام مجموعة البطارية، احتفظ بها بعيدًا عن الأغراض المعدنية الأخرى مثل مشابك الأوراق أو العملات المعدنية أو المفاتيح أو المسامير أو البراغي أو الأغراض المعدنية الصغيرة الأخرى التي قد تتسبب في عمل دائرة قصر (ماس كهربائي) بين أقطاب البطارية**. عمل دائرة قصر (ماس كهربائي) بين أطراف البطارية قد يتسبب في حروق أو نشوب حريق.

ث) **في حالات التعامل السيئ، قد يحدث ارتشاح للسوائل من البطارية؛ فلا تلمسه. إذا حدثت ملامسة بشكلٍ عرضي، فاغسلها بالماء. إذا لامس السائل العينين، فاطلب المساعدة الطبية على الفور**. السائل الخارج من البطارية قد يتسبب في اهتياج الجلد أو حدوث حروق به.

ج) **لا تستخدم مجموعة البطارية أو الآلة إذا كانا تالفين أو تم إدخال تعديلات عليهما**. لأن البطاريات التالفة أو التي تم تعديلها قد تعمل بشكلٍ غير متوقع، وهو ما قد يؤدي لنشوب حريق أو حدوث انفجار أو خطر التعرض لإصابة.

ح) **لا تقم بتعريض مجموعة البطارية أو الآلة للنيران أو درجات الحرارة الزائدة**. التعرض لدرجات الحرارة الأعلى من ٥٦٢ فهرنهايت (٣٠١ درجة مئوية) قد يؤدي لحدوث انفجار.

خ) **اتبع تعليمات الشحن، ولا تشحن مجموعة البطارية أو الآلة في نطاق درجة حرارة خارج النطاق المُحدد في التعليمات**. قد يؤدي الشحن غير المضبوط أو في درجات حرارة خارج النطاق المسموح به إلى تلف البطارية وخطر نشوب حريق.

٦) الصيانة

أ) **ينبغي إجراء الصيانة على الآلة بواسطة فني إصلاح متخصص باستخدام قطع غيار أصلية مطابقة فقط**. فهذا سيضمن المحافظة على سلامة الآلة.

ب) **لا تقم بصيانة مجموعات البطارية التالفة بأي حال من الأحوال**، بل ينبغي أن تكون صيانة مجموعات البطارية من خلال الشركة الصانعة أو مقدمي الخدمة المعتمدين فقط.

تحذيرات السلامة الخاصة بآلات ربط المسامير

أ) **افترض دائمًا أن الآلة تحتوي على مسامير**. يمكن أن يؤدي التعامل بإهمال مع الآلة إلى إطلاق المسامير بشكل غير متوقع ووقوع إصابات جسدية.

ب) **افصل الآلة عن مصدر الطاقة عند تحميل المسامير وتفريغها، أو إجراء التعديلات، أو تغيير الملحقات**. فقد يتم تفعيل الآلة عن طريق الخطأ إذا كانت متصلة بمصدر الطاقة، مما قد يؤدي إلى حدوث إصابة شخصية.

ت) **كن حذرا عند التعامل مع المسامير، خاصة عند التحميل والتفريغ**. تحتوي المسامير على نقاط حادة قد تؤدي إلى حدوث إصابة شخصية.

ث) **لا توجه الآلة نحوك أو تجاه أي شخص قريب منك**. حيث سيؤدي التشغيل غير المتوقع إلى إطلاق مسمار، مما قد يتسبب في حدوث إصابة شخصية.

ج) **أبق الأصابع بعيدًا عن الزناد عند تشغيل الآلة، وعند الانتقال من وضع تشغيل إلى آخر**، حيث سيؤدي التشغيل غير المتوقع إلى إطلاق مسمار، مما قد يتسبب في حدوث إصابة شخصية.

ح) **أمسك الآلة من أسطح الإمساك المعزولة، وذلك عند القيام بأعمال قد يلحق فيها المسمار بأسلاك مخفية**. قد تتلامس المسامير مع سلك تيار «جارٍ»، وهو ما يجعل الأجزاء المعدنية المكشوفة بالآلة «مكهربة» ويتسبب في إصابة مُشغل الآلة بصدمة كهربائية.

خ) **أمسك الآلة بقبضة قوية في أثناء التشغيل**. قد يؤدي الارتداد غير المنضبط للآلة إلى تفعيلها بشكل غير مقصود، مما قد يتسبب في حدوث إصابة شخصية.

د) **احتفظ بجميع أجزاء الجسم مثل اليدين والساقين وما إلى ذلك بعيدًا عن اتجاه إطلاق المسامير من الآلة**. قد يخترق المسمار قطعة العمل وكذلك أي شيء خلفها، مما قد يتسبب في حدوث إصابة شخصية.

ذ) **عند استخدام الآلة، احتفظ بجميع أجزاء الجسم مثل اليدين والساقين وما إلى ذلك بعيدًا عن المنطقة التي يتم فيها دفع المسمار في قطعة العمل**. يمكن أن ينحرف المسمار ويخرج من قطعة العمل، مما قد يتسبب في حدوث إصابة شخصية.

ر) **لا تقم بتشغيل الآلة ما لم يتم تثبيت الآلة بقوة مقابل قطعة العمل**. إذا لم تكن الآلة مُلامسة لقطعة العمل، فقد ينحرف المسمار بعيدًا عن قطعة العمل، مما قد يتسبب في وقوع إصابة شخصية.

ز) **لا تستخدم هذه الآلة لتثبيت الكابلات الكهربائية**. فهي غير مصممة لتركيب الكابلات الكهربائية، وقد تؤدي إلى إتلاف عزل الكابلات الكهربائية، مما يتسبب في حدوث صدمة كهربائية أو مخاطر نشوب حريق.

س) **افصل الآلة عن مصدر الطاقة عندما يعلق مسمار فيها**. في أثناء إزالة المسمار المحشور، قد يتم تفعيل الآلة عن طريق الخطأ إذا كانت متصلة بمصدر الطاقة، مما قد يؤدي إلى حدوث إصابة شخصية.

ش) **توخَ الحذر في أثناء إزالة عناصر التثبيت المحصورة من الآلة**. فقد تكون الآلية واقعة تحت ضغط، وهو ما قد يؤدي إلى إطلاق المسامير عنوة، مما قد يتسبب في وقوع إصابة شخصية.

تحذيرات إضافية خاصة بالآلات المزودة بوضع التشغيل بالتلامس

أ) **لا يجب استخدام وضع التشغيل بالتلامس إلا في تطبيقات الربط غير الدقيق مثل التسقيف والتغليف أو إنتاج منصات التحميل أو الأثاث أو المنازل المتنقلة أو التنجيد**. للعمل الذي يتطلب دقة أكبر، يجب اختيار أداة تسلسلية أو وضع تشغيل تسلسلي.

ب) **تحقق دائمًا من وضع التشغيل قبل تشغيل الآلات ذات التشغيل الانتقائي**. قد يؤدي تشغيل الآلة دون التحقق من وضع التشغيل إلى إصابة من الإطلاق غير المتعمد للمسمار.

ت) **استخدم هذه الآلة في مواقع العمل المسيطر عليها حيث يتم تطبيق ممارسات عمل آمنة**. البيئات التي لا تُطبق فيها ممارسات العمل الآمنة تزيد من خطر الإصابة الشخصية.

تحذيرات السلامة الإضافية

أ) **استعمل معدات الوقاية الشخصية. ارتد دائمًا أدوات حماية العينين**. يجب استخدام قناع الأتربة وأحذية السلامة المانعة للانزلاق والقبعة الصلبة وأدوات حماية السمع في ظروف التشغيل الملائمة.

ب) **احرص على حماية أذنيك. ارتدِ أداة حماية السمع خلال فترات التشغيل الطويلة**. يساعد الامتثال لتلك التعليمات في تقليل خطر حدوث إصابة خطيرة.

ت) **استخدم الآلة في الغرض المحدد لها فقط**. لا تُطلق عناصر التثبيت في الهواء المفتوح.

ث) **استخدم فقط المسامير الموصى بها لهذه الآلة**. قد يؤدي استخدام المسامير الخاطئة إلى ضعف تلقيم المسامير، وانحصارها، وخروجها من الآلة بزوايا غير منتظمة. إذا لم يكن تلقيم المسامير يتم بسلاسة وبشكل صحيح، فتوقف عن استخدام الآلة على الفور. قد يؤدي انحصار المسامير وعدم تلقيمها بشكل صحيح إلى إصابات شخصية خطيرة.

ج) **لا تستخدم هذه الآلة أبدًا بطريقة قد تتسبب في توجيه المسمار نحو أي شيء آخر غير قطعة العمل**.

ح) **لا تستخدم الأداة كمطرقة**.

خ) **احمل الآلة دائمًا من المقبض**.

د) **لا تقم بتغيير هذه الآلة أو تعديلها عن تصميمها أو وظيفتها الأصلية دون موافقة الشركة المصنعة**.

ذ) **كن على دراية دائمًا أن سوء الاستخدام أو التعامل غير الصحيح لهذه الآلة قد يتسبب في إصابتك أو إصابة الآخرين**.

ر) **لا تقم أبدًا بتثبيت أو لصق الزناد أو آلية نقطة الاتصال بقطعة العمل في وضع التشغيل**.

ز) **لا تترك الآلة دون مراقبة إذا كانت البطارية مثبتة بها**.

س) **لا تقم بتشغيل هذه الآلة إذا كانت لا تشتمل على ملصق تحذيري واضح**.

البطاريات

- **البطارية المرفقة -إن وجدت- تكون مشحونة جزئيًا** (لضمان الحصول على كامل

AR

مسدس مسامير مقاس 16GA لاسلكي بدون فُرش ٣٨٨١

مقدمة

- الآلة غير معدة لتثبيت المسامير في المواد الصلبة مثل الصلب والخرسانة
- بل هي معدة لتثبيت الورق المقوى والمواد العازلة والأقمشة والأبلكاش الرقيق والرقاقات المعدنية والجلد والمواد المشابهة بالمسامير على الأسطح الخشبية أو ما شابهها
- اقرأ دليل التعليمات هذا واحتفظ به ①

البيانات الفنية ①

[1] الوزن من دون مجموعة البطارية (يمكنك الاطلاع على وزن مجموعة البطارية على الموقع الإلكتروني www.skil.com)

مكونات الآلة ②

A نقطة الاتصال بقطعة العمل
B خرير المسامير المنحصرة بدون أدوات
C لسان خرير المسامير المنحصرة
D مصباح إضاءة منطقة العمل DEL
E المفتاح الزنبركي
F المقبض
G مفتاح تحديد الوضع
H الدافع
J مخزن المسامير
K نوافذ مؤشر المسامير
L ذراع الدافع
M وسادة منع الخدوش
N زر مؤشر مستوى البطارية
P بكرة ضبط العمق
Q موضع التخزين المدمج
R وسادات منع الخدوش الاحتياطية
S مسامير مقاس AG16
T مشبك لحزام

السلامة

تحذيرات السلامة العامة المتعلقة بالآلة العاملة بالطاقة

⚠ تحذير: اقرأ جميع تحذيرات السلامة والتعليمات والرسوم التوضيحية والمواصفات المرفقة مع هذه الآلة. عدم اتباع جميع التعليمات الواردة أدناه قد يؤدي إلى حدوث صدمة كهربائية أو نشوب حريق أو التعرض للإصابة، أحدها أو جميعها.

احتفظ بجميع التحذيرات والتعليمات للرجوع إليها في المستقبل.

يشير مصطلح «آلة عاملة بالطاقة» في التحذيرات إلى الآلة العاملة بالطاقة (الموصولة بسلك تيار) أو الآلة العاملة بالبطارية (غير الموصولة بسلك تيار).

١) سلامة منطقة العمل

أ) حافظ على منطقة العمل نظيفة ومضاءة جيدًا. حيث عادة ما تتسبب المناطق المظلمة أو التي بها ركام إلى وقوع حوادث.

ب) لا تقم بتشغيل الآلات العاملة بالطاقة في أجواء قابلة للانفجار، على سبيل المثال في وجود سوائل أو غازات أو غبار قابلة للاشتعال. فقد تتسبب الآلات العاملة بالطاقة في صدور شرارة، والتي قد تتسبب في اشتعال الغبار أو الأبخرة القابلة للاشتعال.

ت) احتفظ بالأطفال والمشاهدين بعيدًا عن موقع استعمال الآلة العاملة بالطاقة. حيث إن الإلهاءات قد تجعلك تفقد السيطرة على الآلة.

٢) السلامة الكهربائية

أ) ينبغي أن يتوافق قابس الآلة العاملة بالطاقة مع مقبس التيار. لا يجب إدخال تعديلات على القابس بأي حالٍ من الأحوال. لا تستخدم أي قوابس مهايئ مع الآلات العاملة بالطاقة المؤرضة. حيث تؤدي القوابس غير المتعدّلة والمقابس المتوافقة إلى الحد من خطر حدوث صدمة كهربائية.

ب) تجنب ملامسة الجسم لأسطح مؤرضة مثل الأنابيب والمشعاع والمواقد والثلاجات. هناك خطر متزايد لحدوث صدمة كهربائية إذا كان جسمك مؤرضًا.

ت) لا تقم بتعريض الآلات العاملة بالطاقة للمطر أو الأجواء الرطبة. حيث سيؤدي الماء الذي يدخل إلى الآلة العاملة بالطاقة إلى زيادة خطر حدوث صدمة كهربائية.

ث) لا تعبث بسلك التيار. لا تقم أبدًا باستخدام سلك التيار لحمل الآلة العاملة بالطاقة أو سحبها أو فصلها عن التيار. احتفظ بالسلك بعيدًا عن مصادر الحرارة أو الزيت أو الحواف الحادة أو الأجزاء المتحركة. تؤدي أسلاك التيار التالفة أو المتشابكة إلى زيادة خطر حدوث صدمة كهربائية.

ج) عند تشغيل آلة عاملة بالطاقة في مكان خارجي مفتوح، استخدم سلك تمديد ملائم للاستخدام الخارجي. استخدام سلك ملائم للاستخدام الخارجي يحد من خطر حدوث صدمة كهربائية.

ح) إذا كان لا بد عن تشغيل الآلة في مكان رطب، فاستخدم مصدر تيار محمي بقاطع تيار مؤرض (ICFG). يقلل استخدام قاطع التيار المتبقي (مقابس قاطع دائرة مؤرض) من خطر التعرض لصدمة كهربائية.

٣) السلامة الشخصية

أ) ابق منتبهًا، وانتبه جيدًا لما تفعله، وكن عقلانيًا عند تشغيل آلة تعمل بالطاقة. لا تستخدم آلة تعمل بالطاقة وأنت مجهد أو تحت تأثير المخدرات أو الكحوليات أو الأدوية. قد تؤدي لحظة من عدم الانتباه في أثناء تشغيل الآلات العاملة بالطاقة إلى حدوث إصابات شخصية خطيرة.

ب) استخدم أدوات حماية شخصية. ارتد دائمًا أدوات حماية العينين. سيؤدي استخدام أدوات الحماية كقناع الغبار أو أحذية السلامة المضادة للانزلاق أو القبعة الصلبة أو أدوات حماية السمع في ظروف مناسبة إلى الحماية من الإصابات الشخصية.

ت) امنع التشغيل غير المتعمد للمنتج. احرص على أن يكون مفتاح الطاقة في وضع الإيقاف قبل توصيل الآلة بمصدر التيار أو مجموعة البطاريات، أو التقاط الآلة أو حملها. قد يتسبب حمل الآلات العاملة بالطاقة وإصبعك على مفتاح التشغيل أو شحنها ومفتاح التشغيل على وضع التشغيل في وقوع حوادث.

ث) أزل أي مفتاح تعديل أو مفتاح ربط قبل تشغيل الآلة العاملة بالطاقة. قد يؤدي ترك مفتاح ربط أو مفتاح عادي مركّبًا على جزء دوّار بالآلة العاملة بالطاقة إلى وقوع إصابات شخصية.

ج) لا تقف في مكان تضطر فيه لمد يديك بعيدًا. قف وأنت ثابت ومتوازن في جميع الأوقات. وهو ما يسمح بتحكم أفضل في الآلة العاملة بالطاقة في الظروف غير المتوقعة.

ح) ارتد الملابس الملائمة. لا ترتد ملابس أو مجوهرات غير ثابتة. احتفظ بشعرك وملابسك بعيدًا عن الأجزاء المتحركة. قد تعلق الملابس الفضفاضة أو المجوهرات أو الشعر الطويل في الأجزاء المتحركة.

خ) إذا تمت إتاحة الأجهزة لتوصيل مرافق استخلاص وجمع الغبار، فتأكد من توصيلها واستخدامها على نحو ملائم. قد يؤدي استخدام جمع الغبار إلى الحد من المخاطر المرتبطة به.

د) لا تدع الخبرة المكتسبة من الاستخدام المتكرر للآلات العاملة بالطاقة تجعلك تتعامل دون الانتباه اللازم وتتجاهل مبادئ السلامة المتعلقة بالآلة. فقد يتسبب أي إجراء غير مدروس في إصابات خطيرة في جزء من الثانية.

٤) استخدام الآلة العاملة بالطاقة والعناية بها

أ) لا تجبر الآلة العاملة بالطاقة على أعمال تفوق قدرتها. استخدم الآلة العاملة بالطاقة الملائمة لأعمالك. ستقوم الآلة العاملة بالطاقة الملائمة بأداء أعمالك بشكلٍ أفضل وأكثر أمانًا عند استخدامها بالمعدل الذي أُعدت له.

ب) لا تستخدم الآلة العاملة بالطاقة إذا لم يكن مفتاح التشغيل يعمل. أي آلة عاملة بالطاقة لا يمكن التحكم فيها بمفتاح التشغيل تعتبر خطيرة وينبغي إصلاحها.

ت) افصل القابس من مصدر التيار و/أو اخلع مجموعة البطاريات -إذا كانت قابلة للخلع- من الآلة العاملة بالطاقة قبل إجراء أي تعديلات أو تغيير ملحقات أو تخزين الآلات العاملة بالطاقة. خذ إجراءات السلامة الوقائية هذه من خطر تشغيل الآلة العاملة بالطاقة بشكلٍ خاطئ؛

ث) خزن الآلة العاملة بالطاقة المضبوطة على وضع الاستعداد بعيدًا عن متناول الأطفال، ولا تسمح للأشخاص غير المعتادين على الآلة العاملة بالطاقة أو على هذه التعليمات بتشغيل الآلة العاملة بالطاقة. الآلات العاملة بالطاقة تكون خطيرة في أيدي الأشخاص غير المدربين.

ج) حافظ على الآلات العاملة بالطاقة والملحقات. تحقق من عدم محاذاة الأجزاء المتحركة أو ربطها، أو وجود كسور في الأجزاء، أو أي حالة أخرى قد تؤثر على عمل الآلة. إذا كان هناك تلف، فقم بإصلاح الآلة العاملة بالطاقة قبل

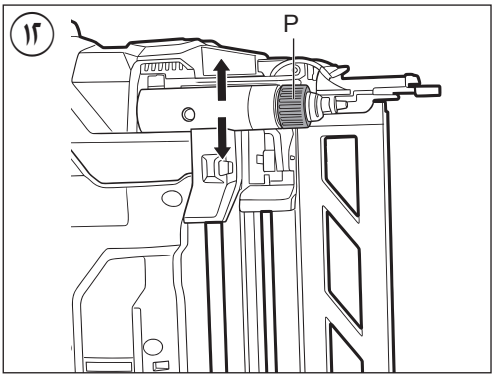
١٢
P

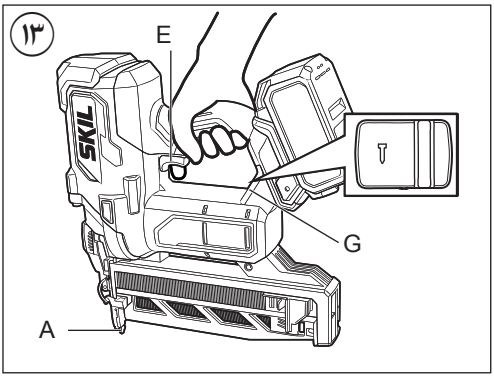
١٣
E
G
A

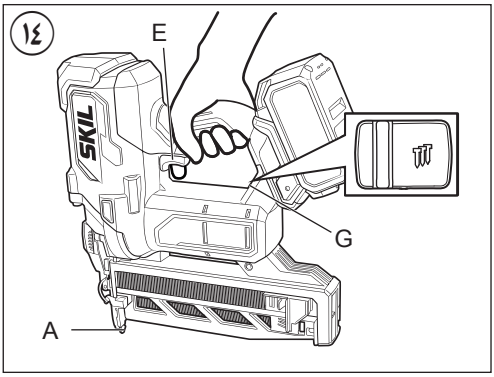
١٤
E
G
A

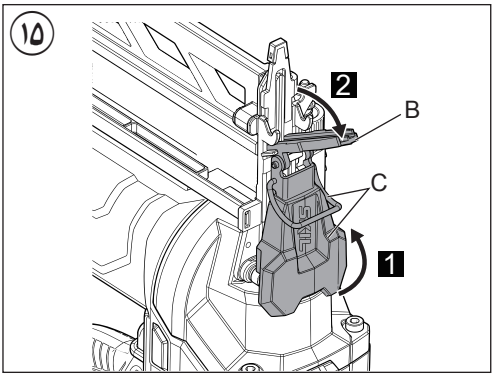
١٥
2
B
C
1

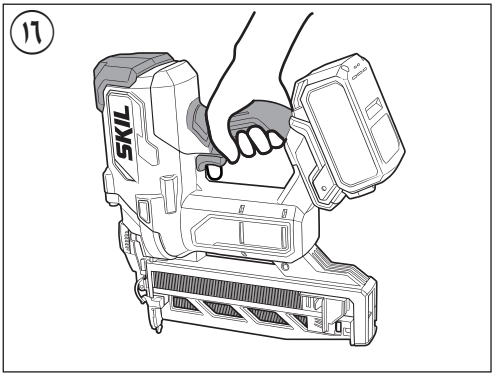
١٦

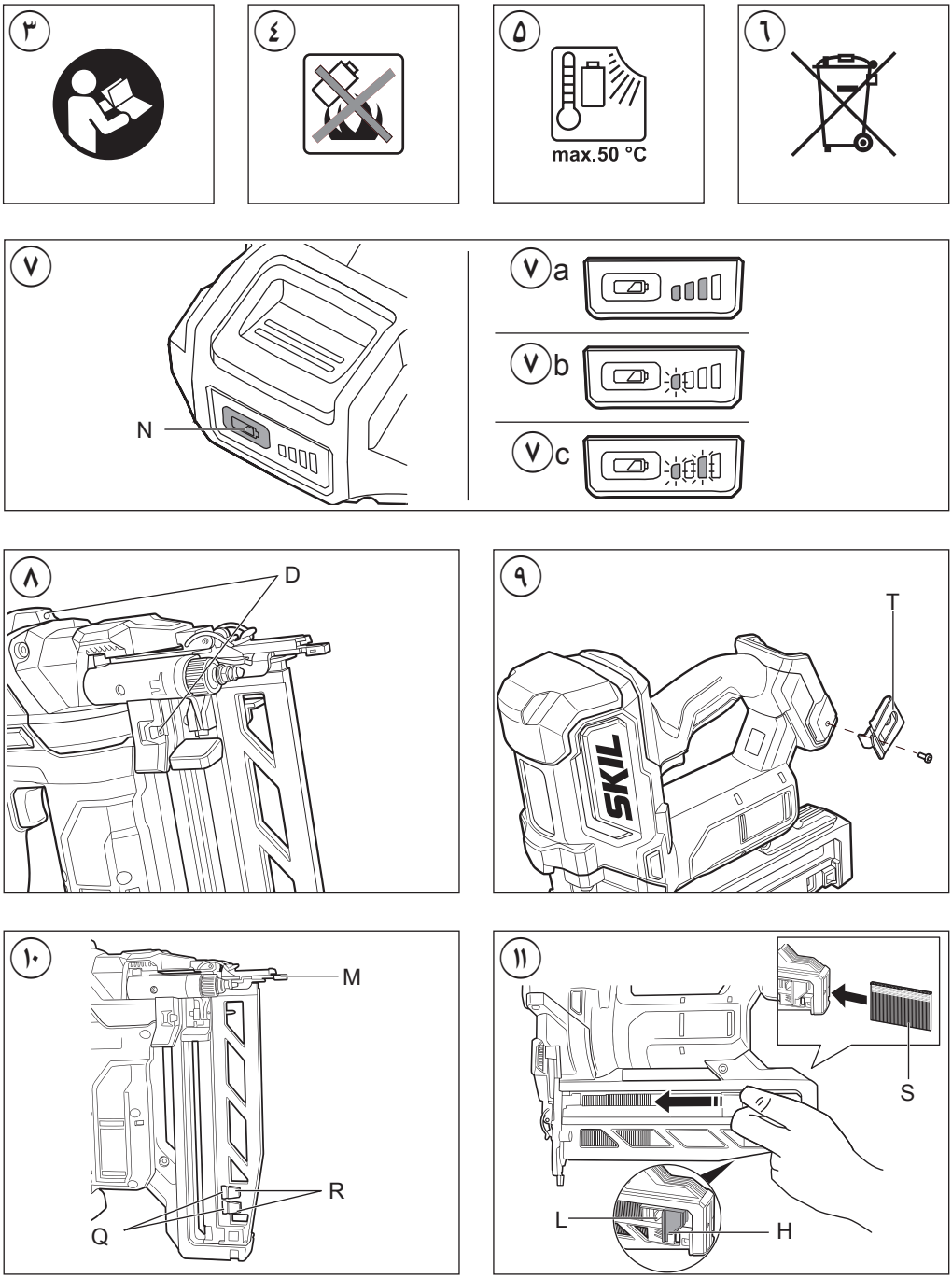
٣
٤
٥
max.50 °C
٦
٧
N
٧a
٧b
٧c
٨
D
٩
T
SKIL
١٠
M
R
Q
١١
S
L
H

١

3886

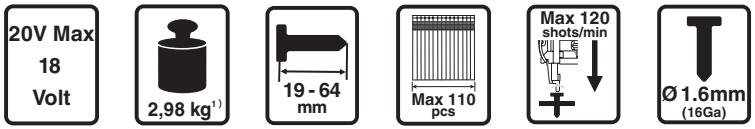
20V Max
18
Volt
2,98 kg1)
19 - 64
mm
Max 110
pcs
Max 120
shots/min
Ø 1.6mm
(16Ga)

٢

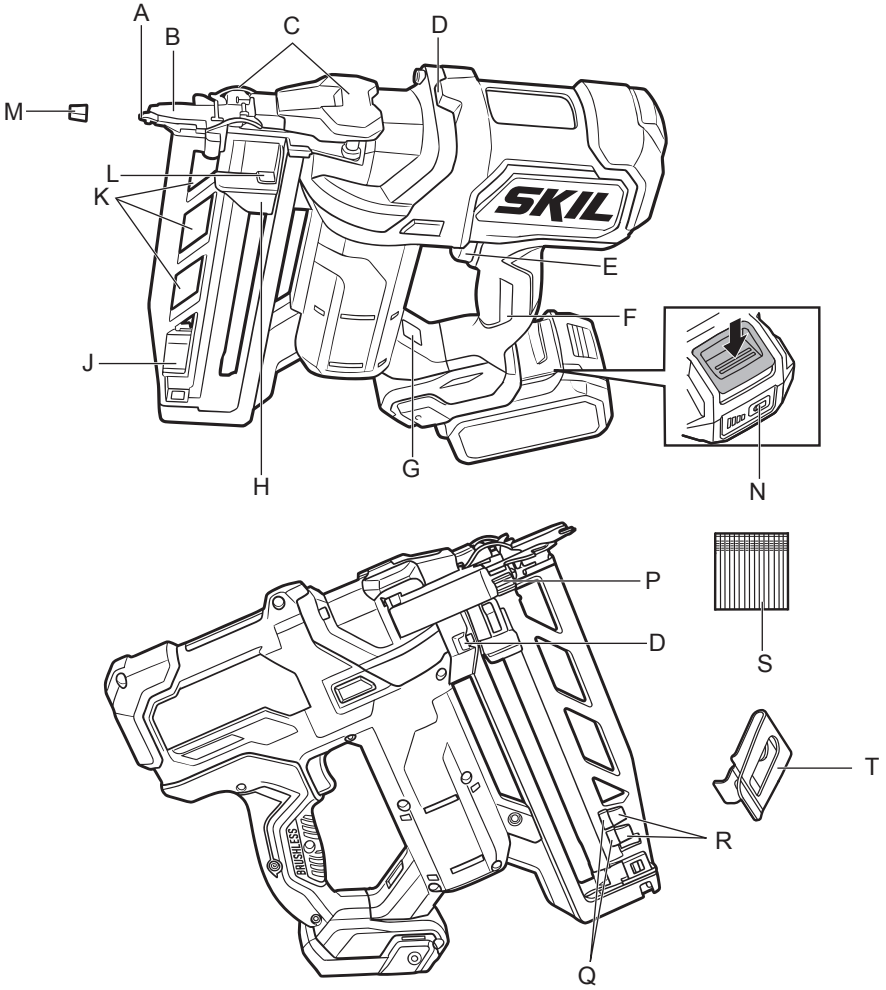
A
B
C
D
M
L
K
E
F
J
H
G
N
P
D
S
T
R
Q
SKIL
BRUSHLESS

مسدس مسامير مقاس 16GA
لاسلكي بدون فُرش
3886

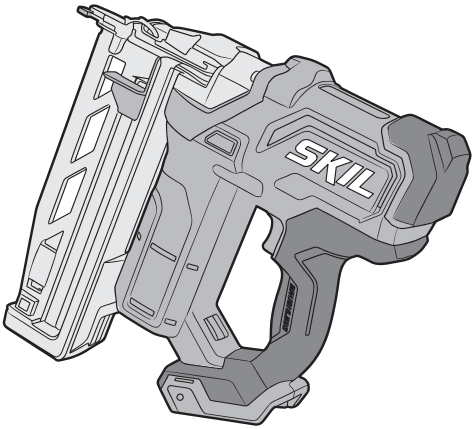

دليل الاستعمال AR
راهنماي اصلي FA

2610S02137 07/26
سكيل ش.ذ.م.م. - ريتميستربارك 1 A1 22
GZ 4838 بريدا - هولندا