BRUSHLESS CORDLESS IMPACT WRENCH
3266 (SD1*3266**)

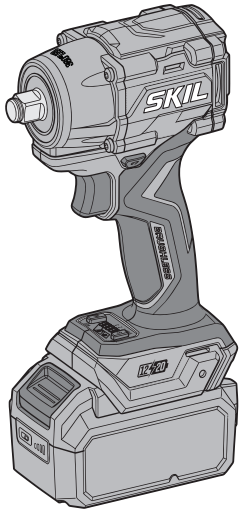

GB	ORIGINAL INSTRUCTIONS	9
F	NOTICE ORIGINALE	12
D	ORIGINALBETRIEBSANLEITUNG	16
NL	ORIGINELE GEBRUIKSAANWIJZING	21
S	BRUKSANVISNING I ORIGINAL	25
DK	ORIGINAL BRUGSANVISNING	29
N	ORIGINAL BRUKSANVISNING	32
FIN	ALKUPERÄISET OHJEET	36
E	MANUAL ORIGINAL	39
P	MANUAL ORIGINAL	44
I	ISTRUZIONI ORIGINALI	48
H	EREDETI HASZNÁLATI UTASÍTÁS	52
CZ	PŮVODNÍM NÁVODEM K POUŽÍVÁNÍ	56
TR	ORİJİNAL İŞLETME TALİMATI	60
PL	INSTRUKCJA ORYGINALNA	63
RU	ПОДЛИННИК РУКОВОДСТВА ПО ЭКСПЛУАТАЦИИ	68
UA	ОРИГІНАЛЬНА ІНСТРУКЦІЯ З ЕКСПЛУАТАЦІЇ	73
GR	ΠΡΩΤΟΤΥΠΟ ΟΔΗΓΙΩΝ ΧΡΗΣΗΣ	77
RO	INSTRUCȚIUNI DE FOLOSIRE ORIGINALE	82
BG	ОРИГИНАЛНО РЪКОВОДСТВО ЗА ЕКСПЛОАТАЦИЯ	86
SK	PÔVODNÝ NÁVOD NA POUŽITIE	90
HR	ORIGINALNE UPUTE ZA RAD	94
SRB	ORIGINALNO UPUTSTVO ZA RAD	98
SLO	IZVIRNA NAVODILA	102
EST	ALGUPÄRANE KASUTUSJUHEND	105
LV	ORIĢINĀLĀ LIETOŠANAS PAMĀCĪBA	109
LT	ORIGINALI INSTRUKCIJA	113
MK	ИЗВОРНО УПАТСТВО ЗА РАБОТА	117
AL	UDHËZIMET ORIGJINALE	121
AR	دليل الاستعمال	132
FA	راهنماي اصلي	130

www.skil.com

SKIL BV - Rithmeesterpark 22 A1 - 4838GZ - Breda - NL
UK: Chervon Europe Ltd. - 34 Bridge Street- Reading - RG1 2LU
07/26
2610S02136

CE 3266

(GB)	**EU Declaration of conformity**		We declare under our sole responsibility that the stated products comply with all applicable provisions of the directives and regulations listed below and are in conformity with the following standards. Conformity assessment procedure: Internal production control (Module A)
	Cordless impact wrench	Article number	Technical file at: ✱
(F)	**Déclaration de conformité UE**		Nous déclarons sous notre propre responsabilité que les produits décrits sont en conformité avec les directives, règlements normatifs et normes énumérés ci-dessous. Procédure d'évaluation de la conformité : Contrôle interne de la production (module A)
	Visseuse à chocs sans-fil	Numéro d'article	Dossier technique auprès de: ✱
(D)	**EU-Konformitätserklärung**		Wir erklären in alleiniger Verantwortung, dass die genannten Produkte allen einschlägigen Bestimmungen der nachfolgend aufgeführten Richtlinien und Verordnungen entsprechen und mit folgenden Normen übereinstimmen. Verfahren zur Konformitätsbewertung: Interne Fertigungskontrolle (Modul A)
	Akku-Drehschlagschrauber	Sachnummer	Technische Unterlagen bei: ✱
(NL)	**EU-conformiteitsverklaring**		Wij verklaren op eigen verantwoordelijkheid dat de genoemde producten voldoen aan alle desbetreffende bepalingen van de hierna genoemde richtlijnen en verordeningen en overeenstemmen met de volgende normen. Conformiteitsbeoordelingsprocedure: Interne productiecontrole (module A)
	Accu-slagschroevendraaier	Productnummer	Technisch dossier bij: ✱
(S)	**EU-konformitetsförklaring**		Vi förklarar under eget ansvar att de nämnda produkterna uppfyller kraven i alla gällande bestämmelser i de nedan angivna direktiven och förordningarnas och att de stämmer överens med följande normer. Procedur för bedömning av överensstämmelse: Intern produktkontroll (Modul A)
	Sladdlös slagskruvdragare	Produktnummer	Teknisk dokumentation: ✱
(DK)	**EU-overensstemmelseserklæring**		Vi erklærer som eneansvarlige, at det beskrevne produkt er i overensstemmelse med alle gældende bestemmelser i følgende direktiver og forordninger og opfylder følgende standarder. Overensstemmelsesvurderingsprocedure: Intern produktionskontrol (modul A)
	Akku-slagskruetrækker	Typenummer	Tekniske bilag ved: ✱
(N)	**EU-samsvarserklæring**		Vi erklærer under eneansvar at de nevnte produktene er i overensstemmelse med alle relevante bestemmelser i direktivene og forordningene nedenfor og med følgende standarder. Prosedyre for samsvarsvurdering: Intern produksjonskontroll (modul A)
	Batteridrevet slagskrutrekker	Produktnummer	Teknisk dokumentasjon hos: ✱
(FIN)	**EU-vaatimustenmukaisuusvakuutus**		Vakuutamme täten, että mainitut tuotteet vastaavat kaikkia seuraavien direktiivien ja asetusten asiaankuuluvia vaatimuksia ja ovat seuraavien standardien vaatimusten mukaisia. Vaatimustenmukaisuuden arviointimenettely: Sisäinen tuotannonvalvonta (moduuli A)
	Akkuiskuruuvinväännin	Tuotenumero	Tekniset asiakirjat saatavana: ✱
(E)	**Declaración de conformidad UE**		Declaramos bajo nuestra exclusiva responsabilidad, que los productos nombrados cumplen con todas las disposiciones correspondientes de las directivas y los reglamentos mencionados a continuación y están en conformidad con las siguientes normas. Procedimiento de evaluación de conformidad: control de producción interno (módulo A)
	Atornillador de impacto a batería	Número de artículo	Documentos técnicos de: ✱
(P)	**Declaração de conformidade CE**		Declaramos sob nossa exclusiva responsabilidade que os produtos mencionados cumprem todas as disposições e os regulamentos indicados e estão em conformidade com as seguintes normas. Procedimento de avaliação da conformidade: Controlo interno da produção (Módulo A)
	Aparafusadora de impacto sem fio	Número do produto	Documentação técnica pertencente à: ✱
(I)	**Dichiarazione di conformità UE**		Dichiariamo sotto la nostra piena responsabilità che i prodotti indicati sono conformi a tutte le disposizioni pertinenti delle direttive e dei regolamenti elencati di seguito, nonché alle seguenti normative. Procedura di valutazione della conformità: Controllo interno della produzione (Modulo A)
	Avvitatore ad impulsi a batteria	Codice prodotto	Documentazione tecnica presso: ✱
(H)	**EU konformitási nyilatkozat**		Egyedüli felelőséggel kijelentjük, hogy a megnevezett termékek megfelelnek az alábbiakban felsorolásra kerülő irányelvek és rendeletek valamennyi idevágó előírásainak és megfelelnek a következő szabványoknak. Megfelelőség-értékelési eljárás: Belső gyártásellenőrzés (A modul)
	Akkus ütvecsavarozó	Cikkszám	Műszaki dokumentumok megőrzési pontja: ✱
(CZ)	**EU prohlášení o shodě**		Prohlašujeme na výhradní zodpovědnost, že uvedený výrobek splňuje všechna příslušná ustanovení níže uvedených směrnic a nařízení a je v souladu s následujícími normami. Postup posuzování shody: Vnitřní kontrola výroby (modul A)
	Akumulátorový rázový šroubovák	Objednací číslo	Technické podklady u: ✱

CE **3266**

(TR)	**AB Uygunluk beyanı**		Tek sorumlu olarak, tanımlanan ürünün aşağıdaki yönetmelik ve direktiflerin geçerli bütün hükümlerine ve aşağıdaki standartlara uygun olduğunu beyan ederiz.
	Akülü darbeli vidalama makinesi	Ürün kodu	Uygunluk değerlendirme prosedürü: Dahili üretim kontrolü (Modül A) Teknik belgelerin bulunduğu yer: ★
(PL)	**Deklaracja zgodności UE**		Oświadczamy z pełną odpowiedzialnością, że niniejsze produkty odpowiadają wszystkim wymaganiom poniżej wyszczególnionych dyrektyw i rozporządzeń, oraz że są zgodne z następującymi normami.
	Akumulatorowa zakrętarka udarowa	Numer katalogowy	Procedura oceny zgodności: Wewnętrzna kontrola produkcji (moduł A) Dokumentacja techniczna: ★
(RU)	**Заявление о соответствии ЕС**		Мы заявляем под нашу единоличную ответственность, что названные продукты соответствуют всем действующим предписаниям нижеуказанных директив и распоряжений, а также нижеуказанных норм.
	Аккумуляторный ударный шуруповерт	Товарный номер	Метод оценки соответствия: внутренний производственный контроль (модуль А) Техническая документация хранится у: ★
(UA)	**Заява про відповідність ЄС**		Мизаявляємо під нашу одноособову відповідальність, що названі вироби відповідають усім чинним положенням нищеозначених директив і розпоряджень, а також нижчеозначеним нормам.
	Акумуляторний ударний шуруповерт	Товарний номер	Процедура оцінки відповідності: Внутрішній контроль виробництва (Модуль А) Технічна документація зберігається у: ★
(GR)	**Δήλωση πιστότητας ΕΕ**		Δηλώνουμε με αποκλειστική μας ευθύνη, ότι τα αναφερόμενα προϊόντα αντιστοιχούν σε όλες τις σχετικές διατάξεις των πιο κάτω αναφερόμενων οδηγιών και κανονισμών και ταυτίζονται με τα ακόλουθα πρότυπα.
	Παλμικό κατσαβίδι μπαταρίας	Αριθμός ευρετηρίου	Διαδικασία αξιολόγησης συμμόρφωσης: Εσωτερικός έλεγχος παραγωγής (Ενότητα Α) Τεχνικά έγγραφα στη: ★
(RO)	**Declaraţie de conformitate UE**		Declarăm pe proprie răspundere că produsele menţionate corespund tuturor dispoziţiilor relevante ale directivelor şi reglementărilor enumerate în cele ce urmează şi sunt în conformitate cu următoarele standarde.
	Şurubelniţă cu impact cu acumulatori	Număr de identificare	Procedura de evaluare a conformităţii: Controlul intern al producţiei (Modulul A) Documentaţie tehnică la: ★
(BG)	**ЕС декларация за съответствие**		С пълна отговорност ние декларираме, че посочените продукти отговарят на всички валидни изисквания на директивите и разпоредбите по-долу и съответства на следните стандарти.
	Акумулаторен ударен гайковерт	Каталожен номер	Процедура за оценка на съответствието: Вътрешен производствен контрол (модул А) Техническа документация при: ★
(SK)	**EU vyhlásenie o zhode**		Vyhlasujeme na výhradnú zodpovednosť, že uvedený výrobok spĺňa všetky príslušné ustanovenia nižšie uvedených smerníc a nariadení a je v súlade s nasledujúcimi normami.
	Akumulátorový rázový skrutkovač	Vecné číslo	Postup posudzovania zhody: Vnútorná kontrola výroby (modul A) Technické podklady má spoločnosť: ★
(HR)	**EU izjava o sukladnosti**		Pod punom odgovornošću izjavljujemo da navedeni proizvodi odgovaraju svim relevantnim odredbama direktiva i propisima navedenima u nastavku i da su sukladni sa sljedećim normama.
	Akumulatorski udarni odvijač	Kataloški broj	Postupak ocjene sukladnosti: unutarnja kontrola proizvodnje (modul A) Tehnička dokumentacija se može dobiti kod: ★
(SRB)	**EU-izjava o usaglašenosti**		Na sopstvenu odgovornost izjavljujemo, da navedeni proizvodi odgovaraju svim dotičnim odredbama naknadno navedenih smernica u uredaba i da su u skladu sa sledećim standardima.
	Akumulatorski udarni odvijač	Broj predmeta	Procedura procene usaglašenosti: Interna kontrola proizvodnje (modul A) Tehnička dokumentacija kod: ★
(SLO)	**Izjava o skladnosti ES**		Izjavljamo pod izključno odgovornostjo, da je omenjen izdelek v skladu z vsemi relevantnimi določili direktiv in uredb ter ustreza naslednjim standardom.
	Akumulatorski udarni vijačnik	Številka artikla	Postopek ugotavljanja skladnosti: Interni nadzor proizvodnje (modul A) Tehnična dokumentacija pri: ★
(EST)	**EL-vastavusdeklaratsioon**		Kinnitame ainuvastutajatena, et nimetatud tooted vastavad järgnevalt loetletud direktiivide ja määruste kõikidele asjaomastele nõuetele ja on kooskõlas järgmiste normidega.
	Akulöökkruvikeeraja	Tootenumber	Vastavushindamise protseduur: Ettevõttesisene tootmiskontroll (moodul A) Tehnilised dokumendid saadaval: ★
(LV)	**Deklarācija par atbilstību EK standartiem**		Mēs ar pilnu atbildību paziņojam, ka šeit aplūkotie izstrādājumi atbilst visiem tālāk minētajās direktīvās un rīkojumos ietvertajām saistošajām nostādnēm, kā arī sekojošiem standartiem.
	Akumulatora triecienskrūvgriezis	Izstrādājuma numurs	Atbilstības novērtēšanas procedūra: Iekšējā ražošanas kontrole (A modulis) Tehniskā dokumentācija no: ★

CE **3266**

(LT)	**ES atitikties deklaracija** **Akumuliatorinis smūginis suktuvas**	Gaminio numeris	Atsakingai pareiškiame, kad išvardyti gaminiai atitinka visus privalomus žemiau nurodytų direktyvų ir reglamentų reikalavimus ir šiuos standartus. Atitikties vertinimo procedūra: Vidinė gamybos kontrolė (A modulis) Techninė dokumentacija saugoma: ✱
(MK)	**EU-Изјава за сообразност** **Ударен завртувач**	Број на артикл	Со целосна одговорност изјавуваме, дека опишаните производи се во согласност со сите релевантни одредби на следните регулативи и прописи и се во согласност со следните норми. Постапка за оценка на сообразност: Внатрешна контрола на производството (Модул А) Техничка документација кај: ✱
(AL)	**EU Deklarata e konformitetit** **Vidator me çekiç me bateri**	Numri i nenit	Ne deklarojmë me përgjegjësinë tonë të vetme se produktet e paraqitura janë në përputhje me të gjitha dispozitat e zbatueshme të direktivave dhe rregulloreve të listuara më poshtë dhe janë në përputhje me standardet si më poshtë. Procedura e vlerësimit të konformitetit: Kontrolli i brendshëm i prodhimit (Moduli A) Dosja teknike në: ✱

3266	SD1*3266**	2006/42/EC (≤19.01.2027) (EU) 2023/1230 (≥20.01.2027)	EN 62841-1:2015+A11:2022+A1:2025 EN 62841-2-2:2014
		2014/30/EU	EN IEC 55014-1:2021 EN IEC 55014-2:2021
		2011/65/EU	EN IEC 63000:2018

SKIL®✱

Skil BV
Rithmeesterpark 22 A1
4838 GZ Breda
The Netherlands

Olaf Dijkgraaf
Approval Manager



Skil BV, Rithmeesterpark 22 A1, 4838 GZ Breda, NL
10.07.2026

UK CA **3266**

Declaration of Conformity		We declare under our sole responsibility that the stated products comply with all applicable provisions of the directives and regulations listed below and are in conformity with the following standards Authorized to compile the technical file: Chervon Europe Ltd., 34 Bridge Street, Reading, RG1 2LU, United Kingdom
Cordless Impact Wrench	Article number	
3266	SD1*3266**	Supply of Machinery (Safety) Regulations 2008 (SI 2008/1597) Electromagnetic Compatibility Regulations 2016 (SI 2016/1091) The Restriction of the Use of Certain Hazardous Substances in Electrical and Electronic Equipment Regulations 2012 (SI 2012/3032) EN 62841-1:2015+A11:2022+A1:2025 EN 62841-2-2:2014 EN IEC 55014-1:2021 EN IEC 55014-2:2021 EN IEC 63000:2018
		SKIL® *Skil BV Rithmeesterpark 22 A1 4838 GZ Breda The Netherlands
		Olaf Dijkgraaf Approval Manager  Place of issue: Breda Date of issue: 10/07/2026

1

3266


20V Max
18
Volt
1,22 kg1)
n0
0-850/1800/2100
/min
0-900/2600/3100
p/min
1/2" square
drive

2

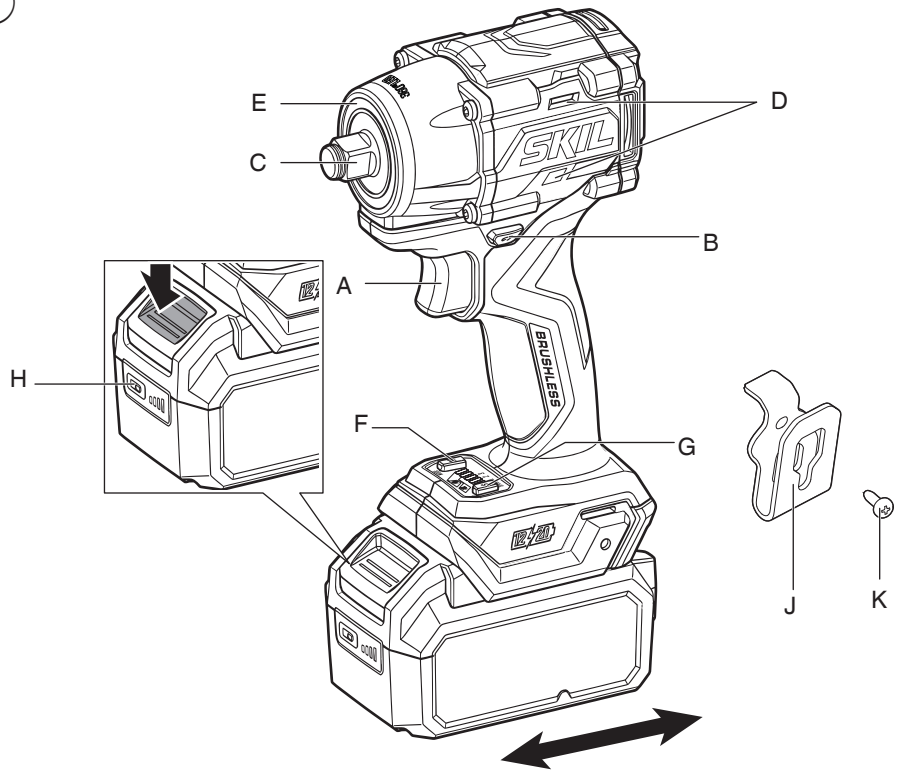
E
D
C
B
A
H
F
G
J
K
SKIL
BRUSHLESS

3



4



5


max.50 °C

6



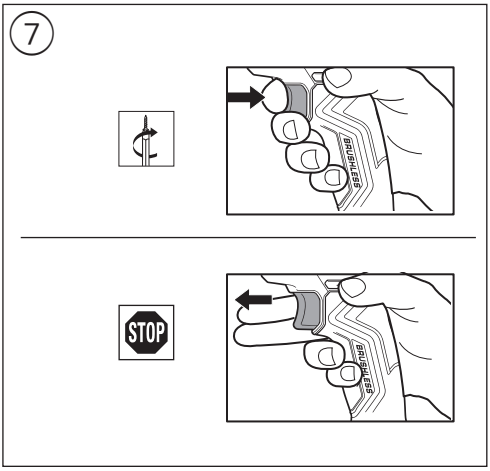
7
STOP

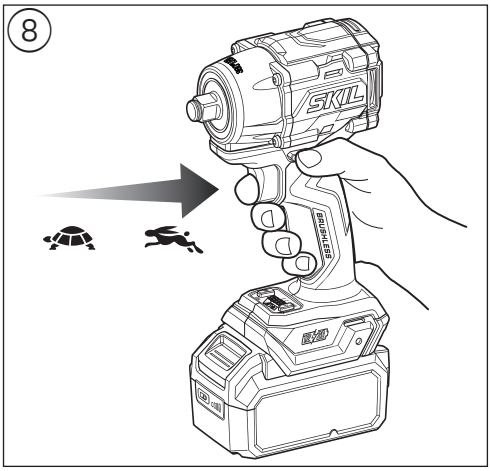
8

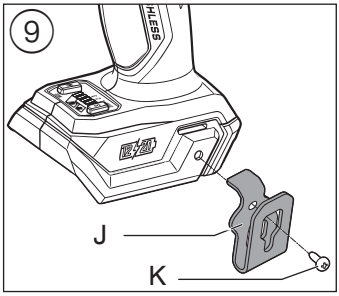
9
J
K

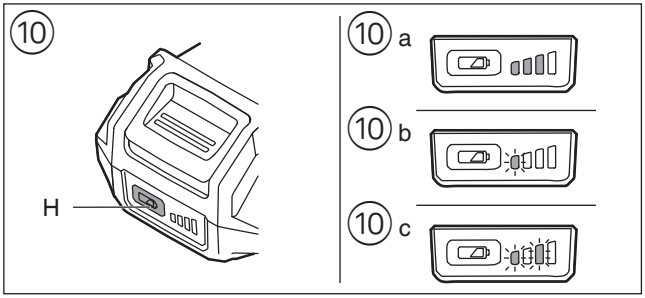
10
H
10 a
10 b
10 c

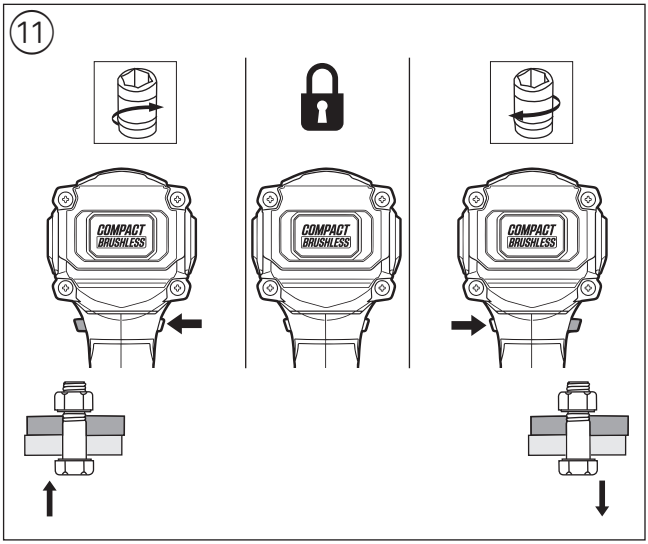
11
COMPACT BRUSHLESS
COMPACT BRUSHLESS
COMPACT BRUSHLESS

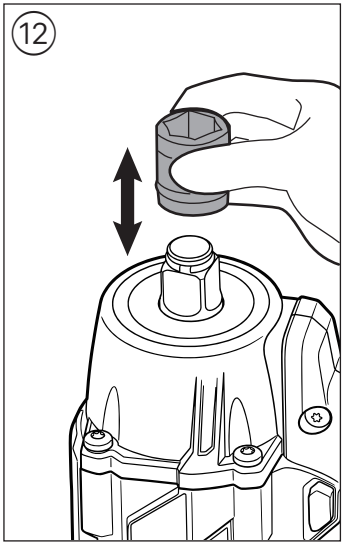
12

13

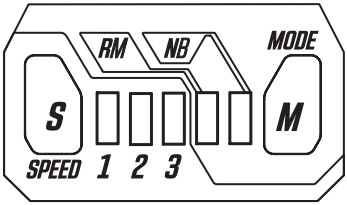

14

	1	2	3	RM	NB
a	■	□	□	□	□
b	■	□	□	■	□
c	■	□	□	□	■
d	■	■	□	□	□
e	■	■	□	■	□
f	■	■	□	□	■
g	■	■	■	□	□
h	■	■	■	■	□
i	■	■	■	□	■

15

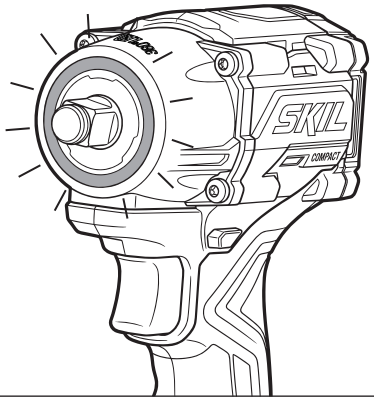

16

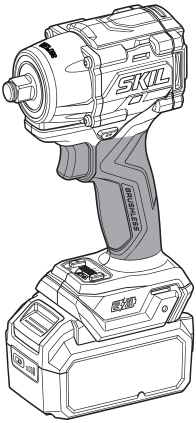

ACCESSORIES → **WWW.SKIL.COM**

GB

Brushless cordless impact wrench 3266

INTRODUCTION

- This tool is intended for driving in and loosening bolts and nuts
- This tool offers torque stabilization, ensuring continued high efficiency and stability even as battery power decrease
- Read and save this instruction manual ③

TECHNICAL DATA ①

[1)] Weight without battery pack (battery pack weight can be found on www.skil.com)
Max. breakaway torque: 700 Nm

TOOL ELEMENTS ②

A Switch for on/off and speed control
B Switch for changing direction of rotation
C Square drive
D Ventilation slots
E Halo light
F Mode button
G Speed button
H Battery level indicator
J Belt clip
K Screw

SAFETY

GENERAL POWER TOOL SAFETY WARNINGS

⚠ **WARNING Read all safety warnings, instructions, illustrations and specifications provided with this power tool.** Failure to follow all instructions listed below may result in electric shock, fire and/or serious injury.

Save all warnings and instructions for future reference.

The term “power tool” in the warnings refers to your mains-operated (corded) power tool or battery-operated (cordless) power tool.

1) WORK AREA SAFETY

a) **Keep work area clean and well lit.** Cluttered or dark areas invite accidents.

b) **Do not operate power tools in explosive atmospheres, such as in the presence of flammable liquids, gases or dust.** Power tools create sparks which may ignite the dust or fumes.

c) **Keep children and bystanders away while operating a power tool.** Distractions can cause you to lose control.

2) ELECTRICAL SAFETY

a) **Power tool plugs must match the outlet. Never modify the plug in any way. Do not use any adapter plugs with earthed (grounded) power tools.** Unmodified plugs and matching outlets will reduce risk of electric shock.

b) **Avoid body contact with earthed or grounded surfaces such as pipes, radiators, ranges and refrigerators.** There is an increased risk of electric shock if your body is earthed or grounded.

c) **Do not expose power tools to rain or wet conditions.** Water entering a power tool will increase the risk of electric shock.

d) **Do not abuse the cord. Never use the cord for carrying, pulling or unplugging the power tool. Keep cord away from heat, oil, sharp edges or moving parts.** Damaged or entangled cords increase the risk of electric shock.

e) **When operating a power tool outdoors, use an extension cord suitable for outdoor use.** Use of a cord suitable for outdoor use reduces the risk of electric shock.

f) **If operating a power tool in a damp location is unavoidable, use a residual current device (RCD) protected supply.** Use of an RCD reduces the risk of electric shock.

3) PERSONAL SAFETY

a) **Stay alert, watch what you are doing and use common sense when operating a power tool. Do not use a power tool while you are tired or under the influence of drugs, alcohol or medication.** A moment of inattention while operating power tools may result in serious personal injury.

b) **Use personal protective equipment. Always wear eye protection.** Protective equipment such as a dust mask, non-skid safety shoes, hard hat, or hearing protection used for appropriate conditions will reduce personal injuries.

c) **Prevent unintentional starting. Ensure the switch is in the off-position before connecting to power source and/or battery pack, picking up or carrying the tool.** Carrying power tools with your finger on the switch or energising power tools that have the switch on invites accidents.

d) **Remove any adjusting key or wrench before turning the power tool on.** A wrench or a key left attached to a rotating part of the power tool may result in personal injury.

e) **Do not overreach. Keep proper footing and balance at all times.** This enables better control of the power tool in unexpected situations.

f) **Dress properly. Do not wear loose clothing or jewellery. Keep your hair and clothing away from moving parts.** Loose clothes, jewellery or long hair can be caught in moving parts.

g) **If devices are provided for the connection of dust extraction and collection facilities, ensure these are connected and properly used.** Use of dust collection can reduce dust-related hazards.

h) **Do not let familiarity gained from frequent use of tools allow you to become complacent and ignore tool safety principles.** A careless action can cause severe injury within a fraction of a second.

4) POWER TOOL USE AND CARE

a) **Do not force the power tool. Use the correct power tool for your application.** The correct power tool will do the job better and safer at the rate for which it was designed.

b) **Do not use the power tool if the switch does not turn it on and off.** Any power tool that cannot be controlled

with the switch is dangerous and must be repaired.

c) **Disconnect the plug from the power source and/ or remove the battery pack, if detachable, from the power tool before making any adjustments, changing accessories, or storing power tools.** Such preventive safety measures reduce the risk of starting the power tool accidentally.

d) **Store idle power tools out of the reach of children and do not allow persons unfamiliar with the power tool or these instructions to operate the power tool.** Power tools are dangerous in the hands of untrained users.

e) **Maintain power tools and accessories. Check for misalignment or binding of moving parts, breakage of parts and any other condition that may affect the power tool's operation. If damaged, have the power tool repaired before use.** Many accidents are caused by poorly maintained power tools.

f) **Keep cutting tools sharp and clean.** Properly maintained cutting tools with sharp cutting edges are less likely to bind and are easier to control.

g) **Use the power tool, accessories and tool bits etc., in accordance with these instructions, taking into account the working conditions and the work to be performed.** Use of the power tool for operations different from those intended could result in a hazardous situation.

h) **Keep handles and grasping surfaces dry, clean and free from oil and grease.** Slippery handles and grasping surfaces do not allow for safe handling and control of the tool in unexpected situations.

5) BATTERY TOOL USE AND CARE

a) **Recharge only with the charger specified by the manufacturer.** A charger that is suitable for one type of battery pack may create a risk of fire when used with another battery pack.

b) **Use power tools only with specifically designated battery packs.** Use of any other battery packs may create a risk of injury and fire.

c) **When battery pack is not in use, keep it away from other metal objects like paper clips, coins, keys, nails, screws, or other small metal objects that can make a connection from one terminal to another.** Shorting the battery terminals together may cause burns or a fire.

d) **Under abusive conditions, liquid may be ejected from the battery; avoid contact. If contact accidentally occurs, flush with water. If liquid contacts eyes, additionally seek medical help.** Liquid ejected from the battery may cause irritation or burns.

e) **Do not use a battery pack or tool that is damaged or modified.** Damaged or modified batteries may exhibit unpredictable behaviour resulting in fire, explosion or risk of injury.

f) **Do not expose a battery pack or tool to fire or excessive temperature.** Exposure to fire or temperature above 130°C may cause explosion.

g) **Follow all charging instructions and do not charge the battery pack or tool outside the temperature range specified in the instructions.** Charging improperly or at temperatures outside the specified range may damage the battery and increase the risk of fire.

6) SERVICE

a) **Have your power tool serviced by a qualified repair person using only identical replacement parts.** This will ensure that the safety of the power tool is maintained.

b) **Never service damaged battery packs.** Service of battery packs should only be performed by the manufacturer or authorized service providers.

SAFETY INSTRUCTIONS FOR CORDLESS IMPACT WRENCHES

- **Hold the power tool by insulated gripping surfaces, when performing an operation where the fastener may contact hidden wiring** (fasteners contacting a "live" wire may make exposed metal parts of the power tool "live" and could give the operator an electric shock)

GENERAL

- Dust from material such as paint containing lead, some wood species, minerals and metal may be harmful (contact with or inhalation of the dust may cause allergic reactions and/or respiratory diseases to the operator or bystanders); **wear a dust mask and work with a dust extraction device when connectable**
- Certain kinds of dust are classified as carcinogenic (such as oak and beech dust) especially in conjunction with additives for wood conditioning; **wear a dust mask and work with a dust extraction device when connectable**
- Follow the dust-related national requirements for the materials you want to work with
- **Do not work materials containing asbestos** (asbestos is considered carcinogenic)
- Ensure that switch B ② is in the middle (locking) position before making any adjustments or changing accessories as well as when carrying or storing the tool

ACCESSORIES

- SKIL can assure flawless functioning of the tool only when original accessories are used
- Use only accessories with an allowable speed matching at least the highest no-load speed of the tool

BEFORE USE

- Avoid damage that can be caused by screws, nails and other elements in your workpiece; remove them before you start working
- **Secure the workpiece** (a workpiece clamped with clamping devices or in a vice is held more securely than by hand)
- **Use suitable detectors to find hidden utility lines or call the local utility company for assistance** (contact with electric lines can lead to fire or electrical shock; damaging a gas line can result in an explosion; penetrating a water pipe will cause property damage or an electrical shock)

BATTERIES

- **The battery supplied, if any, is partially charged.** (to ensure full capacity of the battery, completely charge the battery in the battery charger before using your power tool for the first time)
- **Only use the following batteries and chargers with this tool**
  - SKIL battery: BR1*31****
  - SKIL charger: CR1*31****
- Do not use battery when damaged; it should be replaced immediately
- Do not disassemble the battery
- Do not expose tool/battery to rain
- Permitted ambient temperature (tool/charger/battery):

- when charging 4...40°C
- during operation 0...+50°C
- during storage 0...+50°C

EXPLANATION OF SYMBOLS ON TOOL/BATTERY

③ Read the instruction manual before use
④ Batteries may explode when disposed of in fire, so do not burn battery for any reason
⑤ Store tool/charger/battery in locations where temperature will not exceed 50°C
⑥ Do not dispose of electric tools and batteries together with household waste material

USE

- Combined switch for on/off and speed control A ⑦
  - control the speed steplessly from zero to maximum by putting less or more pressure on the trigger A⑧
- Charging battery
  ! read the safety warnings and instructions provided with the charger
- Removing/installing the battery ②
- Attaching belt clip ⑨
  - attach the belt clip J to the tool with a screw K
- Battery level indicator ⑩
  - press the battery level indicator button H to show the current battery level ⑩a
  ! when the lowest level of the battery indicator starts flashing after pressing button H ⑩**b, the battery is empty**
  ! when 2 levels of the battery indicator start flashing after pressing button H ⑩**c, the battery is not within the allowable operating temperature range**
- Halo light ⑮
  Halo light automatically lights on when activating the on/off switch
  ! when LED-light starts flashing, the battery protection is activated (see below)
- Battery protection
  The tool is suddenly being switched off or prevented from being switched on, when
  - **the load is too high** --> remove load and restart
  - **the battery temperature is not within the allowable operating temperature range of 0 to +50°C** --> 2 levels of the battery level indicator start flashing when pressing button H ⑩c; wait until battery has returned within the allowable operating temperature range
  - **the battery is nearly empty (to protect against deep discharge)** --> a low battery level or flashing low battery level ⑩b is shown by the battery level indicator when pressing button H; charge battery
  ! do not continue to press the on/off switch after the tool is switched off automatically; battery may be damaged
- Changing direction of rotation ⑪
  - when not properly set in left/right position, switch A ② cannot be activated
  ! change direction of rotation only when tool is at a complete standstill
- Changing sockets (not included) ⑫
  - for removing a socket, simply pull it off square drive C
  - for mounting simply push a socket onto square drive C until it locks into place
  ! only use sockets with a 1/2" square drive
  ! do not use damaged sockets
- Mode selection ⑬
  Press the speed button G to select the desired tightening mode when the tool is set to forward rotation:
  Low speed mode ⑭a, b, c
  - tightening when fine adjustment is needed
  - for smaller bolts and nuts

  Medium speed mode ⑭d, e, f
  - tightening when medium force and speed are needed
  - for conducting mechanical repairs

  High speed mode ⑭g, h, i
  - tightening when high force and speed are needed
  - for assembling steel frames

  Press the mode button F to toggle between normal loosening mode, reverse control mode and nut busting mode when the tool is set to reverse rotation:
  Reverse control modes ⑭b, e, h
  - for loosening bolts and nuts when different force and speed are desired
  - stops when the bolt is loosened

  Nut busting mode ⑭c, f, i
  - for disassembling rusty, old bolts/nuts
  - loosening with maximum torque

  ! work mode can be changed only when any mode-indicator light is shining and the trigger switch is not depressed
  ! both reverse control mode and nut busting mode are available only when the tool is set to reverse rotation
  ! since the nut busting mode provides a fixed impact force, the speed button will not be able to adjust the impact force in the nut busting mode

  The work mode will be stored in memory and reactivated the next time the tool is turned on or when the direction of rotation has been changed.
- Holding and guiding the tool ⑯
  ! while working, always hold the tool at the grey grip area(s)
  - keep ventilation slots D ② uncovered
  - do not apply too much pressure on the tool; let the tool do the work for you

APPLICATION ADVICE

- Use the appropriate sockets
- When tightening a bolt or nut, do not over-tighten. As the force of the impact wrench can break the fastener. Hold the tool aligned with the bolt or nut to prevent damage to the head of the fastener.
- The torque depends on the impact duration. Maximum torque is achieved after an impact duration of 6-10 seconds.
  ! always check tightening torque with a torque wrench
- For an optimal use of the tool a steady pressure on the bolt is required, especially while removing a fastener.
- For more information see www.skil.com

MAINTENANCE / SERVICE

- Always keep tool clean (especially ventilation slots D ②)
  ! remove battery from tool before cleaning
- If the tool should fail despite the care taken in manufacturing and testing procedures, repair should be carried out by an after-sales service centre for SKIL power tools

- send the tool **undismantled** together with proof of purchase to your dealer or the nearest SKIL service station (addresses as well as the service diagram of the tool are listed on www.skil.com)
- Be aware that damage due to overload or improper handling of the tool will be excluded from the warranty (for the SKIL warranty conditions see www.skil.com or ask your dealer)

ENVIRONMENT

Only for EU countries

- Do not dispose of electric tools, accessories and packaging together with household waste material
  - in observance of European Directive 2012/19/EC on waste of electric and electronic equipment and its implementation in accordance with national law, electric tools that have reached the end of their life must be collected separately and returned to an environmentally compatible recycling facility
  - symbol ⑥ will remind you of this when the need for disposing occurs

  ! prior to disposal protect battery terminals with heavy tape to prevent short-circuit

Only for UK

- Do not dispose of electric tools, accessories and packaging together with household waste material
  - in observance of on Waste Electric and Electronic Equipment Regulations 2013 (SI 2013/3113), electric tools that have reached the end of their life must be collected separately and returned to an environmentally compatible recycling facility
  - symbol ⑥ will remind you of this when the need for disposing occurs

  ! prior to disposal protect battery terminals with heavy tape to prevent short-circuit

NOISE / VIBRATION

- Sound pressure level L_{pA}, sound power level L_{WA}, vibration values a_h (continuous vibrations), p_F (repeated shock vibrations) and uncertainty K determined according to EN 62841-2-2:

Noise	
sound pressure level (L_{pA})	L_{pA}=94 dB(A) K=3 dB
sound power level (L_{WA})	L_{WA}=102 dB(A) K=3 dB
Vibration	Driving and Removing Bolts and Nuts
continuous vibrations (a_h)	a_h=9.66 m/s^2 K=1.5 m/s^2
repeated shock vibrations (p_F)	p_F=1244 m/s^2 K=41 m/s^2

- The declared vibration emission values and the declared noise emission value(s) stated in the technical data and the declaration of conformity have been measured in accordance with a standard text method provided by EN 62841 and may be used for comparing one tool with another.
  The declared vibration emission value and the declared noise emission value(s) may also be used in a preliminary assessment of exposure.
  Warning! The vibration and noise emission value during actual use of the power tool can differ from the declared value depending on the ways in which the tool is used. The vibration level may increase above the level stated. When assessing vibration exposure to determine safety measures required by 2002/44/EC to protect persons regularly using power tools in employment, an estimation of vibration exposure should consider, the actual conditions of use and the way the tool is used, including taking account of all parts of the operating cycle such as the times when the tool is switched off and when it is running idle in addition to the trigger time.

F

Clé à chocs sans fil et sans brosse 3266

INTRODUCTION

- Cet outil est conçu pour visser et dévisser des boulons et des écrous
- Cet outil est doté d'une fonction de stabilisation du couple, garantissant une efficacité et une stabilité élevées même lorsque la charge de la batterie diminue.
- Lisez et conservez ce mode d'emploi ③

SPÉCIFICATIONS TECHNIQUES ①

[1)] Poids sans batterie (le poids de la batterie est indiqué sur www.skil.com)

Couple d'arrachement max. : 700 Nm

PIÈCES DE L'OUTIL ②

A Interrupteur de marche/arrêt et réglage de vitesse
B Commutateur pour inverser le sens de rotation
C Carré d'entraînement
D Fentes d'aération
E Lumière halo
F Bouton du mode
G Bouton de la vitesse
H Indicateur de niveau de charge de la batterie
J Clip de ceinture
K Vis

SÉCURITÉ

CONSIGNES DE SÉCURITÉ GÉNÉRALES POUR L'OUTIL ÉLECTRIQUE

⚠ **AVERTISSEMENT : Lisez toutes les consignes de sécurité, les instructions, les illustrations et les spécifications de sécurité fournies avec cet outil électrique.** Le non-respect des consignes figurant ci-dessous peut provoquer un choc électrique, un incendie et/ou de graves blessures.

Conservez toutes les consignes de sécurité et toutes les instructions pour pouvoir vous y référer ultérieurement.

Le terme « outil électrique » utilisé dans les consignes de sécurité désigne votre outil électrique fonctionnant sur le secteur (filaire) ou sur batterie (sans fil).

1) SÉCURITÉ DE L'AIRE DE TRAVAIL

a) **Maintenez l'espace de travail propre et bien éclairé** Les endroits sombres ou désordonnés augmentent les risques d'accident.

b) **N'utilisez pas les outils électriques dans des atmosphères explosives, par exemple en présence de liquides, gaz ou poussières inflammables.** Les outils électriques génèrent des étincelles pouvant enflammer les poussières et les vapeurs.

c) **Veillez à ce que les enfants et les autres personnes restent à distance pendant l'utilisation d'un outil électrique.** Un moment d'inattention peut suffire pour vous faire perdre le contrôle de la machine.

2) SÉCURITÉ ÉLECTRIQUE

a) **La fiche de l'outil électrique doit correspondre à la prise électrique. Ne modifiez jamais la prise de quelque manière que ce soit. N'utilisez jamais d'adaptateur secteur avec les outils électriques dotés d'une mise à la terre ou à la masse.** Les fiches non modifiées et les prises électriques appropriées réduisent le risque de choc électrique.

b) **Évitez tout contact physique avec des surfaces mises à la terre ou mises à la masse, telles que tuyaux, radiateurs, fours et réfrigérateurs.** Il y a un risque accru de choc électrique si votre corps est relié à la terre ou à la masse, directement ou indirectement.

c) **N'exposez pas les outils électriques à la pluie ou à un environnement mouillé.** Si de l'eau pénètre dans un outil électrique, cela accroît le risque de choc électrique.

d) **Prenez soin du câble d'alimentation. N'utilisez jamais le câble d'alimentation pour porter, tirer ou débrancher l'outil électrique. Veillez à ce que le câble d'alimentation n'entre jamais en contact avec de l'huile, des pièces mobiles, des arêtes tranchantes, et ne soit jamais exposé à de la chaleur.** Les câbles d'alimentation endommagés ou emmêlés augmentent le risque de choc électrique.

e) **Quand vous utilisez un outil électrique en extérieur, utilisez une rallonge électrique adaptée à un usage en extérieur.** L'utilisation d'une rallonge conçue pour un usage en extérieur permet de réduire le risque de choc électrique.

f) **Si l'utilisation d'un outil électrique dans un endroit humide est inévitable, utilisez une alimentation protégée par un dispositif à courant différentiel résiduel (RCD).** L'utilisation d'un DDR réduit le risque de choc électrique.

3) SÉCURITÉ DES PERSONNES

a) **Restez vigilant, soyez attentif à ce que vous faites et faites preuve de bon sens lors de l'utilisation d'un outil électrique. N'utilisez pas un outil électrique quand vous êtes fatigué ou sous l'emprise de l'alcool, de stupéfiants ou de médicaments.** Un moment d'inattention pendant l'utilisation des outils électriques suffit pour provoquer des blessures corporelles graves.

b) **Utilisez des équipements de protection individuelle. Portez toujours une protection oculaire.** L'utilisation d'équipements de protection appropriés aux conditions de travail, tels qu'un masque anti-poussières, des chaussures de sécurité antidérapantes, un casque et des protections auditives, permet de réduire les risques de blessures corporelles.

c) **Évitez les démarrages accidentels. Vérifiez que l'interrupteur marche/arrêt est dans la position arrêt avant de raccorder l'outil à une prise et/ou à une batterie, de le saisir ou de le transporter.** Transporter un outil électrique les doigts sur son interrupteur marche/arrêt ou le raccorder à une alimentation électrique alors que son interrupteur marche/arrêt est dans la position marche, favorise les accidents.

d) **Retirez toutes les clés de réglage et de serrage avant de mettre l'outil électrique en marche.** Une clé de réglage ou de serrage laissée sur une pièce rotative de l'outil électrique peut provoquer des blessures corporelles.

e) **N'essayez pas d'atteindre des endroits difficiles d'accès. Conservez en permanence un bon appui et un bon équilibre.** Cela permet un meilleur contrôle de l'outil électrique en cas de situations inattendues.

f) **Portez une tenue adaptée. Ne portez pas de vêtements amples ni de bijoux. Maintenez vos cheveux et vos vêtements éloignés des pièces mobiles.** Les vêtements amples, les bijoux et les cheveux longs peuvent se prendre dans les pièces mobiles.

g) **Si un outil est conçu pour être utilisé avec des dispositifs d'extraction et de récupération des poussières, veillez à ce que ces dispositifs soient raccordés et correctement utilisés.** L'utilisation de dispositifs de récupération des poussières permet de réduire les risques liés aux poussières.

h) **Veillez à ne pas devenir trop sûr de vous et ne cessez pas de respecter les principes de sécurité même si vous vous sentez familiarisé à l'utilisation de l'outil.** Toute négligence peut provoquer de graves blessures en une fraction de seconde.

4) UTILISATION ET ENTRETIEN DE L'OUTIL ÉLECTRIQUE

a) **Ne forcez pas l'outil électrique. Utilisez l'outil électrique qui convient au travail que vous voulez effectuer.** L'utilisation d'un outil qui convient au travail à effectuer permet de réaliser ce travail plus efficacement, avec une sécurité accrue et au rythme pour lequel l'outil a été conçu.

b) **N'utilisez pas l'outil électrique si son interrupteur marche/arrêt ne permet pas de l'allumer et de l'éteindre.** Tout outil électrique qui ne peut pas être contrôlé par son interrupteur marche/arrêt est dangereux et doit être réparé.

c) **Débranchez le câble de la prise et/ou retirez la batterie, si elle est amovible, de l'outil électrique avant tout réglage ou changement d'accessoire, et avant de ranger l'outil électrique.** Cette mesure de sécurité préventive réduit le risque de démarrage accidentel de l'outil électrique.

d) **Rangez les outils électriques non utilisés hors de portée des enfants. N'autorisez pas les personnes non familiarisées avec l'outil électrique ou ce mode d'emploi à l'utiliser.** Les outils électriques sont dangereux dans les mains de personnes inexpérimentées.

e) **Entretenez les outils électriques et les accessoires. Inspectez-les pour vérifier qu'aucune pièce mobile n'est grippée ou mal alignée, qu'aucune pièce n'est cassée, et pour tout autre problème qui pourrait affecter leur fonctionnement. Si un outil électrique est endommagé, il doit être réparé avant d'être réutilisé.** Beaucoup d'accidents sont dus à des outils électriques mal entretenus.

f) **Veillez à ce que les accessoires de coupe restent affûtés et propres.** Des accessoires de coupe bien entretenus et bien affûtés risquent moins de se coincer et sont plus faciles à contrôler.

g) **Utilisez l'outil électrique, ses accessoires, mèches/embouts et toutes les autres pièces conformément au présent mode d'emploi, en prenant en compte les conditions d'utilisation et le travail à effectuer.** Utiliser l'outil électrique à d'autres finalités que celles pour lesquelles il a été conçu peut engendrer des situations dangereuses.

h) **Maintenez les poignées et surfaces de préhension propres, sèches et exemptes d'huile et de graisse.** Les poignées et surfaces de préhension glissantes ne permettent pas de tenir et de contrôler l'outil de manière sûre en cas de situations inattendues.

5) UTILISATION ET ENTRETIEN DE L'OUTIL SUR BATTERIE

a) **Rechargez la batterie exclusivement avec le chargeur spécifié par le fabricant.** Un chargeur adapté à un type de batterie en particulier peut présenter un risque d'incendie s'il est utilisé avec un type de batterie différent.

b) **Utilisez les outils électriques exclusivement avec les batteries spécifiées.** L'utilisation de toute autre batterie peut engendrer un risque de blessures et d'incendie.

c) **Quand la batterie n'est pas utilisée, elle doit être rangée à distance de tous les objets métalliques, tels que les trombones, pièces de monnaie, clés, clous, vis et tous les autres petits objets métalliques pouvant mettre en contact ses bornes.** Mettre en court-circuit les bornes de la batterie peut provoquer des brûlures ou un incendie.

d) **En cas d'usage abusif, du liquide peut s'échapper de la batterie. Évitez tout contact avec ce liquide. En cas de contact accidentel, rincez à grande eau. En cas de contact avec les yeux, vous devez en outre consulter un médecin.** Le liquide qui s'échappe de la batterie eut provoquer des irritations et des brûlures.

e) **N'utilisez pas une batterie ou un outil endommagé ou modifié.** Les batteries modifiées ou endommagées peuvent avoir un comportement imprévisible provoquant un incendie, une explosion ou un risque de blessure.

f) **N'exposez pas la batterie ou l'outil à des flammes ou à une température excessive.** L'exposition au feu ou à des températures supérieures à 130 °C peut provoquer une explosion.

g) **Respectez toutes les instructions de recharge et ne rechargez pas la batterie ou l'outil hors de la plage de température spécifiée dans le mode d'emploi.** Toute recharge incorrecte ou à des températures hors de la plage spécifiée peut endommager la batterie et accroître le risque d'incendie.

6) RÉPARATION

a) **Faites réparer votre outil électrique par un réparateur qualifié, qui ne devra utiliser que des pièces de rechange identiques.** Ceci permet de garantir la sûreté de l'outil électrique.

b) **Ne réparez jamais les batteries endommagées.** La réparation des batteries doit toujours être effectuée par le fabricant ou des réparateurs agréés.

CONSIGNES DE SÉCURITÉ POUR LES CLÉS À CHOCS SANS FIL

- **Tenez l'outil par les surfaces de préhension isolées lors d'une opération au cours de laquelle la vis risquerait d'entrer en contact avec un câblage non apparent.**Le contact avec un fil sous tension peut mettre sous tension les parties métalliques de l'outil électrique et entraîner l'électrocution de l'opérateur.

GÉNÉRALITÉS

- La poussière de matériaux, tels que la peinture contenant du plomb, certaines espèces de bois, certains minéraux et différents métaux, peut être nocive (le contact avec la poussière ou son inhalation peut provoquer des réactions allergiques et/ou des maladies respiratoires chez l'opérateur ou des personnes se trouvant à proximité) ; **portez un masque anti-poussières et travaillez avec un dispositif d'extraction des poussières lorsqu'il est possible d'en connecter un**
- Certains types de poussières sont classés comme étant cancérigènes (tels que la poussière de chêne ou de hêtre), en particulier en combinaison avec des additifs de traitement du bois ; **portez un masque antipoussières et travaillez si possible avec un dispositif d'extraction des poussières**
- Respectez les exigences nationales relatives à la poussière pour les matériaux que vous souhaitez utiliser
- **Ne travaillez pas avec des matériaux contenant de l'amiante** (l'amiante est considéré comme cancérigène)
- Vérifiez que l'interrupteur B ② est sur la position du milieu (position de blocage) avant d'effectuer des réglages sur l'outil ou de changer des accessoires, ou de transporter ou ranger l'outil.

ACCESSOIRES RECOMMANDÉS

- SKIL ne peut se porter garant du bon fonctionnement de cet outil que s'il est utilisé avec les accessoires d'origine
- N'utilisez que des accessoires dont la vitesse admissible est au moins aussi élevée que la vitesse à vide maximale de l'outil

AVANT UTILISATION

- Faites attention aux vis, clous ou autres éléments qui pourraient se trouver dans la pièce à usiner et qui risqueraient d'endommager votre outil; enlevez-les avant de commencer le travail
- **Fixez solidement la pièce** (une pièce fixée à l'aide de dispositifs de fixation ou d'un étau est mieux maintenue qu'à la main)
- **Utilisez des détecteurs appropriés afin de localiser les conduites dissimulées ou bien adressez-vous à votre fournisseur local** (tout contact avec des lignes électriques peut provoquer un incendie ou une décharge électrique ; endommager une conduite de gaz peut entraîner une explosion ; endommager une conduite d'eau peut entraîner des dégâts matériels ou une décharge électrique)

BATTERIE

- **La batterie fournie, le cas échéant, est partiellement chargée** (afin de garantir la capacité totale de la batterie,

chargez-la intégralement dans le chargeur de batterie avant d'utiliser l'outil électrique pour la première fois)

- **Utilisez uniquement les batteries et les chargeurs suivants avec cet outil**
  - Batterie SKIL : BR1*31****
  - Chargeur SKIL : CR1*31****
- N'utilisez pas la batterie si celle-ci est endommagée ; remplacez-la immédiatement
- Ne démontez pas la batterie
- N'exposez jamais l'outil/la batterie à la pluie
- Température ambiante autorisée (outil/chargeur/batterie) :
  - lors de la recharge 4...40 °C
  - pendant le fonctionnement 0...+50 °C
  - pour le stockage 0...+50 °C

EXPLICATION DES SYMBOLES SUR L'OUTIL/LA BATTERIE

③ Lisez le mode d'emploi avant usage

④ Les batteries peuvent exploser lorsqu'elles sont jetées au feu, ne jetez jamais la batterie au feu pour quelque raison que ce soit

⑤ Rangez l'outil/le chargeur/la batterie dans des endroits où la température n'excède pas 50°C

⑥ Ne jetez pas les outils électriques et les piles dans les ordures ménagères

UTILISATION

- Interrupteur combiné de marche/arrêt et de réglage de la vitesse A ⑦
  - contrôlez la vitesse en continu de zéro au maximum en appuyant plus ou moins fort sur la gâchette A⑧
- Recharge de la batterie
  - **! Lisez les avertissements de sécurité et les consignes fournies avec le chargeur**
- Retirer/installer la batterie ②
- Fixation du clip de ceinture ⑨
  - fixez le clip de ceinture J à l'outil avec une vis K
- Témoin de niveau de charge de la batterie ⑩
  - appuyez sur le bouton indicateur de niveau de charge de la batterie H pour afficher le niveau de batterie actuel ⑩a
  - **! lorsque le niveau le plus bas du témoin se met à clignoter après appui sur le bouton** H ⑩**b, la batterie est épuisé**
  - **! si 2 niveaux de l'indicateur de batterie se mettent à clignoter après appui sur le bouton**H ⑩**c, la batterie n'est pas dans la plage de température de fonctionnement autorisée**
- Lumière halo ⑮
  La lumière halo s'allume automatiquement lorsque vous activez l'interrupteur marche/arrêt
  - **! lorsque le voyant LED commence à clignoter, la protection de la batterie est activée (voir ci-dessous)**
- Protection de la batterie
  L'outil s'éteint soudainement ou ne peut pas être mis en marche lorsque
  - **la charge est trop élevée** --> réduisez la charge et recommencez
  - **la température de la batterie n'est pas dans la plage de température de fonctionnement autorisée de 0 à +50°C** --> 2 niveaux de l'indicateur de niveau de charge de la batterie commencent à clignoter lorsque vous appuyez sur le bouton H ⑩c ; attendez que la batterie soit revenue dans la plage de température de fonctionnement autorisée
  - **la batterie est presque déchargée (pour empêcher qu'elle ne se décharge complètement)** --> un niveau de batterie faible ou un niveau de batterie clignotant ⑩b est indiqué par l'indicateur de charge de la batterie lorsque vous appuyez sur le bouton H ; chargez la batterie
  - **! ne continuez pas à appuyer sur l'interrupteur marche/arrêt après l'arrêt automatique de l'outil ; cela pourrait endommager la batterie**
- Inversion du sens de rotation ⑪
  - quand l'outil n'est pas correctement réglé sur la position gauche/droite, l'interrupteur A② ne peut pas être activé
  - **! inversez le sens de rotation uniquement lorsque l'outil est complètement à l'arrêt**
- Remplacement des douilles (non fournies) ⑫
  - pour retirer une prise, tirez-la simplement du carré mâle C
  - pour monter une prise, poussez-la simplement dans un carré mâle jusqu'à ce qu'elle se bloque en place
  - **! utilisez uniquement des douilles à carré 1/2"**
  - **! n'utilisez pas de douilles endommagées**
- Sélection du mode ⑬
  Appuyez sur le bouton de la vitesse G pour sélectionner le mode de serrage souhaité lorsque l'outil est réglé sur la rotation avant :
  Mode basse vitesse ⑭a, b, c
  - serrer lorsqu'un réglage précis est nécessaire
  - pour les boulons et écrous de petite taille

  Pour Mode vitesse moyenne⑭d, e, f
  - serrage lorsqu'une force et une vitesse moyennes sont nécessaires
  - pour les travaux de réparation mécanique

  Mode grande vitesse ⑭g, h, i
  - serrage lorsqu'une force et une vitesse élevées sont nécessaires
  - pour l'assemblage de cadres en acier

  Appuyez sur le bouton du mode F pour basculer entre le mode de desserrage normal, les modes de contrôle inverse et le mode de déboulonnage lorsque l'outil est réglé sur la rotation inverse :
  Modes de contrôle en rotation inverse ⑭b, e, h
  - pour desserrer des boulons et des écrous lorsque différentes forces et vitesses sont souhaitées.
  - S'arrête automatiquement lorsque l'écrou est desserré

  Mode de desserrage des écrous ⑭c, f, i
  - pour le démontage de vieux boulons ou écrous rouillés
  - desserrage au couple maximal
  - **! Le mode de travail ne peut être modifié que lorsque le voyant du mode est allumé et que la gâchette n'est pas enfoncée**
  - **! les modes de contrôle inversé et de déboulonnage ne sont disponibles que lorsque l'outil est configuré pour inverser la rotation**
  - **! étant donné que le mode de déboulonnage de l'écrou fournit une force d'impact fixe, le bouton de la vitesse ne pourra pas régler la force d'impact en mode déboulonnage de l'écrou**

  Le mode de travail sera enregistré dans la mémoire et sera réactivé la prochaine fois que l'outil sera allumé ou

lorsque le sens de rotation aura été modifié.
- Tenue et guidage de l'outil ⑯
  ! Lorsque vous travaillez, tenez toujours l'outil par la ou les zone(s) de préhension grises
  - laissez les fentes de ventilation D ② découvertes
  - n'appuyez pas trop fort sur l'outil ; laissez l'outil travailler pour vous

CONSEILS D'APPLICATION

- Utilisez les prises appropriées
- Lorsque vous serrez un boulon ou un écrou, ne serrez pas trop. Comme la force de la clé à chocs peut briser la fixation. Tenez l'outil aligné avec le boulon ou l'écrou pour éviter d'endommager la tête de la fixation.
- Le couple dépend de la durée de la percussion. Le couple maximal est atteint après une durée d'impact de 6 à 10 secondes.
  ! Vérifiez toujours le couple de serrage avec une clé angulaire
- Pour un usage optimal de l'outil, il est nécessaire d'exercer une pression constante sur le boulon, en particulier lors du retrait de la fixation.
- Pour plus d'informations, rendez-vous sur www.skil.com

ENTRETIEN / RÉPARATION

- Maintenez toujours l'outil propre (surtout les fentes de ventilation D ②)
  ! Retirez la batterie de l'outil avant de le nettoyer
- Si l'outil devait tomber en panne malgré le soin apporté aux procédures de fabrication et d'essai, la réparation doit être effectuée par le service après-vente pour outils électriques SKIL
  - retournez l'outil **non démonté** avec votre justificatif d'achat au magasin ou au service après-vente SKIL le plus proche (les adresses ainsi que la vue éclatée de l'outil figurent sur le site www.skil.com)
- Veuillez noter que tout dégât causé par une surcharge ou une mauvaise utilisation de l'outil ne sera pas couvert par la garantie (pour connaître les conditions de garantie SKIL, rendez-vous sur le site www.skil.com ou adressez-vous à votre revendeur)

ENVIRONNEMENT

Uniquement pour les pays de l'UE

- Ne jetez pas les outils électriques, les accessoires et l'emballage avec les ordures ménagères
  - Conformément à la directive européenne 2012/19/CE relative aux déchets d'équipements électriques et électroniques, et à sa transposition dans la législation nationale, les outils électriques usagés doivent être collectés séparément et faites l'objet d'un recyclage respectueux de l'environnement
  - le symbole ⑥ vous le rappellera au moment de la mise au rebut de l'outil

  ! avant la mise au rebut, pour éviter un éventuel court-circuit, il convient de couvrir les bornes des batteries d'un épais ruban adhésif



BRUIT / VIBRATION

- Niveau de pression acoustique L_{pA}, niveau de puissance acoustique L_{WA}, valeurs de vibration a_h (vibrations continues), p_F (vibrations répétées par chocs) et incertitude K déterminés conformément à la norme EN 62841-2-2 :

Bruit	
Niveau de pression acoustique (L_{pA})	L_{pA}=94 dB(A) K = 3 dB
Niveau de puissance acoustique (L_{WA})	L_{WA}=102 dB(A) K = 3 dB
Vibrations	Serrage et desserrage des boulons et des écrous
vibrations continues (a_h)	a_h=9,66 m/s² k=1,5 m/s²
vibrations répétées par chocs (p_F)	p_F=1244 m/s² K=41 m/s²

- Les valeurs déclarées d'émission de vibration et la ou les valeurs déclarées d'émission de bruit, indiquées dans les données techniques et la déclaration de conformité, ont été mesurées conformément à une méthode standardisée fournie par la norme EN62841 et peuvent être utilisées pour comparer un outil à un autre.
  La valeur d'émission de vibration déclarée et la ou les valeurs d'émission de bruit déclarées peuvent également être utilisées dans le cadre d'une évaluation préliminaire de l'exposition.
  AVERTISSEMENT : La valeur d'émission de vibration et de bruit lors de l'utilisation réelle de l'outil électrique peut différer de la valeur déclarée en fonction de la manière dont l'outil est utilisé. Le niveau de vibration peut monter au-dessus du niveau indiqué.
  Lors de l'évaluation de l'exposition aux vibrations pour déterminer les mesures de sécurité requises par la directive 2002/44/CE visant à protéger les personnes utilisant régulièrement des outils électriques dans le cadre de leur emploi, une estimation de l'exposition aux vibrations doit prendre en compte les conditions réelles d'utilisation et la manière dont l'outil est utilisé, y compris en tenant compte de toutes les parties du cycle de fonctionnement telles que les moments où l'outil est éteint et où il tourne à vide, en plus du temps de déclenchement.

D

Bürstenloser Akku-Schlagschrauber 3266

EINLEITUNG

- Dieses Werkzeug dient zum Eindrehen und Lösen von Schrauben und Muttern.
- Das Werkzeug zeichnet sich durch ein stabiles Drehmoment aus, das auch bei abnehmender Batterieleistung für eine hohe Effizienz und Stabilität sorgt.
- Lesen Sie diese Bedienungsanleitung und heben Sie sie auf ③

TECHNISCHE DATEN ①

[1] Gewicht ohne Akku (Akku-Gewicht, siehe www.skil.com)
Max. Losbrechmoment: 700 Nm

GERÄTEKOMPONENTEN ②

A Schalter zum Ein-Ausschalten und zur Drehzahlregelung
B Schalter zum Umschalten der Drehrichtung
C Vierkantantrieb
D Lüftungsschlitze
E LED
F Modus-Taste
G Drehzahlschalter
H Ladestandsanzeige
J Gürtelclip
K Schraube

SICHERHEIT

ALLGEMEINE SICHERHEITSHINWEISE ZU ELEKTROWERKZEUGEN

⚠ **WARNUNG: Beachten Sie alle Warnhinweise, Anleitungen, Abbildungen und technischen Daten, die diesem Elektrowerkzeug beigefügt sind.** Die Nichtbeachtung der unten aufgeführten Anweisungen kann zu Stromschlägen, Bränden und/oder schweren Verletzungen führen.

Bewahren Sie alle Warnhinweise und Bedienungsanleitungen für Nachschlagezwecke auf.

Unter den Begriff „Elektrowerkzeug" in den Warnhinweisen fallen netzbetriebene (d. h. schnurgebundene) oder akkubetriebene (d.h. schnurlose) Elektrowerkzeuge.

1) SICHERHEIT IM ARBEITSBEREICH

a) **Halten Sie den Arbeitsbereich sauber und gut beleuchtet.** Unübersichtliche oder dunkle Bereiche begünstigen Unfälle.

b) **Verwenden Sie Elektrowerkzeuge nicht in explosionsgefährdeten Umgebungen wie z. B. in Gegenwart von entzündlichen Flüssigkeiten, Gasen oder Staub.** Elektrowerkzeuge erzeugen Funken, die Staub oder Dämpfe entzünden können.

c) **Halten Sie Schaulustige und Kinder beim Arbeiten mit dem Elektrowerkzeug fern.** Ablenkungen können dazu führen, dass Sie die Kontrolle verlieren.

2) ELEKTRISCHE SICHERHEIT

a) **Die Netzstecker von Elektrowerkzeugen müssen zur Steckdose passen. Der Netzstecker darf unter keinen Umständen modifiziert werden. Verwenden Sie keine Adapterstecker an geerdeten Elektrowerkzeugen.** Nicht modifizierte Stecker und passende Steckdosen reduzieren die Stromschlaggefahr.

b) **Vermeiden Sie den Körperkontakt zu geerdeten Flächen, wie zum Beispiel Rohrleitungen, Heizkörpern, Herden und Kühlschränken.** Es besteht erhöhte Stromschlaggefahr, wenn Ihr Körper geerdet ist.

c) **Schützen Sie Elektrowerkzeuge vor Regen oder Feuchtigkeit.** Wenn Wasser in das Elektrowerkzeug eindringt, besteht erhöhte Stromschlaggefahr.

d) **Das Netzkabel darf nicht zweckentfremdet werden. Das Netzkabel darf nicht zum Tragen, Ziehen oder Herausziehen des Elektrowerkzeugs aus der Steckdose verwendet werden. Das Netzkabel muss vor Hitze, Öl, scharfen Kanten oder beweglichen Teilen ferngehalten werden.** Durch beschädigte oder verknotete Kabel besteht erhöhte Stromschlaggefahr.

e) **Wenn Sie ein Elektrowerkzeug im Freien benutzen, verwenden Sie ein Verlängerungskabel, das für den Gebrauch im Freien geeignet ist.** Durch ein außentaugliches Netzkabel verringert sich die Stromschlaggefahr.

f) **Wenn der Gebrauch eines Elektrowerkzeuges an einem feuchten Ort unvermeidbar ist, schließen Sie es an eine Steckdose an, die durch einen FI-Schalter (Fehlerstromschutzeinrichtung) abgesichert ist.** Dadurch sinkt das Stromschlagrisiko.

3) PERSONENSICHERHEIT

a) **Seien Sie wachsam, umsichtig und benutzen Sie Ihren gesunden Menschenverstand, wenn Sie ein Elektrowerkzeug verwenden. Ein Elektrowerkzeug darf nicht bei Müdigkeit oder unter dem Einfluss von Drogen, Alkohol oder Medikamenten eingesetzt werden.** Ein Moment der Unachtsamkeit kann beim Gebrauch eines Elektrowerkzeugs zu ernsthaften Verletzungen führen.

b) **Tragen Sie eine persönliche Schutzausrüstung. Tragen Sie immer einen Augenschutz.** Durch eine für die jeweiligen Bedingungen geeignete Schutzausrüstung wie etwa eine Staubschutzmaske, rutschfeste Schuhe, Helm oder Gehörschutz lässt sich die Verletzungsgefahr verringern.

c) **Verhindern Sie ein ungewolltes Anlaufen. Vor dem Anschließen an eine Steckdose und/oder eines Akkus sowie vor dem Aufnehmen oder Transportieren des Geräts immer kontrollieren, ob der Hauptschalter in ausgeschalteter Position ist.** Unfälle sind vorprogrammiert, wenn Sie Elektrowerkzeuge mit einem Finger am Auslöser tragen oder Elektrowerkzeuge mit eingeschaltetem Betriebsschalter an eine Steckdose anschließen.

d) **Einstell- oder Schraubenschlüssel sollten vor dem Einschalten des Elektrowerkzeugs entfernt werden.** Ein Schraubenschlüssel oder ein Schlüssel, der noch an einem beweglichen Teil des Elektrowerkzeuges befestigt ist, kann Verletzungen hervorrufen.

e) **Nicht überstrecken. Achten Sie stets auf einen festen Stand und halten Sie das Gleichgewicht.** Dies ermöglicht in unerwarteten Situationen eine bessere Kontrolle über das Elektrowerkzeug.

f) **Tragen Sie geeignete Arbeitskleidung. Tragen Sie keine weite Kleidung oder Schmuck. Halten Sie Ihr Haar und Ihre Kleidung von beweglichen Teilen fern.**

Weite Kleidung, Schmuck oder langes Haar können sich in den beweglichen Teilen verfangen.

g) **Wenn Komponenten zum Anschluss an eine Absauganlage und an Auffangvorrichtungen mitgeliefert werden, achten Sie darauf, dass diese ordnungsgemäß befestigt und benutzt werden.** Mit einer Absauganlage lassen sich Gefahren durch Staub verringern.

h) **Auch wenn Sie sich wegen des häufigen Gebrauchs mit dem Gerät auskennen, sollten Sie sich nicht zu einer gewissen Nachlässigkeit verleiten und die Grundsätze der Maschinensicherheit außer Acht lassen.** Eine fahrlässige Handlung kann bereits im Bruchteil einer Sekunde zu schweren Verletzungen führen.

4) GEBRAUCH UND PFLEGE DES ELEKTROWERKZEUGS

a) **Üben Sie keinen übermäßigen Druck auf das Elektrowerkzeug aus. Verwenden Sie für die jeweiligen Arbeiten das geeignete Elektrowerkzeug.** Durch das passende Elektrowerkzeug lassen sich die Arbeiten besser und sicherer in dem jeweils vorgesehenen Tempo erledigen.

b) **Verwenden Sie das Elektrowerkzeug nicht, wenn es sich mit dem Schalter weder ein- noch ausschalten lässt.** Ein Elektrowerkzeug, das sich über den Schalter nicht betätigen lässt, ist gefährlich und muss repariert werden.

c) **Ziehen Sie den Netzstecker aus der Steckdose bzw. nehmen Sie den Akku vom Elektrowerkzeug ab, sofern dieser entfernbar ist, bevor Sie Einstellungen vornehmen, das Zubehör wechseln oder Elektrowerkzeuge verstauen.** Vorbeugende Sicherheitsmaßnahmen wie diese verringern die Gefahr, dass sich das Elektrowerkzeug unbeabsichtigt einschaltet.

d) **Bewahren Sie nicht benutzte Elektrowerkzeuge außerhalb der Reichweite von Kindern auf und verbieten Sie Personen die Gerätebenutzung, die das Elektrowerkzeug oder diese Anweisungen nicht kennen.** In den Händen nicht eingewiesener Benutzer stellen Elektrowerkzeuge eine große Gefahr dar.

e) **Elektrowerkzeuge und Zubehörteile müssen gewartet werden. Achten Sie auf falsch ausgerichtete oder fest sitzende bewegliche Teile, Bruchstellen und sonstige Umstände, die die Funktion des Elektrowerkzeuges beeinträchtigen können. Lassen Sie beschädigte Elektrowerkzeuge reparieren, bevor Sie sie wieder einsetzen.** Viele Unfälle entstehen durch schlecht gewartete Elektrowerkzeuge.

f) **Halten Sie Schneidwerkzeuge scharf und sauber.** Sachgemäß gewartete Schneidwerkzeuge mit scharfen Schneiden neigen weniger zum Festfahren und sind leichter zu kontrollieren.

g) **Benutzen Sie das Elektrowerkzeug, Zubehör, Werkzeugeinsätze usw. gemäß diesen Anweisungen und berücksichtigen Sie dabei die Arbeitsbedingungen und die auszuführenden Arbeiten.** Die Verwendung des Elektrowerkzeugs für Aufgaben, die von seinem bestimmungsgemäßen Zweck abweichen, können zu gefährlichen Situationen führen.

h) **Halten Sie die Griffe und Griffflächen trocken, sauber und frei von Öl und Fett.** Rutschige Griffe und Griffflächen beeinträchtigen die sichere Handhabung des Werkzeugs und führen in unerwarteten Situationen zum Verlust der Kontrolle über das Werkzeug.

5) BENUTZUNG UND PFLEGE VON AKKUGERÄTEN

a) **Laden Sie den Akku nur mit dem vom Hersteller vorgegebenen Ladegerät auf.** Ein Ladegerät, das für einen bestimmten Akkutyp geeignet ist, kann bei der Benutzung eines anderen Akkus zu einer Brandgefahr werden.

b) **Benutzen Sie für die Elektrowerkzeuge nur die jeweils dazugehörigen Akkus.** Bei Verwendung anderer Akkus besteht Verletzungs- und Brandgefahr.

c) **Wenn der Akku nicht benutzt wird, halten Sie ihn von anderen metallischen Gegenständen fern, wie etwa Büroklammern, Münzen, Schlüsseln, Nägeln, Schrauben oder anderen kleinen Metallgegenständen, die eine Verbindung zwischen den Polen herstellen können.** Das Kurzschließen der Pole kann Verbrennungen oder Brände verursachen.

d) **Bei unsachgemäßer Anwendung kann Flüssigkeit aus dem Akku austreten; Kontakt vermeiden. Falls Sie versehentlich mit Akkusäure in Berührung gekommen sind, spülen Sie mit Wasser. Falls Akkusäure in die Augen gerät, suchen Sie einen Arzt auf.** Aus dem Akku austretende Flüssigkeit kann Reizungen oder Verätzungen verursachen.

e) **Beschädigte oder umgebaute Akkupacks bzw. Geräte nicht verwenden.** Beschädigte oder umgebaute Akkus können sich unvorhergesehen verhalten, wodurch möglicherweise ein Brand, eine Explosion oder Verletzungen verursacht werden.

f) **Akkus oder Werkzeuge vor Feuer oder extremen Temperaturen schützen.** Feuer oder Temperaturen über 130 °C können eine Explosion verursachen.

g) **Befolgen Sie alle Ladeanweisungen und laden Sie den Akku oder das Werkzeug nicht außerhalb des Temperaturbereichs auf, der in der Anleitung angegeben ist.** Das unsachgemäße Aufladen oder Laden außerhalb des angegebenen Temperaturbereichs kann den Akku beschädigen und die Brandgefahr erhöhen.

6) REPARATUREN

a) **Lassen Sie Ihr Elektrowerkzeug von einer qualifizierten Fachkraft und nur unter Verwendung baugleicher Ersatzteile reparieren.** Nur so kann für die Sicherheit des Elektrowerkzeugs gesorgt werden.

b) **Reparieren Sie unter keinen Umständen beschädigte Akkus.** Akkus sollten ausschließlich vom Hersteller selbst oder einer autorisierten Reparaturwerkstatt repariert werden.

SICHERHEITSANWEISUNGEN FÜR AKKU-SCHLAGSCHRAUBER

- **Halten Sie das Elektrowerkzeug an den isolierten Griffflächen fest, wenn Sie Arbeiten ausführen, bei denen die Schraube verborgene Stromleitungen treffen kann.** Der Kontakt mit einer spannungsführenden Leitung kann auch Metallteile des Elektrowerkzeuges unter Spannung setzen und zu einem elektrischen Schlag führen.

ALLGEMEINES

- Staub von Materialien wie Farbe, die Blei enthält, einigen Holzarten, Mineralien und Metall kann schädlich sein (Kontakt mit oder Einatmen des Staubs kann zu allergischen Reaktionen und/oder Atemwegskrankheiten beim Bediener oder Umstehenden führen). **Tragen Sie eine Staubmaske und arbeiten Sie mit einer Absauganlage, sofern ein Anschluss dafür vorgesehen ist.**
- Bestimmte Stäube sind als krebserregend eingestuft (beispielsweise Eichen- und Buchenholzstaub), insbesondere in Verbindung mit Zusätzen für die Holzvorbehandlung. **Tragen Sie eine Staubmaske und arbeiten Sie mit einer Staubabsaugung, sofern diese anschließbar ist.**
- Beachten Sie die für Ihr verwendetes Verbrauchsmaterial gültigen nationalen Staubschutzvorgaben.
- **Bearbeiten Sie kein asbesthaltiges Material** (Asbest gilt als krebserregend).
- Stellen Sie sicher, dass sich Schalter B ② in der mittleren (Sperr-) Position befindet, bevor Sie Einstellungen vornehmen oder Zubehörteile wechseln, sowie beim Transportieren oder Verstauen des Werkzeugs.

ZUBEHÖR

- SKIL kann nur dann die einwandfreie Funktion des Werkzeuges zusichern, wenn Original-Zubehör verwendet wird.
- Nur Zubehör verwenden, dessen zulässige Drehzahl mindestens so hoch ist wie die höchste Leerlaufdrehzahl des Werkzeuges.

VOR DEM GEBRAUCH

- Beschädigungen durch Schrauben, Nägel und ähnliches an Ihrem Werkstück vermelden bzw. solche Fremdkörper vor Arbeitsbeginn beseitigen.
- **Spannen Sie das Werkstück ein.** (Wird das Werkstück von einer Spannvorrichtung gehalten oder in einen Schraubstock eingespannt, ist das Arbeiten sicherer als beim Festhalten mit der Hand.)
- **Verwenden Sie geeignete Ortungsgeräte, um unter Putz verlegte Leitungen aufzuspüren. Wenden Sie sich alternativ an einen Elektrofachbetrieb.** (Der Kontakt mit Elektroleitungen kann Brände und Stromschläge hervorrufen. Bei Beschädigung einer Gasleitung besteht Explosionsgefahr. Durch das Beschädigen einer Wasserleitung besteht die Gefahr einer Sachbeschädigung oder Stromschlaggefahr.)

AKKUS

- **Der mitgelieferte Akku, falls vorhanden, ist nur teilgeladen.** (Um die volle Kapazität des Akkus nutzen zu können, laden Sie den Akku im Ladegerät vollständig auf, bevor Sie das Elektrowerkzeug zum ersten Mal verwenden).
- **Nur die mit diesem Gerät mitgelieferten Akkus und Ladegeräte verwenden.**
  - SKIL Akku: BR1*31****
  - SKIL-Ladegerät: CR1*31****
- Verwenden Sie beschädigte Akkus nicht weiter, sondern ersetzen Sie diese sofort.
- Zerlegen Sie den Akku nicht.
- Das Werkzeug/den Akku niemals Regen aussetzen.
- Erlaubte Umgebungstemperatur (Werkzeug/Ladegerät/Akku):
  - beim Laden 4 ...40 °C
  - im Betrieb -0 ...+50 °C
  - bei Lagerung -0 ...+50 °C

ERKLÄRUNG DER SYMBOLE AUF DEM GERÄT/AKKU

③ Bedienungsanleitung vor dem Gebrauch lesen.
④ Batterien bzw. Akkus können bei Kontakt mit Feuer explodieren, daher niemals ins Feuer werfen.
⑤ Werkzeuge/Ladegeräte/Akkus stets bei Raumtemperaturen unter 50°C aufbewahren.
⑥ Elektrische Geräte und Akkus nicht in den Hausmüll werfen.

VERWENDUNG

- Kombischalter zum Ein-/Ausschalten und zur Drehzahlregelung A⑦
  - Durch mehr oder weniger Druck auf den Schalter A⑧ kann die Drehzahl stufenlos von Null bis Maximum verstellt werden
- Aufladen des Akkus
  ! Lesen Sie die mit dem Ladegerät gelieferten Sicherheitshinweise und Betriebsanweisungen.
- Anbringen/Abnehmen des Akkus ②
- Gürtel-Clip anbringen ⑨
  - Befestigen Sie den Gürtelclip J mit einer Schraube K am Werkzeug.
- Ladestandsanzeige ⑩
  - Drücken Sie die Taste H, um den aktuellen Ladestand des Akkus ⑩a anzuzeigen.
  ! Wenn nach dem Drücken des Tasters für die Ladestandsanzeige H ⑩**b der niedrigste Ladestand in der Anzeige blinkt, ist der Akku leer.**
  ! Wenn nach dem Drücken der Taste H ⑩**c 2 Balken in der Ladestandanzeige blinken, wurde der zulässige Betriebstemperaturbereich des Akkus überschritten.**
- LED⑮
  Die LED schaltet sich beim Betätigen des Betriebsschalters automatisch ein.
  ! Wenn die LED-Lampe zu blinken beginnt, ist der Akkuschutz aktiviert (siehe unten)
- Akkuschutz
  Das Gerät schaltet sich plötzlich aus oder das Einschalten wird verhindert, wenn
  - **das Werkzeug zu stark belastet wird** --> Last entfernen und aus- und wieder einschalten
  - **Die Akkutemperatur hat den zulässigen Temperaturbereich von 0 bis +50 °C überschritten.** → Beim Drücken der Taste H ⑩c blinken 2 Stufen in der Ladestandsanzeige. Warten Sie, bis der Akku wieder in den zulässigen Betriebstemperaturbereich zurückgekehrt ist.
  - **Der Akku ist fast leer (zum Schutz vor Tiefentladung)** --> Beim Drücken der Taste H gibt die Ladestandsanzeige einen niedrigen Ladestand an oder es erscheint ein blinkender niedriger Ladestand ⑩b. Laden Sie den Akku auf.
  ! Nach einer automatischen Ausschaltung des Werkzeugs nicht weiterhin auf den Ein-/Ausschalter drücken; der Akku kann beschädigt werden.
- Ändern der Drehrichtung ⑪
  - Wenn der Schalter A ② nicht korrekt links/rechts eingerastet ist, kann die Funktion nicht aktiviert werden.
  ! Drehrichtung nur dann umschalten, wenn das Werkzeug vollkommen zum Stillstand gekommen ist

- Wechseln von Steckschlüsseln (nicht im Lieferumfang enthalten) ⑫
  - Zum Entfernen einfach den Steckschlüssel vom Vierkantantrieb C abziehen
  - Zum Anbringen einfach den Steckschlüssel bis zum Einrasten auf den Vierkantantrieb C aufstecken.
  - **! Nur Steckschlüssel mit 1/2-Zoll-Vierkantantrieb verwenden**
  - **! Keine beschädigten Steckschlüssel verwenden**
- Funktionsschalter ⑬
  Drücken Sie den Drehzahlschalter G, um den gewünschte Anschraubfunktion auszuwählen, wenn das Werkzeug auf Rechtslauf eingestellt ist:
  Niedrige Drehzahl ⑭ a, b, c
  - Zum Festschrauben mit feiner Abstufung
  - Für kleinere Schrauben und Muttern

  Mittlere Drehzahl ⑭d, e, f
  - Zum Festschrauben mit mittlerem Kraftaufwand und mäßiger Geschwindigkeit
  - Für mechanische Reparaturarbeiten

  Hohe Drehzahl ⑭g, h, i
  - Zum Festschrauben mit hohem Kraftaufwand und hoher Geschwindigkeit
  - Für die Montage von Stahlkonstruktionen

  Drücken Sie die Modustaste F, um zwischen normalem Losschrauben, Linkslaufsteuerung und Losbrechen umzuschalten, wenn das Werkzeug auf Linkslauf eingestellt ist:
  Linkslauf-Einstellungen ⑭b, e, h
  - Zum Lösen von Schrauben und Muttern mit verschiedenen Kraft- und Drehzahlkombinationen
  - Schaltet sich aus, wenn die Schraube gelöst ist

  Losbrechen ⑭c, f, i
  - Zum Demontieren rostiger, alter Schrauben/Muttern
  - Losschrauben mit maximalem Drehmoment
  - **! Die Funktion kann nur geändert werden, wenn eine der Funktionsanzeigen leuchtet und der Betriebsschalter nicht gedrückt ist.**
  - **! Die Linkslaufsteuerung und die Losbrechfunktion können nur gewählt werden, wenn das Werkzeug auf Linkslauf eingestellt ist**
  - **! Da die Hammerschlagfunktion beim Losbrechen auf ein festes Moment eingestellt ist, lässt sich der Hammerschlag beim Losbrechen auch nicht über den Drehzahlschalter regulieren.**

  Die Betriebsfunktion wird gespeichert und beim nächsten Einschalten des Werkzeugs oder bei Änderung der Drehrichtung wieder aktiviert.
- Halten und Führen des Werkzeugs ⑯
  - **! Halten Sie das Gerät beim Arbeiten immer an den grauen Griffflächen fest.**
  - Die Lüftungsschlitze D ② müssen frei bleiben
  - Nicht zu viel Druck auf das Werkzeug ausüben, sondern dem Werkzeug die Arbeit überlassen.

ANWENDUNGSHINWEISE

- Verwenden Sie geeignete Steckschlüssel.
- Überdrehen Sie die Schrauben oder Muttern nicht. Das Kraftmoment des Schlagschraubers kann das Befestigungselement zerstören. Setzen Sie das Werkzeug nicht schräg an der Schraube oder Mutter an. Andernfalls könnte der Schrauben-/Mutternkopf beschädigt werden.
- Das Drehmoment hängt von der Schlagdauer ab. Das maximale Drehmoment wird nach einer Schlagdauer von 6 bis 10 Sekunden erreicht.
  - **! Das Anzugsdrehmoment immer mit einem Drehmomentschlüssel prüfen**
- Für eine optimale Ein- und Ausschraubwirkung ist ein ständiger Druck auf die Schraube notwendig, besonders beim Abmontieren eines Befestigungsmittels.
- Weitere Informationen finden Sie auf www.skil.com

WARTUNG/REPARATUR

- Halten Sie das Werkzeug stets sauber (insbesondere die Lüftungsschlitze D ②).
  - **! Entfernen Sie vor der Reinigung den Akku aus dem Gerät.**
- Sollte das Gerät trotz sorgfältiger Herstellungs- und Prüfverfahren einmal ausfallen, sollte es bei einem Vertragskundendienst für SKIL-Geräte repariert werden.
  - Schicken Sie das Gerät **unzerlegt** zusammen mit dem Kaufbeleg an den Fachhändler oder an die nächste SKIL-Vertragswerkstatt. (Die Anschriften sowie die Ersatzteilzeichnung des Geräts finden Sie auf www.skil.com.)
- Beachten Sie, dass ein falscher oder unsachgemäßer Gebrauch des Werkzeugs zum Erlöschen der Garantie führt (die SKIL-Garantiebedingungen finden Sie unter www.skil.com oder fragen Sie Ihren Händler)

UMWELTAUFLAGEN

Nur für EU-Länder

- Elektrowerkzeuge, Zubehör und Verpackungen nicht im Hausmüll entsorgen.
  - Gemäß der europäischen Richtlinie 2012/19/EG über Elektro- und Elektronik-Altgeräte und ihrer Umsetzung in nationales Recht müssen nicht mehr gebrauchsfähige elektrische Geräte getrennt gesammelt und einer umweltgerechten Wiederverwertung zugeführt werden.
  - Das Symbol ⑥ soll Sie im Entsorgungsfall daran erinnern.
  - **! Bevor Sie die Batterie entsorgen, kleben Sie die Batterieenden mit einem festen Klebeband ab, um so Kriechströme zu vermeiden.**

GERÄUSCH/VIBRATION

- Schalldruckpegel L_{pA}, Schallleistungspegel L_{WA}, Schwingungswerte a_h (Dauerschwingungen), p_F (wiederholte Stoßschwingungen) und Unsicherheit K 62841-2-2:

Lärm	
Schalldruckpegel (L_{pA})	L_{pA} = 94 dB(A) K=3 dB
Schallleistungspegel (L_{WA})	L_{WA} = 102 dB(A) K=3 dB
Schwingungen	Ein- und Ausdrehen von Schrauben und Muttern
Dauerschwingungen (a_h)	a_h = 9,66 m/s² K = 1,5 m/s²

Wiederholte Stoßschwingungen (p_F)	p_F = 1244 m/s² K = 41 m/s²

- Die angegebenen Werte für Schwingungsemission und Geräuschemission, die in den technischen Daten und der Konformitätserklärung angegeben werden, wurden nach einem genormten Prüfverfahren EN 62841 ermittelt und können für den Vergleich eines Werkzeugs mit einem anderen verwendet werden.
  Der angegebene Schwingungsemissionswert und der/die angegebene(n) Geräuschemissionswert(e) können auch für eine vorläufige Gefährdungsbeurteilung verwendet werden.
  WARNUNG! Die Schwingungs- und Lärmemissionen während der tatsächlichen Arbeit mit dem Elektrowerkzeug können abhängig vom jeweiligen Werkzeugeinsatz vom angegebenen Wert abweichen. Der Schwingungswert kann den angegebenen Betrag überschreiten.
  Bei der Beurteilung der Schwingungsexposition zur Bestimmung von Sicherheitsmaßnahmen, die gemäß der Richtlinie 2002/44/EG zum Schutz von Personen notwendig sind, die regelmäßig Elektrowerkzeuge bei der Beschäftigung verwenden, sollten die tatsächlichen Einsatzbedingungen und die Art und Weise, wie das Werkzeug verwendet wird, berücksichtigt werden; das schließt auch eine Berücksichtigung aller Zeiten ein, während der das Gerät ausgeschaltet oder unbelastet eingeschaltet ist, sowie die Einschaltzeiten.

NL

Borstelloze snoerloze slagmoersleutel 3266

INLEIDING

- Dit gereedschap is bedoeld voor het vast- en losdraaien van bouten en moeren
- Dit gereedschap biedt koppelstabilisatie, waardoor het ook bij afnemend accuvermogen een hoge efficiëntie en stabiele prestaties blijft leveren
- Lees en bewaar deze gebruiksaanwijzing ③

TECHNISCHE GEGEVENS ①

[1] Gewicht zonder accupack (het gewicht van het accupack is te vinden op www.skil.com)
Max. losbreekkoppel: 700 Nm

ONDERDELEN VAN HET GEREEDSCHAP ②

A Schakelaar voor aan/uit en toerentalregeling
B Knop voor omschakelen van draairichting
C Vierkante koppeling
D Ventilatieopeningen
E Halolicht
F Modusknop
G Snelheidsknop
H Accuniveau-indicator
J Riemclip
K Schroef

VEILIGHEID

ALGEMENE VEILIGHEIDSWAARSCHUWINGEN VOOR ELEKTRISCH GEREEDSCHAP

⚠ **WAARSCHUWING Lees alle veiligheidswaarschuwingen, instructies, illustraties en specificaties die met het elektrische gereedschap zijn meegeleverd.** Het niet opvolgen van alle onderstaande instructies kan leiden tot elektrische schokken en/of ernstig letsel.

Bewaar alle waarschuwingen en instructies voor toekomstig gebruik.

De term “elektrisch gereedschap” in de waarschuwingen verwijst naar uw op het voedingsnet aangedreven (met snoer) elektrisch gereedschap of accuaangedreven (snoerloos) elektrisch gereedschap.

1) VEILIGHEID OP DE WERKPLAATS

a) **Houd uw werkplaats schoon en goed verlicht.** Rommelige of donkere gebieden nodigen uit tot ongelukken.

b) **Gebruik geen elektrisch gereedschap in ruimten waar een explosieve atmosfeer kan ontstaan, bijvoorbeeld in de aanwezigheid van ontvlambare vloeistoffen, gassen of stof.** Elektrisch gereedschap creëert vonken, deze kunnen stof of dampen in brand steken.

c) **Houd kinderen en omstanders uit de buurt wanneer u een elektrisch gereedschap bedient.** Afleiding kan tot controleverlies leiden.

2) ELEKTRISCHE VEILIGHEID

a) **De stekker van het elektrisch gereedschap dient met het stopcontact overeen te stemmen. Pas de stekker op geen enkele manier aan. Gebruik geen adapterstekker met geaard elektrisch gereedschap.** Niet aangepaste stekkers en overeenkomstige stopcontacten beperken het risico op een elektrische schok.

b) **Vermijd lichamelijk contact met geaarde oppervlakken, zoals leidingen, radiatoren, fornuizen en koelkasten.** Het risico op een elektrische schok is groter als uw lichaam geaard is.

c) **Stel elektrisch apparaat niet bloot aan regen of vochtige omstandigheden.** Water dat in elektrisch gereedschap binnendringt, vergroot het risico op een elektrische schok.

d) **Gebruik de kabel niet op een verkeerde manier. Gebruik de kabel nooit om het elektrische gereedschap te dragen, te trekken of om de stekker uit het stopcontact te halen. Houd de kabel uit de buurt van hitte, olie, scherpe randen of bewegende onderdelen.** Beschadigde of verstrikte kabels vergroten het risico op een elektrische schok.

e) **Wanneer u een elektrisch gereedschap buitenshuis bedient, gebruik dan een verlengkabel die geschikt is voor gebruik buitenshuis.** Het gebruik van een kabel die voor gebruik buitenshuis geschikt is, verkleint het risico op een elektrische schok.

f) **Als het gebruik van elektrisch gereedschap in een vochtige ruimte noodzakelijk is, gebruik**

een differentieelschakelaar. Het gebruik van een differentieelschakelaar verkleint het risico op elektrische schokken.

3) PERSOONLIJKE VEILIGHEID

a) **Wees waakzaam, let op wat u doet en gebruik uw gezond verstand wanneer u elektrisch gereedschap gebruikt. Gebruik het elektrische gereedschap niet als u moe bent of onder de invloed bent van drugs, alcohol of medicijnen.** Een moment van onoplettendheid tijdens het gebruik van elektrische gereedschappen kan leiden tot ernstig persoonlijk letsel.

b) **Gebruik persoonlijke beschermingsmiddelen. Draag altijd oogbescherming.** Beschermingsmiddelen zoals een stofmasker, slipvaste werkschoenen, veiligheidshelm of gehoorbescherming afhankelijk van de aard en het gebruik van de machine verkleint het risico op persoonlijk letsel.

c) **Vermijd dat de machine per ongeluk wordt gestart. Zorg dat de schakelaar op de stand 'Uit' is ingesteld voordat u het gereedschap op een stroombron en/of accupack aansluit, vastneemt of draagt.** Het dragen van elektrisch gereedschap met uw vinger op de schakelaar of elektrisch gereedschap ingeschakeld op de stroomvoorziening aansluiten kan ongevallen veroorzaken.

d) **Verwijder instelsleutels of moersleutels voordat u het elektrische gereedschap inschakelt.** Een instelsleutel of moersleutel in een draaiend deel van het elektrische gereedschap achterlaten kan leiden tot persoonlijk letsel.

e) **Reik niet te ver. Zorg er altijd voor dat u stevig en stabiel staat.** Dit zorgt ervoor dat u het elektrische gereedschap in onverwachte situaties beter onder controle kunt houden.

f) **Draag passende kleding. Draag geen los hangende kleding of sieraden. Houd uw haar en kleding uit de buurt van bewegende onderdelen.** Loshangende kleding, sieraden en lang haar kunnen in bewegende onderdelen verstrikt raken.

g) **Wanneer de montage van stofafzuiging- of stofopvangvoorzieningen mogelijk is, dient u ervoor te zorgen dat deze juist aangesloten en gebruikt worden.** Het gebruik van een stofopvang kan helpen om het risico in verband met stof te verlagen.

h) **Word niet zelfingenomen door de ervaring die u hebt opgedaan door frequent gebruik, waardoor u dan de veiligheidswaarschuwingen negeert.** Een achteloze actie kan binnen een fractie van een seconde ernstig letsel veroorzaken.

4) ELEKTRISCH GEREEDSCHAP GEBRUIKEN EN ONDERHOUDEN

a) **Overbelast het elektrische gereedschap niet. Gebruik het juiste elektrisch gereedschap voor uw toepassing.** Met het juiste elektrisch gereedschap werkt u beter en veiliger binnen het aangegeven vermogensbereik.

b) **Gebruik het elektrische gereedschap niet als de schakelaar niet kan worden in- en uitgeschakeld.** Elektrisch gereedschap dat niet kan worden in- of uitgeschakeld is gevaarlijk en moet worden gerepareerd.

c) **Trek de stekker uit de stroomvoorziening en/of verwijder het accupack, indien deze kan worden verwijderd, uit het elektrische gereedschap voordat u het instelt, accessoires vervangt of het gereedschap opbergt.** Deze preventieve voorzorgsmaatregelen beperken het risico op onbedoeld starten van het elektrisch gereedschap.

d) **Berg niet-gebruikt elektrisch gereedschap op buiten het bereik van kinderen en zorg ervoor dat personen die niet vertrouwd zijn met het gereedschap of die deze instructies niet hebben gelezen het gereedschap niet gebruiken.** Elektrisch gereedschap is gevaarlijk wanneer het door onervaren personen wordt gebruikt.

e) **Onderhoud het elektrisch gereedschap en de accessoires. Controleer of de bewegende onderdelen correct functioneren en niet vastklemmen en of de onderdelen zodanig gebroken of beschadigd zijn dat de werking van het elektrische gereedschap nadelig wordt beïnvloed. Laat een beschadigd elektrisch gereedschap eerst repareren voordat u het weer in gebruik neemt.** Vele ongevallen zijn het gevolg van slecht onderhouden elektrisch gereedschap.

f) **Houd de snij-onderdelen scherp en schoon.** Zorgvuldig onderhouden snij-gereedschap met scherpe snijranden klemt minder snel vast en is gemakkelijker te beheersen.

g) **Gebruik het elektrische gereedschap, accessoires, inzetgereedschap, etc. in overeenstemming met deze instructies en houd hierbij rekening met de werkomstandigheden en de uit te voeren werkzaamheden.** Het gebruik van elektrisch gereedschap voor andere dan de beoogde toepassingen kan tot gevaarlijke situaties leiden.

h) **Houd de handgrepen en greepvlakken droog, schoon en vrij van olie en smeervet.** Glibberige handgrepen en greepvlakken maken een veilige omgang en de controle over het elektrische gereedschap in onverwachte situaties onmogelijk.

5) ACCU-GEREEDSCHAP GEBRUIKEN EN ONDERHOUDEN

a) **Laad alleen op met de lader die door de fabrikant is aanbevolen.** Een lader die geschikt is voor een bepaald type accupack kan tot brandgevaar leiden wanneer deze gebruikt wordt met een ander accupack.

b) **Gebruik elektrisch gereedschap alleen met het specifiek aangegeven accupack.** Het gebruik van andere accupacks kan risico op letsel en brandgevaar veroorzaken.

c) **Wanneer u het accupack niet gebruikt, houd het uit de buurt van andere metalen voorwerpen zoals paperclips, muntstukken, sleutels, spijkers, schroeven of andere kleine metalen voorwerpen die de twee aansluitklemmen kunnen verbinden.** Het kortsluiten van de aansluitklemmen kan brandwonden of brand veroorzaken.

d) **Bij verkeerd gebruik kan er vloeistof uit de accu komen; vermijd elk contact. Als aanraking met de vloeistof plaatsvindt, spoel het dan af met water. Als de vloeistof in de ogen komt, dient u onmiddellijk een arts te consulteren.** Vloeistof uit de accu kan irritatie of brandwonden veroorzaken.

e) **Gebruik geen accupack of gereedschap dat is beschadigd of aangepast.** Beschadigde of aangepaste accu's kunnen resulteren in onvoorzien gedrag zoals

brand, explosie of het risico op letsel.

f) **Stel een accupack of gereedschap niet bloot aan vuur of excessieve temperaturen.** Blootstelling aan vuur of temperaturen boven 130°C kan leiden tot een explosie.

g) **Neem alle laadinstructies in acht en laad het accupack of het gereedschap niet buiten het gespecificeerde temperatuurbereik in de handleiding op.** Het onjuist laden of bij een temperatuur buiten het temperatuurbereik kan de accu beschadigen en er bestaat een gevaar op brand.

6) REPARATIE

a) **Laat uw elektrisch gereedschap repareren door een gekwalificeerde reparateur en alleen met identieke reserve-onderdelen.** Dit waarborgt de veiligheid van het elektrische gereedschap.

b) **Repareer beschadigde accupacks nooit.** Onderhoud van accupacks mag alleen worden uitgevoerd door de fabrikant of een geautoriseerde dienstverlener.

VEILIGHEIDSINSTRUCTIES VOOR ACCU-SLAGMOERSLEUTELS

- **Houd het elektrische gereedschap aan de geïsoleerde greepvlakken vast als u werkzaamheden uitvoert waarbij de schroef verborgen stroomleidingen kan raken** (Contact met een onder spanning staande leiding kan ook metalen delen van het elektrische gereedschap onder spanning zetten en tot een elektrische schok leiden)

ALGEMEEN

- Stof van materiaal zoals loodhoudende verf, sommige houtsoorten, mineralen en metaal kunnen schadelijk zijn (contact met of inademing van de stof kan allergische reacties en/of ademhalingsziekten bij gebruiker of omstanders veroorzaken); **draag een stofmasker en werk met een stofopvangvoorziening als die kan worden aangesloten**
- Bepaalde soorten stof zijn geclassificeerd als kankerverwekkend (zoals stof van eiken en beuken), met name in combinatie met toevoegingsmiddelen voor houtverzorging; **draag een stofmasker en werk met een stofopvang-voorziening als die kan worden aangesloten**
- Volg de stofgerelateerde nationale vereisten voor de materialen waarmee u wilt werken
- **Werk niet met materialen die asbest bevatten** (asbest wordt als kankerverwekkend beschouwd)
- Zorg ervoor, dat schakelaar B ② in de middelste (blokkeer)positie staat, vóórdat u het gereedschap instelt of accessoires vervangt en ook wanneer u het gereedschap draagt of opbergt

ACCESSOIRES

- SKIL kan alleen een correcte werking van het gereedschap garanderen, indien originele accessoires worden gebruikt
- Gebruik alleen accessoires met een toegestaan toerental, dat minstens even hoog is als het hoogste onbelaste toerental van het gereedschap

VOOR GEBRUIK

- Voorkom schade, die kan ontstaan door schroeven, spijkers en andere voorwerpen in uw werkstuk; verwijder deze voordat u aan een karwei begint
- **Zet het werkstuk vast** (een werkstuk, dat is vastgezet met klemmen of in een bankschroef, zit steviger vast dan wanneer het met de hand wordt vastgehouden)
- **Gebruik een geschikt detectieapparaat om verborgen stroom-, gas- of waterleidingen op te sporen of raadpleeg het plaatselijke energie- of waterleidingbedrijf** (contact met elektrische leidingen kan tot brand of een elektrische schok leiden; beschadiging van een gasleiding kan tot een explosie leiden; breuk van een waterleiding veroorzaakt materiële schade en kan tot een elektrische schok leiden)

ACCU'S

- **De meegeleverde accu, wanneer aanwezig, is deels opgeladen** (om een volledige capaciteit van de accu te garanderen, moet u de accu volledig opladen in de oplader voordat u uw elektrische gereedschap voor de eerste keer gebruikt)
- **Gebruik uitsluitend de volgende accu's en opladers voor dit gereedschap**
  - SKIL-accu: BR1*31****
  - SKIL-lader: CR1*31****
- Gebruik de accu niet wanneer deze beschadigd is; vervang deze onmiddellijk
- Demonteer de accu niet
- Stel het gereedschap/de accu niet bloot aan regen
- Toegestane omgevingstemperatuur (gereedschap/lader/accu):
  - tijdens het laden 4...40°C
  - tijdens het gebruik 0...+50°C
  - tijdens de opslag 0...+50°C

UITLEG VAN SYMBOLEN OP HET GEREEDSCHAP/ ACCU

③ Lees de gebruiksaanwijzing vóór gebruik
④ Accu's kunnen exploderen wanneer ze in vuur worden gegooid, verbrand aldus nooit een accu
⑤ Bewaar het gereedschap/oplader/accu op een plaats, waar de temperatuur niet hoger dan 50°C kan worden
⑥ Geef elektrisch gereedschap en de accu's niet met het huisvuil mee

GEBRUIK

- Gecombineerde schakelaar voor aan/uit en snelheidsinstelling A ⑦
  - regelegel het toerental traploos van nul tot maximum door de schakelaar A⑧ dieper in te drukken
- Accu opladen
  ! lees de veiligheidswaarschuwingen en -voorschriften die bij de lader worden geleverd
- De accu verwijderen/installeren ②
- Riemclip bevestigen ⑨
  - Bevestig de riemclip J aan het gereedschap met schroef K
- Accuniveau-indicator ⑩
  - druk op de accuniveau-indicator knop H om het huidige accuniveau aan te geven ⑩a
  ! wanneer de laagste accuniveau-indicator begint te knipperen na het drukken op knop H ⑩**b, is de accu leeg**
  ! Als 2 niveaus van de accu-indicator beginnen te knipperen na het drukken van knop H ⑩**c, bevindt de accu zich niet binnen het toegestane temperatuurbereik voor gebruik**
- Halolicht ⑮
  Het halolicht gaat automatisch aan bij het activeren van de aan-/uit-schakelaar
  ! als het LED-lampje gaat knipperen is de

batterijbescherming geactiveerd (zie hieronder)

- Accubescherming
  Het apparaat wordt plotseling uitgeschakeld of kan niet worden ingeschakeld, wanneer
  - **de belasting is te hoog** --> verwijder de belasting en start opnieuw
  - **de temperatuur van de accu ligt niet binnen het toegestane bedrijfstemperatuurbereik van -0 tot +50°C** --> 2 niveaus van de accuniveau-indicator beginnen te knipperen als er op de knop H ⑩c wordt gedrukt; wacht tot de accu weer binnen het toegestane bedrijfstemperatuurbereik zit
  - **de accu bijna leeg is (ter bescherming tegen diepe ontlading)** --> er wordt een laag accuniveau of knipperend accuniveau ⑩b aangegeven door de accu niveau-indicator als er op knop H wordt gedrukt; accu opladen

  ! blijf niet op de aan/uit-schakelaar drukken nadat het gereedschap automatisch is uitgeschakeld; de accu kan beschadigd raken
- Draairichting wijzigen ⑪
  - als de omkeerschakelaar niet in de uiterste stand op links/rechts staat, kan schakelaar A ② niet ingedrukt worden

  ! wijzig de draairichting alleen wanneer het gereedschap volledig stilstaat
- Doppen vervangen (niet meegeleverd)⑫
  - Om een dop te verwijderen, trek deze eenvoudig van de vierkante aandrijving C af
  - Om een dop te monteren, druk deze op de vierkante aandrijving C totdat deze op zijn plaats vastklikt

  ! maak uitsluitend gebruik van doppen die geschikt zijn voor een aandrijfvierkant van 1/2"

  ! gebruik geen beschadigde doppen
- Modusselectie ⑬
  Druk op de snelheidsknop G om de gewenste aanhaalmodus te selecteren wanneer het gereedschap is ingesteld op voorwaartse rotatie:
  Lage snelheidsmodus⑭a, b, c
  - vastdraaien wanneer een nauwkeurige afstelling nodig is
  - voor kleinere bouten en moeren

  Middelhoge snelheidsmodus ⑭d, e, f
  - vastdraaien wanneer gemiddelde kracht en snelheid nodig zijn
  - voor het uitvoeren van mechanische reparaties

  Hogesnelheidsmodus ⑭ g, h, i
  - vastdraaien wanneer hoge kracht en snelheid nodig zijn
  - voor het monteren van stalen frames

  Druk op de modusknop F om te wisselen tussen de normale losdraaimodus, de omgekeerde bedieningsmodi en de moer-losdraaimodus wanneer het gereedschap is ingesteld op omgekeerde rotatie:
  Omgekeerde bedieningsmodus ⑭b, e, h
  - voor het losdraaien van bouten en moeren wanneer een verschillende kracht en snelheid gewenst zijn
  - stopt wanneer de bout is losgedraaid

  Moer-losdraaimodus ⑭c, f, i
  - voor het demonteren van verroeste, oude bouten/ moeren
  - losdraaien met maximaal koppel

  ! De werkmodus kan alleen worden gewijzigd wanneer een modusindicatielampje brandt en de trekkerschakelaar niet is ingedrukt.

  ! Zowel de omgekeerde bedieningsmodus als de moer-losdraaimodus zijn alleen beschikbaar wanneer het gereedschap is ingesteld op omgekeerde rotatie

  ! Aangezien de moer-losdraaimodus een vaste slagkracht biedt, kan de snelheidsknop de slagkracht niet aanpassen in de moer-losdraaimodus

  De werkmodus wordt in het geheugen opgeslagen en opnieuw geactiveerd de volgende keer dat het gereedschap wordt ingeschakeld of wanneer de draairichting wordt gewijzigd.
- Het gereedschap vasthouden en geleiden ⑯

  ! houd het gereedschap tijdens het werk altijd vast bij het (de) grijze greepvlak(ken)
  - houd de ventilatiesleuven D ② vrij
  - oefen niet te veel druk uit; laat het gereedschap het werk voor u doen

TOEPASSINGSADVIES

- Gebruik de juiste doppen
- Draai bij het vastdraaien van een bout of moer niet te stevig. Omdat de kracht van de slagmoersleutel het bevestigingsmiddel stuk kan maken. Houd het gereedschap uitgelijnd met de bout of moer om schade aan de kop van het bevestigingsmiddel te voorkomen.
- Het koppel is afhankelijk van de duur van de slag. Het maximale koppel wordt bereikt na een slagduur van 6-10 seconden.

  ! controleer altijd het aandraaimoment met een momentsleutel
- Voor een optimaal gebruik van het gereedschap is het nodig stevig op de bout te drukken, met name bij het verwijderen van het bevestigingsmiddel.
- Voor meer informatie zie www.skil.com

ONDERHOUD/SERVICE

- Houd het gereedschap schoon (met name de ventilatiesleuven D ②)

  ! verwijder voor het reinigen de accu uit het apparaat
- Als het gereedschap ondanks de zorgvuldige fabricage- en testprocedures defect raakt, moet de reparatie worden uitgevoerd door een servicecentrum voor elektrisch gereedschap van SKIL
  - stuur het gereedschap **niet gedemonteerd**, samen met het aankoopbewijs, naar het verkoopadres of het dichtstbijzijnde SKIL servicecentrum (de adressen evenals de onderdelentekening van het apparaat vindt u op www.skil.com)
- Denk eraan, dat beschadigingen als gevolg van overbelasting of onjuist gebruik van het gereedschap niet onder de garantie vallen (voor de garantievoorwaarden van SKIL zie www.skil.com of raadpleeg uw dealer)

MILIEU

Alleen voor EU-landen

- Geef elektrisch gereedschap, accessoires en verpakkingen niet met het huisvuil mee
  - Volgens de Europese richtlijn 2012/19/EG inzake oude elektrische en elektronische apparaten en de

toepassing daarvan binnen de nationale wetgeving, dient afgedankt elektrisch gereedschap gescheiden te worden ingezameld en te worden afgevoerd naar een recyclebedrijf, dat voldoet aan de geldende milieu-eisen
- symbool ⑥ zal u eraan herinneren als u het gereedschap moet afdanken

! bescherm de accu-contacten met stevig plakband voordat ze afgedankt worden, om kortsluiting te voorkomen

GELUID/TRILLING

- Geluidsdrukniveau L_{pa}, geluidsvermogenniveau L_{WA}, trillingswaarden a_h (continue trillingen), p_F (herhaalde schoktrillingen) en onzekerheid K bepaald volgens EN 62841-2-2:

Geluid	
geluidsdrukniveau (L_{pA})	L_{pA}=94 dB(A) K=3 dB
geluidsvermogenniveau (L_{WA})	L_{WA}=102 dB(A) K=3 dB
Trillingen	Bouten en moeren vast- en losdraaien
continue trillingen (a_h)	a_h=9,66 m/s^2 K=1,5 m/s^2
herhaalde schoktrillingen (p_F)	p_F=1244 m/s^2 K=41 m/s^2

- De opgegeven trillings- en geluidsemissiewaarden in de technische gegevens en de conformiteitsverklaring zijn gemeten volgens een gestandaardiseerde meetmethode zoals voorgeschreven in EN62841 en kunnen worden gebruikt om het ene gereedschap met het andere te vergelijken.
  De opgegeven trillingswaarde en de opgegeven geluidswaarde(n) kunnen ook worden gebruikt bij een voorafgaande beoordeling van de blootstelling.
  Waarschuwing! de trillings- en geluidswaarden tijdens het daadwerkelijk gebruik van het elektrisch gereedschap kunnen afwijken van de opgegeven waarde, afhankelijk van de manier waarop het gereedschap wordt gebruikt. Het trillingsniveau kan hoger zijn dan het opgegeven niveau.
  Bij het beoordelen van de trillingsblootstelling om de veiligheidsmaatregelen te bepalen die vereist zijn volgens richtlijn 2002/44/EG ter bescherming van personen die regelmatig elektrisch gereedschap gebruiken in hun werk, moet een schatting van de trillingsblootstelling rekening houden met de werkelijke gebruiksomstandigheden en de manier waarop het gereedschap wordt gebruikt. Hierbij moet ook rekening worden gehouden met alle delen van de werkcyclus, zoals de momenten waarop het gereedschap is uitgeschakeld, wanneer het stationair draait en de tijd dat de trekker wordt ingedrukt.

(S)

Borstlös, sladdlös mutterdragare 3266

INTRODUKTION

- Detta verktyg är avsett för att skruva i och lossa bultar och muttrar
- Detta verktyg erbjuder vridmomentstabilisering, vilket säkerställer fortsatt hög effektivitet och stabilitet även när batteriladdningen minskar
- Läs igenom och spara denna bruksanvisning ③

EKNISKA DATA ①

[1)] Vikt utan batteripaket (batteripaketets vikt finns på www.skil.com)
Max. utbrytningsmoment: 700 Nm

VERKTYGSELEMENT ②

A Strömbrytare för till/från och varvtalsreglering
B Omkopplare för reversering av rotationsriktningen
C Fyrkantsfäste
D Ventilationsöppningar
E Halogenlampa
F Lägesknapp
G Knappen Hastighet
H Batterinivåindikator
J Bältesklämma
K Skruv

SÄKERHET

ALLMÄNNA SÄKERHETSVARNINGAR FÖR ELVERKTYG

⚠ **VARNING Läs igenom alla säkerhetsvarningar, instruktioner, illustrationer och specifikationer som medföljer detta elverktyg.** Underlåtenhet att följa alla instruktioner som listas nedan kan resultera i elektriska stötar, brand och/eller allvarliga personskador.

Spara alla varningar och instruktioner för framtida referens.

Termen “elverktyg” i varningarna syftar på ditt starkströmsdrivna (sladdanslutna) elverktyg eller batteridrivna (sladdlösa) elverktyg.

1) ARBETSPLATSSÄKERHET
a) **Håll arbetsområdet rent och ordentligt upplyst.** Stökiga eller mörka områden kan leda till olyckor.
b) **Använd inte elverktyg i explosiva miljöer som t.ex. i närvaron av brandfarliga vätskor, gaser eller damm.** Elverktyg skapar gnistor vilka kan antända dammet eller ångorna.
c) **Håll barn och åskådare borta medan elverktyget arbetar.** Störningarna kan göra att du tappar kontrollen.
2) ELEKTRISK SÄKERHET
a) **Elverktygets kontakter måste matcha uttaget. Modifiera aldrig kontakten på något sätt. Använd inte någon adapterkontakt med motordrivna verktyg som är jordade.** Stickkontakter som inte modifierats och passar i eluttaget minskar risken för elektriska stötar.
b) **Undvik kroppskontakt med jordanslutna eller jordade ytor såsom rör, värmeelement, spisar och kylskåp.** Det finns en ökad risk för elektrisk stöt om din kropp är jordansluten eller jordad.
c) **Utsätt inte elverktyg för regn eller våta förhållanden.**

Vatten som kommer in i ett elektriskt verktyg ökar risken för elektriska stötar.

d) **Utsätt inte elverktyg för regn eller våta förhållanden. Använd aldrig kabeln för att bära, släpa eller dra ut kontakten för elverktyget. Håll kabeln borta från värme, olja, skarpa kanter och rörliga delar.** Skadade eller tilltrasslade sladdar ökar risken för elektrisk stöt.

e) **Vid användning av motordrivna verktyg utomhus, använd en förlängningskabel som är avsedd för utomhusbruk.** Användning av en sladd som är lämplig för utomhusbruk minskar risken för elektriska stötar.

f) **Om du måste använda ett elverktyg i en fuktig miljö, använd en jordfelsbrytare.** En jordfelsbrytare minskar risken för elektriska stötar.

3) PERSONLIG SÄKERHET

a) **Var uppmärksam och observant samt använd sunt förnuft när du använder ett elverktyg. Använd inte ett motordrivet verktyg om du är trött eller under påverkan av droger, alkohol eller medicin.** Ett ögonblick av ouppmärksamhet under arbete med elverktyg kan resultera i allvarliga personskador.

b) **Använd personlig skyddsutrustning. Använd alltid skyddsglasögon.** Skyddsutrustning såsom ansiktsmask, halkfria skyddsskor, hjälm och hörselskydd används under lämpliga förhållanden för att minska personskador.

c) **Förebygg oavsiktlig start. Se till att strömbrytaren är i frånläge innan du ansluter till strömkällan och/eller batteripaketet, plockar upp eller bär verktyget.** Att bära elverktyget med fingret på strömbrytaren eller verktyg som är påslagna inbjuder till olyckor.

d) **Ta bort inställningsnycklar eller skiftnycklar innan elverktyget slås på.** En skiftnyckel eller en nyckel som sitter kvar på en roterande del av elverktyget kan resultera i personskador.

e) **Sträck dig inte för långt. Ha ordentligt fotfäste och balans hela tiden.** Detta möjliggör bättre kontroll av elverktyget i oväntade situationer.

f) **Klä dig på lämpligt sätt. Använd inte löst sittande kläder eller smycken. Håll hår och klädsel på avstånd från de rörliga delarna.** Löst sittande kläder, smycken och långt hår kan fastna i de rörliga delarna.

g) **Om enheter har anslutning för dammuppsamlare och anslutningsmöjligheter, se till att de är anslutna och används på korrekt sätt.** Användning av dammuppsamlare kan minska dammrelaterade faror.

h) **Var alltid uppmärksam vid användning av verktyget, även efter många användningstillfällen, och ignorera inte verktygets säkerhetsprinciper.** En vårdslös handling kan orsaka allvarliga personskador inom bråkdelen av en sekund.

4) ANVÄNDNING OCH SKÖTSEL AV ELVERKTYG

a) **Tvinga inte elverktyget. Använd ett korrekt elverktyg för ditt arbete.** Ett korrekt elverktyg utför jobbet bättre och säkrare om det används för rätt arbete.

b) **Använd inte elverktyget om strömbrytaren inte kan slås på eller stängas av.** Ett elverktyg som inte kan kontrolleras med strömbrytaren är farligt och måste repareras.

c) **Koppla ur stickkontakten från strömkällan och/eller ta bort batteripaketet, om det är löstagbart, från elverktyget innan du utför justeringar, byter tillbehör eller förvarar elverktyget.** Dessa förebyggande säkerhetsåtgärder minskar risken för att elverktyget startas oavsiktligt.

d) **Förvara elverktyg som går på tomgång utom räckhåll för barn och låt inte personer som är ovana med elverktyget eller dessa instruktioner använda elverktyget.** Elverktyg är farliga i händerna på outbildade användare.

e) **Underhåll av elverktyg och tillbehör. Kontrollera felinställningar eller om rörliga delar har fastnat, bristning hos delar och andra eventuella förhållanden som kan komma att påverka elverktygets funktion. Om skadad, lämna in elverktyget för reparation innan det används.** Många olyckor beror på dåligt underhållna elverktyg.

f) **Håll kapverktyg vassa och rena.** Ordentligt underhållna kapverktyg med vassa sågkanter är mindre sannolika att fastna och är lättare att kontrollera.

g) **Använd elverktyget, tillbehör, verktygsbits osv. i enlighet med dessa instruktioner och ta hänsyn till arbetsförhållanden och det arbete som ska utföras.** Om elverktyget används för andra arbeten än det är avsett för kan det resultera i farliga situationer.

h) **Håll handtagen och greppytorna torra, rena och fria från olja och fett.** Hala handtag och greppytor förhindrar säker hantering och kontroll av verktyget vid oväntade situationer.

5) ANVÄNDNING OCH SKÖTSEL AV BATTERIDRIVET VERKTYG

a) **Ladda endast med den laddare som rekommenderas av tillverkaren.** En laddare som är lämplig för en typ av batteripaket kan skapa en risk för brand när den används med ett annat batteripaket.

b) **Använd endast elverktyg med deras särskilt avsedda batteripaket.** Användning av andra batteripaket kan medföra risk för personskador och eld.

c) **När batteripaketet inte används, håll det borta från metallobjekt som t.ex. pappersgem, mynt, nycklar, spikar, skruvar och andra små metallobjekt som kan bilda en anslutning från en batterikontakt till den andra.** Kortslutning av batteriets terminaler kan orsaka brännskador eller en brand.

d) **Under olämpliga förhållanden kan vätska spruta ut från batteriet, undvik kontakt. Vid oavsiktlig kontakt, spola med vatten. Om vätskan kommer i kontakt med ögonen, sök också läkarhjälp.** Vätska som sprutar ur batteriet kan orsaka sveda och brännskador.

e) **Använd inte ett batteripaket eller verktyg som skadats eller modifierats.** Skadade eller modifierade batterier kan leda till oförutsägbart uppträdande som leder till brand, explosion eller risk för personskador.

f) **Utsätt inte batteripaketet eller verktyget för eld eller extrema temperaturer.** Exponering av eld eller temperaturer över 130 °C kan orsaka explosion.

g) **Följ alla laddningsinstruktioner och ladda inte batteripaketet eller verktyget utanför det temperaturområde som anges i instruktionerna.** Felaktig laddning eller vid temperaturer utanför angivet temperaturområde kan skada batteriet och ökar risken för brand.

6) SERVICE

a) **Lämna ditt elverktyg för service hos en kvalificerad servicetekniker som endast använder identiska utbytesdelar.** Det garanterar att säkerheten hos

elverktygets bibehålls.

b) **Utför aldrig service på skadade batteripaket.** Service av batteripaket bör endast utföras av tillverkaren eller auktoriserade serviceverkstäder.

SÄKERHETSANVISNINGAR FÖR SLADDLÖS SLAGSKRUVDRAGARE

- **Håll verktyget i de isolerade greppytorna när ett arbete utförs där fästelementet kan komma i kontakt med dolda kablar** (fästelement som kommer i kontakt med en strömförande ledning kan orsaka att även verktygets exponerade metalldelar blir strömförande, vilket utgör risk för att användaren utsätts för elektriska stötar)

ALLMÄNT

- Viss typ av damm, exempelvis färg som innehåller bly, vissa träsorter, mineraler och metaller kan vara hälsovådliga om de inhaleras (hudkontakt eller inhalering kan ge allergisk reaktion och/eller luftvägsproblem/sjukdom hos personer i närheten); **använd andningsskydd och arbeta med en dammuppsamlare om sådan anslutning finns**
- Vissa typer av damm är klassificerade så som cancerframkallande (t.ex. ek- och björkdamm) särskilt i kombination med tillsatser för träbehandling; **använd andningsskydd och arbeta med en dammuppsamlare om sådan anslutning finns**
- Följ de dammrelaterade nationella kraven för de material du vill arbeta med
- **Arbeta inte material som innehåller asbest** (asbest anses vara cancerframkallande)
- Se till att brytaren B ② är i mittläget (låst) innan du gör några justeringar eller byter tillbehör samt när du bär eller förvarar verktyget

TILLBEHÖR

- SKIL kan endast garantera att maskinen fungerar felfritt om originaltillbehör används
- Använd endast tillbehör vilkas tillåtna varvtal åtminstone motsvarar maskinens högsta tomgångsvarvtal

FÖRE ANVÄNDNING

- Undvik skador genom att ta bort skruvar, spikar eller andra föremål ur arbetsstycket; ta dem bort innan du startar ett arbete
- **Sätt fast arbetsstycket** (ett arbetsstycke fastsatt med skruvtvingar eller i ett skruvstäd är mera stabilt än om det hålls fast för hand)
- **Använd lämpliga detektorer för lokalisering av dolda försörjningsledningar eller konsultera lokalt distributionsföretag** (kontakt med elledningar kan förorsaka brand och elstöt; en skadad gasledning kan leda till explosion; borrning i vattenledning kan förorsaka egendomsskador eller elstöt)

BATTERIER

- **Det medföljande batteriet, om något, är delvis laddat** (i syfte att garantera batteriets fulla kapacitet ska det laddas fullt i batteriladdaren innan verktyget används för första gången)
- **Använd endast följande batterier och laddare med det här verktyget**
  - SKIL-batteri: BR1*31****
  - SKIL-laddare: CR1*31****
- Använd aldrig batteriet när det är skadat; det skall omedelbart bytas ut
- Demontera inte batteriet
- Utsätt inte verktyget/batteriet för regn
- Tillåten omgivningstemperatur (verktyg/laddare/batteri):
  - vid laddning 4...40 °C
  - vid drift –0...+50 °C
  - vid förvaring –0...+50 °C

FÖRKLARING AV SYMBOLER PÅ VERKTYG/BATTERI

③ Läs bruksanvisningen före användning

④ Batterierna kan explodera om de kastas i elden, så bränn inte batteriet av något skäl

⑤ Förvara verktyget/laddaren/batteriet i lokaler, där temperaturen inte överstiger 50 °C

⑥ Kasta inte elektriska verktyg och batterier i hushållssoporna

ANVÄNDNING

- Kombinerad strömbrytare och hastighetskontroll A⑦
  - styr hastigheten steglöst från noll till max genom att trycka mindre eller mer på avtryckaren A ⑧
- Laddar batteri
  ! läs säkerhetsvarningarna och anvisningarna som medföljde laddaren
- Borttagning/installation av batteriet ②
- Fästa bältesklämman ⑨
  - Fäst bältesklämman J på verktyget med en skruv K
- Batterinivåindikator ⑩
  - tryck på batterinivåindikatorns knapp H för att visa den aktuella batterinivån ⑩ a
  ! när batteriindikatorns lägsta nivå börjar blinka efter att du tryckt på knappen H ⑩ **b, batteriet är tomt**
  ! när 2 nivåer av batteriindikatorn börjar blinka efter att du tryckt på knapp H ⑩ **c, batteriet är inte inom det tillåtna driftstemperaturintervallet**
- Halogenlampa ⑮
  Halogenlampa tänds automatiskt när strömbrytaren aktiveras
  ! när LED-lampan börjar att blinka, är batteriskyddet aktiverat (se nedan)
- Batteriskydd
  Verktyget stängs plötsligt av eller förhindras från att slås på, när
  - **belastningen är alltför hög** ---> ta bort belastning och starta om
  - **Batteritemperaturen ligger inte inom det tillåtna driftstemperaturområdet på 0 till +50°C** --> 2 nivåer på batterinivåindikatorn börjar blinka när man trycker på knappen H ⑩ c; vänta tills batteriet har återgått till det tillåtna driftstemperaturområdet
  - **Batteriet är nästan tomt (för att skydda mot djupurladdning)** --> låg batterinivå eller blinkande låg batterinivå ⑩ b visas av batterinivåindikatorn när du trycker på knappen H; ladda batteriet
  ! fortsätt inte trycka på strömbrytaren efter att verktyget stängts av automatiskt; batteriet kan skadas
- Ändra rotationsriktning ⑪
  - Om brytaren A inte är korrekt inställd i vänster/högerläge②kan brytaren inte aktiveras
  ! ! ändra rotationsriktningen när maskinen är helt stilla
- Byte av hylsor (ingår ej) ⑫
  - För att ta bort en hylsa, dra den helt enkelt av fyrkantsfattning C

- För montering, tryck helt enkelt en hylsa på fyrkantsfattning C tills den klickar på plats

! använd endast hylsor med ett 1/2 tums fyrkantsfäste

! använd aldrig skadade hylsor

- Lägesval ⑬

Tryck på hastighetsknappen G för att välja önskat åtdragningsläge när verktyget är inställt på framåtrotation:

Låghastighetsläge ⑭ a, b, c
- drag åt när finjustering behövs
- För mindre bultar och muttrar

Medelhastighetsläge ⑭ d, e, f
- åtdragning när medelhög kraft och hastighet behövs
- För att utföra mekaniska reparationer

Höghastighetsläge ⑭ g, h, i
- åtdragning när hög kraft och hastighet behövs
- För montering av stålramar

Tryck på lägesknappen F för att växla mellan normalt lossningsläge, omvänd styrningsläge och mutterbrytningsläge när verktyget är inställt på omvänd rotation:

Omvända styrlägen ⑭ b, e, h
- För lossning av bultar och muttrar när olika kraft och hastighet önskas
- stannar när bulten har lossats

Mutterbrytningsläge ⑭ c, f, i
- För demontering av rostiga, gamla bultar/muttrar
- Lossning med maximalt vridmoment

! Arbetsläget kan endast ändras när någon lägesindikatorlampa lyser och avtryckaren inte är nedtryckt

! Både omvänt kontrolläge och mutterbrytningsläge är endast tillgängliga när verktyget är inställt på omvänd rotation

! Eftersom mutterbrytningsläget ger en fast slagkraft kommer hastighetsknappen inte att kunna justera slagkraften i mutterbrytningsläget

Arbetsläget lagras i minnet och återaktiveras nästa gång verktyget slås på eller när rotationsriktningen har ändrats.

- Hålla och styra verktyget ⑯

! under arbetet, håll alltid verktyget i det grå greppområdet
- Håll ventilationsöppningarna D ② fria
- lägg inte för mycket tryck på verktyget; låt verktyget göra arbetet åt dig

ANVÄNDNINGSRÅD

- Använd lämpliga uttag
- När du drar åt en bult eller mutter, dra inte åt för mycket. Dra inte åt för hårt, eftersom kraften från slagborrmaskinen kan bryta fästelementet. Håll verktyget i linje med bulten eller muttern för att förhindra skador på fästets huvud.
- Åtdragningsmomentet beror på slagtiden. Maximalt vridmoment uppnås efter en slaglängd på 6-10 sekunder.

! kontrollera alltid åtdragningsmomentet med en momentnyckel

- För bästa användning av verktyget är det nödvändigt med ett jämnt tryck på skruven, speciellt vid borttagning av ett fästelement.
- För mer information se www.skil.com

UNDERHÅLL/SERVICE

- Håll alltid verktyget rent (särskilt ventilationsöppningarna D ②)

! ta bort batteriet från verktyget före rengöring

- Om verktyget skulle gå sönder trots den noggrannhet som vidtagits vid tillverkning och testning, bör reparation utföras av ett kundservicecenter för SKIL elverktyg
  - skicka verktyget **odemonterat** tillsammans med inköpsbevis till försäljaren eller till närmaste SKIL serviceverkstad (adresser samt sprängskisser av verktyget finns på www.skil.com)
- Var medveten om att skada till följd av överbelastning eller felaktig hantering inte täcks av garantin (för SKIL garantivillkor gå till www.skil.com eller fråga återförsäljaren)

MILJÖ

Endast för EU-länder

- Elektriska verktyg, tillbehör och förpackning får inte kastas i hushållssoporna
  - enligt europeiska direktivet 2012/19/EG avseende avfall från elektrisk och elektronisk utrustning och dess tillämpning enligt nationell lagstiftning ska uttjänta elektriska verktyg sorteras separat och lämnas till miljövänlig återvinning
  - symbolen ⑥ kommer att påminna om detta när det är dags att för avyttring

! före avyttring av batterierna, tejpa kontaktytorna med kraftig tejp för att undvika kortslutning

BULLER/VIBRATION

- Ljudtrycksnivå L_{pA}, ljudeffektnivå L_{WA}, vibrationsvärden a_h (kontinuerliga vibrationer), p_F (upprepade stötvibrationer) och osäkerhet K bestämda enligt EN 62841-2-2:

Buller	
ljudtrycksnivå (L_{pA})	L_{pA}=94 dB(A) K = 3 dB
Ljudeffektnivå (L_{WA})	L_{WA}=102 dB(A) K = 3 dB
Vibration	Dragning och demontering av bultar och muttrar
kontinuerliga vibrationer (a_h)	a_h = 9,66 m/ s^2 K=1,5 m/s^2
upprepade stötvibrationer (p_F)	p_F=1244 m/s^2 K=41 m/s^2

- Det deklarerade totala vibrationsvärdet och det deklarerade bulleremissionsvärdet har uppmätts i enlighet med en standardtestmetod som tillhandahålls av EN62841 och kan användas för att jämföra ett verktyg med ett annat.

  Att de deklarerade totalvärdena för vibrationer och de deklarerade värdena för bulleremissioner också kan användas i en preliminär bedömning av exponeringen.

  VARNING! Vibrations- och bulleremissionerna vid faktisk användning av elverktyget kan skilja sig från det deklarerade värdet för vilket verktyget används. Vibrationsnivån kan öka över den angivna nivån. Vid bedömning av vibrationsexponering för att fastställa

säkerhetsåtgärder som krävs enligt 2002/44/EG för att skydda personer som regelbundet använder elverktyg i arbetet, bör en uppskattning av vibrationsexponeringen beakta de faktiska användningsförhållandena och det sätt på vilket verktyget används, inklusive hänsyn till alla delar av driftscykeln, t.ex. de tider då verktyget stängs av och när det går på tomgång utöver utlösningstiden.

DK

Batteridrevet slagnøgle uden børster 3266

INTRODUKTION

- Dette værktøj er beregnet til at skrue bolte og møtrikker ind og ud
- Dette værktøj tilbyder momentstabilisering, hvilket sikrer fortsat høj effektivitet og stabilitet, selv når batteristrømmen falder
- Læs denne brugsvejledning og behold den ③

TEKNISKE DATA ①

1) Vægt uden batteripakke (batteripakkens vægt kan findes på www.skil.com)

Maks. udbrudsmoment: 700 Nm

VÆRKTØJETS DELE ②

A Afbryder til tænd/sluk og regulering af omdrejningstal
B Omskifter til ændring af omdrejningsretningen
C Firkantet drev
D Ventilationshuller
E Ringlys
F Funktionsknap
G Hastighed-knap
H Batteristrømindikator
J Bælteklemme
K Skrue

SIKKERHED

GENERALLE SIKKERHEDSADVARSLER OM ELEKTRISKE APPARATER

⚠ **ADVARSEL Læs alle sikkerhedsadvarsler, instruktioner, billeder og specifikationer, der følger med dette elværktøj.** Hvis anvisningerne nedenfor ikke følges, kan det føre til elektrisk stød, brand og/eller alvorlig personskade.

Gem alle advarsler og instruktioner til fremtidig reference.

Udtrykket "elværktøj" i advarslerne henviser til eldrevet (ledningsforbundet) og batteridrevet (ledningsfrit) elværktøj.

1) SIKKERHED PÅ ARBEJDSPLADSEN

a) **Sørg for at arbejdsområdet er rent og godt belyst.** Et rodet eller mørkt område kan føre til ulykker.

b) **Brug ikke elværktøj i eksplosive atmosfærer, såsom ved tilstedeværelse af brændbare væsker, gasser eller støv.** Elværktøj kan slå gnister og antænde støv og dampe.

c) **Hold børn og tilskuere på afstand, når et elværktøj er i brug.** Distraktioner kan medføre, at du mister kontrollen.

2) SIKKERHED OMKRING ELEKTRICITET

a) **Stikket på elværktøjet skal passe i stikkontakten. Stikket må på ingen måde ændres. Brug ikke adapterstik sammen med jordede (jordforbundne) elværktøj.** Uændrede stik, der passer til stikkontakterne, nedsætter risikoen for elektrisk stød.

b) **Undgå kropskontakt med jordforbundne overflader, såsom rør, radiatorer, komfurer og køleskabe.** Der er øget risiko for elektrisk stød, hvis din krop er jordforbundet.

c) **Elværktøj må ikke udsættes for regn eller våde forhold.** Vand kommer ind et elværktøj øger risikoen for elektrisk stød.

d) **Ledningen må ikke mishandles. Brug aldrig ledningen til at bære eller trække elværktøjet eller til at trække stikket ud af stikkontakten. Hold ledningen væk fra varme, olie, skarpe kanter og bevægelige dele.** Beskadigede eller sammenfiltrede ledninger, øger risikoen for elektrisk stød.

e) **Når et elværktøj bruges udendørs, skal der bruges en forlængerledning, der er egnet til udendørs brug.** Brug af en egnet ledning til udendørs brug, reducerer risikoen for elektrisk stød.

f) **Hvis det ikke kan undgås at benytte apparatet i fugtige omgivelser, så brug et stik med fejlstrømsrelæ.** Anvendelse af et fejlstrømsrelæ mindsker risikoen for elektrisk stød.

3) PERSONLIG SIKKERHED

a) **Vær forsigtig, hold øje med hvad du laver, og brug din sunde fornuft, når du bruger et elværktøj. Brug ikke apparatet, hvis du er træt eller er påvirket af narkotika, alkohol eller medicin.** Et øjebliks uopmærksomhed, kan føre til alvorlige personskader.

b) **Brug personligt beskyttelsesudstyr. Brug altid beskyttelsesbriller.** Værnemidler, såsom støvmaske, skridsikre sikkerhedssko, hjelm eller høreværn, der anvendes under passende betingelser, nedsætter risikoen for personskade.

c) **Forhindre utilsigtet start. Sørg for, at tænd/sluk-knappen er slukket, inden apparatet sluttes til strømkilden eller batteripakken, samt inden det løftes op eller bæres rundt.** Hvis elværktøj bæres med fingeren på kontakten, eller oplades med tænd/sluk-knappen tændt, øger det risikoen for ulykker.

d) **Fjern indstillingsværktøj eller skruenøgler, før elværktøjet startes.** En skruenøgle eller en nøgle sidder i en roterende del af elværktøjet, kan resultere i personskade.

e) **Undgå at række for langt frem. Sørg altid for at stå ordentligt fast og i god balance.** Dette giver bedre kontrol af elværktøjet når uventede situationer.

f) **Brug passende tøj. Brug ikke løstsiddende tøj eller smykker. Hold hår og tøj fra bevægelige dele.** Løstsiddende tøj, smykker eller langt hår kan komme i klemme i bevægelige dele.

g) **Hvis der monteres tilbehør til opsamling af støv eller andet, skal det sikres at disse monteres og bruges rigtigt.** Brug af støvindsamlingsenheder, kan reducere støv-relaterede risici.

h) **Selvom du ofte bruger og har et godt kendskab til**

værktøjer, må du ikke være overmodig eller glemme sikkerhedsprincipperne. En uagtsom handling kan forårsage alvorlig skade i en brøkdel af et sekund.

4) BRUG OG PLEJE AF ELVÆRKTØJET

a) **Elværktøjet må ikke tvinges under brug. Brug det korrekte elværktøj til formålet.** Det rigtige elværktøj gør arbejdet bedre og mere sikkert, da det er beregnet til formålet.

b) **Brug ikke elværktøjet, hvis tænd/sluk-knappen ikke kan tænde og slukke.** Alt elværktøj, hvor tænd/sluk-kontakten ikke dur, er farligt og skal repareres.

c) **Træk stikket til apparatets strømforsyning ud af stikkontakten og/eller fjern batteripakken hvis dette er muligt, inden du foretager justeringer, skifter tilbehør eller lægger elværktøjet til opbevaring.** Sådanne forebyggende sikkerhedsforanstaltninger mindsker risikoen for at starte elværktøjet utilsigtet.

d) **Opbevar elværktøj, der ikke bruges, utilgængeligt for børn, og tillad ikke personer, der ikke kender elværktøjet eller disse anvisninger, at bruge elværktøjet.** Elværktøj er farligt i hænderne på brugere, der ikke ved, hvordan det skal bruges.

e) **Vedligehold elværktøj og tilbehør. Kontroller, at de bevægelige dele ikke er fejljusterede eller binder eller er i en tilstand, der kan påvirke elværktøjets drift. Få beskadigede elværktøjet repareret før brug.** Mange ulykker er forårsaget af dårligt vedligeholdt elværktøj.

f) **Hold skæreværktøj skarpe og rene.** Skæreværktøjer med skarpe kanter, der vedligeholdes ordentligt, er mindre tilbøjelige til at binde og er lettere at styre.

g) **Elværktøjet, tilbehør og bits osv. skal bruges i overensstemmelse med disse instruktioner, hvor arbejdsforholdene og arbejdet, der skal udføres, skal tages i betragtning.** Anvendelse af elværktøj til andre formål end dem, de er beregnet til, kan medføre en farlig situation.

h) **Hold håndtag og gribeflader tørre, rene og fri for olie og fedt.** Glatte håndtag og glatte overflader, der holdes i, gør værktøjet farligt at bruge i uventede situationer.

5) BATTERIVÆRKTØJETS BRUG OG PLEJE

a) **Genoplad kun med opladeren er angivet af fabrikanten.** Hvis en oplader, der er egnet til én slags batteri, bruges med en anden slags batteri, kan det føre til brand.

b) **Anvend kun elektrisk værktøj med særligt udpegede batteripakker.** Brug af andre batterier kan skabe risiko for personskade og brand.

c) **Når batteripakken ikke er i brug, skal den holdes væk fra andre metalgenstande som papirclips, mønter, nøgler, søm, skruer eller andre små metalgenstande, der kan lave en forbindelse fra en pol til en anden.** Shorting batteripolerne sammen kan forårsage forbrændinger eller brand.

d) **Ved forkert anvendelse kan der slippe væske ud af batteriet: Undgå kontakt. Hvis det alligevel skulle ske, skal området skylles med vand. Hvis væsken kommer i øjnene, skal man søge læge.** Væske fra batteriet kan forårsage irritation eller forbrændinger.

e) **Brug ikke et batteri eller et værktøj, der er beskadiget eller modificeret.** Beskadigede eller modificerede batterier kan opføre sig uforudsigeligt og forårsage brand, eksplosion eller risiko for personskade.

f) **En batteripakke eller et værktøj må ikke udsættes for ild eller for høj temperatur.** Udsættelse for ild eller temperaturer over 130 ⍰ kan forårsage eksplosion.

g) **Følg alle anvisninger vedrørende opladning, og oplad ikke batteriet eller værktøjet uden for temperaturområdet angivet i anvisningerne.** Forkert opladning eller temperaturer uden for det angivne område kan beskadige batteriet og øge risikoen for brand.

6) SERVICE

a) **Dit elværktøj skal repareres af en kvalificeret person, og der må kun bruges identiske reservedele.** På denne måde sikrer man, at elværktøjet forbliver sikkert at bruge.

b) **Udfør aldrig selv service på beskadigede batterier.** Service på batterier må kun udføres af producenten eller godkendte servicecentre.

SIKKERHEDSANVISNINGER TIL DEN BATTERIDREVEN SLAGSNØGLE

- **Hold elværktøjet i de isolerede gribeflader, når der udføres arbejde, hvor skruen kan komme i kontakt med skjulte ledninger** (kontakt med en spændingsførende dele kan også sætte elværktøjets metaldele under spænding, hvilket kan give brugeren elektrisk stød)

GENERELT

- Støv fra materiale som f.eks. maling, der indeholder bly, nogle træsorter, mineraler og metal kan være skadeligt (kontakt med eller indånding af støvet kan forårsage allergiske reaktioner og/eller sygdomme i luftvejene hos den, der anvender værktøjet, eller hos omkringstående); **bær en støvmaske og arbejd med en støvudsugningsanordning, hvor en sådan kan sluttes til**
- Bestemte former for støv er klassificeret som kræftfremkaldende (som f.eks. støv fra eg og bøg) især i forbindelse med tilsætningsstoffer til træbehandling. **Brug en støvmaske og arbejd med en støvudsugningsanordning, hvor en sådan kan sluttes til**
- Følg lovgivningen vedrørende støv fra materialerne, du arbejder med
- **Bearbejd ikke asbestholdigt materiale** (asbest er kræftfremkaldende)
- Sørg for, at tænd/sluk-knappen B ② er i midten (låst) inden værktøjet indstilles eller der skiftes tilbehørsdele eller værktøjet flyttes eller lægges til opbevaring

TILBEHØR

- SKIL kan kun sikre en korrekt funktion af værktøjet, hvis der benyttes originalt tilbehør
- Der må kun benyttes tilbehør, hvis godkendte omdrejningstal er mindst så højt som værktøjets max. omdrejningstal i ubelastet tilstand

FØR BRUG

- Undgå skader fra skruer, søm eller andre materialer i emnet. Fjern disse før du arbejder med emnet
- **Fastgør emnet** (det er sikrere at holde emner i en fastgørelsesanordning eller skruestik end med hånden)
- **Anvend egnede søgeinstrumenter til at finde frem til skjulte forsyningsledninger eller kontakt det lokale forsyningsselskab** (kontakt med elektriske ledninger kan føre til brand og elektrisk stød; beskadigelse af en gasledning kan føre til eksplosion; brud på et vandrør kan

før til materiel skade eller elektrisk stød)

BATTERIER

- **Det medfølgende batteri (hvis et følger med) er delvist opladet** (for at sikre fuld kapacitet af batteriet skal det oplades helt i batteriopladeren, inden du anvender dit elværktøj første gang)
- **Anvend kun de følgende batterier og batteriopladere, der leveres med dette værktøj**
  - SKIL-batteri: BR1*31****
  - SKIL-oplader: CR1*31****
- Brug ikke batteriet, hvis det er beskadiget. Det skal skiftes med det samme
- Adskil ikke batteriet
- Udsæt ikke værktøjet/batteriet for regn
- Tilladt omgivelsestemperatur (værktøj/oplader/batteri):
  - under opladning 4...40°C
  - under drift 0...+50°C
  - ved opbevaring 0...+50°C

FORKLARING TIL SYMBOLERNE PÅ VÆRKTØJET/ BATTERI

③ Læs vejledningerne før brug
④ Batterier kan eksplodere, hvis de brændes. Derfor må batterier under ingen omstændigheder brændes
⑤ Opbevar værktøj/opladeren/batteriet i et lokale, hvor temperaturen ikke overstiger 50°C
⑥ Elværktøj og batterier må ikke bortskaffes som almindeligt affald

BRUG

- Kombineret tænd/sluk-knap og hastighedsknap ⑦
  - jo mere aftrækkeren A⑧ trykkes ned, jo hurtigere kører hastigheden
- Oplader batteri
  - **! Læs sikkerhedsadvarslerne og anvisningerne, der følger med opladeren**
- Montering/fjernelse af batteriet ②
- Fastgørelse af bælteklemmen ⑨
  - Fastgør bælteklemmen J til værktøjet med en skrue K
- Indikator for batteriniveauet ⑩
  - Tryk på batteri-indikatorknappen H for at se det aktuelle batteriniveau ⑩a
  - **! Hvis batteriindikatorens nederste niveau blinker, når du har trykket på knappen** H ⑩**b, er batteriet tomt**
  - **! Hvis to niveauer blinker på batteriindikatoren, når du har trykket på knappen** H ⑩**c er batteriet uden for det tilladte driftstemperaturområde**
- Ringlys ⑮
  Ringlyset lyser automatisk, når tænd/sluk-knappen tændes
  - **! Når LED-lyset begynder at blinke, er batteribeskyttelsen slået til (se nedenfor)**
- Batteribeskyttelse
  Værktøjet slukker eller det kan ikke tændes, når
  - **Belastning er for høj** --> fjern belastningen og start værktøjet igen
  - **batteritemperaturen er ikke inden for det tilladte område på 0 to +50°C** --> 2 af trinene på batteri-indikatoren begynder at blinke, når der trykkes på knappen H ⑩c. Vent, indtil batteriet er tilbage inden for det tilladte temperaturområde
  - **Batteriet er næsten tomt (for at beskytte mod dyb afladning)** --> et lavt batteriniveau eller blinkende lavt batteriniveau ⑩b vises på batteriindikatoren, når du trykker på knappen H. Sørg for at oplade batteriet
  - **! Tryk ikke på tænd/sluk-knappen, hvis værktøjet slukker automatisk, da det kan beskadige batteriet**
- Ændring af drejeretningen ⑪
  - Tænd/sluk-knappen A ② kan ikke tændes, hvis den ikke står helt til venstre/højre
  - **! drejeretningen kan kun skiftes, når værktøjet er standset helt**
- Skift af topnøgler (medfølger ikke ⁰
  - For at fjerne en topnøgle skal du blot trække den af firkantdrev C
  - Til montering skal du blot skubbe en topnøgle på firkantdrev C, indtil den klikker på plads
  - **! Brug kun nøgler, der passer til det firkantede 1/2" drev**
  - **! brug ikke beskadigede stik**
- Funktionsvalg ⑬
  Tryk på hastighed-knappen G, for at vælge den ønskede tilspændingsfunktion, når værktøjet står til at dreje fremad:
  Lavhastighedstilstand ⑭ a, b, c
  - stramning, når der er behov for finjustering
  - til mindre bolte og møtrikker

  Mellem hastighedstilstand ⑭ d, e, f
  - tilspænding, når der er behov for medium spændingskraft og højere hastighed
  - til udførelse af mekaniske reparationer

  Højhastighedstilstand ⑭ g, h, i
  - tilspænding, når der er behov for høj spændingskraft og højere hastighed
  - til montering af stålrammer

  Tryk på funktionsknappen F, for at skifte mellem normal løsningsfunktion, omvendt styring og møtrik-løsningsfunktion, når værktøjet står til at dreje tilbage:
  Omvendte kontroltilstande ⑭ b, e, h
  - til løsning af bolte og møtrikker, når der ønskes forskellig kraft og hastighed
  - stopper, når bolten er løs

  Møtriksprængningstilstand ⑭ c, f, i
  - til afmontering af rustne, gamle bolte/møtrikker
  - løsning med maksimalt drejningsmoment
  - **! driftsfunktionen kan kun ændres, når en funktionsindikator lyser, og start-knappen ikke trykkes ned**
  - **! det er kun tilbage kørsel og funktionen til løsning af møtrik, der kan bruges, når værktøjet er indstillet til at dreje tilbage**
  - **! da funktionen til løsning af møtrik giver en fast slagkraft, kan hastighedsknappen ikke bruges til, at justere slagkraften i på funktionen til løsning af møtrik**

  Driftsfunktionen gemmes i hukommelsen og slås til igen, når værktøjet tændes efterfølgende gang, eller hvis drejeretningen ændres.
- Sådan holdes og styrers værktøjet ⑯
  - **! Når værktøjet bruges, skal du altid holde værktøjet på de grå greb**
  - Hold ventilationsåbningerne D ② ›udækkede
  - pres ikke for hårdt med værktøjet; lad værktøjet gøre arbejdet for dig

GODE RÅD

- Brug de passende topnøgler
- Når du strammer en bolt eller møtrik, må du ikke stramme den for meget. Da kraften i slagnøglen kan ødelægge fastgørelseselementet. Hold værktøjet på linje med bolten eller møtrikken, så fastgørelseselementets hoved ikke ødelægges.
- Momentet afhænger af slagvarigheden. Det maksimale drejningsmoment opnås efter en slagvarighed på 6-10 sekunder.
  ! Kontroller altid tilspændingsmomentet med en momentnøgle
- For at få det meste ud af værktøjet, skal du holde et jævnt tryk på bolten, særligt ved løsning af et fastgørelseselement.
- Se yderligere oplysninger på www.skil.com

VEDLIGEHOLDELSE/SERVICE

- Hold altid værktøjet rent (særligt ventilationshullerne D ②)
  ! Tag batteriet ud af værktøjet inden rengøring
- Skulle elværktøjet trods omhyggelig fabrikation og kontrol skulle holde op med at fungere, skal reparationen udføres af et autoriseret serviceværksted for SKIL-elværktøj
  - send det ikke **adskilte** værktøj sammen med et købsbevis til forhandleren eller nærmeste SKIL-serviceværksted (adresser og reservedelstegning af værktøjet findes på www.skil.com)
- Husk, at beskadigelse som følge af overbelastning eller forkert håndtering af værktøjet ikke er omfattet af garantien (se wwwl.skil.com vedrørende SKIL-garantibetingelserne, eller spørg din forhandler)

MILJØ

Kun for EU-lande

- Elværktøj, tilbehør og emballage må ikke bortskaffes som almindeligt affald
  - i henhold til det europæiske direktiv 2012/19/EF om bortskaffelse af elektriske og elektroniske produkter og gældende national lovgivning, skal brugt elværktøj indsamles separat og bortskaffes på en måde, der skåner miljøet mest muligt
  - symbolet ⑥ påminder dig om dette, når produktet skal bortskaffes

  ! Beskyt batteri terminaler med bredt tape for at undgå kortslutning

STØJ/VIBRATION

- Lydtrykniveau L_{pA}, lydeffektniveau L_{WA}, vibrationsværdier a_h (uafbrudt vibrationer), p_F (gentagne stødvibrationer) og uvist K bestemt i henhold til EN 62841-2-2:

Støj	
lydtryk (L_{pA})	L_{pA}=94 dB(A) K=3 dB
lydeffektniveau (L_{WA})	L_{WA}=102 dB(A) K=3 dB
Vibration	Skruning og fjernelse bolte og møtrikker
uafbrudt vibrationer (a_{time})	a_h=9.66 m/s² K=1,5 m/s²
gentagne stødvibrationer (p_F)	p_F=1244 m/s² K=41 m/s²

- Den erklærede vibrationsværdi og støjemissionsværdi, der er angivet i de tekniske data og overensstemmelseserklæringen, er målt i overensstemmelse med en standard testmetode fra EN62841, og den kan bruges til at sammenligne et værktøj med et andet.
  den erklærede vibrationsværdi og støjemissionsværdi kan også bruges i en foreløbig vurdering af eksponeringen.
  ADVARSEL! vibrations- og støjemissionsværdien under den faktiske brug af elværktøjet er muligvis ikke ens med den angivne værdi, afhængig af hvor elværktøjet bruges.
  Vibrationsstyrken kan komme over det angivne styrke.
  Ved vurdering af, hvor meget brugeren udsættes for vibrationer for at bestemme, hvilke sikkerhedsforanstaltninger, der skal tages i brug i henhold til 2002/44/EC for at beskytte brugeren, hvis brugeren regelmæssigt bruger elværktøjet, skal der under vurderingen tages hensyn til de faktiske brugsforhold og måden, værktøjet bruges på. Dette gælder for hele brugsforløbet, f.eks. når værktøjet er slukket, og når det kører i tomgang, samt driftstiden.

N

Børsteløs og trådløs slagnøkkel 3266

INTRODUKSJON

- Dette verktøyet er beregnet for å skru inn og løsne bolter og muttere
- Dette verktøyet tilbyr momentstabilisering, noe som sikrer fortsatt høy effektivitet og stabilitet selv når batteristrømmen reduseres
- Les og ta vare på denne bruksanvisningen ③

TEKNISKE DATA ①

[1)] Vekt uten batteripakke (batteripakkens vekt finner du på www.skil.com)

Maks. bruddmoment: 700 Nm

VERKTØYELEMENTER ②

A Bryter for av/på og hastighetskontroll
B Bryter til endring av dreieretning
C Firkantet stasjon
D Ventilasjonsåpninger
E Halo-lys
F Modusknapp
G Hastighetsknapp
H Batterinivåindikator
J Belteklips
K Skru

SIKKERHET

GENERELLE SIKKERHETSADVARSLER FOR ELEKTROVERKTØY

⚠ ADVARSEL Les alle sikkerhetsadvarsler, instruksjoner, illustrasjoner og spesifikasjoner som

følger med dette elektroverktøyet. Hvis du ikke følger alle instruksjonene nedenfor, kan det føre til elektrisk støt, brann og/eller alvorlig personskade.

Lagre alle advarsler og instruksjoner for fremtidig referanse.

Begrepet «elektroverktøy» i advarslene refererer til ditt nettdrevne (med ledning) elektroverktøy eller batteridrevne (trådløse) elektroverktøy.

1) SIKKERHET PÅ ARBEIDSOMRÅDET

a) **Hold arbeidsområdet rent og godt opplyst.** Rotete eller mørke områder inviterer til ulykker.

b) **Ikke bruk elektroverktøy i eksplosive atmosfærer, for eksempel i nærheten av brennbare væsker, gasser eller støv.** Elektroverktøy lager gnister som kan antenne støv eller gasser.

c) **Hold barn og tilskuere unna mens du bruker et elektroverktøy.** Distraksjoner kan føre til at du mister kontrollen.

2) ELEKTRISK SIKKERHET

a) **Støpslene til elverktøyet må samsvare med stikkontakten. Aldri modifiser støpselet på noen måte. Ikke bruk adapterplugger med jordet elektroverktøy.** Umodifiserte støpsler og matchende stikkontakter vil redusere risikoen for elektrisk støt.

b) **Unngå kroppskontakt med jordede eller jordede overflater som rør, radiatorer, komfyrer og kjøleskap.** Det er økt risiko for elektrisk støt hvis kroppen din er jordet.

c) **Ikke utsett elektroverktøy for regn eller våte forhold.** Vann som trenger inn i et elektroverktøy vil øke risikoen for elektrisk støt.

d) **Ikke misbruk ledningen. Bruk aldri ledningen til å bære, trekke eller koble fra elektroverktøyet. Hold ledningen unna varme, olje, skarpe kanter eller bevegelige deler.** Skadede eller sammenfiltrede ledninger øker risikoen for elektrisk støt.

e) **Når du bruker et elektroverktøy utendørs, bruk en skjøteledning som er egnet for utendørs bruk.** Bruk av en ledning som er egnet for utendørs bruk reduserer risikoen for elektrisk støt.

f) **Hvis bruk av elektroverktøy i fuktig plassering er uunngåelig, bruk en jordfeilbryter (RCD) beskyttet forsyning.** Bruk av en jordfeilbryter reduserer risikoen for elektrisk støt.

3) PERSONLIG SIKKERHET

a) **Vær på vakt, se hva du gjør og bruk sunn fornuft når du bruker et elektroverktøy. Ikke bruk elektroverktøy mens du er trøtt eller påvirket av narkotika, alkohol eller medisiner.** Et øyeblikks uoppmerksomhet ved bruk av elektroverktøy kan føre til alvorlig personskade.

b) **Bruk personlig verneutstyr. Bruk alltid øyebeskyttelsen.** Verneutstyr som støvmaske, sklisikre vernesko, hjelm eller hørselsvern som brukes under passende forhold vil redusere personskader.

c) **Unngå utilsiktet start. Sørg for at bryteren er i av-posisjon før du kobler til strømkilden og/eller batteripakken, plukker opp eller bærer verktøyet.** Å bære elektroverktøy med fingeren på bryteren eller aktivere elektroverktøy som har bryteren på, inviterer til ulykker.

d) **Fjern eventuell justeringsnøkkel eller skiftenøkkel før du slår på elektroverktøyet.** En skiftenøkkel eller nøkkel som blir liggende igjen festet til en roterende del av elektroverktøyet kan føre til personskade.

e) **Ikke overdriv. Hold godt fotfeste og balanse til enhver tid.** Dette gir bedre kontroll over elektroverktøyet i uventede situasjoner.

f) **Kled deg riktig. Ikke bruk løse klær eller smykker. Hold hår og klær unna bevegelige deler.** Løse klær, smykker eller langt hår kan sette seg fast i bevegelige deler.

g) **Hvis det finnes utstyr for tilkobling av støvavsug og -oppsamling, må du sørge for at disse er tilkoblet og brukes riktig.** Bruk av støvoppsamling kan redusere støvrelaterte farer.

h) **Ikke la kjennskap til verktøy fra hyppig bruk føre til at du blir selvtilfreds og ignorerer sikkerhetsprinsipper for verktøy.** En uforsiktig handling kan forårsake alvorlig skade i løpet av en brøkdel av et sekund.

4) BRUK OG VEDLIKEHOLD AV ELEKTROVERKTØY

a) **Ikke bruk makt på elektroverktøyet. Bruk riktig elektroverktøy til ditt bruk.** Riktig elektroverktøy vil gjøre jobben bedre og tryggere med den hastigheten det er konstruert for.

b) **Ikke bruk elektroverktøyet hvis bryteren ikke slår det av og på.** Alle elektroverktøy som ikke kan styres med bryteren er farlige og må repareres.

c) **Koble støpselet fra strømkilden og/eller fjern batteripakken, hvis den er avtakbar, fra elektroverktøyet før du foretar justeringer, bytter tilbehør eller oppbevarer elektroverktøy.** Slike forebyggende sikkerhetstiltak reduserer risikoen for å starte elektroverktøyet ved et uhell.

d) **Oppbevar inaktive elektroverktøy utilgjengelig for barn, og ikke la personer som ikke er kjent med elektroverktøyet eller disse instruksjonene bruke elektroverktøyet.** Elektroverktøy er farlige i hendene på utrente brukere.

e) **Vedlikehold elektroverktøy og tilbehør. Sjekk for feiljustering eller binding av bevegelige deler, brudd på deler og andre forhold som kan påvirke elektroverktøyets funksjon. Hvis det er skadet, må elektroverktøyet repareres før bruk.** Mange ulykker forårsakes av dårlig vedlikeholdte elektroverktøy.

f) **Hold skjæreverktøy skarpe og rene.** Riktig vedlikeholdte skjæreverktøy med skarpe skjærekanter har mindre sannsynlighet for å sette seg fast og er lettere å kontrollere.

g) **Bruk elektroverktøy, tilbehør og verktøybits etc., i samsvar med disse instruksjonene, og ta hensyn til arbeidsforholdene og arbeidet som skal utføres.** Bruk av elektroverktøyet til andre formål enn det som er tiltenkt, kan føre til en farlig situasjon.

h) **Hold håndtak og gripeflater tørre, rene og fri for olje og fett.** Glatte håndtak og gripeflater gir ikke sikker håndtering og kontroll av verktøyet i uventede situasjoner.

5) BRUK OG STELL AV BATTERIVERKTØY

a) **Lad opp kun med laderen som er spesifisert av produsenten.** En lader som er egnet for én type batteripakke kan forårsake brannfare når den brukes med en annen batteripakke.

b) **Bruk kun elektroverktøy med spesifikt utpekte**

batteripakker. Bruk av andre batteripakker kan føre til skade og brannfare.

c) **Når batteripakken ikke er i bruk, må den holdes unna andre metallgjenstander, som binders, mynter, nøkler, spiker, skruer eller andre små metallgjenstander, som kan lage en forbindelse mellom terminalene.** Kortslutning av batteripolene kan forårsake brannskader eller brann.

d) **Under uønskede forhold kan væske sprute ut av batteriet; unngå kontakt. Ved utilsiktet kontakt, skyll med vann. Hvis væsken kommer i kontakt med øynene, må du i tillegg søke legehjelp.** Væske som spruter ut av batteriet kan forårsake irritasjon eller brannskader.

e) **Ikke bruk en batteripakke eller verktøy som er skadet eller modifisert.** Skadede eller modifiserte batterier kan oppføre seg uforutsigbart og føre til brann, eksplosjon eller risiko for skade.

f) **Ikke utsett en batteripakke eller verktøy for brann eller for høy temperatur.** Eksponering for ild eller temperaturer over 130 °C kan forårsake eksplosjon.

g) **Følg alle ladeinstruksjoner og ikke lad batteripakken eller verktøyet utenfor temperaturområdet som er spesifisert i instruksjonene.** Feil lading eller ved temperaturer utenfor det angitte området kan skade batteriet og øke brannfaren.

6) SERVICE

a) **Få elektroverktøyet ditt utført av en kvalifisert reparatør, og bruk kun identiske reservedeler.** Dette vil sikre at elektroverktøyets sikkerhet opprettholdes.

b) **Aldri utfør service på skadede batteripakker.** Service på batteripakker skal kun utføres av produsenten eller autoriserte serviceleverandører.

SIKKERHETSINSTRUKSJONER FOR SLAGNØKLER

- **Hold elektroverktøyet i de isolerte gripeflatene når du utfører en operasjon der festeelementet kan komme i kontakt med skjulte ledninger** (festeelementer som kommer i kontakt med en spenningsførende ledning kan gjøre eksponerte metalldeler på elektroverktøyet spenningsførende og kan gi operatøren elektrisk støt.

GENERELT

- Støv fra materialer som maling som inneholder bly, enkelte tresorter, mineraler og metall kan være skadelig (kontakt med eller innånding av støvet kan forårsake allergiske reaksjoner og/eller luftveissykdommer hos operatøren eller tilskuere); **bruk støvmaske og arbeid med en støvavsugingsenhet når den kan kobles til**
- Enkelte typer støv er klassifisert som kreftfremkallende (som eike- og bøkestøv), spesielt i forbindelse med tilsetningsstoffer for trebehandling; **bruk støvmaske og arbeid med støvavsug når det er mulig**
- Følg de støvrelaterte nasjonale kravene for materialene du ønsker å jobbe med
- **Ikke arbeid med materialer som inneholder asbest** (asbest regnes som kreftfremkallende)
- Sørg for at bryter B ② er i midtre (låseposisjon) før du foretar justeringer eller bytter tilbehør, samt når du bærer eller oppbevarer verktøyet.

TILBEHØR

- SKIL kan kun sikre feilfri funksjon av verktøyet når originalt tilbehør brukes
- Bruk kun tilbehør med en tillatt hastighet som tilsvarer minst den høyeste tomgangshastigheten til verktøyet

FØR BRUK

- Unngå skader som kan forårsakes av skruer, spiker og andre elementer i arbeidsstykket ditt; fjern dem før du begynner å jobbe
- **Sikre arbeidsstykket** (et arbeidsstykke som er fastklemt med klemanordninger eller i en skrustikke holdes sikrere enn for hånd)
- **Bruk egnede detektorer for å finne skjulte strømledninger, eller ring det lokale strømselskapet for å få hjelp.** (kontakt med elektriske ledninger kan føre til brann eller elektrisk støt; skade på en gassledning kan føre til eksplosjon; gjennomtrengning av vannrør vil forårsake materielle skader eller elektrisk støt)

BATTERIER

- **Det medfølgende batteriet, hvis det finnes et, er delvis ladet** (for å sikre full batterikapasitet, lad batteriet helt opp i batteriladeren før du bruker elektroverktøyet for første gang)
- **Bruk kun følgende batterier og ladere med dette verktøyet**
  - SKIL-batteri: BR1*31****
  - SKIL-lader: CR1*31****
- Ikke bruk batteriet når det er skadet; den bør skiftes ut umiddelbart
- Ikke demonter batteriet
- Ikke utsett verktøyet/batteriet for regn
- Tillatt omgivelsestemperatur (verktøy/lader/batteri):
  - ved lading 4...40 °C
  - under drift 0...+50°C
  - under lagring 0...+50 °C

FORKLARING AV SYMBOLER PÅ VERKTØY/BATTERI

③ Les bruksanvisningen før bruk

④ Batterier kan eksplodere når de kastes i ild, så ikke brenn batteriet uansett årsak

⑤ Oppbevar verktøy/lader/batteri på steder der temperaturen ikke overstiger 50 °C

6 Ikke kast elektriske verktøy og batterier sammen med husholdningsavfall

BRUK

- Kombinert bryter for av/på og hastighetskontroll A ⑦
  - kontroller hastigheten trinnløst fra null til maksimum ved å legge mindre eller mer trykk på avtrekkeren A⑧
- Lader batteriet
  ! les sikkerhetsadvarslene og instruksjonene som følger med laderen
- Ta ut / montere batteriet ②
- Feste belteklips ⑨
  - Fest belteklipsen J til verktøyet med en skrue K
- Batterinivåindikator ⑩
  - Trykk på batterinivåindikatorknappen H for å vise gjeldende batterinivå ⑩a
  ! når det laveste nivået på batteriindikatoren begynner å blinke etter at du har trykket på knappen H ⑩b, er batteriet tomt
  ! når 2 nivåer av batteriindikatoren begynner å blinke etter at du har trykket på knappen H ⑩c, er ikke batteriet innenfor det tillatte driftstemperaturområdet
- Halo-lys ⑮
  Halo-lyset tennes automatisk når du aktiverer på/av-bryteren

! når LED-lyset begynner å blinke, er batteribeskyttelsen aktivert (se nedenfor)

- Batteribeskyttelse
  Verktøyet slås plutselig av eller forhindres i å slås på, når
  - **lasten er for høy** -->fjern lasten og start på nytt
  - **Batteritemperaturen er ikke innenfor det tillatte driftstemperaturområdet på 0 til +50 °C** --> 2 nivåer av batterinivåindikatoren begynner å blinke når du trykker på knapp H ⑩ c. Vent til batteriet har kommet tilbake innenfor det tillatte driftstemperaturområdet
  - **Batteriet er nesten tomt (for å beskytte mot dyputlading)** --> lavt batterinivå eller blinkende lavt batterinivå ⑩ b vises av batterinivåindikatoren når du trykker på knapp H. Lad batteriet

  ! Ikke fortsett å trykke på av/på-bryteren etter at verktøyet er slått av automatisk; batteriet kan bli skadet
- Endring av rotasjonsretning ⑪
  - Når den ikke er riktig satt i venstre/høyre-posisjon, kan ikke bryter A ② aktiveres

  ! endre rotasjonsretning kun når verktøyet står helt stille
- Bytte av stikkontakter (ikke inkludert) ⑫
  - For å fjerne en stikkontakt, trekk den ganske enkelt av firkantfestet C
  - For montering, skyv bare en stikkontakt på firkantfestet C til den klikker på plass

  ! bruk kun stikkontakter med en 1/2" firkantet stasjon

  ! ikke bruk skadede stikkontakter
- Modusvalg ⑬
  Trykk på hastighetsknappen G for å velge ønsket strammemodus når verktøyet er satt til foroverrotasjon:
  Lavhastighetsmodus ⑭a, b, c
  - tilstramming når finjustering er nødvendig
  - For mindre bolter og muttere

  Middels hastighetsmodus ⑭d, e, f
  - Stramming når middels kraft og hastighet er nødvendig
  - For å utføre mekaniske reparasjoner

  Høyhastighetsmodus ⑭g, h, i
  - Stramming når høy kraft og hastighet er nødvendig
  - For montering av stålrammer

  Trykk på modusknappen F for å veksle mellom normal løsnemodus, revers kontrollmodus og mutterbrytingsmodus når verktøyet er satt til revers rotasjon:
  Reverskontrollmoduser ⑭b, e, h
  - For å løsne bolter og muttere når forskjellig kraft og hastighet ønskes.
  - stopper når bolten er løsnet

  Muttertrekkemodus ⑭c, f, i
  - For demontering av rustne, gamle bolter/muttere
  - Løsning med maksimalt dreiemoment

  ! Arbeidsmodus kan bare endres når en av modusindikatorlampene lyser og utløserbryteren ikke er trykket inn

  ! Både reverskontrollmodus og muttertrekkmodus er kun tilgjengelig når verktøyet er satt til reversert rotasjon

  ! Siden muttersprengningsmodus gir en fast slagkraft, vil ikke hastighetsknappen kunne justere slagkraften i muttersprengningsmodus.
  Arbeidsmodusen vil bli lagret i minnet og reaktivert neste gang verktøyet slås på eller når rotasjonsretningen er endret.
- Holde og føre verktøyet ⑯

  ! mens du arbeider, hold alltid verktøyet på det/de grå grepsområdet(e)
  - Hold ventilasjonsåpningene D ② utildekket
  - ikke legg for mye press på verktøyet; la verktøyet gjøre jobben for deg

PÅFØRINGSRÅD

- Bruk passende stikkontakter.
- Når du strammer en bolt eller mutter, må du ikke stramme for mye. Ettersom kraften til slagnøkkelen kan bryte festeanordningen. Hold verktøyet på linje med bolten eller mutteren for å forhindre skade på festehodet.
- Dreiemomentet avhenger av støtvarigheten. Maksimalt dreiemoment oppnås etter en anslagsvarighet på 6-10 sekunder.

  ! sjekk alltid tiltrekkingsmomentet med en momentnøkkel
- For optimal bruk av verktøyet kreves et jevnt trykk på bolten, spesielt når du fjerner en feste.
- For mer informasjon se www.skil.com

VEDLIKEHOLD/SERVICE

- Hold alltid verktøyet rent (spesielt ventilasjonsåpningene D ②)

  ! fjern batteriet fra verktøyet før rengjøring
- Hvis verktøyet skulle svikte til tross for nøye produksjons- og testprosedyrer, bør reparasjonen utføres av et kundeservicesenter for SKIL elektroverktøy.
  - Send verktøyet **ikke-demontert** sammen med kjøpsbevis til forhandleren eller nærmeste SKIL-servicestasjon (adresser samt serviceskjema for verktøyet finner du på www.skil.com)
- Vær oppmerksom på at skade på grunn av overbelastning eller feil håndtering av verktøyet vil bli ekskludert fra garantien (for SKILs garantibetingelser se www.skil.com eller spør din forhandler).

MILJØ

Kun for EU-land.

- Ikke kast elektriske verktøy, tilbehør og emballasje sammen med husholdningsavfallet
  - I samsvar med EU-direktiv 2012/19/EF om avfall fra elektrisk og elektronisk utstyr og implementeringen av dette i samsvar med nasjonal lov, må elektriske verktøy som har nådd slutten av sin levetid samles inn separat og returneres til et miljøvennlig resirkuleringsanlegg
  - symbol ⑥ vil minne deg på dette når behovet for avhending oppstår

  ! Beskytt batteripolene med tykk tape før avhending for å forhindre kortslutning

STØY / VIBRASJON

- Lydtrykknivå L_{pA}, lydeffektnivå L_{WA}, vibrasjonsverdier a_h (kontinuerlige vibrasjoner), p_F (gjentatte støtvibrasjoner) og usikkerhet K som fastsatt i henhold til EN 62841-2-2:

støy	
lydtrykknivå (L_{pA})	L_{pA}=94 dB(A) K=3 dB

lydeffektnivå (L_{WA})	L_{WA}=102 dB(A) K=3 dB
vibrasjon	Skruing og fjerning av bolter og muttere
kontinuerlige vibrasjoner (a_h)	a_h=9,66 m/s^2 K=1,5 m/s^2
gjentatte støtvibrasjoner (p_F)	p_F=1244 m/s^2 K=41 m/s^2

- De oppgitte vibrasjonsutslippsverdiene og de oppgitte støyutslippsverdiene som er angitt i de tekniske dataene og samsvarserklæringen, er målt i samsvar med en standardtekstmetode gitt av EN62841 og kan brukes til å sammenligne ett verktøy med et annet.
  Den oppgitte vibrasjonsutslippsverdien og den/de oppgitte støyutslippsverdien(e) kan også brukes i en foreløpig vurdering av eksponering.
  Advarsel! Vibrasjons- og støyutslippsverdiene under faktisk bruk av elektroverktøyet kan avvike fra den oppgitte verdien, avhengig av hvordan verktøyet brukes. Vibrasjonsnivået kan øke over det angitte nivået.
  Når man vurderer vibrasjonseksponering for å bestemme sikkerhetstiltak som kreves i henhold til 2002/44/EF for å beskytte personer som regelmessig bruker elektroverktøy i arbeid, bør man ved et estimat av vibrasjonseksponering ta hensyn til de faktiske bruksforholdene og måten verktøyet brukes på, inkludert å ta hensyn til alle deler av driftssyklusen, for eksempel tidspunktene når verktøyet er slått av og når det går på tomgang i tillegg til utløsertiden.

FIN

Harjaton akkukäyttöinen iskuväännin 3266

ESITTELY

- Tämä työkalu on tarkoitettu pulttien ja mutterien kiristämiseen ja löysäämiseen
- Tämä työkalu tarjoaa vääntömomentin vakautuksen, mikä varmistaa jatkuvan korkean tehokkuuden ja vakauden, vaikka akun varaus laskisi
- Lue ja säilytä tämä käyttöopas ③

TEKNISET TIEDOT ①

[1)] Paino ilman akkua (akun paino löytyy osoitteesta www.skil.com)
Max. lähtömomentti: 700 Nm

TYÖKALUN OSAT ②

A Virtakytkin ja nopeudensäätökytkin
B Kytkin pyörintäsuunnan vaihtamiseksi
C Neliövääntiö
D Tuuletusaukot
E Halo-valo
F Tilapainike
G Nopeuspainike
H Akun varaustason ilmaisin
J Vyökiinnike
K Ruuvi

TURVALLISUUS

YLEISET SÄHKÖTYÖKALUJEN TURVALLISUUSVAROITUKSET

⚠ **VAROITUS: Lue kaikki tämän sähkötyökalun mukana tulleet turvallisuusvaroitukset, ohjeet, piirustukset ja tekniset tiedot.** Jos kaikkia alla olevia ohjeita ei noudateta, seurauksena saattaa olla sähköisku, tulipalo ja/tai vakava henkilövahinko.

Säilytä kaikki varoitukset ja ohjeet myöhempää käyttöä varten.

Varoituksissa käytetty termi ”sähkötyökalu” tarkoittaa joko verkkovirtakäyttöistä (johdollista) sähkötyökalua tai akkukäyttöistä (johdotonta) sähkötyökalua.

1) TYÖALUEEN TURVALLISUUS

a) **Pidä työskentelyalue siistinä ja hyvin valaistuna.** Sotkuiset tai pimeät alueet aiheuttavat onnettomuuksia.

b) **Älä käytä sähkötyökaluja räjähdysherkässä ympäristössä, kuten syttyvien nesteiden, kaasujen tai pölyn läheisyydessä.** Sähkötyökalut saattavat aiheuttaa kipinöitä, jotka voivat sytyttää pölyn tai höyryt.

c) **Älä päästä lapsia tai sivullisia lähelle, kun käytät sähkötyökalua.** Häiriötekijät voivat aiheuttaa hallinnan menettämisen.

2) SÄHKÖTURVALLISUUS

a) **Sähkötyökalun pistotulpan on vastattava pistorasiaa. Älä ikinä muokkaa pistotulppaa millään tavalla. Älä käytä minkäänlaisia sovitinpistotulppia maadoitettujen sähkötyökalujen kanssa.** Muokkaamattomat pistokkeet ja niihin sopivat pistorasiat vähentävät sähköiskun vaaraa.

b) **Vältä koskemasta vartalollasi maadoitettuihin pintoihin, kuten putkiin, lämmityspattereihin, liesiin ja jääkaappeihin.** Sähköiskun vaara kasvaa, jos kehosi on maadoitettu.

c) **Älä altista sähkötyökaluja sateelle tai kosteudelle.** Sähkötyökaluun pääsevä vesi lisää sähköiskun vaaraa.

d) **Älä väärinkäytä johtoa. Älä koskaan kanna tai vedä laitetta johdosta tai irrota pistoketta pistorasiasta johdosta vetämällä. Pidä johto poissa tulen, öljyn, terävien reunojen tai liikkuvien osien läheltä.** Vahingoittuneet tai sotkeutuneet johdot lisäävät sähköiskun vaaraa.

e) **Kun käytät sähkötyökalua ulkona, käytä ulkokäyttöön tarkoitettua jatkojohtoa.** Ulkokäyttöön tarkoitetun johdon käyttö vähentää sähköiskun vaaraa.

f) **Jos et voi välttää sähkötyökalun käyttöä kosteissa olosuhteissa, käytä vikavirtasuojakytkimellä (vvsk) suojattua virtalähdettä.** Vikavirtasuojakytkimen käyttö vähentää sähköiskun vaaraa.

3) HENKILÖKOHTAINEN TURVALLISUUS

a) **Ole valpas, tarkkaavainen ja käytä maalaisjärkeä, kun käytät sähkötyökalua. Älä käytä sähkötyökalua, kun olet väsynyt tai kun olet huumeiden, alkoholin tai lääkityksen vaikutuksen alaisena.** Hetkellinenkin huomion herpaantuminen sähkötyökaluja käytettäessä saattaa aiheuttaa vakavan henkilövahingon.

b) **Käytä henkilönsuojaimia. Käytä aina silmäsuojaimia.** Suojavarusteiden, kuten hengityssuojaimen,

luistamattomien turvakenkien, suojakypärän tai kuulonsuojaimien, käyttö tarvittaessa vähentää loukkaantumisvaaraa.

c) **Estä vahingossa käynnistyminen. Varmista, että kytkin on off-asennossa, ennen kuin liität virtalähteen ja/tai akun, nostat työkalun tai kannat sitä.** Sähkötyökalujen kantaminen sormi virtakytkimellä tai virtalähteen kytkeminen sähkötyökaluihin, joiden kytkin on päällä, altistaa onnettomuuksille.

d) **Poista kaikki säätöön käytetyt avaimet tai kiintoavaimet ennen kuin käynnistät sähkötyökalun.** Sähkötyökalun pyörivään osaan jätetty avain tai kiintoavain saattaa aiheuttaa henkilövahingon.

e) **Älä kurkottele. Säilytä aina tukeva asento ja hyvä tasapaino.** Näin hallitset sähkötyökalun parhaalla mahdollisella tavalla odottamattomissa tilanteissa.

f) **Pukeudu asianmukaisesti. Älä käytä väljiä vaatteita tai koruja. Pidä hiukset ja vaatteet etäällä liikkuvista osista.** Väljät vaatteet, korut tai pitkät hiukset voivat tarttua kiinni liikkuviin osiin.

g) **Jos laitteissa on liitännät pölynpoistolaitteille ja keräilylaitteille, varmista, että ne on liitetty ja niitä käytetään oikein.** Pölynpoistolaitteiden käyttö voi vähentää pölyyn liittyviä vaaroja.

h) **Älä anna tuotteen tuttuuden toistuvan käytön takia tehdä sinua liian itsevarmaksi, äläkä jätä työkalun turvallisuusohjeita noudattamatta.** Huolimaton toiminta voi aiheuttaa vakavan henkilövahingon sekunnin murto-osassa.

4) SÄHKÖTYÖKALUJEN KÄYTTÖ JA KUNNOSSAPITO

a) **Älä pakota sähkötyökalua. Käytä omaan käyttötarkoitukseesi soveltuvaa sähkötyökalua.** Oikea sähkötyökalu suoriutuu parhaiten ja turvallisimmin tehtävästä sille tarkoitetulla nopeudella.

b) **Älä käytä sähkötyökalua, jos sitä ei saa käynnistettyä ja sammutettua kytkimellä.** Sähkötyökalun, jota ei voida hallita kytkimellä, käyttö on vaarallista ja laite on korjattava.

c) **Irrota pistotulppa virtalähteestä ja/tai irrota akku sähkötyökalusta, jos irrotettavissa, ennen kuin teet mitään säätöjä, vaihdat apuvälineitä tai laitat sähkötyökalun varastoon.** Nämä ennaltaehkäisevät turvallisuustoimenpiteet vähentävät sähkötyökalun vahingossa käynnistymisen riskiä.

d) **Säilytä käyttämättömiä sähkötyökaluja lasten ulottumattomissa, äläkä anna henkilöiden, jotka eivät tunne sähkötyökalua tai näitä ohjeita, käyttää sähkötyökalua.** Sähkötyökalut ovat vaarallisia kokemattomien käyttäjien käsissä.

e) **Huolla sähkötyökalut ja lisävarusteet. Tarkista, että liikkuvat osat ovat kunnolla paikallaan, että osat ovat ehjiä, ja että sähkötyökalussa ei ole muita ongelmia, jotka saattaisivat vaikuttaa sen toimintaan. Jos sähkötyökalu on vahingoittunut, korjauta se ennen käyttöä.** Monet onnettomuudet johtuvat huonosti huolletuista sähkötyökaluista.

f) **Pidä leikkuutyökalut terävinä ja puhtaina.** Oikein huolletut leikkuutyökalut, joissa on terävät leikkuureunat, eivät todennäköisesti jumiudu, ja niitä on helpompi hallita.

g) **Käytä sähkötyökaluja, lisävarusteita ja teriä ym. näiden ohjeiden mukaisesti ja siten, että otat huomioon käyttöolosuhteet ja tehtävän työn.** Sähkötyökalujen käyttö muihin kuin niille suunniteltuihin tarkoituksiin saattaa aiheuttaa vaaratilanteen.

h) **Pidä kahvat ja tartuntapinnat kuivina, puhtaina, öljyttöminä ja rasvattomina.** Liukkaat kahvat ja tartuntapinnat eivät mahdollista työkalun turvallista käsittelyä ja hallintaa odottamattomissa tilanteissa.

5) AKKUTYÖKALUN KÄYTTÖ JA KUNNOSSAPITO

a) **Lataa vain valmistajan määrittelemällä laturilla.** Laturi, joka sopii yhdentyyppiselle akulle voi aiheuttaa tulipalovaaran, jos sitä käytetään toisenlaisen akun kanssa.

b) **Käytä sähkötyökaluissa vain erityisesti niihin tarkoitettuja akkuja.** Muunlaisten akkujen käyttö saattaa aiheuttaa henkilövahingon tai tulipalon vaaran.

c) **Kun akku ei ole käytössä, pidä se etäällä metalliesineistä, kuten paperiliittimet, kolikot, avaimet, naulat, ruuvit ja muut pienet metalliesineet, jotka voivat yhdistää akun navat toisiinsa.** Akun napojen oikosulku voi aiheuttaa palovammoja tai tulipalon.

d) **Akusta voi valua nestettä väärästä käytöstä johtuen. Vältä kosketusta nesteeseen. Jos kosket nesteeseen vahingossa, huuhtele vedellä. Jos nestettä pääsee silmiin, hakeudu lääkärin hoitoon.** Akusta valuva neste voi aiheuttaa ärsytystä tai palovammoja.

e) **Älä käytä akkua tai työkalua, joka on vaurioitunut tai jota on muutettu.** Vaurioituneet tai muutetut akut voivat käyttäytyä arvaamattomasti ja aiheuttaa tulipalon, räjähdyksen tai henkilövahingon vaaran.

f) **Älä altista akkua tai työkalua tulelle tai äärimmäisille lämpötiloille.** Altistaminen tulelle tai yli 130 °C:n lämpötilalle voi aiheuttaa räjähdyksen.

g) **Noudata kaikkia latausohjeita, äläkä lataa akkua tai työkalua lämpötilassa, joka ei ole ohjeissa ilmoitetun lämpötila-alueen sisällä.** Virheellinen lataaminen tai lataaminen ilmoitetun lämpötila-alueen ulkopuolella olevassa lämpötilassa voi vaurioittaa akkua ja lisätä palovaaraa.

6) HUOLTO

a) **Huollata sähkötyökalusi asiantuntevalla korjaajalla, joka käyttää vain identtisiä varaosia.** Näin taataan sähkötyökalun turvallisuuden säilyminen.

b) **Älä koskaan huolla vaurioituneita akkuja.** Akkujen huollon saa tehdä vain valmistaja tai sen valtuuttamat huoltoliikkeet.

AKKUKÄYTTÖISTEN ISKUVÄÄNTIMIEN TURVALLISUUSOHJEET

- **Pitele sähkötyökalua eristetyistä tartuntapinnoista, kun suoritat toimenpiteitä, joissa kiinnitin voi koskettaa piilotettuja johtoja** (”jännitteiseen” johtoon osuva kiinnitin voi saada sähkötyökalun paljaat metalliosat ”jännitteiksi” ja käyttäjä voi saada sähköiskun)

YLEISTÄ

- Sellaisista materiaaleista, kuten lyijypitoinen maali, jotkin puulajit, mineraalit ja metalli, tuleva pöly voi olla vahingollista (pölyn kanssa kosketuksiin joutuminen tai sen sisään hengittäminen voi aiheuttaa käyttäjälle tai sivullisille allergiareaktioita ja/tai hengityselinten sairauksia); **käytä hengityssuojainta ja työskentele pölynpoistolaitteen kanssa, kun sellainen on liitettävissä**

- Tietyntyyppiset pölyt on luokiteltu karsinogeenisiksi (kuten tammi- ja pyökkipöly) erityisesti puun käsittelyyn käytettävien lisäaineiden yhteydessä; **käytä hengityssuojainta ja työskentele pölynpoistolaitteen kanssa, kun sellainen on liitettävissä**
- Noudata pölyyn liittyviä kansallisia vaatimuksia materiaaleille, joiden kanssa työskentelet
- **Älä koskaan työstä asbestipitoista ainetta** (asbestia pidetään karsinogeenisena)
- Varmista, että kytkin B ② on keskiasennossa (lukitusasennossa) ennen säätöjen tekemistä tai lisävarusteiden vaihtamista sekä työkalun kantamisen ja säilytyksen aikana

LISÄVARUSTEET

- SKIL pystyy takaamaan työkalun moitteettoman toiminnan vain, kun käytetään alkuperäisiä lisävarusteita
- Käytä vain lisävarusteita, joiden suurin sallittu nopeus vastaa vähintään työkalun suurinta tyhjäkäyntinopeutta

ENNEN KÄYTTÖÄ

- Vältä vaaralliset vahingot, jotka voivat aiheutua työkappaleen ruuveista, nauloista tai muista esineistä; poista ne ennen työskentelyn aloittamista
- **Kiinnitä työkappale** (kiinnittimeen tai puristimeen kiinnitetty työkappale pysyy tukevammin paikoillaan kuin käsin pidettäessä)
- **Käytä sopivia etsintälaitteita piilossa olevien syöttöjohtojen paikallistamiseksi tai käänny paikallisen jakeluyhtiön puoleen** (kosketus sähköjohtoon saattaa johtaa tulipaloon ja sähköiskuun; kaasuputken vahingoittaminen saattaa johtaa räjähdykseen; vesiputkeen tunkeutuminen aiheuttaa aineellista vahinkoa tai saattaa johtaa sähköiskuun)

AKUT

- **Mukana toimitettu akku, jos sellainen on, toimitetaan osittain ladattuna** (täyden kapasiteetin varmistamiseksi lataa akku aivan täyteen akkulaturilla ennen sähkötyökalun ensimmäistä käyttökertaa)
- **Käytä työkalun kanssa vain seuraavia akkuja ja latureita**
  - SKIL-akku: BR1*31****
  - SKIL-laturi: CR1*31****
- Älä käytä vahingoittunutta akkua, vaan vaihda se välittömästi
- Älä pura akkua
- Suojaa työkalu/akku sateelta
- Sallittu ympäristön lämpötila (työkalu/laturi/akku):
  - ladattaessa 4...40 °C
  - käytön aikana 0...+50 °C
  - varastoinnin aikana 0...+50 °C

TYÖKALUN/AKUN SYMBOLIEN SELITYKSET

③ Lue käyttöopas ennen käyttöä
④ Akut voivat räjähtää, jos ne hävitetään polttamalla, joten älä missään tapauksessa polta niitä
⑤ Säilytä työkalua/laturia/akkua paikassa, jossa lämpötila ei ole yli 50 °C
⑥ Älä hävitä sähkötyökaluja ja akkuja tavallisen kotitalousjätteen mukana

KÄYTTÄMINEN

- Yhdistetty kytkin on/off ja nopeudensäätö A ⑦
  - säädä nopeutta portaattomasti nollasta maksimiin painamalla enemmän tai vähemmän liipaisinta A⑧
- Akun lataaminen
  ! lue kaikki laturin mukana tulevat turvallisuusvaroitukset ja -ohjeet
- Akun irrottaminen/asentaminen ②
- Vyökiinnikkeen kiinnittäminen ⑨
  - Kiinnitä vyökiinnike J työkaluun ruuvilla K
- Akun varaustason ilmaisin ⑩
  - paina akun varaustason ilmaisinpainiketta H nähdäksesi akun nykyisen varaustason⑩a
  ! kun akun alimman varaustason ilmaisin alkaa vilkkuaH ⑩b-painikkeen painamisen jälkeen, akku on tyhjä
  ! kun akun merkkivalossa alkaa vilkkua kaksi tasoaH ⑩c-painikkeen painamisen jälkeen, akku ei ole sallitun käyttölämpötila-alueen sisällä
- Halo-valo ⑮
  Halovalo syttyy automaattisesti, kun virtakytkin aktivoidaan
  ! kun LED-valo alkaa vilkkua, akun suojaus on aktivoitunut (katso alta)
- Akun suojaus
  Työkalu sammuu automaattisesti tai sitä ei voi kytkeä päälle, jos
  - **kuormitus on liian suuri** --> vähennä kuormitusta ja käynnistä uudelleen
  - **akun lämpötila ei ole sallitun käyttölämpötila-alueen 0–+50 °C sisällä** --> akun varaustason ilmaisimen kaksi tasoa alkavat vilkkua, kun painiketta H⑩c painetaan; odota, kunnes akku on palannut sallitun käyttölämpötila-alueen sisälle
  - **akku on lähes tyhjä (syväpurkautumisen estämiseksi)** --> akun alhainen varaustaso tai vilkkuva akun alhainen varaustaso ⑩b näkyy akun varaustason ilmaisimessa, kun painiketta H painetaan; lataa akku
  ! älä jatka virtakytkimen painamista sen jälkeen, kun kone on kytkeytynyt pois päältä automaattisesti; akku voi vaurioitua
- Pyörintäsuunnan vaihtaminen ⑪
  - Kun kytkintä A ② ei ole asetettu oikein vasen/oikea-asentoon, sitä ei voida aktivoida
  ! vaihda pyörintäsuuntaa vain kun työkalu on täysin pysähtynyt
- Hylsyjen vaihtaminen (eivät sisälly toimitukseen) ⑫
  - irrota hylsy vetämällä se irti neliövääntiöstä C
  - asenna hylsy työntämällä sitä neliövääntiöön C, kunnes se lukittuu paikalleen
  ! käytä hylsyjä vain 1/2” neliövääntiön kanssa
  ! älä käytä vaurioituneita hylsyjä
- Tilan valinta ⑬
  Valitse haluamasi kiristystila painamalla nopeuspainiketta G, kun työkalu on asetettu eteenpäin pyöriväksi:
  Hidas nopeustila ⑭a, b, c
  - kiristys, kun hienosäätöä tarvitaan
  - pienemmille pulteille ja muttereille

  Keskinopeustila ⑭d, e, f
  - kiristys, kun tarvitaan keskitason voimaa ja nopeutta
  - mekaanisten korjausten suorittamiseen

  Nopea tila ⑭g, h, i
  - kiristys, kun tarvitaan suurta voimaa ja nopeutta
  - teräskehysten kokoamiseen

  Paina tilapainiketta F vaihtaaksesi normaalin irrotustilan, käänteisen ohjaustilan ja mutterin irrotustilan välillä, kun työkalu on asetettu käänteiselle pyörimissuunnalle:
  Käänteiset ohjaustilat ⑭b, e, h
  - pulttien ja mutterien löysäämiseen, kun halutaan erilaista voimaa ja nopeutta

- pysähtyy, kun pultti irtoaa

Mutterin irrotustila ⑭c, f, i

- ruosteisten, vanhojen pulttien/muttereiden purkamiseen
- löysääminen suurimmalla vääntömomentilla

! työtilaa voidaan vaihtaa vain, kun jokin tilan merkkivalo palaa ja liipaisinkytkintä ei ole painettu

! sekä taaksepäin ohjaustila että mutterin murtamistila ovat käytettävissä vain, kun työkalu on asetettu käänteiselle pyörimissuunnalle

! koska mutterin murtamistila tarjoaa kiinteän iskuvoiman, nopeuspainikkeella ei voi säätää iskuvoimaa mutterin murtamistilassa

Toimintatila tallennetaan muistiin ja aktivoidaan uudelleen seuraavan kerran, kun työkalu kytketään päälle tai kun pyörimissuunta on muutettu.

- Työkalun pitäminen ja ohjaaminen ⑯

! pidä työskentelyn aikana aina kiinni työkalun harmaista tartunta-alueista

- Pidä tuuletusaukot D ② peittämättöminä
- älä paina työkalua liian voimakkaasti; vaan anna työkalun tehdä työ puolestasi

KÄYTTÖÄ KOSKEVIA NEUVOJA

- Käytä oikeantyyppisiä hylsyjä
- Kun kiristät pulttia tai mutteria, älä kiristä liikaa. Iskuvääntimen voima voi rikkoa kiinnittimen. Pidä työkalu kohdakkain pultin tai mutterin kanssa, jotta kiinnittimen pää ei vaurioidu.
- Vääntömomentti riippuu iskun kestosta. Suurin vääntömomentti saavutetaan sen jälkeen, kun iskun kesto on 6–10 sekuntia.

! tarkista kiristysmomentti aina momenttiavaimella

- Jotta laitteesta saataisiin mahdollisimman suuri hyöty, pulttia on painettava tasaisesti, varsinkin poistettaessa kiinnitintä.
- Lisätietoja on osoitteessa www.skil.com

KUNNOSSAPITO/HUOLTO

- Pidä työkalu aina puhtaana (erityisesti tuuletusaukot D ②)

! Irrota akku työkalusta ennen puhdistamista

- Jos työkalu ei huolellisesta valmistuksesta ja koestusmenettelystä huolimatta toimi asianmukaisella tavalla, tulee laitteen korjaus antaa SKIL-huoltokeskuksen tehtäväksi
  - toimita työkalu **osiin purkamatta** ostotositteen kanssa jälleenmyyjälle tai lähimpään SKIL-huoltoliikkeeseen (osoitteet ja työkalun huoltokaavio löytyvät osoitteesta www.skil.com)
- Ota huomioon, että takuu ei kata työkalun ylikuormituksesta tai väärästä käsittelystä johtuvia vahinkoja (katso SKIL-takuuehdot osoitteesta www.skil.com tai kysy jälleenmyyjältä)

YMPÄRISTÖ

Koskee vain EU-maita

- Älä hävitä sähkötyökaluja, lisävarusteita tai pakkausta tavallisen kotitalousjätteen mukana
  - Vanhoja sähkö- ja elektroniikkalaitteita koskevan eurooppalaisen direktiivin 2012/19/EY ja sen maakohtaisten sovellusten mukaisesti käytetyt sähkötyökalut on toimitettava ongelmajätteen keräyspisteeseen ja ohjattava ympäristöystävälliseen kierrätykseen
  - symboli ⑥ muistuttaa tästä, kun käytöstä poisto tulee ajankohtaiseksi

! poistaessasi akun käytöstä peitä plus- ja miinusnapa sähköteipillä oikosulun estämiseksi

MELU/TÄRINÄ

- Äänenpainetaso L_{pA}, äänitehotaso L_{WA}, tärinäarvot a_h (jatkuvat tärinät), p_F (toistuvat iskutärinät) ja epävarmuus K on määritetty EN 62841-2-2:n mukaan:

Melu	
äänenpainetaso (L_{pA})	L_{pA}=94 dB(A) K=3 dB
äänitehotaso (L_{WA})	L_{WA}=102 dB(A) K=3 dB
Tärinä	Pulttien ja mutterien kiinnitys ja irrotus
jatkuvat tärinät (a_h)	a_h = 9,66 m/s² K=1,5 m/s²
toistuvat iskutärinät (p_F)	p_F =1244 m/s² K=41 m/s²

- Teknisissä tiedoissa ja vaatimustenmukaisuusvakuutuksessa ilmoitetut tärinän päästöarvot ja ilmoitetut melupäästöarvot on mitattu standardin EN 62841 vakiotestausmenetelmän mukaisesti, ja niitä voidaan käyttää työkalujen keskinäiseen vertailuun.
  Ilmoitettua tärinän päästöarvoa ja ilmoitettuja melupäästöarvoja voidaan käyttää myös altistumisen alustavaan arviointiin.
  Varoitus! Tärinä- ja melupäästöt sähkötyökalun todellisen käytön aikana voivat poiketa ilmoitetuista arvoista riippuen siitä, millä tavoin työkalua käytetään. Tärinätaso saattaa nousta ilmoitettua tasoa korkeammaksi.
  Kun arvioidaan tärinäaltistusta turvallisuustoimenpiteiden määrittämiseksi, joita 2002/44/EY edellyttää henkilöille, jotka käyttävät säännöllisesti sähkötyökaluja työssään, tärinäaltistuksen arvioinnissa tulisi ottaa huomioon todelliset käyttöolosuhteet ja työkalun käyttötapa, mukaan lukien koko käyttösyklin kaikki osat, kuten ajat, jolloin työkalu on kytketty pois päältä ja kun se käy tyhjäkäynnillä, lisäksi liipaisinaika.

E

Llave de impacto sin cable ni escobillas 3266

INTRODUCCIÓN

- Esta herramienta está diseñada para atornillar y aflojar pernos y tuercas.
- Esta herramienta ofrece estabilización del par, lo que garantiza un alto nivel de eficiencia y estabilidad de forma continua incluso cuando disminuye la carga de la batería.
- Lea y conserve este manual de instrucciones ③

DATOS TÉCNICOS ①

[1] Peso sin batería (el peso de la batería se puede consultar en www.skil.com)
Par de arranque máx.: 700 Nm

ELEMENTOS DE LA HERRAMIENTA ②

A Interruptor para encendido/apagado y control de velocidad
B Interruptor para invertir la dirección de giro
C Eje cuadrado
D Ranuras de ventilación
E Luz anular
F Botón de modo
G Botón de velocidad
H Indicador del nivel de la batería
J Pinza para el cinturón
K Tornillo

SEGURIDAD

MEDIDAS DE SEGURIDAD GENERALES PARA HERRAMIENTAS ELÉCTRICAS

⚠ **ADVERTENCIA: lea todas las advertencias de seguridad, instrucciones, ilustraciones y especificaciones incluidas con esta herramienta eléctrica.** Si no se cumplen todas las instrucciones que se enumeran a continuación, pueden producirse descargas eléctricas, incendios y/o lesiones graves.

Conserve todas las instrucciones y advertencias para futuras consultas.

El término «herramientas eléctricas» que aparece en las advertencias se refiere tanto a aquellas herramientas que funcionan conectadas a la red eléctrica (mediante cable) como a aquellas otras que funcionan con batería (inalámbricas).

1) SEGURIDAD EN LA ZONA DE TRABAJO

a) **Mantenga la zona de trabajo limpia y bien iluminada.** Las áreas de trabajo desordenadas y oscuras favorecen los accidentes.
b) **No ponga en funcionamiento las herramientas eléctricas en entornos explosivos, como lugares donde haya líquidos, gases o polvo inflamables.** Las herramientas eléctricas generan chispas que podrían encender vapores o partículas de polvo.
c) **Mantenga a los niños y las demás personas alejados cuando esté utilizando una herramienta eléctrica.** Las distracciones podrían hacerle perder el control de la herramienta.

2) SEGURIDAD ELÉCTRICA

a) **Los enchufes de las herramientas eléctricas deben corresponder con la toma de corriente. No modifique nunca el enchufe de ningún modo. No utilice nunca enchufes adaptadores o ladrones de corriente con herramientas eléctricas equipadas con conexión a tierra.** Utilizar enchufes no modificados y tomas de corriente adecuadas reduce el riesgo de descarga eléctrica.
b) **Evite cualquier contacto corporal con superficies conectadas a tierra tales como tuberías, radiadores, hornillos eléctricos y frigoríficos.** Existe un mayor riesgo de descarga eléctrica si su cuerpo tiene conexión a tierra.
c) **No exponga las herramientas eléctricas a la lluvia o a la humedad.** Si penetra agua en una herramienta eléctrica, aumentará el riesgo de descarga eléctrica.
d) **No maltrate el cable. Nunca utilice el cable para transportar, arrastrar o desenchufar la herramienta eléctrica. Mantenga el cable alejado del calor, el aceite, los bordes afilados o las piezas móviles.** Los cables dañados o enredados aumentan el riesgo de descarga eléctrica.
e) **Cuando use una herramienta eléctrica al aire libre, utilice un cable alargador adecuado para uso en exteriores.** El uso de un cable adecuado para exteriores reducirá el riesgo de descarga eléctrica.
f) **Utilice un interruptor diferencial (RCD) si debe utilizar la herramienta eléctrica en un lugar húmedo.** La utilización de un interruptor de protección diferencial reducirá el riesgo de descarga eléctrica.

3) SEGURIDAD PERSONAL

a) **Manténgase alerta, preste atención a lo que está haciendo y use el sentido común cuando esté utilizando una herramienta eléctrica. No utilice herramientas eléctricas si está cansado o se encuentra bajo los efectos de estupefacientes, alcohol o fármacos.** Cuando se están usando herramientas eléctricas, cualquier falta de atención, aunque sea por un instante, puede provocar lesiones graves.
b) **Utilice equipo de protección personal. Utilice siempre protección ocular.** El equipo de protección, como máscaras antipolvo, calzado de seguridad antideslizante, casco protector o protección auditiva, cuando se utiliza adecuadamente, reduce las lesiones personales.
c) **Evite la puesta en marcha accidental de la herramienta. Asegúrese de que el interruptor de encendido se encuentra en la posición de apagado antes de enchufar la herramienta a la red eléctrica y/o de acoplar la batería, así como al agarrar o transportar la herramienta.** Si lleva una herramienta eléctrica con el dedo puesto sobre el interruptor, o si enchufa una herramienta eléctrica con el interruptor encendido, pueden producirse accidentes.
d) **Retire cualquier llave de ajuste o llave inglesa de la herramienta antes de encenderla.** Una llave inglesa o una llave de ajuste enganchada a una parte giratoria de la herramienta eléctrica puede producir lesiones.
e) **No se estire demasiado para alcanzar lugares de difícil acceso. Mantenga una posición firme y equilibrada en todo momento.** De este modo podrá controlar mejor la herramienta eléctrica en situaciones inesperadas.
f) **Utilice ropa adecuada. No lleve ropa holgada ni joyas. Mantenga el pelo, la ropa y los guantes alejados de las piezas móviles.** La ropa holgada, así como las joyas o el pelo largo podrían engancharse en las partes móviles.
g) **Si se incluyen dispositivos de conexión a extractores y colectores de polvo, asegúrese de conectarlos y utilizarlos adecuadamente.** El uso de

un colector de polvo puede reducir los riesgos asociados con el polvo.

h) **El hecho de haberse familiarizado con la herramienta por el uso frecuente no debe hacer que se descuide e ignore los principios de seguridad.** Una acción descuidada puede provocar lesiones graves en una fracción de segundo.

4) UTILIZACIÓN Y CUIDADO DE LAS HERRAMIENTAS ELÉCTRICAS

a) **No fuerce la herramienta eléctrica. Utilice la herramienta eléctrica adecuada para la tarea que vaya a realizar.** La herramienta correcta funcionará mejor y con más seguridad a la velocidad para la que ha sido diseñada.

b) **No use la herramienta si el no funciona el interruptor de encendido y apagado.** Toda herramienta que no se puede controlar con el interruptor es peligrosa y debe repararse.

c) **Desconecte el enchufe de la toma de corriente y/o retire la batería de la herramienta antes de realizar algún ajuste, cambiar de accesorios o guardarla.** Estas medidas de seguridad reducen el riesgo de que la herramienta se ponga en marcha por accidente.

d) **Guarde las herramientas eléctricas apagadas fuera del alcance de niños y no deje que las usen personas que no estén familiarizadas con estas instrucciones o con las herramientas.** Las herramientas eléctricas son peligrosas si las usan personas sin experiencia.

e) **Cuide las herramientas eléctricas y sus accesorios. Compruebe si hay elementos móviles desalineados o trabados, piezas rotas u otra circunstancia que pueda afectar al funcionamiento de la herramienta. Si la herramienta eléctrica está dañada, llévela a reparar antes de usarla.** Muchos accidentes se deben a un mantenimiento deficiente de las herramientas eléctricas.

f) **Mantenga las herramientas de corte afiladas y limpias.** Las herramientas de corte bien afiladas tienen menos probabilidades de atascarse y son más fáciles de controlar.

g) **Use la herramienta eléctrica, los accesorios, las puntas, etc., siguiendo las instrucciones y teniendo en cuenta las condiciones de trabajo y la tarea a realizar.** El uso de las herramientas eléctricas para fines diferentes a los previstos podría provocar situaciones de peligro.

h) **Mantenga las empuñaduras y las superficies de agarre secas, limpias y libres de aceite y grasa.** Si las asas y las superficies de agarre están resbaladizas no se puede manejar la herramienta de forma segura ni mantener el control en las situaciones inesperadas.

5) UTILIZACIÓN Y MANTENIMIENTO DE HERRAMIENTAS A BATERÍA

a) **Recargue únicamente con el cargador especificado por el fabricante.** Un cargador adecuado para un tipo de batería podría provocar un incendio si se utiliza con una batería distinta.

b) **Utilice herramientas eléctricas solamente con las baterías diseñadas específicamente para ellas.** El uso de cualquier otro tipo de batería puede provocar riesgo de lesiones e incendio.

c) **Cuando no se esté utilizando la batería, manténgala apartada de objetos metálicos como clips para papeles, monedas, llaves, clavos, tornillos u otros objetos metálicos pequeños que puedan establecer una conexión entre un terminal y otro.** Si se provoca el cortocircuito en los terminales de la batería, podrían producirse quemaduras o incendios.

d) **En condiciones de uso intensivo, es posible que se produzca una fuga de líquido del acumulador; evite el contacto. Enjuague con agua si se produce un contacto accidental. Si el líquido entra en contacto con los ojos, solicite también atención médica.** El líquido que sale de la batería puede provocar irritaciones o quemaduras.

e) **No utilice una batería o una herramienta que haya sido modificada o que esté dañada.** Las baterías dañadas o modificadas pueden tener un comportamiento impredecible y provocar un incendio, explosión o riesgo de lesiones.

f) **No exponga la batería ni la herramienta al fuego ni a una temperatura excesiva.** La exposición al fuego o a una temperatura superior a 130 ºC podría provocar una explosión.

g) **Siga todas las instrucciones de carga y no cargue la batería ni la herramienta fuera del rango de temperatura especificado en las instrucciones.** Una carga incorrecta o a temperaturas fuera del rango especificado puede dañar la batería y aumentar el riesgo de incendio.

6) SERVICIO TÉCNICO

a) **Las reparaciones de las herramientas eléctricas debe realizarlas un técnico cualificado, utilizando solo piezas de recambio idénticas.** De este modo, podrá garantizarse la seguridad de uso de la herramienta eléctrica.

b) **No repare nunca baterías que estén dañadas.** Las baterías solo debe repararlas el fabricante o un centro de servicio técnico autorizado.

INSTRUCCIONES DE SEGURIDAD PARA LLAVES DE IMPACTO INALÁMBRICAS

- **Sujete la herramienta eléctrica por las superficies de agarre aisladas al realizar una operación en la que el elemento de sujeción pueda entrar en contacto con cableado oculto** (si los elementos de sujeción entran en contacto con un cable con tensión, las partes metálicas expuestas de la herramienta eléctrica podrían quedar bajo tensión y provocar una descarga eléctrica al usuario)

GENERAL

- El polvo de materiales como pintura que contenga plomo, algunas especies de madera, minerales y metal podrían ser dañinos (el contacto o inhalación del polvo podría producir reacciones alérgicas y trastornos respiratorios al usuario o a otras personas que se encontrasen en la zona); **utilice una máscara contra el polvo y trabaje con un dispositivo de extracción de polvo cuando se pueda conectar**
- Ciertos tipos de polvo están catalogados como cancerígenos (por ejemplo, el polvo de roble y de haya) especialmente junto con aditivos para el acondicionamiento de la madera; **utilice una máscara contra el polvo y trabaje con un dispositivo de extracción de polvo cuando se pueda conectar.**

- Siga los requisitos nacionales relacionados con el polvo para los materiales con los que desea trabajar
- **No procese materiales que contengan amianto** (el amianto se considera cancerígeno).
- Asegúrese de que el interruptor B ② esté en la posición central (bloqueo) antes de realizar cualquier ajuste o cambiar accesorios, así como al transportar o almacenar la herramienta

ACCESORIOS

- SKIL únicamente puede garantizar un funcionamiento correcto de la herramienta si se emplean accesorios originales
- Utilice únicamente accesorios cuyo límite de revoluciones permitido sea como mínimo igual a las revoluciones en vacío máximas de la herramienta

ANTES DE USAR LA HERRAMIENTA

- Evite los daños que puedan causar los tornillos, clavos y otros objetos sobre la pieza de trabajo; retírelos antes de empezar a trabajar
- **Asegure la pieza de trabajo** (una pieza de trabajo fijada con unos dispositivos de sujeción o en un tornillo de banco, se mantiene sujeta de forma mucho más segura que con la mano).
- **Utilice aparatos de detección adecuados para localizar posibles conductores o tuberías ocultas, o consulte a su compañía abastecedora** (el contacto con conductores eléctricos puede provocar una descarga eléctrica e incluso un incendio; al dañar una tubería de gas puede producirse una explosión; la perforación de una tubería de agua puede causar daños materiales o una descarga eléctrica).

BATERÍAS

- **La batería suministrada, si la hubiera, se entrega parcialmente cargada.** (para garantizar la capacidad máxima de la batería, cárguela completamente en el cargador antes de utilizar la herramienta eléctrica por primera vez)
- **Utilice únicamente los siguientes cargadores y baterías con esta herramienta**
  - Batería SKIL: BR1*31****
  - Cargador SKIL: CR1*31****
- Nunca utilice la batería si está dañada; debe sustituirse inmediatamente
- No desmonte la batería
- No exponga la herramienta/batería a la lluvia
- Temperatura ambiente permitida (herramienta/cargador/batería):
  - durante la carga 4...40 °C
  - durante el funcionamiento 0...+50 °C
  - durante el almacenamiento -0...+50 °C

EXPLICACIÓN DE LOS SÍMBOLOS EN LA HERRAMIENTA/BATERÍA

③ Lea el manual de instrucciones antes de utilizarlo
④ Las baterías pueden explotar si se tiran al fuego; por tanto, que no las queme por ningún motivo
⑤ Guarde la herramienta/cargador/batería en un lugar donde la temperatura no supere los 50 °C
⑥ No deseche las herramientas eléctricas y las pilas junto con los residuos domésticos.

MODO DE EMPLEO

- Interruptor combinado de encendido/apagado y control de velocidad A ⑦
  - Controle la velocidad de forma continua, desde cero hasta la máxima, ejerciendo una mayor o menor presión sobre el gatillo A⑧
- Recargar la batería
  ! Lea las instrucciones y la advertencias de seguridad incluidas con el cargador
- Desmontaje/instalación de la batería ②
- Acoplamiento de la pinza para cinturón ⑨
  - Fije la pinza para cinturón J a la herramienta con un tornillo K
- Indicador del nivel de la batería ⑩
  - Pulse el botón del indicador del nivel de carga de la batería H para mostrar el nivel de carga actual de la batería ⑩a
  ! Cuando el nivel más bajo del indicador de la batería empiece a parpadear tras pulsar el botón H ⑩b, la batería está descargada
  ! Cuando dos niveles del indicador de carga de la batería empiecen a parpadear tras pulsar el botón H ⑩c, la temperatura de la batería está fuera del intervalo de funcionamiento permitido
- Luz anular ⑮
  La luz de halo se enciende automáticamente cuando se activa el interruptor de encendido/apagado.
  ! Cuando el indicador LED empieza a parpadear, se activa la protección de la batería (véase a continuación)
- Protección de la batería
  La herramienta se apaga repentinamente o se impide que se encienda, cuando
  - **La herramienta está sobrecargada**--> retire la carga y vuelva a ponerla en marcha.
  - **La temperatura de la batería está fuera del intervalo de funcionamiento permitido de 0 a +50 °C** --> dos niveles del indicador de carga de la batería empiezan a parpadear al pulsar el botón H ⑩c; espere hasta que la batería vuelva a encontrarse dentro del intervalo de temperatura de funcionamiento permitido
  - **La batería está casi vacía (para protegerla frente contra una descarga profunda)** --> el indicador del nivel de carga de la batería muestra un nivel bajo de carga o un nivel bajo de carga intermitente ⑩b al pulsar el botón H; cargue la batería
  ! No siga pulsando el interruptor de encendido/apagado después de que se apague automáticamente la herramienta; se puede dañar la batería
- Cambio del sentido de giro ⑪
  - Si no está correctamente ajustado en la posición de giro a la izquierda o a la derecha, el interruptor A ② no podrá accionarse
  ! Invierta la dirección de giro sólo cuando la herramienta esté completamente parada
- Cambio de los vasos (no incluidos) ⑫
  - Para retirar un vaso, simplemente extráigalo del cuadrado C
  - Para colocarlo, simplemente empuje el vaso sobre el cuadrado C hasta que encaje en posición
  ! Utilice solo vasos con eje cuadrado de 1/2"
  ! No use vasos que estén dañados
- Selección del modo ⑬
  Pulse el botón de velocidad G para seleccionar el modo de apriete deseado cuando la herramienta esté

configurada para girar hacia adelante:
Modo de baja velocidad ⑭a, b, c
- Para realizar aprietes cuando se requiera un ajuste preciso
- Para pernos y tuercas más pequeños

Modo de velocidad media ⑭d, e, f
- Para realizar aprietes cuando se requieran una fuerza y una velocidad medias
- Para realizar reparaciones mecánicas

Modo de alta velocidad ⑭ g, h, i
- Para realizar aprietes cuando se requieran una fuerza y una velocidad elevadas
- Para ensamblar marcos de acero

Pulse el botón de modo F para alternar entre el modo normal de aflojamiento, el modo de control de retroceso y el modo de aflojamiento de tuercas cuando la herramienta esté ajustada para el giro en sentido inverso:
Modos de control de retroceso ⑭b, e, h
- Para aflojar pernos y tuercas cuando se requieran distintos niveles de fuerza y velocidad
- Se detiene cuando se afloja el perno

Modo de aflojamiento de tuercas ⑭c, f, i
- Para desmontar pernos y tuercas oxidados o antiguos
- Aflojamiento con par máximo

! El modo de funcionamiento solo puede cambiarse cuando esté encendido cualquiera de los indicadores de modo y el gatillo no esté presionado

! Tanto el modo de control de retroceso como el modo de aflojamiento de tuercas solo están disponibles cuando la herramienta está ajustada para el giro en sentido inverso

! Dado que el modo de aflojamiento de tuercas proporciona una fuerza de impacto fija, el botón de velocidad no podrá ajustar la fuerza de impacto en el modo de aflojamiento de tuercas

El modo de trabajo se almacenará en la memoria y se reactivará la próxima vez que se encienda la herramienta o cuando se haya cambiado la dirección de rotación.

- Sujetar y guiar la herramienta ⑯

! Mientras la utiliza, sujete siempre la herramienta por la(s) zona(s) de agarre gris(es)
- Mantenga descubiertas las ranuras de ventilación D ②
- No ejerza demasiada presión en la herramienta; deje que la herramienta haga su trabajo

CONSEJOS DE APLICACIÓN

- Utilice vasos adecuados.
- Al apretar un perno o tuerca, no apriete demasiado, ya que la fuerza de la llave de impacto puede romper el elemento de sujeción. Sostenga la herramienta alineada con el perno o tuerca para evitar daños en la cabeza del elemento de sujeción.
- El par depende de la duración del impacto. El par máximo se alcanza después de una duración del impacto de 6-10 segundos.

! Compruebe siempre el par de apriete con una llave dinamométrica

- Para un uso óptimo de la herramienta se requiere una presión constante sobre el perno, especialmente al quitar un elemento de sujeción.
- Si desea más información, visite www.skil.com

MANTENIMIENTO / SERVICIO TÉCNICO

- Mantenga siempre limpia la herramienta (especialmente las ranuras de ventilación D ②)

! Quite la batería de la herramienta antes de la limpieza

- Si la herramienta falla a pesar del cuidado puesto en los procedimientos de fabricación y comprobación, la reparación debe ser llevada a cabo por un centro de servicio postventa de herramientas eléctricas SKIL
  - Envíe la herramienta **sin desmontar**, junto con el comprobante de compra, a su distribuidor o al servicio técnico de SKIL más cercano (las direcciones y el diagrama de despiece de la herramienta están en www.skil.com)
- Tenga en cuenta que los daños debido a sobrecarga o a un manejo inadecuado del producto estarán excluidos de la garantía (consulte las condiciones de garantía de SKIL en www.skil.com o consulte a su distribuidor).

MEDIO AMBIENTE

Solo para países de la UE

- No deseche las herramientas eléctricas, los accesorios y embalajes junto con los residuos domésticos
  - De conformidad con la Directiva Europea 2012/19/CE sobre residuos de aparatos eléctricos y electrónicos y su aplicación de acuerdo con la legislación nacional, las herramientas eléctricas cuya vida útil haya llegado a su fin se deberán recoger por separado y trasladar a una planta de reciclaje que cumpla con las exigencias ecológicas
  - El símbolo ⑥ llamará su atención cuando sea necesaria la eliminación

! antes de eliminarla, proteja los terminales de la batería con cinta aislante para evitar un cortocircuito

RUIDOS / VIBRACIONES

- Nivel de presión acústica L_{pA}, nivel de potencia acústica L_{WA}, valores de vibración a_h (vibraciones continuas), p_F (vibraciones por impactos repetidos) e incertidumbre K, determinados de conformidad con la norma EN 62841-2-2:

Ruido	
Nivel de presión acústica (L_{pA})	L_{pA}=94 dB(A) K = 3 dB
Nivel de potencia acústica (L_{WA})	L_{WA}=102 dB(A) K = 3 dB
Vibración	Colocación y retirada de pernos y tuercas
Vibraciones continuas (a_h)	a_h=9,66 m/s^2 K = 1,5 m/s^2
Vibraciones por impactos repetidos (p_F)	p_F=1244 m/s^2 K=41 m/s^2

- Los valores de emisión de vibraciones declarados y los valores de emisión de ruido declarados que se indican en los datos técnicos y en la declaración de conformidad se han medido de acuerdo con un método de prueba

estándar proporcionado por la norma EN62841 y pueden utilizarse para comparar una herramienta con otra.
El valor de emisión de vibraciones declarado y el valor o valores de emisión de ruido declarados también pueden utilizarse en una evaluación preliminar de la exposición.
¡Advertencia! El valor de emisión de vibraciones y ruido durante el uso real de la herramienta eléctrica puede diferir del valor declarado dependiendo del modo en que se utilice la herramienta. El nivel de vibración puede aumentar por encima del nivel indicado.
Al evaluar la exposición a las vibraciones para determinar las medidas de seguridad requeridas por la Directiva 2002/44/CE para proteger a las personas que utilizan regularmente herramientas eléctricas en el trabajo, una estimación de la exposición a las vibraciones debe tener en cuenta las condiciones reales de uso y la forma en que se utiliza la herramienta, incluyendo la toma en consideración de todas las partes del ciclo operativo, como los periodos en los que la herramienta está apagada y cuando está funcionando en vacío, además del tiempo de activación.

P

Chave de impacto sem fios e sem escovas 3266

INTRODUÇÃO

- Esta ferramenta foi criada para aparafusar e desaparafusar parafusos e porcas
- Esta ferramenta oferece estabilização do binário, garantindo uma elevada eficiência e estabilidade contínuas, mesmo à medida que a carga da bateria diminui
- Leia e guarde este manual de instruções ③

CARACTERÍSTICAS TÉCNICAS ①

[1] Peso sem bateria (o peso da bateria pode ser consultado em www.skil.com)
Binário máximo de rutura: 700 Nm

ELEMENTOS DA FERRAMENTA ②

A Interruptor para ligar/desligar e controlo da velocidade
B Interruptor para mudar a direção de rotação
C Condutor quadrado
D Ranhuras de ventilação
E Luz de halogéneo
F Botão do modo
G Botão da velocidade
H Indicador do nível da bateria
J Clipe para o cinto
K Parafuso

SEGURANÇA

AVISOS DE SEGURANÇA GERAIS DA FERRAMENTA ELÉTRICA

⚠ AVISO: Leia todos os avisos de segurança, instruções, ilustrações e especificações fornecidas com esta ferramenta elétrica. Não seguir todas as instruções apresentadas abaixo pode resultar em choque elétrico, incêndio e/ou ferimentos graves.

Guarde todos os avisos e instruções para futuras referências.

O termo "ferramenta elétrica" nos avisos diz respeito à sua ferramenta alimentada pela rede (com fio) ou com bateria (sem fio).

1) SEGURANÇA NA ÁREA DE TRABALHO

a) **Mantenha a área de trabalho limpa e bem iluminada.** Áreas desarrumadas ou escuras são propícias a acidentes.

b) **Não ligue ferramentas elétricas em atmosferas explosivas, tal como na presença de líquidos inflamáveis, gases ou pó.** As ferramentas elétricas produzem faíscas que podem dar origem à ignição de pós e de gases.

c) **Mantenha as crianças e pessoas que passem afastadas enquanto trabalhar com uma ferramenta elétrica.** As distrações podem fazer com que perca o controlo.

2) SEGURANÇA ELÉTRICA

a) **As fichas da ferramenta elétrica têm de corresponder à tomada. Nunca modifique uma ficha de forma alguma. Não utilize qualquer adaptador com ferramentas elétricas com ligação à terra.** O uso de fichas não modificadas e tomadas correspondentes reduz o risco de choque elétrico.

b) **Evite o contacto do corpo com superfícies ligadas à terra, tais como tubos, radiadores, bases e frigoríficos.** Existe um risco acrescido de choque elétrico se o seu corpo estiver ligado à terra.

c) **Não exponha uma ferramenta elétrica à chuva ou a condições de humidade.** A entrada da água na ferramenta elétrica aumentará o risco de choque elétrico.

d) **Não abuse do fio. Nunca utilize o fio para transportar, puxar ou desligar a ferramenta elétrica. Mantenha o fio afastado do calor, óleo, arestas afiadas ou peças móveis.** Fios danificados ou presos aumentam o risco de choque elétrico.

e) **Quando estiver a trabalhar com uma ferramenta elétrica ao ar livre, utilize uma extensão adequada para a utilização no exterior.** A utilização de um fio adequado ao exterior reduz o risco de choque elétrico.

f) **Se for inevitável trabalhar com uma ferramenta elétrica num local húmido, use uma alimentação protegida por um dispositivo de corrente residual (DCR).** A utilização de um DCR reduz o risco de choque elétrico.

3) SEGURANÇA PESSOAL

a) **Mantenha-se alerta, observe o que está a fazer e use senso comum quando estiver a trabalhar com uma ferramenta elétrica. Não utilize uma ferramenta elétrica enquanto estiver cansado ou sob o efeito de drogas, álcool ou medicação.** Um momento de falta de atenção enquanto trabalha com ferramentas

elétricas pode resultar em ferimentos graves.

b) **Use equipamento pessoal de proteção. Use sempre proteção ocular.** O equipamento de segurança, tal como máscara respiratória, calçado de segurança antiderrapante, capacete de segurança ou proteção auditiva, utilizado nas condições adequadas reduzirá a hipótese de ferimentos.

c) **Evite os arranques sem intenção. Certifique-se de que o interruptor se encontra na posição de desligado antes de ligar à alimentação e/ou bateria e antes de pegar ou transportar a ferramenta.** Transportar ferramentas elétricas com o seu dedo no interruptor ou alimentar ferramentas elétricas que tenham o interruptor na posição de ligado convida a acidentes.

d) **Retire qualquer chave de ajuste ou chave de porcas antes de ligar a ferramenta elétrica.** Uma chave de porcas ou uma chave deixada ligada a uma peça rotativa da ferramenta elétrica pode provocar ferimentos.

e) **Não se estique. Mantenha sempre uma posição e equilíbrio adequados.** Isso proporciona um melhor controlo da ferramenta elétrica em situações inesperadas.

f) **Vista-se adequadamente. Não use roupa larga nem joias. Mantenha o seu cabelo e roupa afastados das peças móveis.** Roupas largas, joias ou cabelo comprido podem ser apanhados pelas peças em movimento.

g) **Se forem fornecidos dispositivos para a ligação de extração de pó e facilidades de recolha, certifique-se de que estes estão ligados e de que são devidamente utilizados.** A utilização de dispositivos de extração do pó pode reduzir os perigos relacionados com o pó.

h) **Não permita que a familiarização ganha com a utilização de ferramentas o torne mais complacente e ignore os princípios de segurança da ferramenta.** Uma ação descuidada pode causar graves ferimentos numa fração de segundo.

4) UTILIZAÇÃO E CUIDADOS DA FERRAMENTA ELÉTRICA

a) **Não force a ferramenta elétrica. Utilize a ferramenta elétrica correta para a sua aplicação.** A ferramenta elétrica correta fará o trabalho melhor e de forma mais segura ao ritmo para o qual foi concebida.

b) **Não utilize a ferramenta elétrica se o interruptor não a ligar e desligar.** Qualquer ferramenta elétrica que não possa ser controlada pelo interruptor torna-se perigosa e tem de ser reparada.

c) **Desligue a ficha da alimentação e/ou retire a bateria da ferramenta elétrica, se amovível, antes de fazer quaisquer ajustes, mudar de acessórios ou armazenar a ferramenta elétrica.** Estas medidas de segurança preventiva ajudam a reduzir os riscos de ligar inadvertidamente a ferramenta elétrica.

d) **Guarde ferramentas elétricas sem carga fora do alcance de crianças e não permita que pessoas estranhas às ferramentas elétricas ou a estas instruções trabalhem com a ferramenta elétrica.** As ferramentas elétricas são perigosas nas mãos de utilizadores sem formação.

e) **Proceda à manutenção das ferramentas elétricas e acessórios. Verifique desalinhamentos ou bloqueios das peças móveis, fracionamento de peças e quaisquer outras condições que possam afetar o funcionamento das ferramentas elétricas. Caso a ferramenta apresente danos, esta deverá ser entregue para reparação antes de voltar a ser utilizada.** Muitos acidentes são provocados pela fraca manutenção das ferramentas elétricas.

f) **Mantenha as ferramentas de corte afiadas e limpas.** Ferramentas de corte devidamente mantidas e com arestas de corte afiadas têm uma menor probabilidade de prender e são mais fáceis de controlar.

g) **Use a ferramenta elétrica, acessórios e brocas, etc., de acordo com estas instruções, tendo em conta as condições de trabalho e o trabalho a ser efetuado.** A utilização da ferramenta elétrica para operações diferentes daquelas para que foi criada pode dar origem a uma situação perigosa.

h) **Mantenha as pegas e superfícies de preensão secas, limpas e sem óleo ou gordura.** Pegas e superfícies de preensão escorregadias não permitem o manuseamento seguro nem o controlo da ferramenta em situações inesperadas.

5) UTILIZAÇÃO E CUIDADOS DA FERRAMENTA COM A BATERIA

a) **Recarregue apenas com o carregador especificado pelo fabricante.** Um carregador que seja adequado para um tipo de bateria pode criar um risco de incêndio quando usado com outra bateria.

b) **Utilize as ferramentas elétricas apenas com as baterias especificamente designadas.** A utilização de outras baterias pode criar um risco de ferimentos e incêndio.

c) **Quando não usar a bateria, mantenha-a afastada de outros objetos de metal, como clipes de papel, moedas, chaves, pregos, parafusos ou outros pequenos objetos de metal que possam fazer a ligação entre os dois terminais.** Colocar os terminais da bateria em curto-circuito pode dar origem a queimaduras ou fogo.

d) **Sob condições abusivas, pode ser ejetado líquido da bateria. Evite o contacto. Se ocorrer um contacto acidental, lave com água abundante. Se o líquido entrar em contacto com os olhos, procure ajuda médica.** O líquido ejetado da bateria pode provocar irritação ou queimaduras.

e) **Não use a bateria nem a ferramenta se estiverem danificadas ou modificadas.** Baterias danificadas ou modificadas podem apresentar comportamentos imprevisíveis, dando origem a fogo, explosão ou risco de ferimentos.

f) **Não exponha a bateria ou a ferramenta ao fogo ou temperatura excessiva.** A exposição ao fogo ou a temperaturas acima dos 130 °C pode causar uma explosão.

g) **Siga todas as instruções de carregamento e não carregue a bateria nem a ferramenta a uma temperatura fora dos parâmetros especificados nas instruções.** Carregar incorretamente ou a temperaturas fora dos parâmetros especificados pode danificar a bateria e aumentar o risco de fogo.

6) REPARAÇÃO

a) **A reparação da sua ferramenta elétrica deverá ser sempre efetuada por pessoas qualificadas, utilizando apenas peças sobresselentes idênticas.**

Isso garante que a segurança da ferramenta elétrica é mantida.

b) **Nunca tente reparar uma bateria danificada.** A reparação das baterias só deverá ser efetuada pelo fabricante ou por um reparador autorizado.

INSTRUÇÕES DE SEGURANÇA DAS CHAVES DE IMPACTO SEM FIOS

- **Segure a ferramenta elétrica pelas superfícies de preensão isoladas quando efetuar qualquer operação em que o fixador possa entrar em contacto com cablagem oculta**(fixadores com um fio "vivo" podem fazer com que as peças de metal expostas da ferramenta elétrica deem um choque ao operador).

GERAL

- As poeiras de materiais como tintas com chumbo, determinadas espécies de madeiras, minerais e metais podem ser prejudiciais (o contacto ou a inalação dessa poeira pode causar reações alérgicas e/ou doenças respiratórias no operador ou assistentes); **utilize uma máscara antipoeira e trabalhe com um dispositivo de extração de poeiras quando for possível ligar.**
- Determinados tipos de poeiras estão classificados como cancerígenos (como poeira de faia e carvalho) especialmente junto com aditivos para tratamento de madeiras; **utilize uma máscara antipoeira e trabalhe com um dispositivo de extração de poeiras quando for possível ligar.**
- Siga as normas nacionais referentes a poeiras para os materiais com que pretende trabalhar.
- **Não trabalhe em materiais que contenham amianto** (o amianto é considerado cancerígeno).
- Certifique-se de que a chave B2 ⑫㉑⑭ na posição central (travada) antes de fazer qualquer ajuste ou trocar acessórios, bem como ao transportar ou guardar a ferramenta.

ACESSÓRIOS

- A SKIL apenas pode assegurar um funcionamento sem defeitos da ferramenta quando utilizados acessórios originais.
- Utilize apenas acessórios com uma velocidade admissível que corresponda, pelo menos, à velocidade mais elevada sem carga da ferramenta.

ANTES DA UTILIZAÇÃO

- Evite danos que possam ser causados por parafusos, pregos e outros elementos na sua peça a ser trabalhada. Retire-os antes de começar o trabalho.
- **Fixe a peça a ser trabalhada** (uma peça a ser trabalhada fixada num torno ou dispositivo de fixação está mais segura do que sendo segurada à mão).
- **Use detetores adequados para encontrar estas linhas na área de trabalho, ou contacte a empresa local da respetiva utilidade para obter ajuda** (o contacto com linhas elétricas pode dar origem a incêndio ou choque elétrico; danificar uma tubagem do gás pode dar origem a explosão; penetrar um tubo da água pode causar danos patrimoniais ou choque elétrico).

BATERIAS

- **A bateria fornecida vem parcialmente carregada** (para garantir a capacidade completa da bateria, carregue por completo a bateria no carregador antes de usar a sua ferramenta elétrica pela primeira vez).
- **Use apenas as seguintes baterias e carregadores com esta ferramenta**
  - Bateria SKIL: BR1*31****
  - Carregador SKIL: CR1*31****
- Não use a bateria danificada. Esta deverá ser substituída imediatamente.
- Não desmonte a bateria.
- Não exponha a ferramenta/bateria à chuva.
- Temperatura ambiente permitida (ferramenta/carregador/bateria):
  - A carregar: 4 - 40 °C
  - Durante o funcionamento: 0 - 50 °C
  - Durante o armazenamento: 0 - 50 °C

EXPLICAÇÃO DOS SÍMBOLOS NA FERRAMENTA/ BATERIA

③ Leia o manual de instruções antes da utilização.
④ As baterias podem explodir quando atiradas para o fogo, por isso, nunca queime uma bateria.
⑤ Guarde o produto/carregador/bateria num local onde a temperatura não exceda os 50 °C.
⑥ Não elimine a ferramenta elétrica e baterias juntamente com o lixo doméstico comum.

UTILIZAÇÃO

- Interruptor combinado para ligar/desligar e controlo da velocidade A ⑦
  - Controle a velocidade uniformemente do zero ao máximo fazendo mais ou menos pressão no gatilho A ⑧
- Carregar a bateria
  ! Leia os avisos de segurança e as instruções fornecidas com o carregador.
- Retirar/Instalar a bateria ②
- Fixar o clipe para o cinto ⑨
  - Prenda o clipe para o cinto J à ferramenta com um parafuso K.
- Indicador do nível da bateria ⑩
  - Prima o botão do indicador do nível da bateria H para ver o atual nível da bateria ⑩a
  ! Quando o nível mais baixo do indicador da bateria começar a piscar após premir o botão H ⑩**b, a bateria está descarregada.**
  ! Quando 2 níveis do indicador da bateria começarem a piscar após premir o botão H ⑩**c, a bateria não se encontra dentro da temperatura de funcionamento permitida.**
- Luz de halogéne ⑱
  A luz de halogéneo liga-se automaticamente quando ativar o interruptor de ligar/desligar.
  ! Quando a luz LED começar a piscar rapidamente, a proteção da bateria é ativada (consulte abaixo).
- Proteção da bateria
  A ferramenta desliga-se de repente ou é impossível ligá-la quando
  - **A carga é muito grande** --> retire a carga e reinicie.
  - **A temperatura da bateria não se encontra dentro do raio da temperatura de funcionamento permitida de -0 a +50 °C** --> 2 níveis do indicador do nível da bateria começam a piscar quando prime o botão H ⑩c. Espere que a bateria volte ao raio da temperatura de funcionamento permitida.
  - **A bateria está quase gasta (para proteger contra grandes descargas)** --> é apresentado um baixo nível da bateria ou a piscar ⑩b no indicador do nível da bateria quando prime o botão H. Carregue a bateria.

! Não continue a premir o interruptor de ligar/ desligar após a ferramenta se desligar automaticamente. A bateria pode ficar danificada.

- Alterar a direção de rotação ⑪
  - Quando não estiver devidamente colocado na posição esquerda/direita, o interruptor A ②não pode ser ativado.

  ! Altere a direção de rotação apenas quando a ferramenta parar por completo.
- Troca de chaves (não incluídas) ⑫
  - Para remover uma tomada, basta puxá-la para fora do condutor quadrado C.
  - Para montar, basta pressionar uma tomada no condutor quadrado C até ficar fixado no respetivo lugar.

  ! Use apenas chaves de caixa com um condutor quadrado de 1/2".

  ! Não use chaves de caixa danificadas.
- Seleção do modo ⑬

  Prima o botão da velocidade G para selecionar o modo de aperto desejado quando a ferramenta estiver definida para a frente:

  Modo de baixa velocidade ⑭ a, b, c
  - Apertar quando precisar de um ajuste preciso
  - Para porcas e parafusos pequenos

  Modo de velocidade média ⑭ d, e, f
  - Apertar quando precisar de uma força e velocidade médias
  - Para efetuar reparações mecânicas

  Modo de alta velocidade ⑭ g, h, i
  - Apertar quando precisar de uma força e velocidade altas
  - Para montar estruturas de aço

  Prima o botão do modo F para alternar entre o modo de desaperto normal, modo de controlo para trás e modo de libertação de porcas, quando a ferramenta for definida para rotação para trás:

  Modos de controlo para trás ⑭ b, e, h
  - Para desapertar porcas e parafusos quando precisar de diferentes forças e velocidade.
  - Pára quando o parafuso estiver desapertado.

  Modo de desapertar porcas ⑭c, f, i
  - Para desmontar porcas/parafusos enferrujados e velhos
  - Desapertar com o binário máximo

  ! O modo de funcionamento só pode ser alterado quando o indicador luminoso do modo estiver aceso e o gatilho do interruptor não for pressionado.

  ! Tanto o modo de controlo para trás e o modo de desapertar porcas só estão disponíveis quando a ferramenta estiver definida para a rotação para trás.

  ! Como o modo de desapertar porcas fornece uma força de impacto fixa, o botão da velocidade não conseguirá ajustar a força de impacto no modo de desapertar porcas.

  O modo de funcionamento é guardado na memória e reativado da próxima vez que ligar a ferramenta, ou quando a direção de rotação for alterada.
- Segurar e orientar a ferramenta ⑯

  ! Durante o trabalho, segure sempre a ferramenta pelas áreas de preensão cinzentas.
  - Mantenha as ranhuras de ventilação D ② desobstruídas.
  - Não aplique demasiada pressão na ferramenta. Deixe a ferramenta trabalhar por si.

CONSELHOS DE APLICAÇÃO

- Use as chaves adequadas.
- Quando apertar uma porca ou um parafuso, não aperte excessivamente. A força da chave de impacto pode partir o fixador. Segure a ferramenta alinhada com o parafuso ou porca para evitar danificar a cabeça do fixador.
- O binário depende da duração de impacto. O binário máximo é obtido após uma duração do impacto de 6-10 segundos.

  ! Verifique sempre o binário de aperto com uma chave dinamométrica.
- Para uma utilização ótima da ferramenta, tem de fazer uma pressão constante no parafuso, especialmente quando retirar um fixador.
- Para mais informações, consulte www.skil.com.

MANUTENÇÃO / REPARAÇÃO

- Mantenha sempre a ferramenta limpa (especialmente as ranhuras de ventilação D ②)

  ! Retire a bateria da ferramenta antes de proceder à limpeza.
- Se a ferramenta falhar apesar dos cuidados de fabrico e procedimentos de teste, a reparação deverá ser efetuada por um centro de reparação pós-venda autorizado para ferramentas elétricas SKIL.
  - Envie a ferramenta **montada**, juntamente com a prova de compra, para o seu revendedor ou ponto de reparação SKIL mais próximo (os endereços e também os esquemas de reparação estão listados em www.skil.com).
- Tenha em conta que danos devido a sobrecarga ou manuseamento inadequado da ferramenta não são abrangidos pela garantia (para saber as condições da garantia SKIL, consulte www.skil.com ou informe-se com o seu revendedor).

AMBIENTE

Apenas para países da UE

- Não elimine ferramentas elétricas, acessórios nem a embalagem juntamente com o lixo doméstico comum.
  - Em conformidade com a Diretiva Europeia 2012/19/CE relativa aos resíduos de equipamento elétrico e eletrónico e respetiva implementação em conformidade com as leis nacionais, ferramentas elétricas que tenham atingido o final do seu ciclo de vida devem ser recolhidas separadamente e entregues em instalações de reciclagem ambientalmente compatíveis.
  - O símbolo ⑥ serve para lembrar isto quando for necessária a eliminação.

  ! Antes da eliminação, proteja os terminais da bateria com fita resistente, para evitar um curto-circuito.

RUÍDO/VIBRAÇÃO

- Nível de pressão do som $_{pA}$, nível de potência do som L_{WA}, valores de vibração a_h (vibrações contínuas), p_F (vibrações de choque repetidas) e incerteza K determinados de acordo com a norma EN 62841-2-2:

Ruído	
Nível de pressão do som (L_{pA})	L_{pA}=94 dB(A) K=3 dB
Nível de potência do som (L_{WA})	L_{WA}=102 dB(A) K=3 dB
Vibração	Apertar e remover parafusos e porcas
Vibração contínua (a_h)	a_h = 9,66 m/s² K=1,5 m/s²
Vibrações de choque repetidas (p_F)	p_F=1244 m/s² K=41 m/s²

- Os valores de emissão de vibração e valores de emissão de ruídos declarados nos dados técnicos e na declaração de conformidade foram medidos de acordo com um método de teste padrão fornecido pela norma EN 62841 e podem ser usados para comparar duas ferramentas.
  O valor declarado da vibração e os valores declarados de emissão de ruído também podem ser usados numa avaliação preliminar da exposição.
  Aviso! A emissão de vibrações e ruído durante a utilização atual da ferramenta elétrica pode diferir do valor total declarado, dependendo dos modos como a ferramenta é usada. O nível de vibração pode aumentar acima do nível indicado.
  Quando identificar a exposição à vibração, para determinar as medidas de segurança exigidas pela norma 2002/44/CE, para proteger as pessoas que usam ferramentas elétricas regularmente, uma estimativa de exposição de vibração deverá ter em conta as condições reais de utilização e o modo como a ferramenta é usada, tendo em conta todos os componentes do ciclo de funcionamento, como as alturas em que a ferramenta se encontra desligada ou inativa, para além do tempo de ativação.

I

Avvitatore a impulsi a batteria brushless 3266

INTRODUZIONE

- Questo utensile è progettato per avvitare e svitare bulloni e dadi.
- Questo utensile è dotato di stabilizzazione della coppia, che garantisce prestazioni elevate e costanti anche al diminuire della carica della batteria.
- Leggere e conservare questo manuale di istruzioni. ③

SPECIFICHE TECNICHE ①

[1] Peso senza gruppo batteria (il peso del gruppo batteria è riportato sul sito web www.skil.com)
Coppia massima di svitamento: 700 Nm

COMPONENTI DELL'UTENSILE ②

A Interruttore a grilletto con controllo della velocità
B Selettore della direzione di rotazione
C Attacco quadro
D Aperture di ventilazione
E Luce di lavoro
F Selettore della modalità
G Selettore della velocità
H Indicatore di carica della batteria
J Clip per cintura
K Vite

SICUREZZA

AVVERTENZE DI SICUREZZA COMUNI A TUTTI GLI UTENSILI ELETTRICI

⚠ **AVVERTENZA! Consultare tutte le avvertenze di sicurezza, le istruzioni, le illustrazioni e le specifiche fornite insieme a questo utensile elettrico.** Il mancato rispetto delle istruzioni elencate di seguito comporta il rischio di scossa elettrica, incendio e/o lesioni gravi.

Conservare tutte le avvertenze e le istruzioni per futuro riferimento.

Il termine "utensile elettrico" utilizzato nelle avvertenze indica un utensile elettrico con alimentazione a rete (con cavo) o a batteria (senza cavo).

1) SICUREZZA DELL'AREA DI LAVORO

a) **Mantenere l'area di lavoro pulita e bene illuminata.** Il disordine e la scarsa illuminazione favoriscono gli incidenti.

b) **Non utilizzare gli utensili elettrici in atmosfere esplosive, ad esempio in presenza di liquidi, gas o polveri infiammabili.** Gli utensili elettrici creano scintille che possono incendiare polveri o fumi.

c) **Durante l'uso di un utensile elettrico, tenere a distanza i bambini e le persone presenti.** Le distrazioni possono causare la perdita di controllo.

2) SICUREZZA ELETTRICA

a) **Le spine degli utensili elettrici devono essere adatte al tipo di presa. Non modificare la spina in alcun modo. Non utilizzare adattatori con gli utensili elettrici dotati di messa a terra (collegati a massa).** L'uso di spine originali corrispondenti al tipo di presa riduce il rischio di scossa elettrica.

b) **Evitare il contatto del corpo con superfici collegate a terra come tubi, radiatori, fornelli elettrici e frigoriferi.** Il rischio di scossa elettrica aumenta se il proprio corpo è collegato a terra.

c) **Non esporre gli utensili elettrici a pioggia o umidità.** L'infiltrazione di acqua all'interno di un utensile elettrico aumenta il rischio di scossa elettrica.

d) **Non utilizzare il cavo in modo improprio. Non utilizzare il cavo per trasportare, tirare o scollegare l'utensile elettrico. Tenere il cavo al riparo da calore, olio, bordi taglienti o parti in movimento.** La presenza di cavi danneggiati o aggrovigliati aumenta il rischio di scossa elettrica.

e) **Durante l'uso di un utensile elettrico all'aperto, utilizzare una prolunga idonea per usi esterni.** L'uso di un cavo idoneo riduce il rischio di scossa elettrica.

f) **Se è necessario lavorare in un luogo umido, utilizzare un circuito elettrico dotato di interruttore differenziale (RCD).** L'uso di un interruttore differenziale

riduce il rischio di scossa elettrica.

3) SICUREZZA PERSONALE

a) **Durante l'uso di un utensile elettrico, prestare sempre la massima attenzione e utilizzare il buon senso. Non utilizzare un utensile elettrico se si è stanchi o sotto l'effetto di droghe, alcol o farmaci.** Anche un solo momento di disattenzione durante l'uso di un utensile elettrico può provocare gravi infortuni.

b) **Indossare dispositivi di protezione individuale. Indossare dispositivi di protezione per gli occhi.** I dispositivi di protezione individuali come maschere antipolvere, calzature antiscivolo, caschi e cuffie per le orecchie, se utilizzati quando le circostanze lo richiedono, riducono il rischio di infortuni.

c) **Prevenire l'avviamento accidentale. Assicurarsi che l'interruttore sia in posizione di arresto prima di sollevare, trasportare o collegare l'utensile elettrico alla presa di corrente e/o alla batteria.** Per ridurre il rischio di incidenti, non trasportare gli utensili elettrici tenendo le dita sull'interruttore e non collegarli alla fonte di alimentazione se l'interruttore è in posizione di avvio.

d) **Rimuovere eventuali chiavi di regolazione o di serraggio prima di avviare l'utensile elettrico.** Una chiave rimasta inserita in un elemento mobile dell'utensile elettrico comporta il rischio di infortuni.

e) **Non allungarsi eccessivamente. Mantenere sempre un buon equilibrio evitando posizioni instabili.** Ciò assicura un miglior controllo dell'utensile elettrico in situazioni impreviste.

f) **Vestirsi in modo adeguato. Non indossare indumenti ampi o gioielli. Tenere capelli e indumenti lontani dalle parti in movimento.** Indumenti ampi, gioielli e capelli lunghi possono impigliarsi nelle parti in movimento.

g) **Se sono disponibili dei dispositivi per l'aspirazione e la raccolta delle polveri, assicurarsi che siano collegati e utilizzati correttamente.** L'uso di tali dispositivi può ridurre i rischi derivanti dalle polveri.

h) **Non lasciare che la familiarità con l'utensile (derivata da un uso frequente) abbassi il livello di attenzione.** Anche una minima distrazione può causare gravi infortuni.

4) USO E MANUTENZIONE DEGLI UTENSILI ELETTRICI

a) **Non forzare l'utensile elettrico. Utilizzare l'utensile più adatto all'operazione da effettuare.** L'utensile elettrico è più sicuro ed efficace se utilizzato alla velocità per la quale è stato progettato.

b) **Non utilizzare l'utensile elettrico se l'interruttore non funziona correttamente.** Un utensile elettrico che non può essere controllato dall'interruttore è pericoloso e deve essere riparato.

c) **Rimuovere il gruppo batteria, se removibile, e/o scollegare l'utensile elettrico dalla rete elettrica prima di regolarlo, riporlo o sostituire gli accessori.** Tali misure preventive riducono il rischio di avviamento accidentale dell'utensile elettrico.

d) **Riporre gli utensili elettrici fuori dalla portata dei bambini e non permetterne l'uso a persone che non hanno familiarità con l'utensile elettrico o le istruzioni per l'uso.** Gli utensili elettrici sono pericolosi se utilizzati da persone non competenti.

e) **Mantenere gli utensili elettrici e gli accessori in buono stato. Verificare che le parti mobili non siano disallineate o inceppate, che i componenti non siano danneggiati e che non siano presenti altri problemi che potrebbero pregiudicare il corretto funzionamento dell'utensile elettrico. Se l'utensile elettrico è danneggiato, farlo riparare prima di utilizzarlo nuovamente.** Molti incidenti sono provocati da utensili elettrici in cattive condizioni.

f) **Mantenere gli accessori di taglio puliti e affilati.** Un'adeguata manutenzione e affilatura degli accessori riduce il rischio di inceppamento e ne facilita il controllo.

g) **Utilizzare l'utensile elettrico, gli accessori, le punte ecc. conformemente a queste istruzioni, tenendo conto delle condizioni dell'area di lavoro e del tipo di lavoro da svolgere.** L'uso dell'utensile elettrico per operazioni diverse da quelle per cui è progettato può comportare situazioni di pericolo.

h) **Mantenere le impugnature e le superfici di presa asciutte, pulite e prive di olio o grasso.** Impugnature e superfici di presa scivolose non garantiscono l'uso sicuro e il controllo dell'utensile in situazioni impreviste.

5) USO E MANUTENZIONE DEGLI UTENSILI A BATTERIA

a) **Ricaricare la batteria esclusivamente con il caricabatterie specificato dal produttore.** Un caricabatterie adatto a un certo tipo di gruppo batteria comporta il rischio di incendio se utilizzato con gruppi batteria di tipo diverso.

b) **Utilizzare esclusivamente gruppi batteria progettati specificamente per questo utensile.** L'uso di altri gruppi batteria comporta il rischio di incendio e infortuni.

c) **Quando il gruppo batteria non è in uso, tenerlo lontano da piccoli oggetti metallici, ad esempio graffette, monete, chiavi, chiodi, viti ecc. perché potrebbero creare un collegamento tra i due terminali.** Il cortocircuito dei terminali della batteria può causare incendi o ustioni.

d) **L'uso improprio può causare fuoriuscite di liquido dalla batteria: evitare il contatto con tale liquido. In caso di contatto accidentale, lavare l'area interessata con acqua. Se il liquido entra a contatto con gli occhi, consultare un medico.** Il liquido fuoriuscito dalla batteria può causare irritazioni o ustioni.

e) **Non utilizzare gruppi batteria o utensili danneggiati o modificati.** Le batterie danneggiate o modificate possono manifestare comportamenti imprevisti, con il rischio di incendio, esplosione o infortuni.

f) **Non esporre il gruppo batteria o l'utensile a fiamme o temperature eccessive.** L'esposizione a fiamme o a temperature superiori a 130 °C comporta il rischio di esplosione.

g) **Rispettare tutte le istruzioni relative alla ricarica e non ricaricare il gruppo batteria o l'utensile a temperature diverse da quelle specificate nelle istruzioni.** Una ricarica eseguita in modo improprio o a temperature diverse da quelle specificate può danneggiare la batteria e aumentare il rischio di incendio.

6) RIPARAZIONI

a) **Affidare la riparazione dell'utensile elettrico a personale qualificato e utilizzare esclusivamente parti di ricambio identiche.** Ciò garantisce la sicurezza dell'utensile elettrico.

b) **Non riparare gruppi batteria danneggiati.** La riparazione dei gruppi batteria deve essere effettuata

esclusivamente dal produttore o da un centro di assistenza autorizzato.

AVVERTENZE DI SICUREZZA PER AVVITATORI A IMPULSI A BATTERIA

- **Tenere l'utensile elettrico esclusivamente tramite le impugnature isolanti durante le operazioni in cui l'accessorio potrebbe entrare a contatto con cavi elettrici nascosti.** Se l'accessorio tocca un cavo elettrificato può trasmettere la corrente alle parti metalliche dell'utensile, esponendo l'operatore al rischio di scossa elettrica.

AVVERTENZE GENERALI

- Le polveri derivanti da materiali come rivestimenti a base di piombo, alcuni tipi di legno, metallo e minerali possono essere tossiche. Toccare o respirare tali polveri può causare, all'operatore o alle persone presenti, reazioni allergiche e/o infiammazioni alle vie respiratorie. **Indossare una maschera antipolvere e utilizzare sistemi di aspirazione della polvere, se disponibili.**
- Alcuni tipi di polveri, ad esempio quelle di quercia e faggio, sono considerate cancerogene, in particolare se il legno è stato trattato (con cromo o preservanti per legno). **Indossare una maschera antipolvere e utilizzare sistemi di aspirazione della polvere, se disponibili.**
- Rispettare le normative in vigore relative ai materiali con cui si intende lavorare.
- **Non lavorare materiali contenenti amianto.** L'amianto è considerato una sostanza cancerogena.
- Assicurarsi che il selettore della direzione B ② sia in posizione di bloccaggio (centrale) prima di eseguire qualsiasi regolazione, sostituire gli accessori e trasportare o riporre l'utensile.

ACCESSORI

- SKIL assicura il corretto funzionamento dell'utensile solo se sono utilizzati accessori originali.
- Utilizzare esclusivamente accessori la cui velocità consentita è almeno equivalente alla velocità a vuoto massima dell'utensile.

PRIMA DELL'USO

- Prima di iniziare il lavoro, rimuovere eventuali viti, chiodi e altri elementi presenti nel materiale per evitare che causino danni.
- **Bloccare il materiale.** Un materiale fissato con appositi dispositivi o una morsa è bloccato più saldamente.
- **Rilevare l'eventuale presenza di cavi elettrici o tubature nascosti nell'area di lavoro con appositi rilevatori o contattando le relative società responsabili.** Il contatto con cavi elettrici comporta il rischio di incendio e scossa elettrica; il danneggiamento di tubi del gas comporta il rischio di esplosione; la rottura di un tubo dell'acqua comporta il rischio di danni materiali o scossa elettrica.

BATTERIE

- **La batteria, se inclusa, è parzialmente carica.** Per garantire la piena capacità della batteria, ricaricarla completamente con un caricabatterie prima di utilizzare l'utensile per la prima volta.
- **Questo utensile deve essere utilizzato esclusivamente le batterie e i caricabatterie elencati di seguito.**
  - Batteria SKIL: BR1*31****
  - Caricabatterie SKIL: CR1*31****
- Non utilizzare la batteria se è danneggiata. Sostituirla immediatamente.
- Non disassemblare la batteria.
- Non esporre l'utensile o la batteria alla pioggia.
- Temperature ambiente consentite (utensile/caricabatterie/batteria):
  - Ricarica: da 4 °C a 40 °C
  - Funzionamento: da 0 °C a +50 °C
  - Stoccaggio: da 0 °C a +50 °C

SIGNIFICATO DEI SIMBOLI SULL'UTENSILE E SULLA BATTERIA

③ Leggere il manuale di istruzioni prima dell'uso.
④ Le batterie possono esplodere a contatto con il fuoco. Pertanto, non incenerirle per alcun motivo.
⑤ Conservare l'utensile, il caricabatterie e la batteria in ambienti la cui temperatura non supera i 50 °C.
⑥ Non smaltire gli utensili elettrici e le batterie insieme ai rifiuti domestici.

UTILIZZO

- Interruttore a grilletto con controllo della velocità A ⑦
  - Variare la pressione sull'interruttore a grilletto A per regolare la velocità fino al livello massimo.⑧
- Ricarica della batteria
  ! Leggere le istruzioni e le avvertenze di sicurezza fornite insieme al caricabatterie.
- Rimozione/installazione della batteria ②
- Installazione della clip per cintura ⑨
  - Fissare la clip per cintura J sull'utensile con la vite K .
- Indicatore del livello della batteria ⑩
  - Premere il pulsante dell'indicatore di carica della batteria H per visualizzare il livello di carica corrente della batteria. ⑩a
  ! Quando l'ultima barra dell'indicatore di carica della batteria inizia a lampeggiare dopo aver premuto il pulsanteH **, la batteria è scarica. ⑩b**
  ! Quando 2 barre dell'indicatore di carica della batteria iniziano a lampeggiare dopo aver premuto il pulsante H **, la temperatura della batteria è fuori dai valori che ne consentono il funzionamento. ⑩c**
- Luce di lavoro ⑮
  La luce di lavoro si accende automaticamente all'avvio dell'utensile.
  ! Quando la luce LED inizia a lampeggiare, la funzione di protezione della batteria si è attivata (come descritto di seguito).
- Protezione della batteria
  L'utensile si arresta automaticamente, o non si avvia, nei seguenti casi.
  - **Il carico è eccessivo.** --> Rimuovere il carico e riavviare l'utensile elettrico.
  - **La temperatura della batteria è inferiore a 0 °C o superiore a +50 °C.** --> 2 barre dell'indicatore del livello della batteria iniziano a lampeggiare dopo aver premuto il pulsante H. Attendere che la batteria raggiunga la temperatura di funzionamento corretta. ⑩c
  - **La batteria è quasi scarica (protezione contro lo scaricamento profondo).** --> Il livello di carica della batteria è indicato da una barra lampeggiante dopo aver premuto il pulsante H. Ricaricare la batteria. ⑩b
  ! Per evitare di danneggiare la batteria, non premere l'interruttore di avvio/arresto dopo l'arresto automatico dell'utensile.

- Selezione della direzione di rotazione ⑪
  - Se il selettore della direzione non è posizionato a destra o a sinistra, l'interruttore F non può essere attivato. ②
  - **! Modificare la direzione di rotazione esclusivamente quando l'utensile è completamente fermo.**
- Sostituzione delle bussole (non incluse) ⑫
  - Per rimuovere una bussola, sfilarla direttamente dall'attacco quadro C.
  - Per installare una bussola, spingerla direttamente sull'attacco quadro C finché non si blocca in posizione.
  - **! Utilizzare esclusivamente bussole con attacco quadro da 1/2".**
  - **! Non utilizzare bussole danneggiate.**
- Selezione della modalità ⑬

  Quando la direzione di rotazione è impostata in avanti, premere il selettore della velocità G per selezionare la modalità di serraggio desiderata tra le seguenti.

  Serraggio a bassa velocità ⑭a, b, c
  - Per serrare con precisione.
  - Per serrare dadi e bulloni di piccole dimensioni.

  Serraggio a media velocità ⑭d, e, f
  - Per serrare con forza e velocità medie.
  - Per effettuare riparazioni meccaniche.

  Alta velocità ⑭g, h, i
  - Per serrare con forza e velocità elevate.
  - Per assemblare telai metallici.

  Quando la direzione di rotazione è impostata all'indietro, premere il selettore della modalità F per selezionare la modalità di allentamento desiderata tra le seguenti.

  Rotazione inversa regolabile ⑭b, e, h
  - Per allentare bulloni e dadi con diversi livelli di forza e velocità.
  - L'utensile si arresta automaticamente quando il bullone è allentato.

  Sbloccaggio dei dadi ⑭c, f, i
  - Per smontare bulloni e dadi vecchi o arrugginiti.
  - Per allentare con la coppia massima.
  - **! La modalità operativa può essere modificata solo quando uno degli indicatori della modalità è acceso e l'interruttore a grilletto non è premuto.**
  - **! La modalità a rotazione inversa regolabile e la modalità di sbloccaggio dei dadi sono disponibili solo quando la direzione di rotazione è impostata all'indietro.**
  - **! Poiché la modalità sbloccaggio dei dadi applica una forza d'impatto fissa, in questa modalità il selettore della velocità non consente di regolare la forza d'impatto.**

  La modalità operativa verrà memorizzata e sarà ripristinata al successivo riavvio dell'utensile o dopo aver modificato la direzione di rotazione.
- Manipolazione e controllo dell'utensile ⑯
  - **! Durante l'uso, tenere l'utensile afferrando le aree evidenziate in grigio.**
  - Non coprire le aperture di ventilazione D. ②
  - Non applicare una pressione eccessiva sull'utensile; lasciare che l'utensile svolga il lavoro senza forzarlo.

SUGGERIMENTI PER L'USO

- Utilizzare bussole adatte.
- Non serrare eccessivamente bulloni e dadi, perché la forza d'impatto dell'avvitatore a impulsi potrebbe danneggiarli. Mantenere l'utensile allineato al bullone o al dado per evitare di danneggiare la testa del dispositivo di serraggio.
- La coppia dipende dal tempo di funzionamento a impulsi. La coppia massima viene raggiunta dopo 6–10 secondi di funzionamento a impulsi.
  - **! Verificare sempre la coppia di serraggio con una chiave dinamometrica.**
- Per un utilizzo ottimale dell'utensile è necessario applicare una pressione costante sul bullone, in particolare durante la rimozione.
- Per ulteriori informazioni, visitare il sito web www.skil.com

MANUTENZIONE / RIPARAZIONI

- Mantenere l'utensile sempre pulito (in particolare le aperture di ventilazione D ②).
  - **! Rimuovere la batteria dall'utensile prima di pulirlo.**
- Se l'utensile presenta malfunzionamenti nonostante l'attenzione durante la fabbricazione e il collaudo, deve essere riparato da un centro di assistenza autorizzato SKIL.
  - Portare l'utensile **senza disassemblarlo** insieme a una prova di acquisto presso il rivenditore o a un centro di assistenza SKIL (gli indirizzi e la vista esplosa dell'utensile sono riportati sul sito web www.skil.com).
- I danni causati dal sovraccarico o da un utilizzo improprio dell'utensile non sono coperti dalla garanzia (le condizioni della garanzia SKIL sono consultabili sul sito web www.skil.com o presso il rivenditore).

PROTEZIONE DELL'AMBIENTE

Solo per i Paesi UE

- Non smaltire gli utensili elettrici, gli accessori e i materiali di imballaggio insieme ai rifiuti domestici.
  - Ai sensi della direttiva europea 2012/19/EC sui rifiuti di apparecchiature elettriche ed elettroniche e alla sua implementazione nella legislazione nazionale, gli utensili elettrici devono essere raccolti separatamente e portati presso un'apposita struttura di riciclaggio.
  - Il simbolo ⑥ indica tale obbligo.
  - **! Prima dello smaltimento, proteggere i terminali della batteria con del nastro isolante per evitare il rischio di corto circuito.**

EMISSIONE ACUSTICHE E VIBRAZIONI

- Il livello di pressione sonora L_{pA}, il livello di potenza sonora L_{WA}, i valori di emissione delle vibrazioni a_h (vibrazioni continue) e p_F (vibrazioni da impatti ripetuti) e l'incertezza K sono stati determinati secondo la norma EN 62841-2-2.

Rumorosità	
Livello di pressione sonora (L_{pA})	L_{pA} = 94 dB(A) K = 3 dB
Livello di potenza sonora (L_{WA})	L_{WA} = 102 dB(A) K = 3 dB
Vibrazioni	Inserimento e rimozioni di bulloni e dadi
Vibrazioni continue (a_h)	a_h = 9,66 m/s² K = 1,5 m/s²

Vibrazioni da impatti ripetuti (p_F)	p_F = 1244 m/s² K = 41 m/s²

- I valori di emissione acustica e delle vibrazioni riportati nelle specifiche tecniche e nella dichiarazione di conformità sono stati misurati tramite il metodo di collaudo standard stabilito dalla norma EN62841 e possono essere utilizzati per confrontare l'utensile con altri prodotti analoghi.
  I valori di emissione acustica e delle vibrazioni dichiarati possono essere utilizzati anche per una valutazione preliminare dei livelli di esposizione.
  Avvertenza! I valori di emissione acustica e delle vibrazioni durante l'uso effettivo dell'utensile elettrico possono variare rispetto ai valori dichiarato in base alla modalità di utilizzo dell'utensile. Il livello di vibrazioni può superare il valore indicato.
  Ai sensi della direttiva 2002/44/CE sulle misure di sicurezza relative alla protezione dei lavoratori dai rischi derivanti dagli agenti fisici, adottare adeguate misure di sicurezza per proteggere l'operatore in base alla stima dell'esposizione nelle condizioni di utilizzo effettive (tenendo in considerazione tutte le fasi del ciclo di utilizzo: tempo di arresto, di funzionamento a vuoto e di avvio).

(H)

Kefe és vezeték nélküli ütvecsavarozó 3266

BEVEZETÉS

- Ez az eszköz csavarok és anyák behajtására és meglazítására készült
- Ez az eszköz nyomaték stabilizálást biztosít, biztosítva a folyamatos magas hatékonyságot és stabilitást, még akkor is, ha csökken az akkumulátor teljesítménye
- Olvassa el és őrizze meg ezt a használati utasítást ③

MŰSZAKI ADATOK ①

[1] Súly akkumulátor nélkül (az akkumulátor súlyát a www.skil.com oldalon találja)
Max. indítónyomaték: 700 Nm

A SZERSZÁM RÉSZEI ②

A Be/Ki kapcsoló és sebességszabályozó
B A forgásirány változtatására szolgáló kapcsoló
C Négyszögáttétel
D Szellőzőnyílások
E Halogén lámpa
F Üzemmódválasztó gomb
G Sebesség gomb
H Akkumulátor töltésszintjelző
J Övkapocs
K Csavar

BIZTONSÁG

AZ ELEKTROMOS SZERSZÁMOKRA VONATKOZÓ ÁLTALÁNOS BIZTONSÁGI FIGYELMEZTETÉSEK

⚠ FIGYELMEZTETÉS Olvassa el az elektromos kéziszerszámhoz mellékelt összes biztonsági figyelmeztetést, utasítást, ábrát és specifikációt. Az alább felsorolt utasítások be nem tartása áramütést, tűzveszélyt és/vagy súlyos sérülést idézhet elő.

Őrizzen meg minden figyelmeztetést és utasítást, hogy később is elő tudja majd venni.

Az „elektromos kéziszerszám" megnevezés a figyelmeztetésekben egyaránt vonatkozik a hálózati feszültségről meghajtott elektromos kéziszerszámokra (hálózati vezetékkel rendelkező elektromos kéziszerszámok), valamint az akkumulátorról működtetett elektromos kéziszerszámokra (hálózati vezeték nélküli elektromos kéziszerszámok).

1) A MUNKATERÜLET BIZTONSÁGA

a) **Tartsa tisztán és világítsa meg jól a munkaterületet.** A munkahelyen uralkodó rendetlenségnek vagy a rossz megvilágításnak baleset lehet a következménye.

b) **Ne használjon elektromos szerszámokat robbanásveszélynek kitett környezetben, például olyan helyen, ahol éghető folyadékok, gázok vagy porok találhatók.** Az elektromos szerszámok szikrákat képeznek, amelyek meggyújthatják a porokat vagy gázokat.

c) **Tartsa távol a gyermekeket és az illetéktelen személyeket, amikor elektromos kéziszerszámmal dolgozik.** Ha megzavarják, elveszítheti uralmát a készülék felett.

2) ELEKTROMOS BIZTONSÁG

a) **Az elektromos kéziszerszám hálózati csatlakozódugójának illeszkednie kell az elektromos aljzathoz. Soha és semmiképpen se módosítsa a csatlakozódugót. Ne használjon adapteres csatlakozódugókat a földelt elektromos kéziszerszámokhoz.** Az eredeti csatlakozódugó és megfelelő hálózati aljzat alkalmazásával megelőzi az áramütés veszélyét.

b) **Kerülje el földelt felületek, pl. csövek, fűtőtestek, tűzhelyek vagy hűtőszekrények érintését.** Az áramütés kockázata nagyobb, ha a teste le van földelve.

c) **Ne tegye ki az elektromos kéziszerszámot esőnek vagy nedves környezetnek.** Az elektromos szerszámba kerülő víz növeli az áramütés kockázatát.

d) **Ne használja helytelen módon a hálózati vezetéket. Soha ne használja a kábelt az elektromos szerszám hordozására, húzására vagy lecsatlakoztatására. Tartsa távol a vezetéket hőtől, olajtól, éles szegélyektől és mozgó alkatrészektől.** A sérült vagy összegabalyodott hálózati kábelek megnövelik az áramütés veszélyét.

e) **Az elektromos kéziszerszám szabadtéri üzemeltetéséhez használjon szabadtéren használható hosszabbító kábelt.** A szabadtéren használható kábel alkalmazása csökkenti az áramütés kockázatát.

f) **Ha elkerülhetetlen az elektromos kéziszerszám használata nedves helyen, használjon földzárlat-megszakítóval (RCD) ellátott tápellátást.** A FI-relé használata csökkenti az áramütés veszélyét.

3) SZEMÉLYES BIZTONSÁG

a) **Legyen figyelmes, ügyeljen arra, amit csinál, és**

józan ésszel fogjon a munkához, ha elektromos szerszámot használ. Ne használja az elektromos szerszámot, ha fáradtnak érzi magát, vagy ha kábítószer, alkohol vagy gyógyszerek hatása alatt áll. Az elektromos szerszám üzemeltetése közben egy pillanatnyi figyelmetlenség is súlyos személyi sérülést okozhat.

b) **Használjon egyéni védőfelszerelést. Mindig viseljen védőszemüveget.** A védőfelszerelések, mint például porvédő maszk, csúszásmentes lábbeli, sisak és hallásvédő, rendeltetésszerű használata révén elkerüli a sérülési veszélyeket.

c) **Akadályozza meg a véletlen indítást. Ügyeljen arra, hogy a kapcsoló kikapcsolt állásban legyen, mielőtt a szerszámot tápforrásra és/vagy akkumulátoregységre csatlakoztatja, felveszi vagy viszi.** Balesetekhez vezethet, ha a hálózatra csatlakoztatott szerszámot úgy viszi, hogy közben az ujja a bekapcsoló gombon van, vagy ha a hálózati csatlakozódugót olyankor dugja be az aljzatba, amikor be van kapcsolva a szerszám.

d) **Vegye ki a csavarkulcsot és a beállító szerszámot, mielőtt az elektromos kéziszerszámot bekapcsolná.** Az elektromos kéziszerszám mozgó alkatrészén felejtett csavarkulcs vagy eszköz személyi sérülést okozhat.

e) **Ne hajoljon a szerszám fölé. Vegyen fel stabil testhelyzetet, és mindig tartsa meg az egyensúlyát.** Ez segíthet váratlan szituációkban az elektromos szerszám fölötti uralom megőrzésében.

f) **Viseljen megfelelő ruhát. Ne hordjon laza, bő ruhát, és ne viseljen ékszert. Tartsa távol haját és ruházatát a mozgó alkatrészektől.** A laza ruházatot, az ékszert vagy a hosszú hajat becsíphetik a mozgó alkatrészek.

g) **Ha az elektromos kéziszerszámot porelszívó vagy porfelfogó eszközzel szerelik fel, akkor győződjön meg arról, hogy ezek előírásszerűen vannak-e csatlakoztatva, és a rendeltetésüknek megfelelően használja őket.** Porgyűjtő használata csökkentheti a porral járó veszélyeket.

h) **Ne hagyja, hogy a rendszeres használat során megszerzett tapasztalat miatt túl magabiztossá váljon, és emiatt figyelmen kívül hagyja a biztonsági irányelveket.** A gondatlan kezelés a másodperc töredéke alatt balesetet okozhat.

4) AZ ELEKTROMOS SZERSZÁM ÜZEMELTETÉSE ÉS GONDOZÁSA

a) **Ne terhelje túl az elektromos kéziszerszámot. A munkájához használja az arra alkalmas elektromos kéziszerszámot.** A megfelelő elektromos kéziszerszámmal jobban és biztonságosabban dolgozhat a megadott teljesítményhatárokon belül.

b) **Ne használja az elektromos kéziszerszámot, ha nem lehet a bekapcsoló segítségével be- vagy kikapcsolni.** Az olyan elektromos kéziszerszám, amely nem irányítható a kapcsolóval, veszélyes és javításra szorul.

c) **Húzza ki a hálózati csatlakozódugót az aljzatból és/vagy Eltávolítás az akkumulátoregységet, mielőtt beállításokat végezne, tartozékot cserélne vagy az elektromos kéziszerszámot eltenné.** Az ilyen megelőző biztonsági óvintézkedések csökkentik az elektromos kéziszerszám véletlen beindításának kockázatát.

d) **A használaton kívüli elektromos kéziszerszámokat gyermekektől elzárva tárolja, és ne engedje meg, hogy olyan személyek használják az elektromos kéziszerszámot, akik nem ismerik, vagy nincsenek tisztában ezekkel a biztonsági utasításokkal.** Az elektromos kéziszerszámok veszélyt jelentenek a gyakorlatlan felhasználó kezében.

e) **Gondosan tartsa karban az elektromos szerszámot és tartozékait. Ellenőrizze a mozgó részek beállítását és rögzítését, vizsgáljon meg minden részt, nem sérült-e, és ellenőrizze, nem állnak-e fenn olyan körülmények, amelyek befolyásolhatják az elektromos kéziszerszámok helyes működtetését. Használat előtt javíttassa meg a sérült elektromos kéziszerszámot.** A rosszul karbantartott elektromos kéziszerszámok sok balesetet okoznak.

f) **A vágószerszámok legyenek mindig élesek és tiszták.** A megfelelően karbantartott és kiélezett vágóélekkel rendelkező vágószerszámok kevésbé hajlamosak az elgörbülésre, valamint könnyebben kezelhetők.

g) **Az elektromos kéziszerszámot, tartozékot, vágófeltételeket stb. mindig ezen biztonsági utasításoknak megfelelően használja, mindig vegye figyelembe a munkakörülményeket és az elvégzendő munkát.** Az elektromos kéziszerszám előírt rendeltetési céltól eltérő használata veszélyes helyzetet eredményezhet.

h) **Tartsa szárazon, tisztán, olajtól és zsírtól mentesen a fogantyúkat és a tartófelületeket.** Ha csúszósak a fogantyúk és megfogható felületek, akkor váratlan helyzetben nem lehet biztonságosan kezelni a készüléket.

5) AZ AKKUMULÁTORRAL MŰKÖDŐ SZERSZÁM ÜZEMELTETÉSE ÉS GONDOZÁSA

a) **Csak a gyártó által meghatározott töltőt használja.** Az olyan töltő, amely egy típusú elemkészlethez alkalmas, tűzveszélyt okozhat, ha más típusú elemkészlethez használja.

b) **Az elektromos kéziszerszámokat csak speciálisan meghatározott akkumulátoregységekkel használja.** Bármely más elemkészlet használata sérülés- vagy tűzveszélyt okozhat.

c) **Amikor nem használja az akkumulátoregységet, tartsa távol más fémtárgyaktól, például gemkapocs, érmék, kulcsok, tűk, csavarok vagy más kis fémtárgyak amelyek kapcsolatba léphetnek vele.** Az elemek kapcsainak rövidzárlata égési sérülést vagy tüzet okozhat.

d) **Nem megfelelő körülmények között folyadék szivároghat az akkumulátorból; ne érjen ehhez. Amennyiben véletlenül hozzáérne, mossa le vízzel. Ha ez a folyadék szembe kerül, forduljon orvoshoz is.** Az akkumulátorból kiszivárgó folyadék irritációt vagy égést okozhat.

e) **Ne használjon sérült vagy módosított akkumulátoregységet vagy szerszámot.** A sérült vagy megváltoztatott akkumulátor váratlanul működhet, amelynek következtében tűz, robbanás vagy sérülés veszélye áll fenn.

f) **Ne tegye ki az akkumulátoregységet tűznek vagy túlzott hőmérsékletnek.** Ha tűznek, vagy 130 °C feletti hőmérsékletnek teszi ki, akkor felrobbanhat.

g) **Tartsa be a töltési utasításokat, és ne töltse az akkumulátoregységet vagy a szerszámot az utasításokban meghatározott hőmérséklet-tartományon kívül.** Ha a töltést nem megfelelően vagy meghatározott hőmérséklet-tartományon kívül végzik, akkor az megrongálhatja az akkumulátort, és növeli a tűzveszélyt.

6) SZERVIZ

a) **Az elektromos kéziszerszám szervizelését szakképzett szerelő végezze, csak az eredetivel megegyező cserealkatrészek használatával.** Ez biztosítja az elektromos kéziszerszám biztonságát.

b) **Soha ne szervizeljen sérült akkumulátoregységet.** Az akkumulátoregységet a gyártónak vagy felhatalmazott szerviz szolgáltatónak kell szervizelnie.

AZ AKKUS ÜTVECSAVAROZÓKRA VONATKOZÓ BIZTONSÁGI UTASÍTÁSOK

- **Az elektromos kéziszerszámot csak a szigetelt fogantyúfelületeknél fogva tartsa, ha olyan munkát végez, amelynek során a csavar feszültség alatt álló, kívülről nem látható vezetékekhez érhet.**Ha a csavarok feszültség alatt álló vezetékhez érnek, az elektromos kéziszerszám fémrészei szintén feszültség alá kerülhetnek és áramütéshez vezethetnek.

ÁLTALÁNOS TUDNIVALÓK

- Az anyagból származó por, mint például az ólmot, néhány fafajtát, ásványi anyagokat és fémet tartalmazó festék, káros lehet (a por érintése vagy belégzése allergiás reakciókat és/vagy légzőszervi betegségeket okozhat a kezelő, illetve a közelben állók esetében); **viseljen pormaszkot és amennyiben csatlakoztatható, dolgozzon porelszívó berendezéssel**
- Bizonyos porfajták rákkeltő besorolással rendelkeznek (ilyen például a tölgy- és a bükkfa pora), különösen a fa kondicionálására szolgáló adalékokkal együtt; **viseljen pormaszkot és amennyiben csatlakoztatható, dolgozzon porelszívó berendezéssel**
- Kövesse a por kezelésével kapcsolatos helyi előírásokat azon termékkel kapcsolatosan, amellyel dolgozni kíván
- **Ne munkáljon meg a berendezéssel azbesztet tartalmazó anyagokat** (az azbesztnek rákkeltő hatása van)
- Ellenőrizze, hogy a B kapcsoló ② középső (záró) pozícióban van-e, mielőtt bármilyen beállítást végezne vagy kiegészítőket cserélne, valamint a szerszám hordozásakor vagy tárolása közben is

TARTOZÉKOK

- SKIL cég kizárólag eredeti alkatrészek és kiegészítők alkalmazása esetén tudja garantálni a gép problémamentes működését
- Csak olyan tartozékot használjon, amelyek legmagasabb megengedett fordulatszáma legalább akkora, mint a berendezés legmagasabb üresjárati fordulatszáma

HASZNÁLAT ELŐTT

- Ügyeljen arra, hogy a munkadarabban lévő csavar, szög vagy hasonló sérüléseket ne okozhasson; a munka megkezdése előtt eltávolítandó
- **Rögzítse a munkadarabot** (befogókészülékkel vagy satuval befogott munkadarabot sokkal biztonságosabban lehet rögzíteni mint a kézzel tartottat)
- **A rejtett vezetékek felkutatásához használjon alkalmas fémkereső készüléket, vagy kérje ki a helyi energiaellátó vállalat tanácsát** (ha egy elektromos vezetékeket a berendezéssel megérint, ez tűzhöz és áramütéshez vezethet; egy gázvezeték megrongálása robbanást eredményezhet; egy vízvezetékbe való behatolás anyagi károkhoz és áramütéshez vezethet)

AKKUMULÁTOROK

- **A tartozék akkumulátor részlegesen van feltöltve** (az akkumulátor teljes kapacitásának biztosítása érdekében az elektromos eszköz első használata előtt töltse fel teljesen az akkumulátort az akkumulátortöltőben)
- **Csak a következő akkumulátorokkal és töltőkkel használja a szerszámot**
  - SKIL akkumulátor: BR1*31****
  - SKIL töltő: CR1*31****
- A hibás akkumulátor haladéktalanul cserélje ki
- Ne szerelje szét az akkumulátort
- A szerszámot/akkumulátort óvja az esőtől
- Megengedett környezeti hőmérséklet (szerszám/töltő készülék/akkumulátor):
  - a töltés során 4...40°C
  - a használat során 0...50 °C
  - a tárolás során –0...+50 °C

A KÉSZÜLÉKEN/AKKUMULÁTORON TALÁLHATÓ SZIMBÓLUMOK MAGYARÁZATA

③ Használat előtt olvassa el a használati utasítást
④ Ha az akkumulátorok tűzbe kerülnek, akkor felrobbanhatnak, ezért semmilyen okból ne dobja tűzbe az akkumulátorokat
⑤ Ne tárolja a szerszámot/töltőt/akkumulátort 50 °C feletti helyiségben
⑥ Ne dobja ki az elektromos szerszámokat és az akkumulátorokat a háztartási hulladékok közé

HASZNÁLAT

- Kombinált kapcsoló a be-/kikapcsoláshoz és a sebességszabályozáshoz A ⑦
  - fokozatmentesen szabályozza a sebességet nulláról maximumra azzal, hogy kevesebb vagy nagyobb nyomást fejt i az A triggerre ⑧
- Az akkumulátor töltése
  ! olvassa el a töltővel kapott biztonsági figyelmeztetéseket és utasításokat
- Az akkumulátor kivétele/berakása ②
- Az övcsipesz felcsatolása ⑨
  - Csatlakoztassa az övcsipeszt J a szerszámhoz egy csavarral K
- Akkumulátor töltésszintjelző ⑩
  - Nyomja meg az akkumulátor töltésszintjelző H gombot, hogy megmutassa az aktuális akkumulátor töltésszintet ⑩a
  ! Amikor az akkumulátor töltésszintjelző a legalacsonyabb szinten villogni kezd a gomb megnyomása után H ⑩**b, az akkumulátor lemerült**
  ! Amikor az akkumulátor töltésszintjelző két szintje villogni kezd a gomb megnyomása után H ⑩**c, az akkumulátor nem a megengedett üzemi hőmérsékleti tartományban van**
- Halogén lámpa ⑮
  A halogén lámpa automatikusan felkapcsol, ha megnyomja a be-/kikapcsoló gombot
  ! amikor a LED-fény elkezd villogni, az akkumulátorvédelem működésbe lép (lásd alábbiakban)

- Az akkumulátor védelme
  A szerszám hirtelen kikapcsol vagy nem lehet visszakapcsolni, ha
  - **túl nagy a terhelés** --> távolítsa el a terhelést és kezdje újra
  - **az akkumulátor hőmérséklete nem a megengedett 0 és +50 °C** közötti működési hőmérséklet-tartományon belül van --> az akkumulátor töltésszintjének 2 szintje villogni kezd a H ⑩c gomb megnyomásakor; várjon, amíg az akkumulátor visszaáll a megengedett működési hőmérséklet-tartományba
  - **az akkumulátor majdnem lemerült (a mélykisülés elleni védelem érdekében)** --> alacsony akkumulátor töltésszintet vagy villogó alacsony akkumulátor töltésszintet ⑩b jelez a töltésszintjelző az H gomb megnyomásakor; töltse fel az akkumulátort
  - **! ha a készülék automatikusan kikapcsolt, ne próbálja nyomogatni a be-/kikapcsoló gombot, mert az akkumulátor megsérülhet**
- Forgásirány-változtatás ⑪
  - ha nincs megfelelően bal/jobb pozícióban, az A kapcsoló ② nem aktiválható
  - **! a forgásirány kizárólag a gép teljes leállása után változtatható**
- Aljzatok cseréje (nem tartozék) ⑫
  - az aljzat eltávolításához egyszerűen húzza le a négyszöghajtásról C
  - a rögzítéshez egyszerűen nyomjon egy aljzatot a négyszöghajtásra C, amíg a helyére nem rögzül
  - **! csak 1/2”-es négyzet alakú hajtással használjon foglalatokat**
  - **! ne használjon sérült foglalatokat**
- Üzemmódválasztás ⑬
  Nyomja meg a G sebesség gombot a kívánt meghúzási mód kiválasztásához, ha a szerszám előre irányuló forgásra van állítva:
  Alacsony sebesség mód ⑭a, b, c
  - szorosabbra húzás, ha finombeállítás szükséges
  - kisebb csavarokhoz és anyákhoz

  Közepes sebesség mód ⑭d, e, f
  - szorosabbra húzás, ha közepes erőre és sebességre van szükség
  - gépészeti javítások elvégzésére

  Nagy sebesség mód ⑭g, h, i
  - szorosabbra húzás, ha nagy erőre és sebességre van szükség
  - acélkeretek összeszereléséhez

  Nyomja meg az F mód gombot, hogy váltson a normál lazítási mód, a fordított vezérlés mód és a csavar törő mód között, amikor az eszköz fordított forgásra van állítva:
  Fordított vezérlés módok ⑭b, e, h
  - csavarok és anyák meglazításához, ha különböző erő és sebesség szükséges
  - leáll, amikor a csavart meglazítják

  Anyacsavarozási mód ⑭c, f, i
  - rozsdás, régi csavarok/anyák szétszereléséhez
  - lazítás maximális nyomatékkal
  - **! a munkamódot csak akkor lehet megváltoztatni, ha bármelyik mód jelzőlámpa világít, és a triggert nem nyomják le**
  - **! a fordított vezérlés üzemmód és az anyacsavarozási üzemmód is csak akkor érhető el, ha a szerszám fordított forgásra van állítva**
  - **! mivel az anyacsavarozási üzemmód rögzített ütőerőt biztosít, a sebesség gomb nem tudja beállítani az ütőerőt anyacsavarozási módban**

  A munkavégzési módot a memória tárolja, és a szerszám következő bekapcsolásakor vagy a forgásirány megváltoztatásakor újra aktiválódik.
- A szerszám tartása és irányítása ⑯
  - **! munka közben végig a szürke markolati terület(ek) nél fogva tartsa a szerszámot**
  - a szellőzőnyílásokat D ② ne legyenek letakarva
  - ne gyakoroljon túl nagy nyomást a gépre; hagyja, hogy a gép dolgozzon ön helyett

HASZNÁLATI TANÁCS

- Használja a megfelelő aljzatokat
- Meghúzáskor a csavart vagy anyát ne húzza túl. Az ütvecsavarozó ereje eltörheti a rögzítőelemet. Tartsa a szerszámot egy vonalban a csavarral vagy anyával, hogy elkerülje a rögzítőfej sérülését.
- A nyomaték az ütés időtartamától függ. A maximális nyomaték 6–10 másodperces ütés után érhető el.
  - **! mindig ellenőrizze a meghúzási nyomatékot a nyomatékkulccsal**
- A szerszám optimális használatához a csavarra állandó nyomást kell gyakorolni, különösen a rögzítőelem eltávolításakor.
- A további információkért lásd a www.skil.com oldalt

KARBANTARTÁS / SZERVIZ

- Mindig tartsd tisztán az eszközt (különösen a szellőzőnyílásokat D ②)
  - **! távolítsa el az akkumulátort a tisztítás előtt**
- Ha a szerszám a gondos gyártási és ellenőrzési eljárás ellenére egyszer mégis meghibásodna, akkor a javítással csak SKIL elektromos kéziszerszám-műhely ügyfélszolgálatát szabad megbízni
  - szétszerelés **nélkül** küldje a szerszámot a vásárlást bizonyító számlával együtt a márkakereskedő vagy a legközelebbi SKIL szakszerviz címére (a címlista és a gép szervizdiagramja a www.skil.com címen található)
- Vegye figyelembe, hogy a szerszám túlterheléséből vagy helytelen kezeléséből eredő károk nem tartoznak a garancia hatálya alá (a SKIL garanciális feltételeit elolvashatja a www.skil.com oldalon, vagy kérdezze meg kereskedőjét)

KÖRNYEZET

Csak az EU országaiban

- Az elektromos szerszámokat, tartozékokat és csomagolást ne tegye a háztartási hulladékok közé
  - az elektromos és elektronikus berendezések hulladékairól szóló 2012/19/EK európai irányelv és annak a nemzeti joggal összhangban történő végrehajtása értelmében az elhasználódott elektromos szerszámokat külön kell gyűjteni, és környezetbarát módon újra kell hasznosítani
  - erre emlékeztet a ⑥-es szimbólum, amikor szükségessé válik a hulladékkezelés

! az akkumulátor hatástalanítása előtt az akkumulátor végeit erős szalaggal biztosítsuk, hogy a kúszóáramokat kiküszöbölhessük

ZAJ / REZGÉS

- A hangnyomásszint L_{pA}, a hangteljesítményszint L_{WA}, a rezgésértékek a_h (folyamatos rezgések), p_F (ismétlődő ütőrezgések) és a K bizonytalanság az EN 62841-2-2 szabvány szerint meghatározva:

Zaj	
Hangnyomásszint (L_{pA})	L_{pA}=94 dB(A) K=3 dB
Hangteljesítményszint (L_{WA})	L_{WA}=102 dB(A) K=3 dB
Vibráció	Csavarok és anyák becsavarozása és eltávolítása
folyamatos rezgések (a_h)	a_h=9.66 m/s^2 K=1.5 m/s^2
ismétlődő ütőrezgések (p_F)	p_F=1244 m/s^2 K=41 m/s^2

- A műszaki adatokban és a megfelelőségi nyilatkozatban jelzett névleges rezgéskibocsátási értékek és a névleges zajkibocsátási érték(ek) EN62841 szerinti vizsgálati módszerrel lettek megmérve, és felhasználhatók a szerszám másikkal való összehasonlítására.
  A névleges rezgésérték és a névleges zajkibocsátási érték(ek) az expozíció előzetes értékeléséhez is felhasználhatók.
  Figyelmeztetés! az elektromos szerszám tényleges használata során a rezgés- és zajkibocsátás eltérhet a bejelentett értéktől attól függően, hogy milyen módon használják a szerszámot. A rezgésszint a megadott szint fölé emelkedhet.
  A rezgésnek való kitettség értékelése során a 2002/44/EK irányelvben az elektromos szerszámokat rendszeresen használó személyek védelmére megkövetelt biztonsági intézkedések meghatározásakor figyelembe kell venni a rezgési expozíció becslését, a tényleges használati feltételeket és a szerszám használati módját, beleértve a működési ciklus minden részét, például azt az időt, amikor a szerszám ki van kapcsolva, és amikor az alapjáraton működik a kioldási időn felül.

CZ

Bezkontaktní bezdrátový rázový utahovák 3266

ÚVOD

- Toto nářadí je určeno k zašroubování a povolování šroubů a matic
- Toto nářadí nabízí stabilizaci točivého momentu, což zajišťuje trvale vysokou účinnost a stabilitu i při poklesu výkonu akumulátoru
- Přečtěte si a uložte tento návod k použití ③

TECHNICKÁ DATA①

[1] Hmotnost bez akumulátoru (hmotnost akumulátoru naleznete na www.skil.com)
Maximální vypínací moment: 700 Nm

SOUČÁSTI NÁŘADÍ ②

A Hlavní vypínač s regulací rychlosti
B Spínač na změnu směru otáček
C Čtyřhranná hlavice
D Větrací štěrbiny
E Kruhové světlo
F Tlačítko režimu
G Tlačítko rychlosti
H Indikátor stavu akumulátoru
J Spona na opasek
K Šroub

BEZPEČNOST

OBECNÁ BEZPEČNOSTNÍ VAROVÁNÍ PRO PRÁCI S ELEKTRICKÝM NÁŘADÍM

⚠ VAROVÁNÍ Přečtěte si všechny bezpečnostní výstrahy, pokyny, ilustrace a technické údaje dodané s tímto elektrickým nářadím. Nedodržení všech níže uvedených pokynů může vést k úrazu elektrickým proudem, požáru anebo vážnému úrazu.

Všechna varování a pokyny uschovejte pro budoucí použití.

Termín „elektrické nářadí" ve varováních odkazuje na vaše elektrické nářadí (s kabelem) nebo akumulátorové nářadí (bez kabelu).

1) BEZPEČNOST NA PRACOVIŠTI

a) **Udržujte pracovní prostor čistý a dobře osvětlený.** Nepřehledné nebo tmavé prostory jsou místem nehod.

b) **Nepracujte s elektrickým nářadím ve výbušném prostředí, například v přítomnosti hořlavých kapalin, plynů nebo prachu.** Elektrické nářadí je zdrojem jiskření, které může zapálit prach nebo výpary.

c) **Při práci s elektrickým nářadím udržujte děti a přihlížející osoby v bezpečné vzdálenosti.** Nesoustředěnost může způsobit ztrátu kontroly.

2) ELEKTRICKÁ BEZPEČNOST

a) **Zástrčky elektrického nářadí musí odpovídat zásuvkám. V žádném případě nikdy neupravujte zástrčku. S uzemněným elektrickým nářadím nepoužívejte žádné rozbočovací zásuvky.** Neupravené zástrčky a vhodné zásuvky snižují riziko úrazu elektrickým proudem.

b) **Zabraňte kontaktu těla s uzemněnými povrchy, jako jsou potrubí, radiátory, sporáky a ledničky.** Existuje zvýšené riziko úrazu elektrickým proudem, pokud je vaše tělo uzemněno.

c) **Nevystavujte elektrické nářadí dešti nebo vlhkému prostředí.** Vniknutí vody do elektrického nářadí zvyšuje riziko úrazu elektrickým proudem.

d) **Nepoužívejte kabel nevhodným způsobem. Nikdy nepoužívejte napájecí kabel k přenášení nářadí, tahání nebo vytahování zástrčky ze zásuvky.**

Udržujte kabel daleko od tepla, oleje, ostrých hran nebo pohyblivých částí. Poškozené nebo spletené kabely zvyšují riziko úrazu elektrickým proudem.

e) **Při práci s nářadím venku používejte prodlužovací kabel vhodný pro venkovní použití.** Použití kabelu vhodného pro venkovní použití snižuje riziko úrazu elektrickým proudem.

f) **Pokud musíte s elektrickým nářadím pracovat ve vlhkém prostředí, použijte napájení s ochranou proti zbytkovému proudu (RCD).** Použití RCD snižuje riziko úrazu elektrickým proudem.

3) BEZPEČNOST OSOB

a) **Při práci s elektrickým nářadím buďte stále pozorní, sledujte, co děláte a používejte zdravý rozum. Nepoužívejte elektrické nářadí, jste-li unaveni nebo pod vlivem drog, alkoholu nebo léků.** Chvilka nepozornosti při práci s nářadím může vést k vážnému zranění.

b) **Používejte osobní ochranné pracovní prostředky. Vždy používejte ochranu očí.** Ochranné pomůcky, jako např. respirátor, protiskluzová bezpečnostní obuv, pevná přilba nebo chrániče sluchu používané ve vhodném prostředí sníží riziko úrazu.

c) **Zabraňte náhodnému spuštění. Před připojením ke zdroji napětí anebo akumulátoru, zvedáním nebo přenášením nářadí se ujistěte, že spínač je ve vypnuté poloze.** Přenášení elektrického nářadí s prstem na hlavním spínači nebo zapojení elektrického nářadí , které má spínač v zapnuté poloze, může způsobit nehody.

d) **Před zapnutím elektrického nářadí odstraňte seřizovací klíče nebo klíče.** Nářadí nebo klíč, který zůstane upevněn k otáčející se části elektrického nářadí, může způsobit zranění.

e) **Nenahýbejte se. Vždy udržujte pevný postoj a rovnováhu.** To umožní lepší ovládání elektrického nářadí v nečekaných situacích.

f) **Používejte vhodný oděv. Nenoste volný oděv ani šperky. Udržujte vaše vlasy a oblečení mimo dosah pohybujících se částí.** Volný oděv, šperky nebo dlouhé vlasy se mohou zachytit do pohybujících se částí.

g) **Pokud je zařízení vybaveno adaptérem pro připojení odsávání prachu a sběrnými zařízeními, zajistěte jejich správné připojení a řádnou funkci.** Použití odsávání prachu může snížit nebezpečí týkající se prachu.

h) **Nedovolte, abyste se po získaní zkušeností častým používáním nářadí stali neobezřetnými a ignorovali zásady bezpečnosti.** Nedbalá činnost může způsobit vážné zranění za zlomek sekundy.

4) POUŽITÍ A PÉČE O ELEKTRICKÉ NÁŘADÍ

a) **Netlačte příliš na nářadí. Používejte správný typ nářadí pro vaše použití.** Správné elektrické nářadí bude pracovat lépe a bezpečněji rychlostí, pro kterou bylo navrženo.

b) **Nepoužívejte elektrické nářadí v případě, že vypínač nefunguje.** Jakékoliv elektrické nářadí, které nelze ovládat spínačem, je nebezpečné a musí se opravit.

c) **Před jakýmkoliv seřizováním, výměnou příslušenství nebo před uložením nepoužívaného elektrického nářadí odpojte akumulátor, jde-li to provést.** Tato preventivní bezpečnostní opatření snižují riziko náhodného spuštění elektrického nářadí.

d) **Nepoužívané elektrické nářadí uchovávejte mimo dosah dětí a nenechte s elektrickým nářadím pracovat osoby, které se neseznámily s elektrickým nářadím nebo těmito pokyny.** Elektrické nářadí je v rukou nekvalifikované obsluhy nebezpečné.

e) **Udržujte elektrické nářadí a příslušenství. Zkontrolujte vychýlení či uvíznutí pohyblivých částí, poškození jednotlivých dílů a jiné okolnosti, které mohou ovlivnit provoz elektrického nářadí. Je-li nářadí poškozeno, nechejte ho před použitím opravit.** Mnoho nehod je způsobeno nedostatečnou údržbou nářadí.

f) **Udržujte řezné nářadí ostré a čisté.** Řádně udržované řezné nářadí s ostrými řeznými hranami nemají tendenci se ohýbat a lépe se ovládají.

g) **Používejte elektrické nářadí, příslušenství a nástrojové hroty atd. v souladu s těmito pokyny s přihlédnutím k pracovním podmínkám a práci, která má být provedena.** Použití elektrického nářadí na činnosti jiné, než je určující použití, může vést k nebezpečným situacím.

h) **Udržujte rukojeti a uchopovací plochy suché, čisté, bez oleje a maziva.** Kluzké rukojeti a uchopovací plochy neumožňují bezpečnou manipulaci s nářadím a jeho ovládání v nečekaných situacích.

5) POUŽITÍ A PÉČE O AKUMULÁTOROVÉ NÁŘADÍ

a) **K nabíjení používejte pouze nabíječku doporučenou výrobcem.** Nabíječka vhodná pro jeden typ akumulátoru může způsobit riziko požáru při použití s jiným akumulátorem.

b) **Používejte elektrické nářadí pouze se specifikovanými akumulátory.** Použití jiných akumulátorů může způsobit riziko úrazu a požáru.

c) **Pokud akumulátor nepoužíváte, držte jej z dosahu kovových předmětů, jako jsou kancelářské sponky na papír, mince, klíče, hřebíky, šroubky nebo další drobné kovové předměty, které mohou spojit vývody akumulátoru navzájem.** Zkratování kontaktů akumulátoru může způsobit spáleniny nebo požár.

d) **V nevhodných podmínkách může z akumulátoru unikat kapalina. Zabraňte kontaktu. Při náhodném kontaktu opláchněte zasažené místo vodou. Při zasažení očí kapalinou vyhledejte lékařskou pomoc.** Unikající kapalina z akumulátoru může způsobit podráždění pokožky nebo popáleniny.

e) **Nepoužívejte akumulátor nebo nářadí, které je poškozeno nebo upraveno.** Poškozené nebo upravené akumulátory mohou mít nepředvídatelné chování, které může vést k požáru, výbuchu nebo nebezpečí zranění.

f) **Nevystavujte akumulátor ani nářadí ohni nebo příliš vysoké teplotě.** Při vystavení ohni nebo teplotě nad 130 °C může dojít k výbuchu.

g) **Dodržujte všechny pokyny pro nabíjení a nenabíjejte akumulátor nebo nářadí mimo rozsah teplot uvedených v pokynech.** Nesprávné nabíjení nebo nabíjení při teplotách mimo stanovený rozsah může poškodit akumulátor a zvýšit riziko požáru.

6) SERVIS

a) **Svěřte opravu vašeho elektrického nářadí kvalifikované osobě používající pouze shodné náhradní díly.** Tím zajistíte bezpečnost elektrického nářadí.

b) **Nikdy neopravujte poškozené akumulátory.** Servis

akumulátorů může provádět pouze výrobce nebo autorizovaní poskytovatelé služeb.

BEZPEČNOSTNÍ POKYNY PRO AKUMULÁTOROVÉ RÁZOVÉ UTAHOVÁKY

- **Pokud provádíte práce, při kterých může šroub zasáhnout skrytá elektrická vedení, pak držte elektronářadí na izolovaných plochách rukojeti.** (Kontakt s vedením pod napětím může přivést napětí i na kovové díly elektronářadí a vést k úderu elektrickým proudem.)

OBECNĚ

- Prach z látek, jako jsou barvy obsahující olovo, některé druhy dřeva, minerály a kovy, může být škodlivý (kontakt s prachem nebo jeho vdechnutí může způsobit alergickou reakci a/nebo vyvolat respirační choroby u obsluhy nebo přihlížejících); **noste protiprachovou masku a pracujte se zařízením na odsávání prachu, pokud je možné jej připojit**
- Některé druhy prachu jsou klasifikovány jako karcinogenní (např. dubový a bukový prach), zejména ve spojení s přísadami pro úpravu dřeva; **používejte protiprachovou masku a při práci používejte odsávací zařízení, pokud je možné jej připojit**
- Dodržujte stanovená nařízení pro práci v prašném prostředí
- **Nepracujte s materiály obsahujícími azbest** (azbest je považován za karcinogenní)
- Ujistěte se, že přepínač B ② je v prostřední (zajištěné) poloze před provedením jakýchkoli nastavení nebo výměnou příslušenství a stejně tak při přenášení či skladování nářadí

PŘÍSLUŠENSTVÍ

- SKIL zajistí bezvadnou funkci nářadí pouze tehdy, používáte-li původní značkové příslušenství
- Používejte pouze příslušenství, jejichž dovolené otáčky jsou alespoň tak vysoké jako nejvyšší otáčky bez zatížení nářadí

PŘED POUŽITÍM

- Vyvarujte se poškození, které mohou způsobit šrouby, hřebíky a další předměty ve vašem obrobku; odstraňte je, než začnete pracovat
- **Zajistěte obráběný díl** (obráběný díl uchycený pomocí upínacích zařízení nebo ve svěráku je mnohem bezpečnější než v ruce)
- **Použijte vhodné hledací přístroje k vyhledání skrytých přívodních vedení nebo přizvěte místní dodavatelskou společnost** (kontakt s elektrickým vedením může vést k požáru a zasažení elektrickým proudem; poškození plynového vedení může vést k explozi; proniknutí do vodovodního potrubí může způsobit věcné škody nebo zasažení elektrickým proudem)

AKUMULÁTORY

- **Dodaný akumulátor, pokud je součástí dodávky, je částečně nabitý** (pro zajištění plné kapacity akumulátoru jej před prvním použitím elektrického nářadí zcela nabijte v nabíječce)
- **Používejte pouze následující akumulátory a nabíječky dodávané s tímto nářadím**
  - Akumulátor SKIL: BR1*31****
  - Nabíječka SKIL: CR1*31****
- Poškozený akumulátor nepoužívejte; musí být okamžitě vyměněn
- Akumulátor nerozebírejte
- Nevystavujte nářadí/akumulátor dešti
- Povolená teplota prostředí (nářadí/nabíječka/akumulátor):
  - při nabíjení 4 až 40 °C
  - během provozu 0...50°C
  - při skladování 0...+ 50 °C

VYSVĚTLENÍ SYMBOLŮ NA NÁŘADÍ/AKUMULÁTORU

③ Před použitím si přečtěte návod k použití
④ Akumulátory mohou při likvidaci v ohni explodovat, proto je v žádném případě nespalujte
⑤ Skladujte nářadí/nabíječku/akumulátor na místech, kde teplota nepřekročí 50 °C
⑥ Nevyhazujte elektrické nářadí a baterie společně s domovním odpadem

POUŽITÍ

- Kombinovaný hlavní vypínač a ovládání rychlosti A ⑦
  - plynule regulujte rychlost od nuly do maxima menším nebo větším tlakem na spoušť A⑧
- Nabíjení akumulátoru
  ! přečtěte si bezpečnostní upozornění a pokyny, které byly dodány spolu s nabíječkou
- Vyjmutí/instalace akumulátoru ②
- Připevnění spony na opasek ⑨
  - připevněte sponu na opasek J k nářadí pomocí šroubu K
- Indikátor nabití akumulátoru ⑩
  - stiskněte tlačítko indikátoru stavu akumulátoru H pro zobrazení aktuálního stavu akumulátoru ⑩a
  ! když po stisknutí tlačítka H ⑩**b začne blikat nejnižší úroveň indikátoru stavu akumulátoru, je akumulátor vybitý**
  ! když po stisknutí tlačítka H ⑩**c začnou blikat 2 úrovně indikátoru stavu akumulátoru, znamená to, že akumulátor není v povoleném rozsahu provozních teplot**
- Kruhové světlo⑮
  Kruhové světlo se automaticky rozsvítí při aktivaci vypínače
  ! když LED světlo začne blikat, aktivuje se ochrana akumulátoru (viz níže)
- Ochrana akumulátoru
  Nářadí se najednou vypne nebo mu je zabráněno v zapnutí, když
  - **je zátěž příliš vysoká** --> odstraňte zátěž a proveďte restart
  - **teplota akumulátoru není v povoleném rozsahu provozních teplot 0 až +50 °C**--> 2 úrovně indikátoru stavu akumulátoru začnou blikat po stisknutí tlačítka H⑩c; počkejte, dokud se akumulátor nevrátí do povoleného rozsahu provozních teplot
  - **akumulátor je téměř vybitý (z důvodu ochrany před hlubokým vybitím)** --> při stisknutí tlačítka H se na indikátoru stavu akumulátoru zobrazí nízký stav akumulátoru nebo blikající symbol nízkého stavu akumulátoru ⑩b; nabijte akumulátor
  ! po automatickém vypnutí nářadí nestlačujte hlavní vypínač; mohlo by dojít k poškození akumulátoru
- Změna směru otáčení ⑪
  - pokud není spínač A ② správně nastaven do levé nebo pravé polohy, nelze jej aktivovat
  ! směr otáček se smí změnit, pouze je-li nářadí zcela zastaveno

- Výměna adapterů (nejsou součástí balení) ⑫
  - pro vyjmutí adaptéru jej jednoduše stáhněte ze čtyřhranné hlavice C
  - pro montáž jednoduše zatlačte adaptér na čtyřhrannou hlavici C, dokud nezapadne na místo
  - **! adaptéry používejte pouze s 1/2“ čtyřhrannou hlavicí**
  - **! nepoužívejte poškozené adaptéry**
- Výběr režimu ⑬
  Stisknutím tlačítka rychlosti G zvolte požadovaný režim utahování, když je nástroj nastaven na otáčení vpřed:
  Režim nízké rychlosti ⑭a, b, c
  - Utahování, když je nutné jemné nastavení
  - pro menší šrouby a matice

  Režim střední rychlosti ⑭ d, e, f
  - utahování při potřebě střední síly a rychlosti
  - pro provádění mechanických oprav

  Režim vysoké rychlosti ⑭ g, h, i
  - utahování při potřebě velké síly a rychlosti
  - pro montáž ocelových rámů

  Stisknutím tlačítka režimu F přepínáte mezi normálním režimem povolování, režimem ovládání vzad a režimem prořezávání matic, když je nástroj nastaven na otáčení vzad:
  Režimy reverzního řízení ⑭ b, e, h
  - k povolování šroubů a matic, pokud je požadována různá síla a rychlost
  - zastaví se při uvolnění šroubu

  Režim momentového povolování matic ⑭ c, f, i
  - k demontáži starých zrezivělých šroubů/matic
  - uvolňování s maximálním krouticím momentem

  ! pracovní režim lze změnit pouze tehdy, když svítí některá kontrolka režimu a není stisknutý spouštěcí spínač
  ! režim zpětného ovládání i režim momentového povolování matic jsou k dispozici pouze tehdy, když je nástroj nastaven na zpětné otáčení
  ! vzhledem k tomu, že režim momentového povolování matic poskytuje pevnou sílu rázu, nelze v režimu momentového povolování matic nastavit sílu rázu tlačítkem rychlosti

  Pracovní režim se uloží do paměti a znovu se aktivuje při dalším zapnutí nástroje nebo při změně směru otáčení.
- Držení a vedení nástroje ⑯
  ! při práci vždy držte nástroj za šedě zbarvenou oblast rukojeti
  - nechávejte větrací štěrbiny D ② odkryté
  - na nástroj příliš netlačte; nechte jej, aby pracoval za vás

NÁVOD K POUŽITÍ

- Používejte vhodné adaptéry
- Při utahování šroubu nebo matice nedotahujte příliš. Síla rázového utahováku může spojovací prvek zlomit. Držte nástroj v jedné rovině se šroubem nebo maticí, abyste zabránili poškození hlavy spojovacího prvku.
- Krouticí moment závisí na trvání rázu. Maximálního točivého momentu je dosaženo po 6-10 sekundách trvání rázu.
  ! utahovací moment vždy zkontrolujte pomocí momentového klíče
- Pro optimální využití nástroje je nutno zvolit odpovídající tlak na šroub, zvláště při vyšroubování.
- Další informace najdete na www.skil.com

ÚDRŽBA / SERVIS

- Nářadí udržujte vždy čisté (zejména větrací otvory D②)
  ! před čištěním vyjměte akumulátor z nářadí
- Pokud dojde i přes pečlivou výrobu a náročné kontrole k poruše nářadí, svěřte provedení opravy autorizovanému servisnímu středisku pro elektronářadí firmy SKIL
  - zašlete nástroj **nerozebraný** spolu s potvrzením o nákupu své prodejně nebo nejbližšímu servisu značky SKIL (adresy a servisní schéma nástroje najdete na www.skil.com)
- Uvědomte si, že na poškození způsobené přetížením nebo nesprávným zacházením se nevztahuje záruka (záruční podmínky společnosti SKIL najdete na adrese www.skil.com nebo se obraťte na prodejce)

ŽIVOTNÍ PROSTŘEDÍ

Pouze pro země EU

- Elektrické nářadí, doplňky a balení nevyhazujte do komunálního odpadu
  - podle evropské směrnice 2012/19/ES o nakládání s použitými elektrickými a elektronickými zařízeními a odpovídajících ustanovení právních předpisů jednotlivých zemí se použitá elektrická nářadí, musí sbírat odděleně od ostatního odpadu a podrobit ekologicky šetrnému recyklování
  - symbol ⑥ vám to připomene, když nastane potřeba likvidace
  - **! u vyřazených akumulátorů zakryjte kontakty izolační páskou, zabráníte tím zkratu**

HLUČNOST / VIBRACE

- Úroveň akustického tlaku L_{pa}, úroveň akustického výkonu L_{WA}, hodnoty vibrací a_h (kontinuální vibrace), p_F (opakované rázové vibrace) a nejistota K stanovené podle normy EN 62841-2-2:

Hluk	
úroveň akustického tlaku (L_{pA})	L_{pA}=94 dB(A) K = 3 dB
úroveň akustického výkonu (L_{WA})	L_{WA}=102 dB(A) K = 3 dB
Vibrace	Zašroubování a odšroubování šroubů a matic
trvalé vibrace (a_h)	a_h = 9,66 m/ s^2 K=1,5 m/s^2
opakované rázové vibrace (p_F)	p_F=1244 m/s^2 K=41 m/s^2

- Deklarované hodnoty emisí vibrací a deklarované hodnoty emisí hluku uvedené v technických údajích a prohlášení o shodě byly naměřeny v souladu se standardní textovou metodou stanovenou normou EN62841 a lze je použít k porovnání jednoho nářadí s druhým.
  Deklarované hodnoty emisí vibrací a deklarované hodnoty emisí hluku lze rovněž použít při předběžném posouzení expozice.
  Varování! Hodnota emisí vibrací a hluku při skutečném používání elektrického nářadí se může lišit od deklarované hodnoty v závislosti na způsobu používání

nářadí. Úroveň vibrací se může zvýšit nad uvedenou úroveň.
Při posuzování expozice vibracím za účelem stanovení bezpečnostních opatření požadovaných směrnicí 2002/44/ES k ochraně osob pravidelně používajících elektrické nářadí při práci by se při odhadu expozice vibracím měly zohlednit skutečné podmínky používání a způsob používání nářadí, včetně zohlednění všech částí pracovního cyklu, jako je doba, kdy je nářadí vypnuto a kdy běží naprázdno, kromě doby spuštění.

TR

Fırçasız akülü darbeli somun anahtarı 3266

GİRİŞ

- Bu alet cıvata ve somunları vidalamak ve sökmek için tasarlanmıştır
- Bu alet tork stabilizasyonu sayesinde akü gücü azalsa bile yüksek verimlilik ve stabilite sağlar
- Bu kullanım kılavuzunu okuyun ve saklayın ③

TEKNİK VERİLER ①

[1] Akü takımı hariç ağırlık (akü takımının ağırlığına www.skil.com adresinden ulaşabilirsiniz)
Maks. başlangıç torku: 700 Nm

ALETİN PARÇALARI ②

A Açma/kapatma ve hız kontrol düğmesi
B Dönüş yönü değiştirme düğmesi
C Kare uç
D Havalandırma delikleri
E Halo ışığı
F Mod düğmesi
G Hız düğmesi
H Akü seviyesi göstergesi
J Kemer kancası
K Vida

GÜVENLİK

ELEKTRİKLİ ALETLER İÇİN GENEL GÜVENLİK UYARILARI

⚠ **UYARI Bu elektrikli alet ile birlikte verilen tüm güvenlik uyarılarını, talimatları, çizimleri ve teknik özellikleri okuyun.** Aşağıdaki talimatların tamamına uyulmaması elektrik çarpması, yangın ve/veya ciddi yaralanma ile sonuçlanabilir.

Tüm uyarı ve talimatları gelecekte başvuru amacıyla saklayın.

Uyarılarda geçen "elektrikli alet" terimi ile elektrik prizinden beslenen (kablolu) elektrikli alet veya akü/batarya ile çalışan (kablosuz) elektrikli alet kastedilmektedir.

1) ÇALIŞMA ALANI GÜVENLİĞİ

a) **Çalışma alanını temiz tutun ve iyi aydınlatın.** Karışık veya karanlık alanlar kazalara yol açar.

b) **Elektrikli aletleri yanıcı sıvı, gaz veya toz içeren patlayıcı ortamlarda çalıştırmayın.** Elektrikli aletlerden çıkan kıvılcımlar toz veya gazları tutuşturabilir.

c) **Bir elektrikli aleti kullanırken çocukların ve etraftaki kişilerin aletten uzakta olduğundan emin olun.** Dikkatinizin dağılması kontrolü kaybetmenize neden olabilir.

2) ELEKTRİK GÜVENLİĞİ

a) **Elektrikli aletin fişi prize uygun olmalıdır. Fiş üzerinde asla değişiklik yapmayın. Topraklı (topraklamalı) elektrikli aletler için herhangi bir adaptör fişi kullanmayın.** Üzerinde değişiklik yapılmamış fişler ve uygun prizler elektrik çarpması riskini azaltır.

b) **Borular, radyatörler, fırınlar ve buzdolapları gibi topraklanmış yüzeylerle temastan kaçının.** Topraklanmış yerlerle temas etmeniz halinde elektrik çarpması riski artar.

c) **Elektrikli aletleri yağmura veya ıslak ortamlara maruz bırakmayın.** Elektrikli alet içine giren su, elektrik çarpması riskini artırır.

d) **Kabloyu hatalı kullanmayın. Kabloyu elektrikli aleti taşımak, çekmek veya prizden çıkarmak için kullanmayın. Kabloyu sıcaktan, yağdan, keskin kenarlardan veya hareketli parçalardan uzak tutun.** Hasarlı veya birbirine dolaşmış kablolar elektrik çarpması riskini artırır.

e) **Bir elektrikli aleti açık havada kullanırken, uygun bir dış mekan uzatma kablosu kullanın.** Dış mekan için uygun bir kablonun kullanılması elektrik çarpması riskini azaltır.

f) **Elektrikli aletin nemli bir yerde çalıştırılması gerekliyse kaçak akım rölesi (RCD) korumalı bir kaynak kullanın.** RCD (kaçak akım rölesi) kullanımı elektrik çarpması riskini azaltır.

3) KİŞİSEL GÜVENLİK

a) **Elektrikli aletleri kullanırken daima dikkatli olun, yaptığınız işe yoğunlaşın ve sağduyulu davranın. Yorgunken, uyuşturucu, alkol veya ilaçlı bir tedavi etkisi altındayken elektrikli aleti kullanmayın.** Elektrikli aletleri kullanırken bir anlık dikkatsizlik ciddi yaralanmalara yol açabilir.

b) **Kişisel koruyucu ekipman kullanın. Daima koruyucu gözlük takın.** Koşullara uygun toz maskesi, kaymaz emniyet ayakkabıları, kask veya işitme koruması gibi koruyucu ekipman kullanılması yaralanmaları azaltır.

c) **Yanlışlıkla çalıştırmaktan kaçının. Aletin güç kaynağı ve/veya akü/batarya ile bağlantısını yapmadan, kaldırmadan veya taşımadan önce açma/kapatma düğmesinin kapalı olduğundan emin olun.** Elektrikli aletleri, parmağınız açma/kapatma düğmesinin üzerindeyken taşımak veya alet açıkken fişi prize takmak kazalara davetiye çıkartır.

d) **Elektrikli alete takılı herhangi bir alyan veya anahtar varsa aleti çalıştırmadan önce bunları çıkarın.** Elektrikli aletin döner parçalarına takılı bir alyan veya anahtar yaralanmalara neden olabilir.

e) **Dengesiz bir duruşla çalışma yapmayın. Çalışma süresince ayaklarınızı sağlam basın ve dengenizi koruyun.** Bu sayede beklenmedik durumlarda elektrikli alet daha iyi kontrol edilebilir.

f) **Uygun bir şekilde giyinin. Bol giysiler giymeyin veya takı takmayın. Saçlarınızı ve elbiselerinizi hareketli**

parçalardan uzak tutun. Bol giysiler, takılar veya uzun saçlar hareketli parçalara takılabilir.

g) **Toz emme ve toplama araçlarının bağlantısı için sağlanan cihazlar varsa bunların takılı olduğundan ve düzgün bir biçimde kullanıldığından emin olun.** Toz toplama araçlarının kullanımı tozdan kaynaklanabilecek tehlikeleri azaltabilir.

h) **Aletleri sık kullanarak edindiğiniz alışkanlık rahat olmanıza ve aletin güvenlik ilkelerini göz ardı etmenize neden olmamalıdır.** Dikkatsiz bir hareket, bir saniyeden daha kısa bir sürede ağır yaralanmalara neden olabilir.

4) ELEKTRİKLİ ALET KULLANIMI VE BAKIMI

a) **Elektrikli aleti zorlamayın. Yaptığınız işe uygun elektrikli aleti kullanın.** Doğru elektrikli alet, tasarımına uygun değerlerde kullanıldığında daha iyi ve daha güvenli çalışır.

b) **Açma/kapatma düğmesi çalışmıyorsa elektrikli aleti kullanmayın.** Açma/kapatma düğmesi ile kontrol edilemeyen bir elektrikli alet tehlikelidir ve onarılması gerekir.

c) **Herhangi bir ayar işlemi, aksesuar değişimi veya elektrikli aletlerin depolanması öncesinde fişi prizden çekin ve/veya çıkarılabiliyorsa akü takımını elektrikli aletten çıkarın.** Bu tür önleyici güvenlik önlemleri, elektrikli aletin yanlışlıkla çalışması riskini azaltır.

d) **Kullanılmayan elektrikli aletleri çocukların erişemeyeceği yerlerde saklayın ve elektrikli alet veya bu talimatlar hakkında bilgi sahibi olmayan kişilerin elektrikli aleti kullanmasına izin vermeyin.** Elektrikli aletler eğitimsiz kullanıcıların elinde tehlikelidir.

e) **Elektrikli aletlere ve aksesuarlara bakım yapın. Hareketli parçaların hizalanmasının veya bağlanmasının doğru yapılıp yapılmadığını, parçalarda hasar olup olmadığını ve elektrikli aletin çalışmasını etkileyebilecek tüm diğer koşulları kontrol edin. Elektrikli alet hasarlı ise kullanmadan önce onarılmasını sağlayın.** Kazaların çoğu, elektrikli alet bakımının yeterli şekilde yapılmamasından kaynaklanır.

f) **Kesici aletleri keskin ve temiz tutun.** Keskin kesim kenarlarına sahip, bakımı düzgün yapılmış kesim aletleri daha az sorun çıkarır ve kontrolü kolaydır.

g) **Elektrikli aleti, aksesuarlarını ve alet uçlarını vb. çalışma şartlarını ve yapılacak işi dikkate alarak bu talimatlara uygun şekilde kullanın.** Elektrikli aletin kullanım amacı dışındaki işlerde kullanılması tehlikeli durumlara neden olabilir.

h) **Tutma saplarını/kollarını ve kavrama yüzeylerini kuru, temiz, benzin ve yağdan uzak tutun.** Kaygan tutma sapları/kolları ve kavrama yüzeyleri, aletin beklenmeyen durumlarda güvenli bir şekilde tutulmasına ve kontrol edilmesine izin vermez.

5) AKÜ/BATARYA İLE ÇALIŞAN ALETLERİNİN KULLANIMI VE BAKIMI

a) **Sadece üretici tarafından belirtilen şarj cihazı ile şarj edin.** Bir akü/batarya takımı türü için uygun olan şarj cihazı, başka bir akü/batarya ile kullanıldığında yangın riski oluşturabilir.

b) **Elektrikli aletleri sadece özel olarak üretilmiş akü/batarya takımları kullanın.** Başka akü/batarya takımlarının kullanımı yaralanma ve yangın tehlikesi oluşturabilir.

c) **Akünün/bataryanın kullanımda olmadığı durumlarda aküyü/bataryayı ataş, bozuk para, anahtar, çivi, vida veya batarya kutupları arasında kısa devre yapabilecek diğer metal nesnelerden uzak tutun.** Akü/Batarya kutuplarının kısa devre yapılması yangın veya yanıklara neden olabilir.

d) **Kötü şartlar altında aküden/bataryadan sıvı akışı olabilir; bu sıvı ile temas etmekten kaçının. Yanlışlıkla temas edilirse etkilenen bölgeyi su ile yıkayın. Sıvı göze temas ederse ayrıca tıbbi yardım alın.** Aküden/Bataryadan akan sıvı tahriş veya yanıklara neden olabilir.

e) **Hasarlı veya üzerinde değişiklik yapılmış bir akü/batarya takımını veya aleti kullanmayın.** Hasarlı veya üzerinde değişiklik yapılmış aküler/bataryalar yangın, patlama veya yaralanma riskine neden olacak şekilde beklenmeyen davranışlar gösterebilir.

f) **Aküyü/bataryayı veya aleti ateşe veya aşırı sıcaklıklara maruz bırakmayın.** Ateşe veya 130 °C'nin üzerindeki sıcaklıklara maruz kalması patlamaya neden olabilir.

g) **Tüm şarj talimatlarına uyun ve akü/batarya takımını veya aleti talimatlarda belirtilen sıcaklık aralığının dışındaki sıcaklıklarda şarj etmeyin.** Hatalı veya belirtilen sıcaklık aralığının dışındaki sıcaklıklarda şarj etmek, aküye/bataryaya zarar verebilir ve yangın riskini artırır.

6) SERVİS

a) **Elektrikli aletinizin bakımını, sadece orijinal yedek parça kullanan yetkili bir tamirciye yaptırın.** Bu sayede elektrikli aletin emniyetinin korunmasını sağlanır.

b) **Asla hasarlı akü takımlarına bakım-onarım yapmayın.** Akü takımlarının bakımı sadece üretici veya yetkili servisler tarafından yapılmalıdır.

AKÜLÜ DARBELİ SOMUN ANAHTARI İÇİN GÜVENLİK TALİMATLARI

- **Bağlantı parçasının gizli kablo tesisatına temas edebileceği bir işlem yaparken elektrikli aleti izolasyonlu tutma yerlerinden tutun**("Elektrikli" bir kabloya temas eden bağlantı parçası, aletin metal parçalarının da "elektrikli" olmasına ve operatöre elektrik çarpmasına neden olabilir).

GENEL

- Kurşun içeren boya, bazı ahşap türleri, mineral ve metal gibi malzemelerden çıkan toz zararlı olabilir (tozla temasta bulunulması veya solunması operatörde veya yakında bulunan kişilerde alerjik reaksiyonlara ve/veya solunum yolu hastalıklarına neden olabilir); **toz maskesi takın ve bağlanabiliyorsa bir toz çekme cihazıyla çalışın**
- Bazı toz tipleri (örneğin meşe ve kayın ağacı tozu), özellikle ahşap işleme katkı maddeleriyle birlikte kanserojen olarak sınıflandırılır; **toz maskesi takın ve bağlanabiliyorsa bir toz çekme cihazıyla çalışın**
- Çalışmak istediğiniz malzemeler için tozla ilgili ulusal gereksinimlere uyun
- **Asbest içeren malzemelerle çalışmayın** (asbest kanserojen bir madde olarak kabul edilir)
- Herhangi bir aksesuar değişikliği yada ayarlama yapmadan önce veya cihazı taşırken yada saklarken, B② düğmesinin orta pozisyonda (kilit pozisyonu) olduğundan

emin olun.

AKSESUARLAR

- SKIL sadece orijinal aksesuarlar kullanıldığında aletin düzgün çalışmasını garanti eder
- Bu aletle kullanacağınız aksesuar, devir sayısı en azından aletin boştaki en yüksek devir sayısı kadar olmalıdır

KULLANMADAN ÖNCE

- İş parçasının vida, çivi ve benzeri malzeme tarafından hasar görmemesi için dikkatli olun; çalışmaya başlamadan önce bunları çıkarın
- **Çalıştığınız parçayı sabitleyin** (kıskaçlarla ya da mengeneyle sabitlenmiş bir iş parçası elle tutulan iş parçasından daha güvenilirdir)
- **Görünmeyen elektrik kablolarını belirlemek için uygun dedektörler kullanın veya yerel elektrik şirketinden yardım isteyin** (elektrik kablolarıyla temas, yangın çıkmasına veya elektrik çarpmalarına neden olabilir; bir gaz borusu hasar görürse patlama tehlikesi olur; bir su borusunun delinmesi halinde maddi hasarlar meydana gelebilir veya elektrik çarpması tehlikesi ortaya çıkabilir)

AKÜLER

- **Ürünle birlikte verilen akü (varsa) kısmen şarj edilmiştir.** (akünün tam kapasiteyle çalışmasını sağlamak için elektrikli aletinizi ilk kez kullanmadan önce aküyü, akü şarj cihazında tamamen şarj edin)
- **Bu aletle sadece aşağıdaki aküleri ve şarj cihazlarını kullanın**
  - SKIL akü: BR1*31****
  - SKIL şarj cihazı: CR1*31****
- Hasarlı bataryaları kullanmayın ve hemen yenileyin
- Aküyü parçalarına ayırmayın
- Aleti/bataryayı yağmura maruz bırakmayın
- İzin verilen ortam sıcaklığı (alet/şarj cihazı/akü):
  - şarj sırasında 4...40°C
  - çalışma sırasında 0...+50°C
  - depolama sırasında 0...+50°C

ALET/AKÜ ÜZERİNDEKİ SİMGELERİN AÇIKLAMASI

③ Kullanmadan önce kullanım kılavuzunu okuyun
④ Ateşe atılan aküler patlayabilir, bu yüzden hiçbir nedenle bir aküyü yakmayın
⑤ Aleti, şarj cihazını ve aküyü/bataryayı sıcaklığın 50 °C'yi aşmadığı yerlerde depolayın
⑥ Elektrikli aletleri ve aküleri/bataryaları evsel atık malzemelerle birlikte atmayın

KULLANIM

- Açma/kapatma ve hız kontrol düğmesi (A) ⑦
  - tetiğe (A) az veya çok basarak hız sıfırdan maksimuma kadar kademesiz olarak ayarlanabilir⑧
- Aküyü şarj etme
  ! şarj cihazıyla birlikte verilen güvenlik uyarılarını ve talimatları okuyun
- Aküyü Çıkarma/Takma ②
- Kemer Kancasını Takma ⑨
  - kemer klipsini J bir vida ile alete takın K
- Akü seviyesi göstergesi ⑩
  - mevcut akü seviyesini görmek için akü seviyesi göstergesi düğmesine (H) basın ⑩a
  ! akü seviyesi göstergesi düğmesine (H) bastıktan sonra akü göstergesinin en alt seviyesi yanıp sönmeye başladığında (⑩b), akü boşalmıştır
  ! akü seviyesi göstergesi düğmesine (H) bastıktan sonra akü göstergesinin 2 seviyesi yanıp sönmeye başladığında (⑩c), akü izin verilen çalışma sıcaklığı aralığında değildir
- Halo ışığı ⑮
  Açma/kapatma düğmesi etkinleştirildiğinde halo ışığı otomatik olarak yanar
  ! LED ışık yanıp sönmeye başladığında akü koruması devreye girer (aşağıya bakın)
- Akü Koruması
  Aşağıdaki durumlarda alet aniden kapanır veya tekrar çalıştırılamaz
  - **yük çok fazla olduğunda** --> yükü kaldırın ve yeniden çalıştırın
  - **akü sıcaklığı, -0 ile +50 °C arasındaki izin verilen çalışma sıcaklığı aralığında olmadığında** --> akü seviyesi göstergesi düğmesine (H) bastığınızda akü seviyesi göstergesinin 2 seviyesi yanıp sönmeye başlar ⑩c; akü sıcaklığı izin verilen çalışma sıcaklığı aralığına dönene kadar bekleyin
  - **akü bitmeye yakınken (aşırı boşalmaya karşı korumak için)** --> akü seviyesi göstergesi düğmesine (H) bastığınızda akü seviyesi göstergesi tarafından düşük akü seviyesi veya yanıp sönen düşük akü seviyesi gösterilir (⑩b); aküyü şarj edin
  ! alet otomatik olarak kapandıktan sonra açma/kapatma düğmesine basmayın; akü hasar görebilir
- Dönme yönünün değiştirilmesi ⑪
  - sağ/sol konumları doğru olarak ayarlanmadığında düğme (A) ② etkinleştirilemez
  ! dönüş yönünü sadece alet tamamen durduğunda değiştirin
- Soketleri değiştirme (ürüne dahil değildir) ⑫
  - soketi sökmek için kare lokma ucundan (C) çekip çıkarın
  - takmak için soketi yerine kilitlenene kadar kare lokma ucuna (C) doğru itin
  ! sadece 1/2" kare uca sahip lokmalar kullanın
  ! hasarlı lokmaları kullanmayın
- Mod seçimi ⑬
  Alet ileri dönüşe ayarlandığında istenen sıkma modunu seçmek için hız düğmesine (G) basın:
  Düşük hız modu ⑭a, b, c
  - ince ayar gerektiğinde sıkma
  - daha küçük cıvatalar ve somunlar için

  Orta hız modu ⑭d, e, f
  - orta kuvvet ve hız gerektiğinde sıkma
  - mekanik onarımlar yapmak için

  Yüksek hız modu ⑭g, h, i
  - yüksek kuvvet ve hız gerektiğinde sıkma
  - çelik çerçeveleri monte etmek için

  Alet ters yönde dönüşe ayarlandığında normal gevşetme modu, ters yön kontrol modu ve somun çıkarma modu arasında geçiş yapmak için mod düğmesine (F) basın:
  Ters yön kontrol modları ⑭b, e, h
  - farklı kuvvet ve hız gerektiğinde cıvata ve somunları gevşetmek için
  - cıvata gevşetildiğinde durur

  Somun çıkarma modu ⑭c, f, i
  - paslı, eski cıvata/somunları sökmek için
  - maksimum torkla gevşetme

  ! çalışma modu, yalnızca herhangi bir mod gösterge ışığı yanarken ve tetiğe basılı değilken değiştirilebilir
  ! hem ters yön kontrol modu hem de somun çıkarma modu yalnızca alet ters yönde dönüşe

ayarlıyken kullanılabilir

! somun çıkarma modu sabit bir darbe kuvveti sağladığından, hız düğmesi somun çıkarma modunda darbe kuvvetini ayarlayamaz

Çalışma modu hafızada saklanır ve aletin bir sonraki açılışında veya dönüş yönü değiştirildiğinde yeniden etkinleştirilir.

- Aleti tutma ve yönlendirme ⑯

  ! çalışırken, aleti her zaman gri kavrama alanlarından tutun

  - havalandırma deliklerini (D) ②açık tutun
  - alete çok fazla baskı uygulamayın; bırakın alet sizin için çalışsın

UYGULAMA ÖNERİLERİ

- Uygun lokmaları kullanın
- Bir cıvatayı veya somunu sıkarken aşırı sıkmayın. Darbeli somun anahtarının kuvveti bağlantı elemanını kırabilir. Bağlantı elemanının başının hasar görmesini önlemek için aleti cıvata veya somunla aynı hizada tutun.
- Tork, darbeli çalışma süresine bağlıdır. Maksimum tork, 6-10 saniyelik bir darbeli çalışma süresinden sonra elde edilir.

  ! her zaman bir tork anahtarı ile sıkma torkunu kontrol edin
- Aletin optimum kullanımı için özellikle bir bağlantı elemanını çıkarırken cıvata üzerinde sabit bir basınç gereklidir.
- Daha fazla bilgi için www.skil.com adresine bakın

BAKIM / SERVİS

- Aleti her zaman temiz tutun (özellikle havalandırma deliklerini (D ②)

  ! temizlikten önce aküyü aletten çıkarın
- Dikkatli biçimde yürütülen üretim ve test prosedürlerine rağmen alet arızalanırsa onarım işlemleri SKIL elektrikli aletlerine yönelik bir satış sonrası servis merkezinde yapılmalıdır
  - aleti **sökülmemiş** halde satın alma belgesiyle birlikte satıcınıza veya en yakın SKIL servisine gönderin (servis adresleri ve aletin servis çizelgesi www.skil.com adresinde listelenmiştir)
- Aşırı yüklenme ve yanlış kullanımın aleti garanti kapsamından çıkaracağını unutmayın (SKIL garanti koşulları için www.skil.com adresine bakın veya satıcınıza başvurun)

ÇEVRE

Yalnızca AB ülkeleri için

- Elektrikli aletleri, aksesuarları ve ambalajları evsel atık malzemelerle birlikte atmayın
  - atık elektrikli ve elektronik eşyalarla ilgili 2012/19/EC sayılı Avrupa Birliği Direktifi ve bu direktifin uyarlandığı ulusal yasalar gereğince kullanım ömrünün sonuna ulaşan elektrikli aletler ayrı olarak toplanmalı ve çevreye uyumlu bir geri dönüşüm tesisine gönderilmelidir
  - sembol ⑥, bertaraf etme ihtiyacı meydana geldiğinde size bunu hatırlatması içindir

  ! aküyü bertaraf etmeden önce kısa devre oluşmasını önlemek için akü kutuplarını kalın bantla sarın

GÜRÜLTÜ / TİTREŞİM

- EN 62841-2-2 standardına göre belirlenen ses basıncı seviyesi L_{pA}, ses gücü seviyesi L_{WA}, titreşim değerleri a_h (sürekli titreşimler), p_F (tekrarlanan şok titreşimleri) ve belirsizlik K:

Gürültü	
ses basıncı seviyesi (L_{pA})	L_{pA}=94 dB(A) K=3 dB
ses gücü seviyesi (L_{WA})	L_{WA}=102 dB(A) K=3 dB
Titreşim	Cıvata ve Somunları Vidalama ve Çıkarma
sürekli titreşimler (a_h)	a_h=9,66 m/sn.² K=1,5 m/sn.²
tekrarlanan şok titreşimleri (p_F)	p_F=1244 m/sn.² K=41 m/sn.²

- Teknik verilerde ve uyumluluk beyanında belirtilen titreşim emisyonu değerleri ve gürültü emisyon değerleri, EN62841 ile sağlanan standart bir test yöntemine göre ölçülmüştür ve bir ürünü diğeri ile karşılaştırmak için kullanılabilir.
  Beyan edilen toplam emisyon değerleri ve beyan edilen gürültü emisyonu değer(ler)i maruz kalma seviyesinin ilk değerlendirmesi için de kullanılabilir.
  UYARI! elektrikli aletin gerçek kullanımı sırasında titreşim ve gürültü emisyon değeri, aletin kullanım şekline bağlı olarak beyan edilen değerden farklılık gösterebilir.
  Titreşim seviyesi belirtilen seviyenin üstüne çıkabilir.
  2002/44/EC yönetmeliğine göre işyerinde düzenli olarak elektrikli alet kullanan kişileri korumak için gerekli güvenlik önlemlerini belirlemek amacıyla titreşime maruz kalmayı değerlendirirken, titreşime maruz kalma tahmini, aletin gerçek kullanım koşullarını ve kullanım şeklini dikkate almalı, tetikleme süresine ek olarak aletin kapalı ve boşta çalıştığı zamanlar gibi çalışma döngüsünün tüm bölümlerini hesaba katmalıdır.

PL

Bezszczotkowa bezprzewodowa zakrętarka 3266

WPROWADZANIE

- To narzędzie jest przeznaczone do wkręcania i wykręcania śrub i nakrętek
- To narzędzie zapewnia stabilizację momentu obrotowego, zapewniając ciągłą wysoką wydajność i stabilność nawet przy zmniejszonej mocy akumulatora
- Prosimy przeczytać i zachować niniejszą instrukcję ③

DANE TECHNICZNE ①

[1] Waga bez akumulatora (wagę akumulatora można sprawdzić na stronie www.skil.com)

Maks. moment zrywający: 700 Nm

ELEMENTY NARZĘDZIA②

A Włącznik i regulator prędkości

B Przełącznik zmiany kierunku obrotów
C Kwadratowa końcówka
D Szczeliny wentylacyjne
E Lampka pierścieniowa
F Przycisk trybu
G Przycisk prędkości
H Wskaźnik poziomu naładowania akumulatora
J Klips na pasek
K Śruba

BEZPIECZEŃSTWO

OGÓLNE OSTRZEŻENIA DOTYCZĄCE BEZPIECZEŃSTWA UŻYWANIA ELEKTRONARZĘDZI

⚠ **OSTRZEŻENIE: Prosimy przeczytać wszystkie ostrzeżenia i instrukcje oraz przestudiować specyfikację i ilustracje dostarczone wraz z elektronarzędziem.** Niezastosowanie się do wszystkich podanych niżej instrukcji może doprowadzić do porażenia prądem, pożaru i/lub poważnych urazów.

Wszystkie ostrzeżenia i instrukcje należy zachować na przyszłość.

Termin „elektronarzędzie" występujący w ostrzeżeniach dotyczy narzędzia elektrycznego o zasilaniu sieciowym (przewodowego) lub akumulatorowym (bezprzewodowego).

1) BEZPIECZEŃSTWO W MIEJSCU PRACY

a) **W miejscu pracy należy dbać o czystość i dobre oświetlenie.** Bałagan i złe oświetlenie sprzyjają wypadkom.

b) **Nie należy używać elektronarzędzi w miejscach zagrożonych wybuchem, np. w obecności łatwopalnych cieczy, gazów lub pyłu.** Elektronarzędzia wytwarzają iskry, które mogą zapalić opary lub pył.

c) **W czasie pracy elektronarzędzie należy trzymać z dala od dzieci i osób postronnych.** Chwila nieuwagi może doprowadzić do utraty kontroli nad urządzeniem.

2) BEZPIECZEŃSTWO ELEKTRYCZNE

a) **Wtyczki elektronarzędzi muszą pasować do gniazdek. Nigdy w jakikolwiek sposób nie wolno przerabiać wtyczki. Do elektronarzędzi wymagających uziemienia nie należy używać przejściówek.** Oryginalne wtyczki i pasujące do nich gniazdka zmniejszają ryzyko porażenia prądem.

b) **Należy unikać dotykania ciałem powierzchni uziemionych, takich jak np. rury, kaloryfery, kuchenki i lodówki.** Uziemienie ciała zwiększa ryzyko porażenia prądem.

c) **Elektronarzędzia należy chronić przed deszczem i wilgocią.** Woda dostająca się do wnętrza elektronarzędzia zwiększa ryzyko porażenia prądem.

d) **Nie należy nadwyrężać przewodu. Nigdy nie należy używać przewodu do noszenia lub ciągnięcia elektronarzędzia; nie należy chwytać za przewód, aby wyjąć wtyczkę z kontaktu. Przewód należy chronić przed gorącem, ropą, olejem, ostrymi krawędziami i poruszającymi się częściami.** Uszkodzone lub splątane przewody zwiększają ryzyko porażenia prądem.

e) **Podczas używania elektronarzędzia na zewnątrz należy stosować przedłużacz nadający się do używania na zewnątrz.** Używanie przewodu przeznaczonego do stosowania na dworze zmniejsza ryzyko porażenia prądem.

f) **Jeżeli użycie elektronarzędzia w miejscu o dużej wilgotności jest nieuniknione, należy stosować zasilanie zabezpieczone wyłącznikiem różnicowoprądowym.** Używanie wyłącznika różnicowoprądowego zmniejsza ryzyko porażenia prądem.

3) BEZPIECZEŃSTWO OSOBISTE

a) **Podczas pracy elektronarzędziem należy zachowywać czujność, uważać na to, co się robi i kierować się zdrowym rozsądkiem. Nie należy używać elektronarzędzia, gdy użytkownik jest zmęczony, albo pod wpływem narkotyków, alkoholu lub leków.** Chwila nieuwagi w czasie posługiwania się elektronarzędziami może spowodować poważne obrażenia.

b) **Należy używać środków ochrony osobistej. Należy zawsze nosić okulary ochronne.** Stosowanie w odpowiednich warunkach sprzętu ochronnego takiego jak np. maska przeciwpyłowa, obuwie ochronne z podeszwami antypoślizgowymi, kask lub ochronniki słuchu zmniejszy obrażenia ciała.

c) **Nie należy dopuszczać do przypadkowego włączenia. Należy pilnować, aby przed podłączeniem narzędzia do zasilania i/lub baterii akumulatorowej oraz przed podniesieniem i przenoszeniem przełącznik był ustawiony w pozycji „wyłączone".** Przenoszenie elektronarzędzia z palcem na wyłączniku lub podłączanie do prądu elektronarzędzi z włączonym przełącznikiem może prowadzić do wypadków.

d) **Przed włączeniem elektronarzędzia należy usunąć wszystkie klucze regulacyjne i inne narzędzia.** Klucz zaczepiony o obracającą się część elektronarzędzia może spowodować obrażenia.

e) **Nie należy sięgać za daleko. Należy zawsze dbać o utrzymanie równowagi i pewne podparcie nóg.** W nieprzewidzianych sytuacjach zapewnia to lepszą kontrolę nad elektronarzędziem.

f) **Należy nosić odpowiednią odzież. Nie powinno się nosić luźnych ubrań ani biżuterii. Włosy i odzież należy trzymać w bezpiecznej odległości od poruszających się części.** Luźne ubrania, biżuteria lub długie włosy mogą zaczepić się o poruszające się części.

g) **Jeżeli urządzenie jest przystosowane do podłączania do odsysacza pyłu i urządzenia zbierającego, należy dopilnować, aby systemy te były podłączone i właściwie stosowane.** Używanie systemów służących do pochłaniania pyłu może zmniejszyć zagrożenia związane z pyłem.

h) **Nie wolno dopuścić do tego, aby poczucie znajomości narzędzia wynikające z jego częstego używania doprowadziło do lekceważenia i ignorowania zasad bezpieczeństwa.** Jedno lekkomyślne działanie może w ułamku sekundy doprowadzić do ciężkich urazów.

4) UŻYWANIE I KONSERWOWANIE ELEKTRONARZĘDZI

a) **Elektronarzędzia nie należy forsować. Należy**

używać elektronarzędzia dostosowanego do wykonywanej pracy. Odpowiednie elektronarzędzie wykona pracę lepiej i bezpieczniej, gdy pozwoli mu się pracować z prędkością/obrotami do jakich zostało zaprojektowane.

b) **Nie należy używać elektronarzędzia, jeżeli przełącznik zasilania nie włącza go lub nie wyłącza.** Elektronarzędzie, którego nie da się kontrolować przełącznikiem, jest potencjalnie niebezpieczne i wymaga naprawy.

c) **Przed przystąpieniem do regulacji elektronarzędzia oraz przed wymianą akcesoriów lub odłożeniem narzędzia na miejsce należy odłączyć je od zasilania i/lub wyjąć akumulator.** Tego typu zapobiegawcze środki ostrożności zmniejszają ryzyko przypadkowego włączenia się elektronarzędzia.

d) **Nieużywane elektronarzędzia należy przechowywać w miejscu niedostępnym dla dzieci. Osobom, które nie znają narzędzia lub nie zapoznały się z instrukcją nie należy pozwalać go używać.** W rękach nieprzeszkolonych użytkowników elektronarzędzia mogą stanowić zagrożenie.

e) **Elektronarzędzia i akcesoria należy utrzymywać w dobrym stanie. Należy kontrolować, czy części ruchome nie są odchylone od osi, nie zacinają się i nie są pęknięte lub uszkodzone w inny sposób, który mógłby wpłynąć na działanie elektronarzędzia. W razie uszkodzenia, przed użyciem narzędzie należy oddać do naprawy.** Wiele wypadków wynika ze złej konserwacji elektronarzędzi.

f) **Należy dbać o czystość i naostrzenie narzędzi tnących.** Odpowiednio utrzymane narzędzia tnące z ostrymi krawędziami tnącymi są mniej narażone na zakleszczanie się i łatwiej jest je kontrolować.

g) **Elektronarzędzi, akcesoriów, wierteł, itp. należy używać zgodnie z niniejszą instrukcją, z uwzględnieniem warunków i rodzaju wykonywanej pracy.** Korzystanie z elektronarzędzi niezgodnie z przeznaczeniem może prowadzić do niebezpiecznych sytuacji.

h) **Należy dbać o to, aby uchwyty i powierzchnie do trzymania były suche, czyste i niezaplamione olejem lub smarem.** Śliskie uchwyty nie pozwalają w bezpieczny sposób kontrolować narzędzia w nieprzewidzianych sytuacjach.

5) UŻYWANIE I KONSERWOWANIE NARZĘDZI AKUMULATOROWYCH

a) **Do ładowania należy używać wyłącznie ładowarki wskazanej przez producenta.** Użycie ładowarki pochodzącej od jednego akumulatora do ładowania innego akumulatora grozi pożarem.

b) **Elektronarzędzi należy używać wyłącznie z dedykowanymi do nich akumulatorami.** Użycie jakichkolwiek innych akumulatorów grozi obrażeniami i pożarem.

c) **Jeżeli akumulator nie jest używany, należy go przechowywać z dala od innych przedmiotów metalowych, np. spinaczy, monet, kluczy, gwoździ, śrub i innych drobnych przedmiotów metalowych, które mogłyby spowodować zwarcie wyprowadzeń akumulatora.** Zwarcie wyprowadzeń akumulatora może doprowadzić do oparzeń lub pożaru.

d) **W niesprzyjających warunkach może dojść do wycieku cieczy z akumulatora. Należy wtedy unikać wszelkiego kontaktu z tą cieczą. W razie przypadkowego kontaktu ze skórą, zabrudzone miejsce należy obficie przemyć wodą. Jeżeli płyn dostanie się do oczu, należy dodatkowo zasięgnąć porady lekarza.** Płyn wyciekający z akumulatora może powodować podrażnienie lub oparzenia.

e) **Nie należy używać akumulatorów lub narzędzia, które są uszkodzone lub zostały poddane przeróbkom.** Uszkodzone lub zmodyfikowane akumulatory mogą zachowywać się w sposób nieprzewidywalny, co może doprowadzić do pożaru lub wybuchu lub stwarzać ryzyko urazów.

f) **Nie należy narażać akumulatora lub narzędzia na kontakt z ogniem lub zbyt wysokimi temperaturami.** Ogień lub temperatury przekraczające 130°C mogą doprowadzić do wybuchu.

g) **Należy przestrzegać wszystkich instrukcji ładowania. Nie należy ładować akumulatora lub narzędzia poza przedziałem temperatur podanym w instrukcji.** Ładowanie w sposób nieprawidłowy lub w temperaturze wykraczającej poza określony zakres może doprowadzić do uszkodzenia akumulatora i zwiększa ryzyko pożaru.

6) SERWISOWANIE

a) **Serwisowanie elektronarzędzia należy powierzać wykwalifikowanemu serwisantowi, a do naprawy używać wyłącznie części zamiennych identycznych z oryginalnymi.** Zapewni to bezpieczeństwo eksploatacji elektronarzędzia.

b) **Uszkodzonych akumulatorów nie należy nigdy naprawiać.** Jakiekolwiek czynności serwisowe przy akumulatorach powinny być wykonywane wyłącznie przez producenta lub pracowników autoryzowanego serwisu.

INSTRUKCJE BEZPIECZEŃSTWA DOTYCZĄCE AKUMULATOROWYCH KLUCZY UDAROWYCH

- **Podczas wykonywania prac, w czasie których śruba mogłaby natrafić na ukryte przewody elektryczne, elektronarzędzie należy trzymać za izolowane powierzchnie uchwytów. Zetknięcie elementu połączeniowego z przewodem** pod napięciem może spowodować, że nieizolowane części metalowe elektronarzędzia będą pod napięciem, co mogłoby doprowadzić do porażenia prądem elektrycznym.

KWESTIE OGÓLNE

- Pył pochodzący z takich materiałów, jak farby zawierające ołów, niektóre gatunki drzewa, minerały i metal może być szkodliwy (kontakt z nim lub wdychanie takiego pyłu może powodować reakcje alergiczne i/lub niewydolność oddechową u operatora lub osób towarzyszących); **należy zakładać maskę przeciwpyłową i pracować z urządzeniem odsysającym, o ile można je podłączyć**
- Niektóre rodzaje pyłu są zaklasyfikowane jako rakotwórcze (takie, jak pył dębu i buka) szczególnie w połączeniu z dodatkami do kondycjonowania drewna; **należy zakładać maskę przeciwpyłową i pracować z urządzeniem odsysającym pył, o ile tylko można je podłączyć**
- Należy stosować się do krajowych wymogów w sprawie pyłu z materiałów, w których użytkownik zamierza

pracować
- **Nie należy pracować przy materiałach zawierających azbest** (azbest jest uznawany za rakotwórczy)
- Przed wykonaniem jakichkolwiek regulacji lub wymianą akcesoriów, a także podczas przenoszenia lub przechowywania narzędzia należy upewnić się, że przełącznik B ② znajduje się w pozycji środkowej (blokady)

AKCESORIA
- Firma SKIL może zagwarantować bezawaryjne działanie narzędzia tylko pod warunkiem korzystania z oryginalnych akcesoriów
- Należy używać tylko akcesoriów, których dopuszczalna prędkość pracy jest co najmniej tak wysoka jak maksymalna prędkość urządzenia bez obciążenia

PRZED UŻYCIEM
- Należy unikać uszkodzeń, jakie mogą być spowodowane wkrętami, śrubami, gwoździami i innymi elementami znajdującymi się w obrabianym przedmiocie; przed rozpoczęciem pracy należy je usunąć
- **Obrabiany element należy zamocować** (gdy element jest umieszczony w zaciskach lub imadle, jest to bezpieczniejsze niż gdy się go trzyma w ręku).
- **Aby wykryć ukryte przewody zasilające należy używać stosownych detektorów lub porozumieć się z miejscowym zakładem energetycznym** (kontakt z przewodami elektrycznymi może doprowadzić do pożaru i porażenia prądem; uszkodzenie przewodu gazowego może doprowadzić do wybuchu; uszkodzenie przewodów instalacji wodociągowej powoduje szkody rzeczowe i może spowodować porażenie prądem).

AKUMULATORY
- **Dostarczony akumulator, o ile występuje, jest częściowo naładowany** (aby zapewnić pełne naładowanie akumulatora, przed użyciem elektronarzędzia po raz pierwszy akumulator należy całkowicie naładować ładowarką)
- **Do narzędzia należy stosować wyłącznie następujące akumulatory i ładowarki**
  - Akumulator SKIL: BR1*31****
  - Ładowarka SKIL: CR1*31****
- Uszkodzony akumulator należy natychmiast wymienić, nie wolno go używać
- Zabrania się rozmontowywania akumulatora
- Narzędzie/akumulator należy chronić przed deszczem
- Dopuszczalna temperatura otoczenia (narzędzie/ładowarka/akumulator):
  - podczas ładowania 4...40°C
  - podczas pracy 0...+50°C
  - podczas przechowywania 0...+50°C

OBJAŚNIENIE SYMBOLI NA NARZĘDZIU/ AKUMULATORZE

③ przed użyciem należy przeczytać instrukcję

④ Akumulatory w kontakcie z ogniem mogą eksplodować, więc nie wolno ich pod żadnym pozorem spalać

⑤ Narzędzie/ładowarkę/akumulator należy zawsze przechowywać w miejscach o temperaturze nie przekraczającej 50°C

⑥ Narzędzi elektrycznych oraz baterii/akumulatorów nie należy wyrzucać razem ze zwykłymi śmieciami z gospodarstw domowych

UŻYTKOWANIE

- Włącznik/wyłącznik ze sterowaniem prędkością A⑦
  - zmieniając siłę nacisku na spust A ⑧można bezstopniowo sterować prędkością w zakresie od zera do prędkości maksymalnej
- Ładowanie akumulatora
  ! Prosimy przeczytać ostrzeżenia dotyczące bezpieczeństwa oraz instrukcje dostarczone wraz z ładowarką
- Wyjmowanie/zakładanie akumulatora ②
- Mocowanie zaczepu na pasek ⑨
  - przymocuj pasek J do narzędzia za pomocą śruby K
- Wskaźnik poziomu naładowania akumulatora ⑩
  - naciśnij przycisk wskaźnika poziomu naładowania akumulatora H, aby wyświetlić aktualny poziom naładowania akumulatora ⑩a
  ! gdy po wciśnięciu przycisku H ⑩**b zacznie migać najniższy wskaźnik poziomu naładowania akumulatora, wówczas oznacza to, że akumulator jest rozładowany**
  ! gdy po wciśnięciu przycisku H ⑩**c zaczną migać 2 wskaźniki poziomu naładowania akumulatora, wówczas oznacza to, że temperatura akumulatora nie mieści się w dozwolonym przedziale pracy**
- Lampa pierścieniowa ⑮
  Po wciśnięciu włącznika, lampka pierścieniowa zapala się automatycznie
  ! miganie lampki LED oznacza, że włączył się system ochrony akumulatora (patrz poniżej)
- Ochrona akumulatora
  Narzędzie nagle wyłącza się lub nie można go włączyć, gdy
  - **Obciążenie jest zbyt duże** -> należy usunąć obciążenie i włączyć narzędzie ponownie.
  - **temperatura akumulatora nie mieści się w dopuszczalnym zakresie temperatur roboczych od -0 do +50°C** --> po naciśnięciu przycisku H ⑩c dwa poziomy wskaźnika poziomu naładowania akumulatora zaczynają migać; należy poczekać, aż akumulator powróci do dopuszczalnego zakresu temperatur roboczych
  - **akumulator jest prawie całkowicie rozładowany (zabezpieczenie przed głębokim rozładowaniem)** --> naciśnięcie przycisku H powoduje wyświetlenie się na wskaźniku oznaczenia niskiego poziomu naładowania akumulatora ⑩; należy naładować akumulator
  ! Po automatycznym wyłączeniu narzędzia nie należy naciskać włącznika („wł./wył.”), ponieważ może to spowodować uszkodzenie akumulatora
- Zmiana kierunku obrotu ⑪
  - Jeśli przełącznik w lewo/prawo zostanie ustawiony w niewłaściwej pozycji, przełącznik A ② będzie zablokowany
  ! Kierunek obrotów należy zmieniać tylko wtedy, gdy narzędzie jest całkowicie zatrzymane
- Wymiana nasadek (nie załączone) ⑫
  - aby wyjąć nasadkę, zdejmij ją z kwadratowej końcówki C
  - aby zamontować nasadkę, należy po prostu wcisnąć ją na kwadratową końcówkę C, tak aby zatrzasnęła się na miejscu
  ! nasadek należy używać tylko z końcówką kwadratową o rozmiarze 1/2”
  ! nie należy używać uszkodzonych nasadek

- Wybór trybu ⑬
  Gdy narzędzie będzie ustawione na obroty do przodu, naciskać przycisk prędkości G, aby wybrać żądany tryb dokręcania:
  Tryb małej prędkości ⑭a, b, c
  - dokręcanie, gdy konieczna jest precyzyjna regulacja
  - dla mniejszych śrub i nakrętek

  Tryb średniej prędkości ⑭d, e, f
  - dokręcanie, gdy potrzebna jest średnia siła i prędkość
  - do wykonywania napraw mechanicznych

  tryb dużej prędkości ⑭g, h, i
  - dokręcanie, gdy potrzebna jest duża siła i prędkość
  - do montażu stalowych ram

  Gdy narzędzie będzie ustawione na pracę w odwrotnym kierunku, nacisnąć przycisk trybu F, aby przełączać między trybem normalnego odkręcania, trybami sterowania pracą w odwrotnym kierunku i trybem odkręcania zapieczonych nakrętek:
  Tryby sterowania pracą w odwrotnym kierunku ⑭b, e, h
  - do odkręcania śrub i nakrętek, gdy wskazana jest różna siła i prędkość
  - zatrzymuje się, gdy śruba zostanie poluzowana

  Tryb „odkręcania zapieczonych nakrętek" ⑭c, f, i
  - do demontażu zardzewiałych, starych śrub / nakrętek
  - odkręcanie z maksymalnym momentem obrotowym

  ! tryb pracy można zmienić tylko wtedy, gdy świeci się kontrolka trybu, a przełącznik spustowy nie jest wciśnięty
  ! zarówno tryb sterowania pracą w odwrotnym kierunku, jak i tryb odkręcania zapieczonych nakrętek są dostępne tylko wtedy, gdy narzędzie jest ustawione na pracę w odwrotnym kierunku
  ! ponieważ tryb odkręcania zapieczonych nakrętek zapewnia stałą siłę udaru, w trybie odkręcania zapieczonych nakrętek przycisk prędkości nie umożliwia regulacji siły udaru.

  Tryb pracy zostanie zapisany w pamięci i ponownie aktywowany przy następnym włączeniu narzędzia lub po zmianie kierunku obrotów.
- Trzymanie i prowadzenie narzędzia ⑯
  ! podczas pracy należy zawsze trzymać narzędzie za szary/-e uchwyt(y)
  - szczeliny wentylacyjne D ② muszą być odsłonięte
  - Nie należy przyciskać narzędzia zbyt mocno; należy pozwolić mu pracować

WSKAZÓWKI DOTYCZĄCE UŻYTKOWANIA

- Należy użyć odpowiednich nasadek
- Śrub i nakrętek nie należy dokręcać za mocno. Siła klucza udarowego może doprowadzić do zerwania gwintu elementu połączeniowego. Aby nie dopuścić do uszkodzenia łba elementu połączeniowego, narzędzie należy trzymać w jednej linii ze śrubą lub nakrętką.
- Moment obrotowy zależy od czasu trwania pracy udarowej. Maksymalny moment obrotowy jest osiągany po 6-10 sekundach udaru.
  ! zawsze sprawdzać moment dokręcania kluczem dynamometrycznym
- W celu optymalnego wykorzystania narzędzia wymagany jest stały nacisk na śrubę, szczególnie podczas usuwania elementu połączeniowego.
- Więcej informacji znaleźć można na stronie www.skil.com

KONSERWACJA/SERWIS

- Należy zawsze dbać o czystość narzędzia (zwłaszcza szczelin wentylacyjnych D ②)
  ! Przed rozpoczęciem czyszczenia należy wyjąć z narzędzia akumulator
- Jeśli mimo dokładnej i wszechstronnej kontroli produkcyjnej narzędzie ulegnie kiedykolwiek awarii, naprawę powinien przeprowadzić autoryzowany serwis elektronarzędzi firmy SKIL
  - nierozmontowane **narzędzie** należy odesłać wraz z dowodem zakupu do dystrybutora lub do najbliższego punktu usługowego SKIL (adresy oraz diagram serwisowy narzędzia znajdują się na stronach www.skil.com)
- Prosimy pamiętać, że uszkodzenia spowodowane przeciążeniem lub niewłaściwym użytkowaniem narzędzia nie podlegają gwarancji (warunki gwarancji SKIL znajdują się na www.skil.com, ewentualnie można też zapytać swojego dystrybutora)

OCHRONA ŚRODOWISKA

Dotyczy tylko krajów UE

- Elektronarzędzi, akcesoriów i opakowania nie należy wyrzucać do odpadów zmieszanych
  - zgodnie z Europejską Dyrektywą 2012/19/WE w sprawie zużytego sprzętu elektrotechnicznego i elektronicznego oraz dostosowaniem jej do prawa krajowego, zużyte elektronarzędzia należy segregować i utylizować w sposób przyjazny dla środowiska
  - w przypadku konieczności pozbycia się narzędzia, akcesoriów i opakowania – przypomina o tym symbol ⑥

  ! aby nie dopuścić do zwarcia, przed utylizacją należy zabezpieczyć wyprowadzenia akumulatora grubą taśmą

HAŁAS/DRGANIA

- Poziom ciśnienia akustycznego L_{pa}, poziom mocy akustycznej L_{WA}, wartości drgań a_h (drgania ciągłe), p_F (powtarzające się drgania uderzeniowe) i niepewność K wyznaczone zgodnie z normą EN 62841-2-2:

Hałas	
Poziom ciśnienia akustycznego (L_{pA})	L_{pA}=94 dB(A) K=3 dB
Poziom mocy akustycznej (L_{WA})	L_{WA}=102 dB(A) K=3 dB
Drgania	Wkręcanie i odkręcanie śrub i nakrętek
ciągłe drgania (a_h)	a_h = 9,66 m/s² K=1,5 m/s²
powtarzające się drgania uderzeniowe (p_F)	p_F=1244 m/s² K=41 m/s²

- Deklarowane wartości emisji drgań i emisji hałasu podane w „danych technicznych", a także parametry deklaracji zgodności, zostały zmierzone zgodnie ze standardową metodą badawczą określoną w normie

EN62841 i mogą służyć do porównywania jednego narzędzia z drugim.
Deklarowana wartość emisji drgań i deklarowany poziom emisji hałasu mogą również służyć do wstępnej oceny narażenia na drgania i hałas.
OSTRZEŻENIE! w zależności od sposobu eksploatacji, emisja wibracji i hałasu podczas faktycznego użytkowania elektronarzędzia może się różnić od wartości deklarowanej. Poziom wibracji może przekroczyć podany poziom.
Oceniając narażenie na drgania w celu określenia środków bezpieczeństwa wymaganych przez dyrektywę 2002/44/WE w celu ochrony osób regularnie używających elektronarzędzi w miejscu pracy, należy wziąć pod uwagę rzeczywiste warunki użytkowania oraz sposób korzystania z narzędzia, w tym wszystkie części cyklu pracy, takie jak czas, w którym narzędzie jest wyłączone i pracuje bez obciążenia, a także czas uruchamiania.

RU

Бесщеточный аккумуляторный ударный гайковерт 3266

предусмотренных изготовителем для продукции, могут входить настоящее руководство по эксплуатации, а также приложения.
Информация о подтверждении соответствия содержится в приложении.

Срок службы изделия
Срок службы изделия составляет 7 лет. Не рекомендуется к эксплуатации по истечении 5 лет хранения с даты изготовления без предварительной проверки (дату изготовления см. на этикетке).
Перечень критических отказов и ошибочные действия персонала или пользователя
- не использовать с поврежденной рукояткой или поврежденным защитным кожухом
- не использовать при появлении дыма непосредственно из корпуса изделия
- не использовать с перебитым или оголенным электрическим кабелем
- не использовать на открытом пространстве во время дождя (в распыляемой воде)
- не включать при попадании воды в корпус
- не использовать при сильном искрении
- не использовать при появлении сильной вибрации

Критерии предельных состояний
- перетёрт или повреждён электрический кабель
- поврежден корпус изделия

Тип и периодичность технического обслуживания
Рекомендуется очистить инструмент от пыли после каждого использования.
Хранение
- необходимо хранить в сухом месте
- необходимо хранить вдали от источников повышенных температур и воздействия солнечных лучей
- при хранении необходимо избегать резкого перепада температур
- хранение без упаковки не допускается
- подробные требования к условиям хранения смотрите в ГОСТ 15150 (Условие 1)

Транспортировка
- категорически не допускается падение и любые механические воздействия на упаковку при транспортировке
- при разгрузке/погрузке не допускается использование любого вида техники, работающей по принципу зажима упаковки
- подробные требования к условиям транспортировки смотрите в ГОСТ 15150 (Условие 5)

ВНИМАНИЕ!

В случае возникновения перебоя в работе электроинструмента вследствие полного или частичного прекращения энергоснабжения или повреждения цепи управления энергоснабжением установите выключатель в положение Выкл., убедившись, что он не заблокирован (при его наличии) и отключите сетевую вилку от розетки или отсоедините съёмный аккумулятор (этим предотвращается неконтролируемый повторный запуск)

ВВЕДЕНИЕ

- Инструмент предназначен для закручивания и откручивания болтов и гаек.
- Этот инструмент обеспечивает стабилизацию крутящего момента, что гарантирует высокую эффективность и стабильность даже при снижении заряда аккумулятора.
- Изучите и сохраните данное руководство по эксплуатации ③.

ТЕХНИЧЕСКИЕ ХАРАКТЕРИСТИКИ ①

[1)] Масса без аккумулятора (массу аккумулятора см. на сайте www.skil.com)
Предельный крутящий момент: 700 Nм

СТРАНА ИЗГОТОВЛЕНИЯ

Сделано в Китае

КОМПОНЕНТЫ УСТРОЙСТВА ②

A Переключатель для включения/выключения и регулировки скорости
B Переключатель направления вращения
C Квадратный хвостовик
D Вентиляционные отверстия
E Кольцевая подсветка
F Кнопка выбора режима
G Кнопка регулировки скорости
H Индикатор уровня заряда
J Зажим для крепления к ремню
K Винт

БЕЗОПАСНОСТЬ

ОБЩИЕ ПРАВИЛА ТЕХНИКИ БЕЗОПАСНОСТИ ПРИ РАБОТЕ С ЭЛЕКТРОИНСТРУМЕНТАМИ

⚠ ПРЕДУПРЕЖДЕНИЕ. Прочитайте все правила безопасности, инструкции, иллюстрации и спецификации, прилагаемые к этому электроинструменту. Невыполнение изложенных ниже инструкций может привести к поражению электрическим током, пожару и (или) тяжелым травмам.

Сохраните все предупреждения и инструкции для использования в будущем.

Термин «электроинструмент» в предупреждениях означает электрический инструмент с питанием от сети (с кабелем) или электрический инструмент с питанием от аккумулятора (без кабеля).

1) БЕЗОПАСНОСТЬ РАБОЧЕГО МЕСТА

a) **Обеспечьте чистоту и освещенность рабочего места.** Загроможденные и плохо освещенные места служат причиной несчастных случаев.

b) **Не используйте электроинструменты во взрывоопасных местах, например вблизи горючих жидкостей, газов или пыли.** Электроинструменты генерируют искры, которые могут воспламенить пыль или испарения.

c) **Не позволяйте детям и посторонним людям находиться вблизи работающего электроинструмента.** Отвлекающие факторы могут привести к потере контроля.

2) ЭЛЕКТРОТЕХНИЧЕСКАЯ БЕЗОПАСНОСТЬ

a) **Вилка электроинструмента должна соответствовать розетке. Никогда не переделывайте вилку. Не используйте никакие переходники для вилок электроинструментов с заземлением.** Использование оригинальных вилок и соответствующих им розеток уменьшает риск поражения электрическим током.

b) **Избегайте прикосновений к заземленным объектам, таким как трубы, радиаторы, плиты и холодильники.** Риск поражения электрическим током выше, когда тело заземлено.

c) **Не подвергайте электроинструменты воздействию дождя или влаги.** При попадании воды в электроинструмент увеличивается риск поражения электрическим током.

d) **Обращайтесь с кабелем аккуратно. Никогда не переносите, не тяните и не выключайте электроинструмент за кабель. Держите кабель подальше от источников тепла, масла, острых предметов или движущихся частей.** Поврежденные или запутанные кабели повышают риск поражения электрическим током.

e) **Для работы с электроинструментом вне помещения используйте предназначенный для этого удлинительный кабель.** Использование кабеля, подходящего для использования вне помещения, снижает риск поражения электрическим током.

f) **Если использование электроинструмента в сыром месте неизбежно, подключайте его через устройство защитного отключения (УЗО).** Использование УЗО снижает риск поражения электрическим током.

3) ЛИЧНАЯ БЕЗОПАСНОСТЬ

a) **При использовании электроинструмента будьте бдительны, следите за своими действиями и следуйте здравому смыслу. Не пользуйтесь электроинструментом, если вы устали или находитесь под воздействием наркотиков, алкоголя или медикаментов.** Даже кратковременная невнимательность при работе с электроинструментом может привести к тяжелым травмам.

b) **Используйте средства индивидуальной защиты. Всегда используйте защитные средства для глаз.** Защитное оборудование, такое как противопылевая маска, нескользкая предохранительная обувь, жесткая каска или устройства защиты органов слуха в соответствующих условиях уменьшает риск травмирования.

c) **Не допускайте непредвиденных запусков. Перед подключением инструмента к сети питания (или аккумулятору) и перед его переноской убедитесь, что выключатель находится в выключенном положении.** Не держите палец на выключателе при переноске электроинструментов и не включайте вилку в розетку, если электроинструмент включен. Это может привести к несчастному случаю.

d) **Перед включением электроинструмента снимите с него регулировочные инструменты и гаечные ключи.** Регулировочный инструмент или гаечный ключ, оставленный на вращающейся части электроинструмента, может стать причиной травмы.

e) **Не тянитесь. Всегда сохраняйте устойчивое положение и равновесие.** Это позволит лучше контролировать электроинструмент в непредвиденных ситуациях.

f) **Одевайтесь надлежащим образом. Не надевайте свободную одежду и украшения. Держите волосы и одежду подальше от движущихся частей.** Свободная одежда, украшения и длинные волосы могут попасть в движущиеся части.

g) **При наличии устройств для отвода и сбора пыли убедитесь, что они подключены и правильно работают.** Использование пылеулавливающих устройств снижает вред, причиняемый пылью.

h) **Не допускайте небрежности, которая может возникнуть из-за частого использования инструмента и повлечь за собой самоуверенность и игнорирование правил безопасности.** Неосторожное действие может причинить серьезную травму за доли секунды.

4) ИСПОЛЬЗОВАНИЕ И ОБСЛУЖИВАНИЕ ЭЛЕКТРОИНСТРУМЕНТА

a) **Не прикладывайте к электроинструменту чрезмерных усилий. Используйте подходящий для ваших задач электроинструмент.** Правильно выбранный электроинструмент более эффективен и безопасен при номинальной нагрузке.

b) **Не используйте электроинструмент, если его выключатель неисправен.** Электроинструменты с неисправным выключателем опасны и подлежат ремонту.

c) **Перед регулировкой, сменой аксессуаров или хранением отключите электроинструмент от сети питания и (или) извлеките аккумулятор,**

если это возможно. Такие меры предосторожности уменьшают риск случайного запуска электроинструмента.

d) **Храните неиспользуемые электроинструменты в местах, недоступных для детей, и не доверяйте электроинструмент лицам, не знакомым с ним и с этими инструкциями.** Электроинструменты опасны в руках неподготовленных пользователей.

e) **Выполняйте техническое обслуживание электроинструментов и принадлежностей. Проверьте выравнивание и сцепление подвижных деталей, наличие поломок и прочие условия, которые могут повлиять на работу электроинструмента. Если электроинструмент поврежден, перед использованием его необходимо отремонтировать.** Недостаточный уход за электроинструментом является причиной многих несчастных случаев.

f) **Храните режущие инструменты в чистоте и заточенном состоянии.** Правильно обслуживаемые и хорошо заточенные режущие инструменты меньше заклинивают и лучше контролируются.

g) **Используйте электроинструмент, аксессуары, насадки и т. п. в соответствии с этими инструкциями, учитывая условия и специфику выполняемой работы.** Использование электроинструмента для выполнения непредусмотренных операций может привести к опасным ситуациям.

h) **Следите за тем, чтобы рукоятки и поверхности захвата были сухими и чистыми и на них не было масла или смазочного материала.** Скользкие рукоятки и поверхности захвата не позволяют безопасно использовать инструмент и контролировать его в непредвиденных ситуациях.

5) ЭКСПЛУАТАЦИЯ И ОБСЛУЖИВАНИЕ ИНСТРУМЕНТА С ПИТАНИЕМ ОТ АККУМУЛЯТОРА

a) **Заряжайте аккумуляторы только с помощью зарядного устройства, указанного изготовителем.** Зарядное устройство, предназначенное для одного типа аккумуляторных батарей может стать причиной пожара при использовании с другим типом батарей.

b) **Используйте электроинструмент только со специально предназначенными для него аккумуляторами.** Использование любого другого вида аккумуляторных батарей может стать причиной несчастных случаев или пожара.

c) **Когда аккумулятор не используется, храните его отдельно от металлических предметов — канцелярских скрепок, монет, ключей, гвоздей, винтов и др. — они могут соединить контакты.** Короткое замыкание контактов аккумуляторной батареи может стать причиной ожогов или пожара.

d) **При неблагоприятных обстоятельствах из аккумулятора может потечь электролит. Избегайте контакта с ним. При случайном контакте промойте водой. Если жидкость попала в глаза, обратитесь к врачу.** Жидкость из аккумуляторной батареи может вызвать раздражение и ожоги.

e) **Не используйте аккумулятор и инструмент, если они повреждены или подвергались модификациям.** Поведение поврежденных или модифицированных аккумуляторов может быть непредсказуемым, что приведет к возгоранию, взрыву и риску получения травм.

f) **Не подвергайте аккумуляторную батарею и инструмент воздействию огня и высокой температуры.** Воздействие огня или температуры выше 130 °C может привести к взрыву.

g) **Следуйте всем инструкциям по зарядке и не заряжайте аккумулятор и инструмент при температуре, выходящей за пределы указанного диапазона.** Если зарядка выполняется неправильно или в условиях неподходящей температуры, это может привести к повреждению аккумулятора и возгоранию.

6) РЕМОНТ

a) **Ремонт электроинструмента должен выполняться квалифицированным специалистом с использованием только идентичных запасных частей.** Это обеспечит безопасную работу электроинструмента.

b) **Никогда не выполняйте обслуживание поврежденного аккумулятора.** Обслуживание аккумуляторов должно выполняться только производителем или в авторизованном сервисном центре.

ПРАВИЛА ТЕХНИКИ БЕЗОПАСНОСТИ ПРИ РАБОТЕ С АККУМУЛЯТОРНЫМ УДАРНЫМ ГАЙКОВЕРТОМ

- **При выполнении работ, в ходе которых крепление может касаться скрытой электропроводки, держите инструмент за изолированные поверхности.** Соприкосновение крепления с проводом под напряжением может передать напряжение на металлические части электроинструмента и привести к поражению оператора электрическим током.

ОБЩИЕ ПОЛОЖЕНИЯ

- Пыль от материалов, таких как краска с содержанием свинца, некоторые породы дерева, минералы и металлы, может быть вредна. Контакт с такой пылью или ее вдыхание может вызвать аллергические реакции и (или) болезнь органов дыхания у оператора или находящихся рядом лиц. **Надевайте респиратор и по возможности используйте пылеулавливающие устройства.**
- Некоторые виды пыли классифицируются как канцерогенные (например, дубовая и буковая пыль), особенно в сочетании с добавками для кондиционирования древесины. **Надевайте респиратор и по возможности используйте пылеулавливающие устройства.**
- При работе с различными материалами следуйте национальным нормативным требованиям в отношении пыли.
- **Не обрабатывайте материалы, содержащие асбест**. Асбест считается канцерогенным веществом.
- Убедитесь, что переключатель B ② находится в центральном положении (заблокирован) перед тем, как приступать к настройке инструмента или смене принадлежностей, а также перед перемещением и уборкой инструмента на хранение.

ПРИНАДЛЕЖНОСТИ

- Компания SKIL может гарантировать безупречную работу инструмента только при использовании оригинальных принадлежностей.
- Используйте только такие насадки, допустимая скорость вращения которых по крайней мере равна самой высокой скорости работы устройства без нагрузки.

ПЕРЕД ИСПОЛЬЗОВАНИЕМ

- Остерегайтесь винтов, гвоздей и прочих предметов в заготовке, уберите их перед началом работы.
- **Закрепите заготовку** (надежнее зафиксировать заготовку в зажимном устройстве или в тисках, чем удерживать ее рукой).
- **Для обнаружения скрытых коммуникаций используйте соответствующие детекторы или обратитесь за помощью в местное коммунальное предприятие.** Контакт с электропроводкой может привести к пожару или поражению электрическим током, повреждение газопровода может привести к взрыву, а повреждение водопровода может повлечь повреждение имущества или поражение электрическим током.

АККУМУЛЯТОРЫ

- **Аккумулятор (при наличии) поставляется частично заряженным.** Чтобы обеспечить полную емкость аккумулятора, перед первым использованием инструмента полностью зарядите аккумулятор с помощью зарядного устройства.
- **Используйте с этим инструментом только указанные далее аккумуляторы и зарядные устройства.**
  - Аккумулятор SKIL: BR1*31****
  - Зарядное устройство SKIL: CR1*31****
- Не используйте поврежденный аккумулятор, его необходимо немедленно заменить.
- Не разбирайте аккумулятор.
- Не оставляйте инструмент и аккумулятор под дождем.
- Допустимая температура окружающей среды (инструмент/зарядное устройство/аккумулятор):
  - при зарядке от 4 до 40 °C
  - при эксплуатации от 0 до +50 °C
  - при хранении: от 0 до +50 °C

ПОЯСНЕНИЯ К ОБОЗНАЧЕНИЯМ НА ИНСТРУМЕНТЕ И АККУМУЛЯТОРЕ

③ Перед использованием ознакомьтесь с инструкцией.
④ При попадании в огонь аккумулятор может взорваться. Ни в коем случае не сжигайте аккумуляторы.
⑤ Храните инструмент, зарядное устройство и аккумулятор в таких местах, где температура не превышает 50 °C.
⑥ Не выбрасывайте электроприборы и аккумуляторы вместе с бытовыми отходами.

ИСПОЛЬЗОВАНИЕ

- Комбинированный переключатель для включения/выключения и регулировки скорости A ⑦
  - Скорость плавно регулируется от нуля до максимума путем уменьшения или увеличения давления на курок A ⑧.
- Зарядка аккумулятора

  ! Прочитайте все предупреждения и инструкции по технике безопасности, прилагаемые к зарядному устройству.
- Извлечение и установка аккумулятора ②
- Установка зажима для крепления к ремню ⑨
  - Прикрепите зажим J к инструменту с помощью винта K .
- Индикатор уровня заряда аккумулятора ⑩
  - Нажмите кнопку индикатора уровня заряда аккумулятора H, чтобы отобразить текущий уровень заряда аккумулятора ⑩a.

  ! Если после нажатия кнопки H ⑩**b начинает мигать самый нижний индикатор уровня заряда, то аккумулятор разряжен.**

  ! Если после нажатия кнопки H ⑩**c начинают мигать 2 уровня индикатора заряда, температура аккумулятора выходит за пределы допустимого диапазона рабочих температур.**
- Кольцевая подсветка ⑮

  При активации выключателя автоматически начинает светиться кольцевая подсветка.

  ! Если светодиодная подсветка начинает мигать, активируется защита аккумулятора (см. ниже).
- Защита аккумулятора

  Инструмент внезапно выключается или не включается в следующих случаях.
  - **Нагрузка слишком высока** --> уменьшите нагрузку и выполните перезапуск.
  - **Температура аккумулятора вышла за пределы допустимого диапазона рабочих температур от 0 до +50 °C** --> при нажатии кнопки H ⑩c начинают мигать 2 индикатора уровня заряда. Дождитесь, пока температура аккумулятора вернется в допустимый диапазон рабочих температур.
  - **Аккумулятор почти разряжен (для защиты от глубокого разряда)** --> низкий уровень заряда аккумулятора или мигающий низкий уровень заряда аккумулятора ⑩b отображается индикатором уровня заряда при нажатии кнопки H. Зарядите аккумулятор.

  ! Не нажимайте выключатель повторно после автоматического выключения инструмента, в противном случае это может привести к повреждению аккумулятора.
- Изменение направления вращения ⑪
  - При неправильной установке в левое или правое положение переключатель A ② не может быть активирован.

  ! Изменяйте направление вращения только в том случае, если инструмент полностью остановлен.
- Замена головок (не входят в комплект) ⑫
  - Для снятия головки просто снимите ее с квадратного хвостовика C.
  - Для установки просто вставьте головку на квадратный хвостовик C до фиксации.

  ! Используйте головки только с квадратным хвостовиком 1/2».

  ! Не используйте поврежденные головки.
- Выбор режима ⑬

  Нажмите кнопку регулировки скорости G, чтобы выбрать нужный режим затяжки, когда инструмент

настроен на вращение вперед.

Режим низкой скорости ⑭a, b, c

- Затяжка с высокой точностью.
- Для небольших болтов и гаек.

Режим средней скорости ⑭d, e, f

- Затяжка со средним усилием и скоростью.
- Для выполнения механического ремонта.

Режим высокой скорости ⑭g, h, i

- Затяжка с большим усилием и скоростью.
- Для сборки стальных каркасов.

Нажмите кнопку режима F, чтобы переключиться между обычным режимом откручивания, режимом обратного вращения и режимом срыва гаек, когда инструмент настроен для обратного вращения.

Режимы управления обратным вращением ⑭b, e, h

- Для ослабления болтов и гаек, когда требуется разное усилие и скорость.
- Остановка при ослаблении болта.

Режим срыва гаек ⑭c, f, i

- Для откручивания ржавых и старых болтов и гаек.
- Ослабление с максимальным крутящим моментом.

! Режим работы может быть изменен только в том случае, если светится индикатор любого режима и курковый переключатель не нажат.

! Режим обратного вращения и режим срыва гаек доступны только в том случае, если инструмент настроен для обратного вращения.

! Поскольку режим срыва гаек обеспечивает фиксированное усилие, кнопка регулировки скорости не позволяет регулировать усилие в режиме срыва гаек.

Режим работы будет сохранен в памяти и повторно активирован при следующем включении инструмента или при изменении направления вращения.

- Удерживание и направление инструмента ⑯

! Во время работы всегда держите инструмент за места правильного хвата, обозначенные серым цветом.

- Не закрывайте вентиляционные отверстия D ②
- Не прилагайте слишком больших усилий к инструменту, позвольте ему выполнить работу.

СОВЕТЫ ПО ИСПОЛЬЗОВАНИЮ

- Используйте соответствующие головки
- При затягивании болта или гайки не перетягивайте. Сила ударного инструмента может сломать крепление. Держите инструмент на одной линии с болтом или гайкой, чтобы предотвратить повреждение головки крепежа.
- Крутящий момент зависит от продолжительности удара. Максимальный крутящий момент достигается после продолжительности удара 6–10 секунд.

! Всегда проверяйте момент затяжки динамометрическим ключом.

- Для обеспечения оптимального режима работы инструмента нажимайте на болт с постоянным усилием, особенно при откручивании.
- Дополнительную информацию см. на сайте www.skil.com.

ТЕХНИЧЕСКОЕ ОБСЛУЖИВАНИЕ И УХОД

- Всегда содержите инструмент в чистоте, особенно вентиляционные отверстия D ②).

! Перед очисткой извлеките из инструмента аккумулятор.

- Если несмотря на тщательность изготовления и испытаний устройство выйдет из строя, его ремонт должен осуществляться в центре послепродажного обслуживания электроприборов SKIL.
  - Отправьте инструмент **в неразобранном виде** вместе с документом, подтверждающим покупку, вашему дилеру или в ближайший сервисный центр SKIL. Адреса и сервисная схема инструмента приведены на сайте www.skil.com.
- Имейте ввиду, что на повреждения, вызванные перегрузкой или неправильным обращением с устройством, гарантия не распространяется. Условия гарантии SKIL см. на сайте www.skil.com или уточните у дилера.

ЗАЩИТА ОКРУЖАЮЩЕЙ СРЕДЫ

Только для стран ЕС.

- Не выбрасывайте электроприборы, принадлежности и упаковку вместе с бытовыми отходами.
  - В соответствии с Европейской директивой 2012/19/EC об отходах электрического и электронного оборудования и ее выполнением в соответствии с национальным законодательством электрические приборы, отслужившие свой срок, должны собираться отдельно и доставляться на перерабатывающее предприятие, не наносящее ущерба окружающей среде.
  - Символ ⑥ напомнит об этом, когда возникнет необходимость в утилизации.

! Перед утилизацией аккумулятора защитите его клеммы плотной изоляционной лентой для предотвращения короткого замыкания.

УРОВЕНЬ ШУМА И ВИБРАЦИИ

- Уровень звукового давления L_{pA}, уровень звуковой мощности L_{WA}, уровни вибрации a_h (постоянная вибрация), p_F (повторяющиеся ударные колебания) и погрешность K определены в соответствии со стандартом EN 62841-2-2.

Шум	
Уровень звукового давления (L_{pA})	L_{pA} = 94 дБ (A) K = 3 дБ
Уровень звуковой мощности (L_{WA})	L_{WA} = 102 дБ (A) K = 3 дБ
Вибрация	Закручивание и откручивание болтов и гаек
Непрерывные вибрации (a_h)	a_h = 9,66 м/с^2 K = 1,5 м/с^2
Повторяющиеся ударные колебания (p_F)	p_F = 1244 м/с^2 K=41 м/с^2

- Заявленные значения вибрации и шума, указанные в технических характеристиках и декларации соответствия, определены с помощью стандартного

теста согласно EN 62841 и могут использоваться для сравнения одного инструмента с другим.
Указанные значения вибрации и шума также могут использоваться для предварительной оценки уровня воздействия.
ПРЕДУПРЕЖДЕНИЕ! В зависимости от характера использования электроинструмента фактические уровни вибрации и шума могут отличаться от заявленных. Уровень вибрации может превышать указанный.
При оценке воздействия вибрации для определения мер безопасности, требуемых в соответствии с 2002/44/ЕС для защиты лиц, регулярно использующих электроинструменты на рабочем месте, при оценке воздействия вибрации следует учитывать фактические условия эксплуатации и способ использования инструмента, учитывая все периоды рабочего цикла — время, когда устройство выключено и когда оно работает вхолостую, а также время запуска.

UA

Безщітковий акумуляторний ударний гайковерт 3266

ВСТУП

- Цей інструмент призначений для закручування та відкручування болтів і гайок
- Цей інструмент забезпечує стабілізацію крутного моменту, гарантуючи незмінно високу ефективність і стабільність навіть у разі зниження заряду акумулятора
- Прочитайте та збережіть цю інструкцію з експлуатації ③

ТЕХНІЧНІ ДАНІ ①

[1] Вага без акумуляторної батареї (вагу акумуляторної батареї можна знайти на сайті www.skil.com)
Макс. момент відриву: 700 Нм

ЕЛЕМЕНТИ ІНСТРУМЕНТА ②

A Вимикач увімкнення/вимкнення та регулювання швидкості
B Вимикач для зміни напряму обертання
C Квадратний привід
D Вентиляційні отвори
E Світлове кільце
F Кнопка режиму
G Кнопка швидкості
H Індикатор рівня заряду акумулятора
J Кліпса на ремінь
K Гвинт

БЕЗПЕКА

ЗАГАЛЬНІ ПОПЕРЕДЖЕННЯ ЩОДО ТЕХНІКИ БЕЗПЕКИ РОБОТИ З ЕЛЕКТРОІНСТРУМЕНТАМИ

⚠ **ПОПЕРЕДЖЕННЯ. Прочитайте всі попередження безпеки, інструкції, ілюстрації та характеристики, надані з цим електроінструментом.** Недотримання наведених нижче інструкцій може спричинити ураження електричним струмом, пожежу та/або серйозні травми.

Зберігайте всі попередження та інструкції для використання в майбутньому.

Термін «електроінструмент» у попередженнях стосується електричного інструмента, що працює від електромережі (через шнур) або від акумулятора (без шнура).

1) БЕЗПЕКА В РОБОЧІЙ ЗОНІ

a) **Робоче місце має бути чистим і добре освітленим.** Захаращені або темні місця підвищують ризик нещасних випадків.
b) **Не працюйте з електроінструментами у вибухонебезпечному середовищі, наприклад за наявності легкозаймистих рідин, газів або пилу.** Під час роботи електроінструментів утворюються іскри, від яких можуть зайнятися пил або випари.
c) **Дітям і стороннім особам заборонено перебувати поруч з електроінструментом, що працює.** Відволікання може призвести до втрати контролю.

2) ЕЛЕКТРОБЕЗПЕКА

a) **Штепсельні вилки електроінструмента мають підходити до розеток. Заборонено модифікувати вилку будь-яким чином. Не використовуйте жодні перехідники для роботи із заземленими електроінструментами.** Використання штепселів і розеток, у які не вносилися зміни, зменшує ризик ураження електричним струмом.
b) **Уникайте контакту частин тіла із заземленими поверхнями, такими як труби, батареї, плити й холодильники.** У разі заземлення тіла збільшується ризик ураження електричним струмом.
c) **Бережіть електроінструмент від дощу та вологи.** Потрапляння води в електроінструмент підвищує ризик ураження електричним струмом.
d) **Поводьтесь обережно зі шнуром живлення. Не використовуйте шнур живлення для перенесення чи перетягування інструмента та виймання вилки з розетки. Бережіть шнур живлення від джерел тепла, мастил, гострих країв та рухомих частин.** Пошкоджені або заплутані шнури живлення підвищують ризик ураження електричним струмом.
e) **Під час роботи з електроінструментом надворі використовуйте подовжувач, призначений для зовнішніх робіт.** Використання подовжувача, призначеного для зовнішніх робіт, зменшує ризик ураження електричним струмом.
f) **Якщо роботи з електроінструментом у вологому середовищі не уникнути, скористайтеся пристроєм захисного вимкнення (ПЗВ).** Використання ПЗВ зменшує ризик ураження електричним струмом.

3) ІНДИВІДУАЛЬНА ТЕХНІКА БЕЗПЕКИ

a) **Під час роботи з електроінструментом будьте уважними, слідкуйте за своїми діями та мисліть розсудливо. Не працюйте з електроінструментом, якщо ви втомлені або перебуваєте під дією наркотичних речовин,**

алкоголю чи ліків. Навіть миттєва втрата пильності під час роботи з електроінструментами може стати причиною важкої травми.

b) **Використовуйте засоби особистого захисту. Завжди надягайте засоби захисту очей.** Використання у відповідних умовах таких захисних засобів, як протипиловий респіратор, нековзне захисне взуття, шолом-каска та навушники, допоможе зменшити ризик травмування.

c) **Уникайте випадкового запуску інструмента. Перш ніж підключати інструмент до мережі живлення чи акумулятора, брати чи переносити його, перевірте, чи встановлено перемикач у положення «вимкнено».** Якщо переносити електроінструмент, тримаючи палець на вимикачі, або підключати його до джерела живлення, коли вимикач перебуває в положенні «увімкнено», це може призвести до нещасних випадків.

d) **Перш ніж вмикати електроінструмент, слід зняти всі регулювальні або гайкові ключі.** Якщо залишити такий ключ на рухомій частині електроінструмента, це може призвести до травмування.

e) **Не дотягуйтесь. Завжди міцно стійте на ногах і втримуйте рівновагу.** Це дає змогу краще керувати електроінструментом у разі виникнення непередбачуваних ситуацій.

f) **Одягайтеся належним чином. Не носіть вільний одяг або біжутерію. Стежте за тим, щоб волосся та одяг не потрапили на рухомі частини.** Вільний одяг, біжутерія або довге волосся можуть потрапити в рухомі частини.

g) **Якщо пристрої обладнано системою видалення пилу, переконайтеся, що її правильно підключено та що ви використовуєте її належним чином.** Використання пристрою для збирання пилу може зменшити небезпеку, пов'язану з пилом.

h) **Не дозволяйте досвіду, набутому внаслідок частого користування інструментами, зробити вас самовпевненими й ігнорувати принципи безпеки.** Недбала дія може спричинити серйозну травму за частку секунди.

4) ВИКОРИСТАННЯ ТА ДОГЛЯД ЗА ЕЛЕКТРОІНСТРУМЕНТОМ

a) **Не застосовуйте силу до електроінструмента. Використовуйте належний електроінструмент відповідно до потреби.** Належний електроінструмент виконає роботу краще та безпечніше з продуктивністю, на яку його розраховано.

b) **Не використовуйте електроінструмент, якщо перемикач не вмикає або не вимикає його.** Усі електроінструменти, якими неможливо керувати за допомогою перемикача, становлять небезпеку й підлягають ремонту.

c) **Перш ніж виконувати будь-які налаштування, замінювати аксесуари або перед зберіганням електроінструмента від'єднайте вилку від джерела живлення та/або вийміть з інструмента акумулятор, якщо він знімний.** Такі запобіжні заходи безпеки зменшують ризик випадкового запуску електроінструмента.

d) **Зберігайте інструменти, що не використовуються, подалі від дітей і не дозволяйте особам, які не мають досвіду роботи з такими інструментами або не знайомі з цією інструкцією, користуватись електроінструментом.** Електроінструменти становлять небезпеку в руках недосвідчених користувачів.

e) **Доглядайте за електроінструментами та аксесуарами. Перевіряйте їх на предмет розладнання чи блокування рухомих частин, а також будь-яких обставин, які можуть вплинути на роботу електроінструмента. У разі пошкодження електроінструмент слід здати в ремонт, перш ніж користуватися ним.** Часто нещасні випадки трапляються внаслідок неналежного технічного обслуговування електроінструментів.

f) **Тримайте різальні інструменти гострими й чистими.** Належним чином доглянуті різальні інструменти з гострими краями рідше блокуються, і ними легше керувати.

g) **Користуйтесь електроінструментом, аксесуарами та бітами для інструмента згідно з цією інструкцією, зважаючи на робочі умови та роботу, яку слід виконати.** Використання електроінструмента не за призначенням може стати причиною виникнення небезпечних ситуацій.

h) **Підтримуйте ручки та захватні поверхні сухими, чистими, без оливи та мастила.** Слизькі ручки та захватні поверхні не дають змоги безпечно тримати та керувати інструментом у непередбачених ситуаціях.

5) КОРИСТУВАННЯ І ДОГЛЯД ЗА АКУМУЛЯТОРНИМ ІНСТРУМЕНТОМ

a) **Заряджайте лише за допомогою зарядного пристрою, вказаного виробником.** Зарядний пристрій, який підходить для акумуляторів одного виду, може спричинити ризик пожежі у випадку його використання з іншим акумулятором.

b) **З електроінструментами слід використовувати лише призначені для них акумуляторні батареї.** Використання будь-яких інших акумуляторних батарей може призвести до травми або пожежі.

c) **Коли акумулятор не використовується, тримайте його подалі від інших металевих предметів, як-от скріпки, монети, ключі, цвяхи, гвинти чи інші дрібні металеві предмети, які можуть з'єднати між собою клеми.** Замикання клем акумулятора між собою може спричинити опіки або пожежу.

d) **У надто важких умовах експлуатації з акумулятора може витікати рідина; не доторкайтесь до неї. Якщо випадково ви все ж торкнулися її, слід промити це місце водою. Якщо рідина потрапила в очі, слід також звернутися до лікаря.** Рідина, яка виступає з акумулятора, може спричинити подразнення або опіки.

e) **Не використовуйте акумуляторну батарею або інструмент, які пошкоджено або змінено.** Пошкоджені або змінені акумулятори можуть мати непередбачувану поведінку, що може спричинити пожежу, вибух або ризик травмування.

f) **Не піддавайте акумуляторну батарею або**

інструмент дії вогню або високих температур. Вогонь або температура понад 130°C можуть спричинити вибух.

g) **Дотримуйтесь усіх інструкцій щодо заряджання та не заряджайте акумуляторну батарею або інструмент за межами температурного діапазону, зазначеного в інструкціях.** Заряджання неналежним чином або за температур поза вказаним діапазоном може пошкодити акумулятор і збільшити ризик виникнення пожежі.

6) СЕРВІС

a) **Обслуговування електроінструмента повинен виконувати кваліфікований спеціаліст із використанням лише ідентичних запасних частин.** Це гарантуватиме безпечність електроінструмента.

b) **Ніколи не ремонтуйте пошкоджені акумулятори.** Сервісне обслуговування акумуляторних батарей має виконувати лише виробник або авторизовані постачальники послуг.

ІНСТРУКЦІЇ З ТЕХНІКИ БЕЗПЕКИ ДЛЯ АКУМУЛЯТОРНОГО УДАРНОГО ГАЙКОВЕРТА

- **Під час виконання робіт, коли кріпильний елемент може зачепити приховану електропроводку, тримайте електроінструмент за ізольовані поверхні рукояток** (контакт кріпильного елемента з дротом під напругою може призвести до появи напруги на відкритих металевих частинах електроінструмента й ураження оператора електричним струмом)

ЗАГАЛЬНІ

- Пил від таких матеріалів, як фарба, що містить свинець, деякі породи дерева, мінерали й метал, може бути шкідливим (контакт із таким пилом або його вдихання може стати причиною виникнення в оператора або осіб, що перебувають поруч, алергійних реакцій і/або респіраторних захворювань); **надягайте респіратор і працюйте з пристроєм для видалення пилу, якщо його можна під'єднати**
- Деякі види пилу класифікують як канцерогенні (наприклад, дубовий і буковий пил), особливо в поєднанні з добавками для обробки деревини; **надягайте респіратор і працюйте з пристроєм для видалення пилу, якщо його можна під'єднати**
- Дотримуйтесь інструкцій із роботи з матеріалами, що утворюють пил
- **Не обробляйте матеріали, що містять азбест** (азбест вважається канцерогенним)
- Переконайтеся, що перемикач B ② перебуває в середньому (заблокованому) положенні, перш ніж виконувати будь-які регулювання чи заміну аксесуарів, а також під час перенесення або зберігання інструмента

АКСЕСУАРИ

- SKIL гарантує надійну роботу інструмента тільки за умови використання відповідного приладдя
- Використовуйте лише приладдя, припустима швидкість обертання якого як мінімум відповідає найвищій швидкості інструмента без навантаження

ПЕРЕД ВИКОРИСТАННЯМ

- Не допускайте пошкоджень, які можуть спричинити шурупи, цвяхи та інші елементи заготовки; видаліть їх перед початком роботи
- **Зафіксуйте оброблювану деталь** (оброблювана деталь, зафіксована за допомогою затискних пристроїв або лещат, утримується надійніше, ніж рукою)
- **Використовуйте відповідні детектори для виявлення прихованих комунікацій або зверніться по допомогу до місцевої комунальної служби** (контакт з електричними лініями може призвести до пожежі або ураження електричним струмом; пошкодження газопроводу може спричинити вибух; пробивання водопровідної труби призведе до пошкодження майна або ураження електричним струмом)

АКУМУЛЯТОРИ

- **Акумулятор, який постачається в комплекті (якщо є), заряджений частково.** (щоб забезпечити повну ємність акумулятора, повністю зарядіть його в зарядному пристрої перед першим використанням електроінструмента)
- **Використовуйте з інструментом тільки такі акумулятори і зарядні пристрої**
  - Акумулятор SKIL: BR1*31****
  - Зарядний пристрій SKIL: CR1*31****
- Не використовуйте пошкоджений акумулятор; негайно від'єднайте його
- Не розбирайте акумулятор
- Виключіть можливість потрапляння дощу на інструмент або акумулятор
- Допустима температура навколишнього середовища (інструмент/зарядний пристрій/акумулятор):
  - під час заряджання +4…+40°C
  - під час роботи 0…+50°C
  - під час зберігання 0...+50°C

ПОЯСНЕННЯ СИМВОЛІВ НА ІНСТРУМЕНТІ / АКУМУЛЯТОРІ

③ Перед використанням прочитайте інструкцію з експлуатації

④ Акумулятори можуть вибухнути в разі потрапляння у вогонь, тому в жодному разі не спалюйте їх

⑤ Зберігайте інструмент/зарядний пристрій/акумулятор у місцях, де температура не перевищує 50°C

⑥ Не викидайте електроінструменти та акумулятори разом зі звичайним сміттям

ВИКОРИСТАННЯ

- Комбінований вимикач увімкнення/вимкнення та регулювання швидкості A ⑦
  - плавно регулюйте швидкість від нуля до максимуму, зменшуючи або збільшуючи тиск на курок A⑧
- Заряджання акумулятора
  ! Ознайомтеся з попередженнями та інструкціями з техніки безпеки, які надаються із зарядним пристроєм
- Зняття/установлення акумулятора ②
- Кріплення кліпси на ремінь ⑨
  - прикріпіть кліпсу на ремінь J до інструмента за допомогою гвинта K
- Індикатор рівня заряду акумулятора ⑩
  - натисніть кнопку індикатора рівня заряду акумулятора H, щоб відобразити поточний рівень заряду ⑩a

! коли найнижчий рівень індикатора заряду акумулятора починає блимати після натискання кнопки H ⑩**b, акумулятор розряджений**

! коли 2 рівні індикатора заряду акумулятора починають блимати після натискання кнопки H ⑩**c, акумулятор перебуває поза допустимим діапазоном робочих температур**

- Світлове кільце ⑮
  Світлове кільце автоматично загоряється під час активації вимикача
  ! коли світлодіод починає блимати, активується захист акумулятора (див. нижче)
- Захист акумулятора
  Інструмент раптово вимикається або його не можна ввімкнути, коли
  - **навантаження занадто високе** --> зніміть навантаження та перезапустіть
  - **температура акумулятора виходить за межі допустимого діапазону робочих температур від 0 до +50°C** --> 2 рівні індикатора рівня заряду акумулятора починають блимати при натисканні кнопки H ⑩c; зачекайте, поки акумулятор повернеться в допустимий діапазон робочих температур
  - **акумулятор майже розряджений (для захисту від глибокого розряду)** --> низький рівень заряду акумулятора або блимання низького рівня заряду ⑩b відображається індикатором рівня заряду акумулятора під час натискання кнопки H; зарядіть акумулятор

  ! Не продовжуйте роботу та не натискайте вмикач після автоматичного вимкнення інструмента; такими діями можна пошкодити акумулятор
- Зміна напрямку обертання ⑪
  - у разі неправильного встановлення в ліве/праве положення перемикач A ② неможливо активувати

  ! Міняйте напрямок обертання тільки при повній зупинці інструмента
- Заміна насадок (не входять до комплекту) ⑫
  - щоб зняти насадку, просто стягніть її з квадратного приводу C
  - щоб установити насадку, просто насуньте її на квадратний привід C до фіксації

  ! використовуйте тільки насадки з квадратним приводом 1/2”

  ! не використовуйте пошкоджені насадки
- Вибір режиму ⑬
  Натисніть кнопку швидкості G, щоб вибрати потрібний режим затягування, коли інструмент налаштований на обертання вперед:
  Режим низької швидкості ⑭**a, b, c**
  - затягування за необхідності тонкого регулювання
  - для менших болтів і гайок

  Режим середньої швидкості ⑭**d, e, f**
  - затягування, коли потрібні середнє зусилля та швидкість
  - для проведення механічного ремонту

  Режим високої швидкості ⑭**g, h, i**
  - затягування, коли потрібні велике зусилля та швидкість
  - для складання сталевих каркасів

  Натисніть кнопку режиму F, щоб перемикатися між звичайним режимом відкручування, режимом зворотного керування та режимом зриву гайок, коли інструмент налаштовано на зворотне обертання:
  Режими зворотного керування ⑭**b, e, h**
  - для відкручування болтів та гайок, коли потрібні різні зусилля та швидкість
  - зупиняється, коли болт ослаблено

  Режим зриву гайок ⑭**c, f, i**
  - для демонтажу старих іржавих болтів/гайок
  - відкручування з максимальним крутним моментом

  ! режим роботи можна змінити лише тоді, коли світиться будь-який індикатор режиму, а курковий вимикач не натиснуто

  ! як режим зворотного керування, так і режим зриву гайок доступні лише тоді, коли інструмент налаштовано на зворотне обертання

  ! оскільки режим зриву гайок забезпечує фіксовану силу удару, кнопка швидкості не зможе регулювати силу удару в режимі зриву гайок

  Робочий режим зберігається в пам’яті і знову активується під час наступного ввімкненні інструмента або зміни напрямку обертання.
- Утримування та ведення інструмента ⑯

  ! під час роботи завжди тримайте інструмент за сірі області захвату
  - тримайте вентиляційні отвори D ② відкритими
  - Не тисніть на інструмент; дайте інструменту можливість працювати за вас

ПОРАДИ ІЗ ЗАСТОСУВАННЯ

- Використовуйте відповідні насадки
- Під час затягування болта або гайки не затягуйте їх надто сильно. Сила удару гайковерта може зламати кріпильний елемент. Тримайте інструмент на одній лінії з болтом або гайкою, щоб не пошкодити головку кріпильного елемента.
- Крутний момент залежить від тривалості удару. Максимальний крутний момент досягається після удару тривалістю 6-10 секунд.

  ! завжди перевіряйте момент затягування за допомогою динамометричного ключа
- Для оптимального використання інструмента потрібен постійний тиск на болт, особливо під час відкручування кріпильного елемента.
- Дивиться додаткову інформацію на сайті www.skil.com

ДОГЛЯД / ОБСЛУГОВУВАННЯ

- Завжди тримайте інструмент у чистоті (особливо вентиляційні отвори D ②)

  ! виймайте акумулятор з інструмента перед очищенням
- Якщо інструмент вийде з ладу, незважаючи на ретельні процедури виготовлення та випробувань, ремонт має виконуватись у центрі післяпродажного обслуговування електроінструментів SKIL
  - надішліть інструмент **у нерозібраному вигляді** разом із документом, що підтверджує покупку, своєму дилеру або до найближчої сервісної станції SKIL (адреси, а також сервісну схему інструмента

наведено на www.skil.com)
- Візьміть до відома, що ушкодження внаслідок перевантаження або неналежного поводження з інструментом не будуть включені в гарантію (умови гарантії SKIL див. на сайті www.skil.com або довідайтеся в дилера у вашому регіоні)

ОХОРОНА ДОВКІЛЛЯ

Тільки для країн ЄС
- Не викидайте електроінструмент, аксесуари та упаковку разом зі звичайним сміттям
  - Відповідно до європейської директиви 2012/19/ЄС щодо утилізації старих електричних та електронних приладів, згідно з місцевим законодавством, електроінструмент, який перебував в експлуатації, має бути утилізований окремо, безпечним для довкілля шляхом
  - Символ ⑥ нагадуватиме вам про це, коли виникне необхідність в утилізації

  ! Перед тим як позбутись акумулятора: заклейте грубою клейкою стрічкою клеми, щоб запобігти короткому замиканню

ШУМ / ВІБРАЦІЯ

- Рівень звукового тиску L_{pA}, рівень звукової потужності L_{WA}, значення вібрації a_h (тривала вібрація), p_F (повторювані ударні вібрації) та похибка K визначено згідно з EN 62841-2-2:

Шум	
рівень звукового тиску (L_{pA})	L_{pA}=94 дБ(A) K=3 дБ
рівень звукової потужності (L_{WA})	L_{WA}=102 дБ(A) K=3 дБ
Вібрація	Закручування та відкручування болтів і гайок
тривала вібрація (a_h)	a_h=9,66 м/с^2 K=1,5 м/с^2
повторювані ударні вібрації (p_F)	p_F=1244 м/с^2 K=41 м/с^2

- Заявлені значення вібрації та заявлене(і) значення шуму, наведені в технічних даних і декларації про відповідність, виміряно згідно зі стандартним методом випробувань за EN62841, і їх можна використовувати для порівняння інструментів між собою.
  Заявлене значення вібрації та заявлене(і) значення шуму також можна використовувати для попередньої оцінки впливу.
  Попередження! Значення вібрації та шуму під час фактичного використання електроінструмента може відрізнятися від заявленого значення залежно від способів використання інструмента. Рівень вібрації може перевищувати заявлений рівень.
  Під час оцінки впливу вібрації для визначення заходів безпеки, що вимагаються 2002/44/ЄС для захисту осіб, які регулярно використовують електроінструменти на роботі, оцінка впливу вібрації має враховувати фактичні умови використання та спосіб використання інструмента, зокрема враховувати всі частини робочого циклу, як-от час, коли інструмент вимкнений і коли він працює вхолосту, на додаток до часу спрацьовування пускового механізму.

GR

Επαναφορτιζόμενο κρουστικό κλειδί brushless 3266

ΕΙΣΑΓΩΓΗ

- Αυτό το εργαλείο προορίζεται για το βίδωμα και το ξεβίδωμα μπουλονιών και παξιμαδιών
- Αυτό το εργαλείο παρέχει σταθεροποίηση της ροπής, εξασφαλίζοντας συνεχή υψηλή απόδοση και σταθερότητα ακόμη και όταν μειώνεται η ισχύς της μπαταρίας.
- Διαβάστε και φυλάξτε αυτό το εγχειρίδιο οδηγιών ③

ΤΕΧΝΙΚΑ ΧΑΡΑΚΤΗΡΙΣΤΙΚΑ ①

[1)] Βάρος χωρίς συστοιχία μπαταριών (το βάρος της συστοιχίας μπαταριών μπορείτε να το βρείτε στο www.skil.com)

Μέγιστη ροπή εκκίνησης: 700 Nm

ΣΤΟΙΧΕΙΑ ΤΟΥ ΕΡΓΑΛΕΙΟΥ ②

A Διακόπτης ενεργοποίησης/απενεργοποίησης και ελέγχου ταχύτητας
B Διακόπτης αλλαγής κατεύθυνσης περιστροφής
C Τετράγωνο τσοκ
D Σχισμές εξαερισμού
E Φωτεινή ένδειξη
F Κουμπί τρόπου λειτουργίας
G Κουμπί ταχύτητας
H Ένδειξη κατάστασης μπαταρίας
J Κλιπ ζώνης
K Βίδα

ΑΣΦΑΛΕΙΑ

ΓΕΝΙΚΕΣ ΠΡΟΕΙΔΟΠΟΙΗΣΕΙΣ ΑΣΦΑΛΕΙΑΣ ΓΙΑ ΗΛΕΚΤΡΙΚΑ ΕΡΓΑΛΕΙΑ

⚠ **ΠΡΟΕΙΔΟΠΟΙΗΣΗ Διαβάστε όλες τις προειδοποιήσεις ασφάλειας, τις οδηγίες, τις εικόνες και τις προδιαγραφές που συνοδεύουν αυτό το ηλεκτρικό εργαλείο.** Εάν δεν τηρηθούν όλες οι οδηγίες που αναφέρονται παρακάτω, μπορεί να προκληθεί ηλεκτροπληξία, πυρκαγιά ή/και σοβαρός τραυματισμός.

Φυλάξτε όλες τις προειδοποιήσεις και τις οδηγίες για μελλοντική αναφορά.

Ο όρος «ηλεκτρικό εργαλείο» στις προειδοποιήσεις αναφέρεται στο ηλεκτρικό σας εργαλείο που λειτουργεί είτε με σύνδεση σε πρίζα (ενσύρματα) είτε με μπαταρίες (ασύρματα).

1) ΑΣΦΑΛΕΙΑ ΣΤΟ ΧΩΡΟ ΕΡΓΑΣΙΑΣ

a) **Διατηρείτε το χώρο εργασίας καθαρό και καλά φωτισμένο.** Οι ακατάστατοι και οι σκοτεινοί χώροι

ενισχύουν την πιθανότητα ατυχημάτων.

b) **Μην χρησιμοποιείτε ηλεκτρικά εργαλεία σε εκρηκτική ατμόσφαιρα, για παράδειγμα, παρουσία εύφλεκτων υγρών, αερίων ή σκόνης.** Τα ηλεκτρικά εργαλεία δημιουργούν σπινθήρες που μπορούν να αναφλέξουν τη σκόνη ή τις αναθυμιάσεις.

c) **Διατηρείτε τα παιδιά και τους παρευρισκόμενους μακριά, όταν χρησιμοποιείτε το ηλεκτρικό εργαλείο.** Εάν κάτι αποσπάσει την προσοχή σας, μπορεί να χάσετε τον έλεγχο.

2) ΗΛΕΚΤΡΙΚΗ ΑΣΦΑΛΕΙΑ

a) **Το φις του ηλεκτρικού εργαλείου πρέπει να ταιριάζει στην πρίζα. Μην τροποποιήσετε ποτέ και με κανέναν τρόπο το φις. Μη χρησιμοποιείτε κανενός είδους βύσματα προσαρμογέων με γειωμένα ηλεκτρικά εργαλεία.** Τα μη τροποποιημένα φις και οι κατάλληλες πρίζες μειώνουν τον κίνδυνο ηλεκτροπληξίας.

b) **Αποφεύγετε την επαφή με γειωμένες επιφάνειες, όπως, σωλήνες, θερμαντικά σώματα, εστίες και ψυγεία.** Υπάρχει αυξημένος κίνδυνος ηλεκτροπληξίας όταν το σώμα σας είναι γειωμένο.

c) **Μην εκθέτετε τα ηλεκτρικά εργαλεία σε βροχή ή υγρασία.** Εάν εισχωρήσει νερό στο ηλεκτρικό εργαλείο αυξάνεται ο κίνδυνος ηλεκτροπληξίας.

d) **Μην κακομεταχειρίζεστε το καλώδιο. Μη χρησιμοποιείτε ποτέ το καλώδιο για να μεταφέρετε, να τραβήξετε ή να αποσυνδέσετε το ηλεκτρικό εργαλείο από την πρίζα. Διατηρείτε το καλώδιο μακριά από θερμότητα, λάδια, αιχμηρές γωνίες ή κινούμενα εξαρτήματα.** Τα κατεστραμμένα ή μπλεγμένα καλώδια αυξάνουν τον κίνδυνο ηλεκτροπληξίας.

e) **Όταν χρησιμοποιείτε ένα ηλεκτρικό εργαλείο σε εξωτερικό χώρο, χρησιμοποιείτε καλώδιο προέκτασης κατάλληλο για χρήση σε εξωτερικούς χώρους.** Τα καλώδια που είναι κατάλληλα για εξωτερικούς χώρους περιορίζουν τον κίνδυνο ηλεκτροπληξίας.

f) **Εφόσον δεν μπορείτε να αποφύγετε τη χρήση του ηλεκτρικού εργαλείου σε περιοχή με υγρασία, χρησιμοποιείτε τροφοδοσία με διάταξη προστασίας ρεύματος διαρροής (RCD).** Η χρήση διάταξης RCD μειώνει τον κίνδυνο ηλεκτροπληξίας.

3) ΠΡΟΣΩΠΙΚΗ ΑΣΦΑΛΕΙΑ

a) **Να βρίσκεστε πάντα σε εγρήγορση, να προσέχετε τι κάνετε και να εφαρμόζετε κοινή λογική όταν χρησιμοποιείτε ηλεκτρικά εργαλεία. Μην χρησιμοποιείτε ηλεκτρικά εργαλεία όταν είστε κουρασμένοι ή υπό την επήρεια ναρκωτικών, αλκοόλ ή φαρμάκων.** Όταν χρησιμοποιείτε ηλεκτρικά εργαλεία, μια στιγμή απροσεξίας μπορεί να προκαλέσει σοβαρό τραυματισμό.

b) **Χρησιμοποιείτε μέσα ατομικής προστασίας. Φοράτε πάντα προστασία των ματιών.** Τα μέσα ατομικής προστασίας, όπως η μάσκα προστασίας από τη σκόνη, τα αντιολισθητικά παπούτσια ασφαλείας, το κράνος ή η ωτοπροστασία, που χρησιμοποιούνται στις κατάλληλες συνθήκες, μειώνουν τον κίνδυνο ατομικών τραυματισμών.

c) **Λαμβάνετε μέτρα για να μην ενεργοποιηθεί κατά λάθος η συσκευή. Βεβαιώνεστε ότι ο διακόπτης βρίσκεται στη θέση απενεργοποίησης (OFF) προτού να συνδέσετε το ηλεκτρικό εργαλείο στο ρεύμα ή/και στη συστοιχία μπαταριών ή όταν σηκώνετε ή μεταφέρετε το εργαλείο.** Υπάρχει κίνδυνος ατυχημάτων όταν μεταφέρετε ηλεκτρικά εργαλεία με το δάχτυλο στον διακόπτη ή όταν τα ενεργοποιείτε και ο διακόπτης τους βρίσκεται στο on.

d) **Προτού ενεργοποιήσετε το ηλεκτρικό εργαλείο, αφαιρείτε οιαδήποτε κλειδιά ρύθμισης ή εργαλεία.** Εάν το εργαλείο ή το κλειδί ρύθμισης παραμείνει επάνω στο περιστρεφόμενο μέρος του ηλεκτρικού εργαλείου, μπορεί να προκληθεί ατομικός τραυματισμός.

e) **Μην τεντώνεστε υπερβολικά για να πραγματοποιήσετε την εργασία. Πατάτε πάντα σταθερά και διατηρείτε την ισορροπία σας.** Έτσι θα ελέγχετε καλύτερα το ηλεκτρικό εργαλείο σε περίπτωση απροσδόκητων καταστάσεων.

f) **Φοράτε κατάλληλα ρούχα. Μην φοράτε φαρδιά ρούχα ή κοσμήματα. Διατηρείτε τα μαλλιά και τα ρούχα σας μακριά από κινούμενα μέρη.** Τα φαρδιά ρούχα, τα κοσμήματα ή τα μακριά μαλλιά ενδέχεται να εμπλακούν σε κινούμενα μέρη.

g) **Εάν υπάρχει δυνατότητα σύνδεσης συσκευών απομάκρυνσης και συλλογής σκόνης, βεβαιωθείτε ότι αυτές οι συσκευές έχουν συνδεθεί και χρησιμοποιούνται σωστά.** Με τη χρήση συσκευών συλλογής της σκόνης είναι δυνατόν να περιοριστούν οι κίνδυνοι που σχετίζονται με τη σκόνη.

h) **Ακόμα κι εάν χρησιμοποιείτε συχνά ηλεκτρικά εργαλεία, μην εφησυχάζετε και μην παραβλέπετε τις βασικές αρχές ασφαλείας.** Μια στιγμή απροσεξίας μπορεί να οδηγήσει σε σοβαρό τραυματισμό.

4) ΧΡΗΣΗ ΚΑΙ ΦΡΟΝΤΙΔΑ ΤΟΥ ΗΛΕΚΤΡΙΚΟΥ ΕΡΓΑΛΕΙΟΥ

a) **Μην ζορίζετε το ηλεκτρικό εργαλείο. Χρησιμοποιείτε το κατάλληλο ηλεκτρικό εργαλείο για την εκάστοτε εργασία.** Η εργασία θα πραγματοποιηθεί καλύτερα και ασφαλέστερα, εφόσον χρησιμοποιηθεί το κατάλληλο ηλεκτρικό εργαλείο στην ταχύτητα για την οποία έχει σχεδιαστεί.

b) **Μην χρησιμοποιείτε το ηλεκτρικό εργαλείο εάν ο διακόπτης δεν το ενεργοποιεί και απενεργοποιεί.** Οποιοδήποτε ηλεκτρικό εργαλείο δεν επιδέχεται έλεγχο από το διακόπτη είναι επικίνδυνο και απαιτεί επισκευή.

c) **Αποσυνδέετε το φις από την πηγή ρεύματος και/ή αφαιρείτε τη συστοιχία μπαταριών, εφόσον είναι αποσπώμενη, από το ηλεκτρικό εργαλείο προτού να κάνετε οποιαδήποτε ρύθμιση, αλλαγή παρελκόμενων ή προτού το αποθηκεύσετε.** Με αυτά τα προληπτικά μέτρα ασφάλειας μειώνεται ο κίνδυνος τυχαίας εκκίνησης του ηλεκτρικού εργαλείου.

d) **Αποθηκεύετε τα ηλεκτρικά εργαλεία που δεν χρησιμοποιείτε σε μέρος όπου δεν έχουν πρόσβαση τα παιδιά και μην αφήνετε άτομα που δεν είναι εξοικειωμένα με το ηλεκτρικό εργαλείο ή αυτές τις οδηγίες να το χρησιμοποιήσουν.** Τα ηλεκτρικά εργαλεία είναι επικίνδυνα στα χέρια ατόμων που δεν έχουν εκπαιδευτεί στη χρήση τους.

e) **Συντηρείτε τα ηλεκτρικά εργαλεία και τα παρελκόμενα. Ελέγχετε για κακή ευθυγράμμιση ή εμπλοκή των κινούμενων εξαρτημάτων, για σπασμένα εξαρτήματα και για κάθε άλλη**

κατάσταση που μπορεί να επηρεάσει τη λειτουργία του ηλεκτρικού εργαλείου. Εάν το ηλεκτρικό εργαλείο έχει υποστεί ζημιά, επισκευάστε το πριν το χρησιμοποιήσετε. Πολλά ατυχήματα οφείλονται σε πλημμελώς συντηρημένα ηλεκτρικά εργαλεία.

f) **Διατηρείτε τα εργαλεία κοπής αιχμηρά και καθαρά.** Τα εργαλεία κοπής που έχουν συντηρηθεί σωστά και διαθέτουν αιχμηρές κόψεις είναι λιγότερο πιθανό να μπλοκάρουν, ενώ ο έλεγχός τους είναι ευκολότερος.

g) **Χρησιμοποιείτε το ηλεκτρικό εργαλείο, τα παρελκόμενα, τις μύτες, κτλ., σύμφωνα με αυτές τις οδηγίες, λαμβάνοντας υπόψη τις συνθήκες εργασίας και την προς εκτέλεση εργασία.** Η χρήση ενός ηλεκτρικού εργαλείου για σκοπούς διαφορετικούς από τους προβλεπόμενους μπορεί να οδηγήσει σε επικίνδυνες καταστάσεις.

h) **Διατηρείτε τις λαβές και τις επιφάνειες συγκράτησης στεγνές και καθαρές, χωρίς λάδια και γράσα.** Εάν γλιστρούν οι λαβές και οι επιφάνειες συγκράτησης δε θα μπορέσετε να χειριστείτε με ασφάλεια το εργαλείο, ούτε θα μπορέσετε να το ελέγξετε σε περίπτωση που προκύψει κάποια απροσδόκητη κατάσταση.

5) ΧΡΗΣΗ ΚΑΙ ΦΡΟΝΤΙΔΑ ΤΟΥ ΕΡΓΑΛΕΙΟΥ ΜΕ ΜΠΑΤΑΡΙΑ

a) **Επαναφορτίζετε μόνο με το φορτιστή που έχει καθορίσει ο κατασκευαστής.** Ένας φορτιστής που είναι κατάλληλος για έναν συγκεκριμένο τύπο συστοιχίας μπαταριών μπορεί να προκαλέσει πυρκαγιά εάν χρησιμοποιηθεί με κάποιον άλλον τύπο.

b) **Χρησιμοποιείτε τα ηλεκτρικά εργαλεία μόνο με τη συγκεκριμένη συστοιχία μπαταριών που προορίζεται για αυτά.** Εάν χρησιμοποιηθεί οποιαδήποτε άλλη συστοιχία μπαταριών, μπορεί να προκληθεί τραυματισμός και πυρκαγιά.

c) **Όταν η συστοιχία μπαταριών δεν χρησιμοποιείται, φυλάσσετέ την μακριά από μεταλλικά αντικείμενα, όπως, συνδετήρες, κέρματα, κλειδιά, καρφιά, βίδες ή άλλα μικρά μεταλλικά αντικείμενα, τα οποία μπορεί να δημιουργήσουν σύνδεση μεταξύ των ακροδεκτών.** Βραχυκύκλωμα των ακροδεκτών της μπαταρίας μεταξύ τους ενδέχεται να προκαλέσει εγκαύματα ή πυρκαγιά.

d) **Σε συνθήκες κακής χρήσης, μπορεί να εκτοξευθεί υγρό από τη συστοιχία μπαταριών. Αποφύγετε την επαφή με αυτό. Σε περίπτωση τυχαίας επαφής, ξεπλύνετε καλά με νερό. Εάν το υγρό έρθει σε επαφή με τα μάτια, αναζητήστε επιπλέον ιατρική βοήθεια.** Το υγρό που διαρρέει από τη συστοιχία μπαταριών μπορεί να προκαλέσει ερεθισμό ή εγκαύματα.

e) **Μην χρησιμοποιείτε τη συστοιχία μπαταριών ή το εργαλείο, εάν έχουν υποστεί ζημιά ή έχουν τροποποιηθεί.** Οι συστοιχίες μπαταριών που έχουν υποστεί ζημιά ή έχουν τροποποιηθεί μπορεί να έχουν απρόβλεπτη συμπεριφορά με αποτέλεσμα να προκληθεί πυρκαγιά, έκρηξη ή κίνδυνος τραυματισμού.

f) **Η συστοιχία μπαταριών και το εργαλείο δεν πρέπει να εκτίθενται σε φωτιά ή υπερβολικά υψηλές θερμοκρασίες.** Η έκθεση σε φωτιά ή θερμοκρασία πάνω από 130 °C μπορεί να προκαλέσει έκρηξη.

g) **Τηρείτε όλες τις οδηγίες φόρτισης και μη φορτίζετε τη συστοιχία μπαταριών ή το εργαλείο εκτός του εύρους θερμοκρασίας που καθορίζεται στις οδηγίες.** Εάν η φόρτιση δε γίνει σωστά ή πραγματοποιηθεί σε θερμοκρασία εκτός του καθορισμένου εύρους, η συστοιχία μπαταριών μπορεί να υποστεί ζημιά και να αυξηθεί ο κίνδυνος πυρκαγιάς.

6) ΣΕΡΒΙΣ

a) **Το ηλεκτρικό εργαλείο πρέπει να επισκευάζεται μόνο από εξειδικευμένο επαγγελματία, χρησιμοποιώντας μόνο πανομοιότυπα ανταλλακτικά.** Έτσι, το ηλεκτρικό σας εργαλείο θα παραμείνει ασφαλές.

b) **Μην επιχειρήσετε ποτέ να επισκευάσετε συστοιχία μπαταριών που έχει υποστεί ζημιά.** Η συστοιχία μπαταριών πρέπει να επισκευάζεται μόνο από τον κατασκευαστή ή από εξουσιοδοτημένα κέντρα σέρβις.

ΟΔΗΓΙΕΣ ΑΣΦΑΛΕΙΑΣ ΓΙΑ ΑΣΥΡΜΑΤΑ ΓΑΛΛΙΚΑ ΚΛΕΙΔΙΑ ΚΡΟΥΣΗΣ

- **Κρατάτε το ηλεκτρικό εργαλείο από τις μονωμένες επιφάνειες λαβής κατά την εκτέλεση εργασιών, όπου το μάνταλο μπορεί να έρθει σε επαφή με κρυφή καλωδίωση** (η επαφή του μάνταλου με ένα ηλεκτροφόρο καλώδιο μπορεί να καταστήσει ηλεκτροφόρα τα εκτεθειμένα μεταλλικά μέρη του ηλεκτρικού εργαλείου, προκαλώντας ηλεκτροπληξία στον χειριστή).

ΓΕΝΙΚΑ

- Η σκόνη από υλικά όπως μπογιές που περιέχουν μόλυβδο, ορισμένα είδη ξύλου, ανόργανα στοιχεία και μέταλλα μπορεί να είναι επιβλαβής (η επαφή ή η εισπνοή της σκόνης μπορεί να προκαλέσει αλλεργικές αντιδράσεις ή/και αναπνευστικές ασθένειες στο χειριστή ή σε παριστάμενους). **Φοράτε μάσκα προστασίας από τη σκόνη και χρησιμοποιείτε συσκευή αναρρόφησης σκόνης, εφόσον επιδέχεται σύνδεση**
- Ορισμένα είδη σκόνης ταξινομούνται ως καρκινογόνα (όπως η σκόνη από δρυ ή οξιά) ιδιαίτερα σε συνδυασμό με πρόσθετα συντήρησης ξύλου. **Φοράτε μάσκα προστασίας από τη σκόνη και χρησιμοποιείτε συσκευή απορρόφησης σκόνης, εφόσον υπάρχει δυνατότητα σύνδεσης**
- Ακολουθείτε τις σχετικές με σκόνη εθνικές διατάξεις για τα υλικά που θέλετε να χρησιμοποιήσετε
- **Μην κατεργάζεστε υλικά που περιέχουν αμίαντο** (ο αμίαντος θεωρείται καρκινογόνος)
- Βεβαιωθείτε ότι ο διακόπτης Β ② βρίσκεται στη μεσαία (κλειδωμένη) θέση πριν κάνετε οποιεσδήποτε ρυθμίσεις ή αλλάξετε αξεσουάρ, καθώς και κατά τη μεταφορά ή την αποθήκευση του εργαλείου

ΠΑΡΕΛΚΟΜΕΝΑ

- Η SKIL εγγυάται την απρόσκοπτη λειτουργία του ηλεκτρικού εργαλείου μόνο εφόσον χρησιμοποιούνται γνήσια παρελκόμενα
- Χρησιμοποιείτε μόνο παρελκόμενα των οποίων η επιτρεπόμενη ταχύτητα ισούται τουλάχιστον με τη μέγιστη ταχύτητα χωρίς φορτίο του ηλεκτρικού εργαλείου.

ΠΡΙΝ ΑΠΟ ΤΗ ΧΡΗΣΗ

- Αποφεύγετε ζημιές από βίδες, καρφιά και άλλα στοιχεία

που ενδέχεται να υπάρχουν στο τεμάχιο επεξεργασίας, αφαιρώντας τα προτού ξεκινήσετε την εργασία

- **Ασφαλίζετε το τεμάχιο επεξεργασίας** (αυτό συγκρατείται ασφαλέστερα με σφιγκτήρες ή μέγγενη παρά με τα χέρια).
- **Χρησιμοποιείτε κατάλληλες συσκευές ανίχνευσης για να εντοπίσετε κρυφές γραμμές ρεύματος, αερίου ή νερού ή καλέστε την τοπική επιχείρηση κοινής ωφελείας για βοήθεια** (η επαφή με καλώδια ρεύματος μπορεί να οδηγήσει σε πυρκαγιά ή ηλεκτροπληξία, ενώ οι ζημιές σε αγωγούς αερίου μπορούν να οδηγήσουν σε έκρηξη, η διάτρηση ενός σωλήνα νερού προκαλεί υλικές ζημιές ή ηλεκτροπληξία)

ΜΠΑΤΑΡΙΕΣ

- **Η παρεχόμενη μπαταρία, εάν υπάρχει, είναι μερικώς φορτισμένη** (για να διασφαλιστεί η μέγιστη ισχύς της μπαταρίας, φορτίστε την πλήρως με τον φορτιστή της πριν από τη χρήση του ηλεκτρικού σας εργαλείου για πρώτη φορά)
- **Χρησιμοποιείτε μόνο τις ακόλουθες συστοιχίες μπαταριών και τους φορτιστές**
  - Μπαταρία SKIL: BR1*31****
  - Φορτιστής SKIL: CR1*31****
- Μην χρησιμοποιείτε τη συστοιχία μπαταριών όταν έχει υποστεί βλάβη. Πρέπει να την αντικαθιστάτε αμέσως
- Μην αποσυναρμολογείτε την μπαταρία
- Μην εκθέτετε το εργαλείο / τη συστοιχία μπαταριών στη βροχή
- Επιτρεπόμενη θερμοκρασία περιβάλλοντος (εργαλείο/ φορτιστής/συστοιχία μπαταριών):
  - κατά τη διάρκεια της φόρτισης 4...40°C
  - κατά τη διάρκεια της λειτουργίας 0...+50°C
  - κατά τη διάρκεια της αποθήκευσης 0...+50°C

ΕΠΕΞΗΓΗΣΗ ΣΥΜΒΟΛΩΝ ΣΤΟ ΕΡΓΑΛΕΙΟ / ΤΗΝ ΜΠΑΤΑΡΙΑ

③ Διαβάστε το εγχειρίδιο οδηγιών πριν από τη χρήση
④ Οι μπαταρίες εκρήγνυνται εάν απορριφθούν στη φωτιά, συνεπώς, μην καίτε τις μπαταρίες για κανένα λόγο
⑤ Αποθηκεύετε το εργαλείο / το φορτιστή / την μπαταρία σε μέρη όπου η θερμοκρασία δεν υπερβαίνει τους 50°C
⑥ Μην απορρίπτετε τα ηλεκτρικά εργαλεία και τις συστοιχίες μπαταριών στα οικιακά απορρίμματα

ΧΡΗΣΗ

- Συνδυασμένος διακόπτης για ενεργοποίηση/ απενεργοποίηση και έλεγχο ταχύτητας A ⑦
  - ελέγχετε την ταχύτητα αβαθμίδωτα από το μηδέν έως το μέγιστο ασκώντας λιγότερη ή μεγαλύτερη πίεση στη σκανδάλη A ⑧
- Φόρτιση της συστοιχίας μπαταριών
  - **! Διαβάστε τις προειδοποιήσεις ασφαλείας και τις οδηγίες που παρέχονται με το φορτιστή**
- Αφαίρεση/τοποθέτηση της μπαταρίας ②
- Προσάρτηση του κλιπ ζώνης ⑨
  - Προσαρτήστε το κλιπ ζώνης J στο εργαλείο με μια βίδα K
- Ένδειξη στάθμης της μπαταρίας ⑩
  - Πατήστε το κουμπί ένδειξης στάθμης μπαταρίας H για να εμφανιστεί η τρέχουσα στάθμη μπαταρίας ⑩a
  - **! Όταν η ένδειξη χαμηλότερης στάθμης μπαταρίας αρχίσει να αναβοσβήνει μετά το πάτημα του κουμπιού** H ⑩**b, η μπαταρία είναι άδεια**
  - **! Όταν 2 επίπεδα της ένδειξης μπαταρίας αρχίσουν να αναβοσβήνουν μετά το πάτημα του κουμπιού** H ⑩**c, η μπαταρία δεν βρίσκεται εντός του επιτρεπόμενου εύρους θερμοκρασίας λειτουργίας**
- Φωτεινή ένδειξη ⑮
  Το φως αλογόνου ανάβει αυτόματα κατά την ενεργοποίηση του διακόπτη ενεργοποίησης/ απενεργοποίησης
  - **! όταν η λυχνία LED αρχίζει να αναβοσβήνει, ενεργοποιείται η προστασία μπαταρίας (βλ. παρακάτω)**
- Προστασία μπαταρίας
  Το εργαλείο απενεργοποιείται ξαφνικά ή δεν επιδέχεται ενεργοποίηση όταν:
  - **Το φορτίο είναι πολύ υψηλό** --> αφαιρέστε το φορτίο και επανεκκινήστε
  - **Η θερμοκρασία της μπαταρίας δεν βρίσκεται εντός του επιτρεπόμενου εύρους θερμοκρασίας λειτουργίας από 0 έως +50°C** --> 2 επίπεδα της ένδειξης στάθμης μπαταρίας αρχίζουν να αναβοσβήνουν όταν πατάτε το κουμπί H ⑩c. Περιμένετε μέχρι η μπαταρία να επιστρέψει εντός του επιτρεπόμενου εύρους θερμοκρασίας λειτουργίας
  - **Η μπαταρία είναι σχεδόν άδεια (για προστασία από βαθιά εκφόρτιση)** --> χαμηλή στάθμη μπαταρίας ή χαμηλή στάθμη μπαταρίας που αναβοσβήνει ⑩b εμφανίζεται από την ένδειξη στάθμης μπαταρίας όταν πατάτε το κουμπί H. Φορτίστε την μπαταρία
  - **! Μην συνεχίσετε να πατάτε το διακόπτη ενεργοποίησης/απενεργοποίησης μετά την αυτόματη απενεργοποίηση του εργαλείου, διότι μπορεί να προκληθεί βλάβη στη συστοιχία μπαταριών**
- Αλλαγή κατεύθυνσης περιστροφής ⑪
  - Όταν δεν έχει ρυθμιστεί σωστά στην αριστερή/δεξιά θέση, ο διακόπτης A ② δεν μπορεί να ενεργοποιηθεί
  - **! Να αλλάζετε κατεύθυνση περιστροφής μόνο εφόσον το εργαλείο έχει ακινητοποιηθεί πλήρως**
- Αλλαγή υποδοχών (δεν περιλαμβάνονται) ⑫
  - Για να αφαιρέσετε μια υποδοχή, απλώς τραβήξτε την από τον τετράγωνο οδηγό C
  - Για την τοποθέτηση, απλώς πιέστε μια υποδοχή στον τετράγωνο οδηγό C μέχρι να ασφαλίσει στη θέση της.
  - **! χρησιμοποιείτε μόνο καρυδάκια με τετράγωνο οδηγό 1/2"**
  - **! μη χρησιμοποιείτε φθαρμένα καρυδάκια**
- Επιλογή λειτουργίας ⑬
  Πατήστε το κουμπί ταχύτητας G για να επιλέξετε την επιθυμητή λειτουργία σύσφιξης όταν το ηλεκτρικό εργαλείο είναι ρυθμισμένο σε περιστροφή προς τα εμπρός:
  Λειτουργία χαμηλής ταχύτητας ⑭**a, b, c**
  - σύσφιξη όταν απαιτείται ρύθμιση ακριβείας
  - για μικρότερα μπουλόνια και παξιμάδια

  Λειτουργία μεσαίας ταχύτητας ⑭ **d, e, f**
  - Σύσφιξη όταν απαιτείται μέτρια δύναμη και ταχύτητα
  - Για τη διενέργεια μηχανικών επισκευών

  Λειτουργία υψηλής ταχύτητας ⑭ **g, h, i**
  - Σύσφιξη όταν απαιτείται μεγάλη δύναμη και ταχύτητα
  - Για τη συναρμολόγηση χαλύβδινων πλαισίων

  Πατήστε το κουμπί λειτουργίας F για εναλλαγή μεταξύ της κανονικής λειτουργίας χαλάρωσης, της λειτουργίας

αντίστροφου ελέγχου και της λειτουργίας αφαίρεσης παξιμαδιών όταν το εργαλείο έχει ρυθμιστεί σε αντίστροφη περιστροφή:

Λειτουργίες αντίστροφου ελέγχου ⑭ b, e, h

- Για το λύσιμο μπουλονιών και παξιμαδιών όταν απαιτείται διαφορετική δύναμη και ταχύτητα.
- σταματά όταν λασκάρει η βίδα

Λειτουργία αφαίρεσης παξιμαδιών ⑭ c, f, i

- Για την αποσυναρμολόγηση σκουριασμένων, παλιών μπουλονιών/παξιμαδιών
- Λύσιμο με μέγιστη ροπή

! Η λειτουργία εργασίας μπορεί να αλλάξει μόνο όταν ανάβει οποιαδήποτε ενδεικτική λυχνία λειτουργίας και ο διακόπτης-σκανδάλη δεν είναι πατημένος

! Τόσο η λειτουργία ελέγχου αντίστροφης περιστροφής όσο και η λειτουργία αφαίρεσης παξιμαδιών είναι διαθέσιμες μόνο εφόσον το ηλεκτρικό εργαλείο είναι ρυθμισμένο σε αντίστροφη περιστροφή

! Εφόσον η λειτουργία αφαίρεσης παξιμαδιών παρέχει μια σταθερή δύναμη κρούσης, το κουμπί ταχύτητας δεν μπορεί να ρυθμίσει τη δύναμη κρούσης στη λειτουργία αφαίρεσης παξιμαδιών.

Η λειτουργία εργασίας θα αποθηκευτεί στη μνήμη και θα ενεργοποιηθεί εκ νέου την επόμενη φορά που θα ενεργοποιηθεί το ηλεκτρικό εργαλείο ή εάν αλλάξει η κατεύθυνση περιστροφής.

- Κράτημα και καθοδήγηση του εργαλείου ⑯

! ενώ εργάζεστε, κρατάτε πάντα το ηλεκτρικό εργαλείο από την γκρι επιφάνεια / τις γκρι επιφάνειες λαβής

- Οι σχισμές εξαερισμού D ② δεν πρέπει να είναι καλυμμένες
- μην ασκείτε υπέρμετρη πίεση στο εργαλείο – αφήστε το εργαλείο να κάνει για σας τη δουλειά

ΣΥΜΒΟΥΛΕΣ ΧΡΗΣΗΣ

- Χρησιμοποιείτε κατάλληλες υποδοχές
- Όταν σφίγγετε ένα μπουλόνι ή παξιμάδι, μην το σφίγγετε υπερβολικά. Στην αντίθετη περίπτωση, η ισχύς του γαλλικού κλειδιού κρούσης μπορεί να σπάσει τον σφιγκτήρα. Κρατάτε το ηλεκτρικό εργαλείο ευθυγραμμισμένο με το μπουλόνι ή το παξιμάδι για να αποφύγετε ζημιά στην κεφαλή του σφιγκτήρα.
- Η ροπή εξαρτάται από τη διάρκεια της κρούσης. Η μέγιστη ροπή επιτυγχάνεται μετά από μια διάρκεια κρούσης 6-10 δευτερολέπτων.

! πάντα να ελέγχετε τη ροπή σύσφιγξης με δυναμόκλειδο

- Για τη βέλτιστη χρήση του ηλεκτρικού εργαλείου απαιτείται σταθερή πίεση στο μπουλόνι, ειδικά κατά την αφαίρεση ενός σφιγκτήρα.
- Για περισσότερες πληροφορίες, βλ. www.skil.com

ΣΥΝΤΗΡΗΣΗ/ΣΕΡΒΙΣ

- Να διατηρείτε πάντα το εργαλείο καθαρό (ειδικά τις σχισμές εξαερισμού ⑱②)

! Να αφαιρείτε την μπαταρία από το εργαλείο πριν από τον καθαρισμό

- Αν παρά την επιμελημένη κατασκευή και τις διαδικασίες δοκιμής το εργαλείο παρουσιάσει βλάβη, τότε η επισκευή του πρέπει να ανατεθεί σ' ένα κέντρο εξυπηρέτησης μετά την πώληση για ηλεκτρικά εργαλεία SKIL
  - Αποστείλετε το εργαλείο **χωρίς να το αποσυναρμολογήσετε** μαζί με την απόδειξη αγοράς στο κατάστημα από το οποίο το αγοράσατε ή στο πλησιέστερο κέντρο σέρβις της SKIL (θα βρείτε τις διευθύνσεις καθώς και το διάγραμμα συντήρησης του εργαλείου στον ιστότοπο www.skil.com)
- Λαμβάνετε υπόψη ότι οι βλάβες που προκαλούνται λόγω υπερφόρτωσης ή ακατάλληλης χρήσης του ηλεκτρικού εργαλείου δεν καλύπτονται από την εγγύηση (για τους όρους της εγγύησης της SKIL βλ. www.skil.com ή απευθυνθείτε στο πλησιέστερο κατάστημα πώλησης)

ΠΕΡΙΒΑΛΛΟΝ

Μόνο για τις χώρες της ΕΕ

- Μην απορρίπτετε τα ηλεκτρικά εργαλεία, τα παρελκόμενα και τη συσκευασία στα οικιακά απορρίμματα
  - Σύμφωνα με την ευρωπαϊκή οδηγία 2012/19/ΕΚ, σχετικά με τα απόβλητα ηλεκτρικού και ηλεκτρονικού εξοπλισμού, και την ενσωμάτωσή της στο εθνικό δίκαιο, τα άχρηστα ηλεκτρικά εργαλεία πρέπει να συλλέγονται ξεχωριστά και να επιστρέφονται σε εγκατάσταση αποβλήτων για ανακύκλωση με τρόπο φιλικό προς το περιβάλλον
  - Το σύμβολο ⑥ θα σας το θυμίσει αυτό, όταν έρθει η ώρα της απόρριψης

! Πριν από την απόρριψη, καλύψτε τους ακροδέκτες της συστοιχίας μπαταριών με μονωτική ταινία για να αποτρέψετε το βραχυκύκλωμά τους

ΘΟΡΥΒΟΣ/ΔΟΝΗΣΗ

- Στάθμη ηχητικής πίεσης L_{pA}, στάθμη ηχητικής ισχύος L_{WA}, τιμές δόνησης a_h (συνεχείς δονήσεις), p_F (επαναλαμβανόμενες δονήσεις) και αβεβαιότητα K που προσδιορίστηκαν σύμφωνα με το EN 62841-2-2:

Θόρυβος	
Στάθμη ηχητικής πίεσης (L_{pA})	L_{pA}= 94 dB(A) K = 3 dB
Στάθμη ηχητικής ισχύος (L_{WA})	L_{WA}= 102 dB(A) K = 3 dB
Κραδασμοί	Βίδωμα και αφαίρεση μπουλονιών και παξιμαδιών
συνεχείς δονήσεις (a_h)	a_h = 9,66 m/s² K = 1,5 m/s²
επαναλαμβανόμενες δονήσεις (p_F)	p_F= 1244 m/s² K=41 m/s²

- Οι δηλωθείσες τιμές εκπομπής δονήσεων και οι δηλωθείσες τιμές εκπομπής θορύβου στα τεχνικά χαρακτηριστικά και τη δήλωση συμμόρφωσης έχουν μετρηθεί σύμφωνα με μια τυποποιημένη μέθοδο κειμένου που προβλέπεται από το πρότυπο EN62841 και μπορούν να χρησιμοποιηθούν για τη σύγκριση ενός εργαλείου με ένα άλλο.
  Οι δηλωθείσες συνολικές τιμές δόνησης και οι

δηλωθείσες τιμές εκπομπής θορύβου μπορούν επίσης να χρησιμοποιηθούν σε μια προκαταρκτική αξιολόγηση έκθεσης.

Προειδοποίηση! η τιμή εκπομπής κραδασμών και θορύβου κατά την πραγματική χρήση του ηλεκτρικού εργαλείου μπορεί να διαφέρει από τη δηλωμένη τιμή, ανάλογα με τους τρόπους χρήσης του εργαλείου. Το επίπεδο κραδασμών μπορεί να αυξηθεί πάνω από το επίπεδο που δηλώνεται.

Κατά την αξιολόγηση της έκθεσης σε δονήσεις για τον καθορισμό των μέτρων ασφαλείας που απαιτούνται από την 2002/44/ΕΚ για την προστασία των ατόμων που χρησιμοποιούν τακτικά ηλεκτρικά εργαλεία στην εργασία, η αξιολόγηση της έκθεσης σε δονήσεις θα πρέπει να λαμβάνει υπόψη τις πραγματικές συνθήκες χρήσης και τον τρόπο χρήσης του εργαλείου, συμπεριλαμβανομένων όλων των τμημάτων του κύκλου λειτουργίας, όπως οι χρόνοι κατά τους οποίους το εργαλείο είναι απενεργοποιημένο και όταν λειτουργεί στο ρελαντί, εκτός από το χρόνο ενεργοποίησης.

RO

Cheie cu impact fără perii și fără fir 3266

INTRODUCERE

- Această sculă este destinată înșurubării și deșurubării șuruburilor și piulițelor
- Această sculă oferă stabilizare a cuplului, asigurând o eficiență ridicată și stabilitate continuă chiar și atunci când puterea bateriei scade
- Citiți și păstrați acest manual de instrucțiuni ③

DATE TEHNICE ①

[1] Greutate fără acumulator (greutatea acumulatorului poate fi găsită pe www.skil.com)

Cuplu maxim de rupere: 700 Nm

ELEMENTELE APARATULUI ②

A Întrerupător deschis/închis și controlul vitezei
B Comutator pentru schimbarea direcției de rotație
C Arborele pătrat
D Fantele de ventilație
E Lumină Halo
F Buton de mod
G Butonul de viteză
H Indicator nivel încărcare baterie
J Clemă pentru curea
K Șurub

SIGURANȚĂ

AVERTISMENTE GENERALE PRIVIND SIGURANȚA SCULELOR ELECTRICE

⚠ **AVERTISMENT Citiți toate avertismentele de siguranță, instrucțiunile, ilustrațiile și specificațiile furnizate împreună cu acest instrument electric.** Nerespectarea tuturor instrucțiunilor enumerate mai jos poate duce la electrocutare, incendiu și/sau vătămări grave.

Păstrați toate avertismentele și instrucțiunile pentru consultare ulterioară.

Termenul „sculă electrică" din avertismente se referă la scula dvs. electrică alimentată de la rețea (cu cablu) sau la scula dvs. electrică alimentată cu baterie (fără cablu).

1) SIGURANȚA ZONEI DE LUCRU

a) **Păstrați zona de lucru curată și bine luminată.** Zonele aglomerate sau întunecate pot duce la accidente.

b) **Nu utilizați sculele electrice în atmosfere explozive, cum ar fi în prezența unor lichide, gaze sau praf inflamabile.** Sculele electrice creează scântei, care pot aprinde pulberile sau gazele.

c) **Țineți copiii și trecătorii la distanță în timp ce folosiți o sculă electrică.** Distragerile vă pot face să pierdeți controlul.

2) SIGURANȚA ELECTRICĂ

a) **Ștecherul sculelor electrice trebuie să se potrivească cu priza. Nu modificați niciodată ștecherul în vreun fel. Nu utilizați adaptoare de priză cu scule electrice împământate.** Ștecherele nemodificate și prizele adecvate vor reduce riscul de electrocutare.

b) **Evitați contactul corpului cu suprafețele împământate sau legate la pământ, cum ar fi țevile, radiatoarele, cuptoarele și frigiderele.** Există un risc crescut de șoc electric dacă corpul dumneavoastră este legat la pământ sau împământat.

c) **Nu expuneți uneltele electrice la ploaie sau la condiții umede.** Pătrunderea apei într-o sculă electrică va crește riscul de electrocutare.

d) **Nu abuzați de cablu. Nu utilizați niciodată cablul pentru a transporta, trage sau deconecta scula electrică. Țineți cablul departe de căldură, ulei, margini ascuțite sau piese în mișcare.** Cablurile electrice deteriorate sau încâlcite cresc riscul de electrocutare.

e) **Atunci când folosiți o unealtă electrică în aer liber, utilizați un prelungitor adecvat pentru utilizare în aer liber.** Utilizarea unui cablu adecvat pentru utilizare în exterior reduce riscul de șoc electric.

f) **Dacă este inevitabil să folosiți o unealtă electrică într-un loc umed, utilizați o sursă de alimentare protejată de un dispozitiv de curent rezidual (RCD).** Utilizarea unui astfel de întrerupător reduce riscul de electrocutare.

3) SIGURANȚA PERSONALĂ

a) **Rămâneți vigilenți, urmăriți ceea ce faceți și folosiți bunul simț atunci când folosiți o unealtă electrică. Nu utilizați o sculă electrică când sunteți obosit, sau sub influența medicamentelor, a alcoolului sau a medicației.** Un moment de neatenție în timp ce utilizați sculele electrice se poate solda cu vătămări grave.

b) **Use personal protective equipment.Utilizați echipamente de protecție personală. Purtați întotdeauna ochelari de protecție.** Echipamentele de protecție, cum ar fi masca de praf, încălțăminte de protecție antiderapanți, casca sau antifoanele utilizate în condiții corespunzătoare, vor reduce vătămările corporale.

c) **Preveniți pornirea neintenționată. Asigurați-vă că întrerupătorul este în poziția oprit înainte de a conecta scula la o sursă de alimentare și/sau set de acumulatori, înainte de a ridica sau transporta scula.** Transportul sculelor electrice cu degetul pe întrerupător sau cu alimentarea cu energie electrică pornită, predispune la accidente.

d) **Îndepărtați orice cheie sau cheie de reglare înainte de a porni scula electrică.** O cheie lăsată într-o piesă rotativă a sculei electrice poate duce la accidente.

e) **Nu exagerați. Păstrați permanent echilibrul și poziția corectă.** Astfel veți avea un control mai bun asupra sculei electrice în situații neașteptate.

f) **Îmbrăcați-vă corespunzător. Nu purtați haine largi sau bijuterii. Țineți-vă părul și hainele departe de piesele în mișcare.** Îmbrăcămintea largă, bijuteriile sau părul lung se pot prinde în piesele în mișcare.

g) **Dacă sunt prevăzute dispozitive pentru conectarea instalațiilor de aspirare și colectare a prafului, asigurați-vă că acestea sunt conectate și utilizate corespunzător.** Utilizarea sistemului de colectare a prafului poate reduce pericolele legate de praf.

h) **Nu lăsați familiaritatea dobândită prin utilizarea frecventă a uneltelor să vă permită să vă lăsați în voia sorții și să ignorați principiile de siguranță.** O operație neglijentă poate cauza vătămări grave într-o fracțiune de secundă.

4) UTILIZAREA ȘI ÎNGRIJIREA SCULELOR ELECTRICE

a) **Nu forțați scula electrică. Utilizați scula electrică corespunzătoare pentru aplicația dumneavoastră.** Scula electrică adecvată va face o treabă mai bună și mai sigură când este utilizată conform specificațiilor pentru care a fost concepută.

b) **Nu utilizați scula electrică dacă întrerupătorul nu o pornește și nu o oprește.** Orice sculă electrică ce nu poate fi controlată de la întrerupător este periculoasă și trebuie reparată.

c) **Deconectați ștecherul de la sursa de alimentare și/sau scoateți pachetul de baterii, dacă este detașabil, din scula electrică înainte de a face orice reglaje, de a schimba accesorii sau de a depozita sculele electrice.** Astfel de măsuri preventive reduc riscul de pornire accidentală a sculei electrice.

d) **Depozitați sculele electrice într-un loc inaccesibil copiilor și nu permiteți utilizarea sculei electrice de persoane nefamiliarizate cu aceasta sau cu aceste instrucțiuni.** Sculele electrice sunt periculoase în mâinile utilizatorilor neinstruiți.

e) **Întreținerea sculelor electrice și a accesoriilor. Verificați dacă există abateri de la coaxialitate sau îndoiri ale pieselor în mișcare, deteriorări ale pieselor și orice altă situație care poate afecta funcționarea sculelor electrice. În caz de deteriorare, reparați scula electrică înainte de utilizare.** Multe accidente sunt cauzate de sculele electrice prost întreținute.

f) **Păstrați uneltele de tăiere ascuțite și curate.** Sculele aşchietoare întreținute corespunzător și cu muchii de tăiere ascuțite riscă mai puțin să se îndoaie și sunt mai ușor de controlat.

g) **Utilizați scula electrică, accesoriile și biții de scule etc., în conformitate cu aceste instrucțiuni, ținând cont de condițiile de lucru și de lucrările care urmează să fie efectuate.** Utilizarea sculei electrice pentru operații diferite de cele intenționate s-ar putea solda cu o situație periculoasă.

h) **Păstrați mânerele și suprafețele de prindere uscate, curate și lipsite de ulei și grăsime.** Mânerele și suprafețele de apucare alunecoase nu permit manevrarea în siguranță și controlul asupra sculei în situații neașteptate.

5) UTILIZAREA ȘI ÎNGRIJIREA SCULEI CU BATERIE

a) **Reîncărcați numai cu încărcătorul specificat de producător.** Un încărcător adecvat pentru un tip de set de acumulatori poate prezenta risc de incendiu dacă este utilizat cu alt set de acumulatori.

b) **Utilizați sculele electrice doar cu seturile de acumulatori special menționate.** Utilizarea oricărui alt set de acumulatori prezintă risc de accidente și incendiu.

c) **Atunci când acumulatorul nu este utilizat, țineți-l departe de alte obiecte metalice, cum ar fi agrafe, monede, chei, cuie, șuruburi sau alte obiecte metalice mici, care pot face o conexiune de la un terminal la altul.** Scurtcircuitarea bornelor bateriei poate produce arsuri sau un incendiu.

d) **În condiții abuzive se poate scurge lichid din baterie; evitați contactul. Dacă are loc contactul accidental, clătiți cu apă. Dacă lichidul intră în contact cu ochii, efectuați suplimentar un consult medical.** Lichidul scurs din baterie poate produce iritări sau arsuri.

e) **Nu utilizați un set de acumulatori sau o sculă deteriorată sau modificată.** Acumulatorii deteriorați sau modificați pot prezenta comportament imprevizibil, care poate duce la incendiu, explozie sau risc de vătămare.

f) **Nu expuneți setul de acumulatori la foc sau la temperaturi excesive.** Expunerea la foc sau la temperaturi de peste 130°C poate provoca explozie.

g) **Respectați instrucțiunile de încărcare și nu încărcați setul de acumulatori sau scula în afara intervalului de temperatură specificat în instrucțiuni.** Încărcarea necorespunzătoare sau la temperaturi în afara domeniului specificat poate duce la deteriorarea bateriei și la creșterea riscului de incendiu.

6) SERVICE

a) **Apelați numai la o persoană calificată pentru a vă repara scula electrică utilizând numai piese de schimb identice.** Astfel se asigură menținerea nivelului de siguranță al sculei electrice.

b) **Nu reparați niciodată pachetele de baterii deteriorate.** Depanarea acumulatorilor trebuie să fie efectuată numai de producător sau de prestatorii autorizați de servicii.

INSTRUCȚIUNI DE SIGURANȚĂ PENTRU CHEI DE IMPACT CU ACUMULATORI

- **Țineți scula electrică de suprafețele de prindere izolate atunci când efectuați o operațiune în care elementul de fixare ar putea intra în contact cu cabluri ascunse** (dacă elementele de fixare intră în contact cu un cablu „sub tensiune”, părțile metalice expuse ale sculei electrice pot deveni „sub tensiune” și pot provoca operatorului o descărcare electrică)

GENERALITĂȚI

- Praful rezultat din materiale precum vopseaua care

conține plumb, unele specii de lemn, minerale și metale poate fi periculos (contactul cu praful sau inhalarea acestuia poate provoca reacții alergice și/sau afecțiuni respiratorii operatorului sau persoanelor care stau în apropiere); **purtați o mască de praf și lucrați cu un dispozitiv de extragere a prafului când poate fi conectat**

- Anumite tipuri de praf sunt clasificate ca fiind cancerigene (cum ar fi praful de stejar și de fag), în special în combinație cu aditivii pentru condiționarea lemnului; **purtați o mască de praf și lucrați cu un dispozitiv de aspirare a prafului atunci când este posibil**
- Respectați reglementările naționale referitoare la aspirația prafului în funcție de materialele de lucru folosite
- **Nu prelucrați materiale care conțin azbest** (azbestul este considerat a fi cancerigen)
- Asigurați-vă că comutatorul B ② se află în poziția de mijloc (blocare) înainte de a efectua orice ajustări sau de a schimba accesoriile, precum și atunci când transportați sau depozitați scula

ACCESORII

- SKIL garantează funcționarea perfectă a aparatului numai dacă sunt folosite accesoriile originale
- Folosiți numai accesoriile a căror turație admisă este cel puțin egală cu turația maximă la mers în gol a aparatului

ÎNAINTEA UTILIZĂRII

- Evitați daunele provocate de șuruburi, ținte și alte elemente din timpul lucrului; înlăturați aceste elemente înainte de a trece la acțiune
- **Securizați piesa de lucru** (o piesă de lucru fixată cu clame sau într-o menghină este ținută mult mai în siguranță decât manual)
- **Folosiți detectoare adecvate pentru depistarea conductelor și conductorilor de alimentare sau apelați în acest scop la întreprinderea locală de furnizare a utilităților**(contactul cu conductorii electrici poate provoca incendii sau electrocutare; deteriorarea unei conducte de gaz poate duce la explozii; spargerea unei conducte de apă provoacă pagube materiale sau poate provoca electrocutare)

BATERIILE

- **Bateria furnizată, dacă există, este parțial încărcată.** (pentru a asigura capacitatea completă a bateriei, încărcați complet bateria în încărcătorul de baterii înainte de a utiliza scula electrică pentru prima dată)
- **Utilizați numai următoarele baterii și încărcătoare cu această sculă**
  - Baterie SKIL: BR1*31****
  - Încărcător SKIL: CR1*31****
- Nu folosiți bateria dacă aceasta este avariată; ea trebuie înlocuită imediat
- Nu dezasamblați bateria
- Nu expuneți scula/bateria la ploaie
- Temperatură ambiantă admisă (instrument/încărcător/baterie):
  - în timpul încărcării 4...40°C
  - în timpul funcționării 0...50°C
  - în timpul depozitării 0...+50°C

EXPLICAȚIA SIMBOLURILOR DE PE INSTRUMENT/ BATERIE

③ Citiți manual de instrucțiuni înainte de utilizare
④ Bateriile pot exploda atunci când sunt aruncate în foc, deci nu ardeți bateria din niciun motiv
⑤ Depozitați scula / încărcătorul / bateria în locuri în care temperatura nu va depăși 50°C
⑥ Nu aruncați sculele electrice și bateriile direct la pubelele de gunoi

UTILIZAREA

- Întrerupător combinat pentru conectare/deconectare și controlului vitezei A⑦
  - controlați viteza fără trepte de la zero la maxim, punând o presiune mai mică sau mai mare pe declanșatorul A⑧
- Încărcarea acumulatorului
  ! citiți avertismentele de siguranță și instrucțiunile care au fost furnizate împreună cu încărcătorul
- Scoaterea/instalarea bateriilor ②
- Atașarea clemei pentru centură ⑨
  - atașați clema cureleJla sculă cu un șurub K
- Indicator de nivel al bateriei ⑩
  - apăsați butonul indicator al nivelului bateriei H pentru a afișa nivelul curent al bateriei ⑩a
  ! când nivelul cel mai scăzut al indicatorului bateriei începe să clipească după apăsarea butonuluiH ⑩**b, bateria este goală**
  ! când 2 niveluri ale indicatorului bateriei încep să clipească după apăsarea butonuluiH ⑩ **c, bateria nu se află în intervalul de temperatură de funcționare admisibil**
- Lumina Halo⑮
  Lumina halo se aprinde automat când activați comutatorul de pornire/oprire
  ! când lumina LED începe să clipească, este activată protecția bateriei (a se vedea mai jos)
- Protecția bateriei
  Aparatul este oprit brusc sau împiedicat să fie pornit când
  - **sarcina este prea mare** --> îndepărtați sarcina și reporniți
  - **temperatura bateriei nu se încadrează în intervalul de temperatură de funcționare admisibil de la 0 la +50°C** --> 2 niveluri ale indicatorului nivelului bateriei încep să clipească atunci când apăsați butonul H ⑩ c; așteptați până când bateria a revenit în intervalul de temperatură de funcționare admisibil
  - **bateria este aproape goală (pentru a proteja împotriva descărcării profunde)** --> un nivel scăzut al bateriei sau un nivel scăzut al bateriei intermitent⑩ b este afișat de indicatorul nivelului bateriei atunci când apăsați butonul H; încărcați bateria
  ! nu continuați să apăsați întrerupătorul pornit/oprit după oprirea automată a mașinii; în caz contrar, bateria poate fi deteriorată
- Schimbarea direcției de rotație ⑪
  - când nu este setat corect în poziția stânga/dreapta, comutatorul A ② nu poate fi activat
  ! schimbași direcția de rotație abia atunci când aparatul este complet oprit
- Schimbarea prizelor (nu sunt incluse) ⑫
  - pentru a scoate o priză, pur și simplu trageți-o de pe unitatea pătrată C
  - pentru montare pur și simplu împingeți o priză pe unitatea pătrată C până când se blochează în poziție
  ! utilizați numai suporturi cu un bit pătrat de 1/2"
  ! nu utilizați suporturi deteriorate

- Selectarea modului ⑬
  Apăsați butonul de viteză G pentru a selecta modul de strângere dorit atunci când scula este setată pe rotația înainte:
  Mod de viteză redusă ⑭ a, b, c
  - strângeți când este necesară o reglare fină
  - pentru șuruburi și piulițe mai mici

  Modul de viteză medie ⑭ d, e, f
  - strângere atunci când sunt necesare forță și viteză medii
  - pentru efectuarea reparațiilor mecanice

  Mod de mare viteză ⑭ g, h, i
  - strângere atunci când sunt necesare forță și viteză mare
  - pentru asamblarea cadrelor din oțel

  Apăsați butonul de mod F pentru a comuta între modul normal de slăbire, modul de control invers și modul de spargere a piuliței atunci când instrumentul este setat să inverseze rotația:
  Moduri de control invers ⑭ b, e, h
  - Pentru desfacerea șuruburilor și piulițelor atunci când se dorește o forță și o viteză diferite
  - se oprește când șurubul este desfăcut

  Modul de spargere a piulițelor ⑭ c, f, i
  - pentru dezasamblarea șuruburilor/piulițelor ruginite și vechi
  - deșurubare cu, cuplu maxim

  ! modul de lucru poate fi schimbat numai atunci când orice indicator luminos de mod strălucește și comutatorul de declanșare nu este apăsat
  ! atât modul de control invers, cât și modul de forțare a piulițelor sunt disponibile numai atunci când scula este setată pe rotație inversă
  ! deoarece modul de forțare a piulițelor oferă o forță de impact fixă, butonul de viteză nu va putea regla forța de impact în modul de spargere a piulițelor

  Modul de lucru va fi stocat în memorie și va fi reactivat la următoarea pornire a sculei sau la schimbarea sensului de rotație.
- Ținerea și ghidarea sculei ⑯
  ! în timp ce lucrați, țineți întotdeauna scula de zona (zonele) gri de prindere
  - păstrați fantele de ventilație D ② neacoperite
  - nu exercitați prea multă presiune asupra sculei; lăsați scula să funcționeze

SFATURI PENTRU UTILIZARE

- Utilizați prizele corespunzătoare
- Atunci când strângeți un șurub sau o piuliță, nu strângeți prea tare. Deoarece forța cheii cu impact poate rupe dispozitivul de fixare. Țineți scula aliniată cu șurubul sau piulița pentru a preveni deteriorarea capului elementului de fixare.
- Cuplul depinde de durata impactului. Cuplul maxim este atins după o durată de impact de 6-10 secunde.
  ! verificați întotdeauna cuplul de strângere cu o cheie dinamometrică
- Pentru o utilizare optimală a instrumentului este necesară exercitarea unei presiuni constante asupra șurubului, mai ales la îndepărtarea unui element de fixare.
- Pentru mai multe informații, consultați www.skil.com

ÎNTREȚINEREA / SERVICE-UL

- Păstrați întotdeauna scula curată (în special sloturile de ventilație D ②)
  ! scoateți bateria din scula electrică înainte de curățare
- În cazul în care scula se defectează în ciuda grijii acordate în procedurile de fabricație și testare, reparația trebuie efectuată de un centru de service post-vânzare pentru unelte electrice SKIL
  - trimiteți scula **nedemontată** împreună cu dovada de achiziție la dealerul dumneavoastră sau la cea mai apropiată stație de service SKIL (adresele, precum și diagrama de service a uneltei sunt listate pe www.skil.com)
- Trebuie să fiți conștienți de faptul că deteriorarea datorată supra-sarcinii sau utilizării incorecte a sculei va duce la excluderea din garanție (pentru condițiile de garanție SKIL consultați www.skil.com sau întrebați distribuitorul)

MEDIUL ÎNCONJURĂTOR

Numai pentru țările UE

- Nu aruncați sculele electrice, accesoriile sau ambalajele direct la pubelele de gunoi
  - Directiva Europeană 2012/19/EC face referire la modul de aruncare a echipamentelor electrice și electronice și modul de aplicare a normelor în conformitate cu legislația națională; sculele electrice în momentul în care au atins un grad avansat de uzură și trebuiesc aruncate, ele trebuiesc colectate separat și reciclate într-un mod ce respectă normele de protecție a mediului înconjurător
  - simbolul ⑥ vă va aminti acest lucru atunci când apare nevoia de eliminare

  ! înainte de eliminare, protejați bornele bateriei cu bandă adezivă pentru a preveni scurtcircuitul

ZGOMOT / VIBRAȚII

- nivelul de presiune sonoră L_{pA}, nivelul de putere sonoră L_{WA}, valorile vibrațiilor a_h (vibrații continue), p_F (vibrații de șoc repetate) și incertitudinea K determinate conform EN 62841-2-2:

Zgomot	
nivel de presiune sonoră (L_{pA})	L_{pA}=94 dB(A) K=3 dB
Nivel de putere sonoră măsurată (L_{WA})	L_{WA}=102 dB(A) K=3 dB
Vibrație	Înșurubarea și deșurubarea șuruburilor și piulițelor
vibrații continue (a_h)	a_h=9.66 m/s^2 K=1.5 m/s^2
vibrații de șoc repetate (p_F)	p_F=1244 m/s^2 K=41 m/s^2

- Valorile emisiilor de vibrații declarate și valorile emisiilor de zgomot declarate indicate în datele tehnice și în declarația de conformitate au fost măsurate în conformitate cu metoda textului standard prevăzută de EN62841 și pot fi utilizate pentru a compara o sculă cu alta.
  Valoarea declarată a emisiilor de vibrații și valoarea

(valorile) declarată a emisiilor de zgomot pot fi, de asemenea, utilizate într-o evaluare preliminară a expunerii.
Avertisment! valoarea emisiilor de vibrații și zgomot în timpul utilizării efective a sculei electrice poate diferi de valoarea declarată în funcție de modul în care este utilizată scula. Nivelul vibrațiilor poate crește peste nivelul declarat.
Atunci când se evaluează expunerea la vibrații pentru a determina măsurile de siguranță necesare conform directivei 2002/44/CE pentru a proteja persoanele care folosesc regulat unelte electrice în muncă, o estimare a expunerii la vibrații ar trebui să ia în considerare condițiile reale de utilizare și modul în care este folosită scula, inclusiv luând în considerare toate părțile ciclului de operare, cum ar fi momentele când scula este oprită și când funcționează în gol, pe lângă timpul de declanșare.

BG

Безчетков акумулаторен ударен гайковерт 3266

ВЪВЕДЕНИЕ

- Този инструмент е предназначен за завинтване и развинтване на болтове и гайки
- Този инструмент предлага стабилизиране на въртящия момент, осигурявайки продължителна висока ефективност и стабилност, дори когато мощността на батерията намалява.
- Прочетете и пазете това ръководство за работа ③

ТЕХНИЧЕСКИ ДАННИ ①

[1)] Тегло без акумулаторна батерия (теглото на акумулаторната батерия може да бъде намерено на www.skil.com)

Макс. въртящ момент на откъсване: 700 Nm

ЕЛЕМЕНТИ НА ИНСТРУМЕНТА ②

A Спусък за включване/изключване и регулиране на скоростта
B Превключвател за обръщане на посоката на въртене
C Квадратно задвижване
D Вентилационни отвори
E Хало светлина
F Бутон за режим
G Бутон за скоростта
H Индикатор за нивото на заряд на батерията
J Скоба за колан
K Винт

БЕЗОПАСНОСТ

ОБЩИ ПРЕДУПРЕЖДЕНИЯ ЗА БЕЗОПАСНОСТ НА ЕЛЕКТРИЧЕСКИ ИНСТРУМЕНТИ

⚠ **ПРЕДУПРЕЖДЕНИЕ: Прочетете всички предупреждения за безопасност, инструкции, илюстрации и спецификации предоставени с този електрически инструмент.** Неспазването на всички инструкции изброени долу може да доведе до токов удар, пожар и/или сериозно нараняване.

Запазете всички предупреждения и инструкции за бъдеща справка.

Терминът „Електрически инструмент“ в предупрежденията се отнася до захранвани от мрежата (кабелни) електрически инструменти или захранвани чрез батерия (безкабелни) електрически инструменти.

1) БЕЗОПАСНОСТ В РАБОТНАТА ЗОНА

a) **Пазете работната повърхност чиста и добре осветена.** Разхвърляни или тъмни работни зони пораждат инциденти.

b) **Не работете с електрически инструменти в експлозивна атмосфера, като например в присъствието на запалими течности, газ или прах.** Електрическият инструмент създава искра, която може да възпламени праха или изпаренията.

c) **Дръжте на разстояние децата и страничните лица, докато работите с електрически инструмент.** Разсейването може да причини загуба на контрол.

2) ЕЛЕКТРИЧЕСКА БЕЗОПАСНОСТ

a) **Щепселите на електрическия инструмент трябва да съответстват на контакта. Никога не модифицирайте щепсела по какъвто и да е начин. Не използвайте какъвто и да е адаптер със заземени електрически инструменти.** Немодифицираните щепсели и съответстващите контакти ще намалят риска от електрически удар.

b) **Избягвайте контакт на тялото със заземени повърхности като тръби, радиатори, кухненски печки и хладилници.** Съществува повишена опасност от токов удар, ако тялото Ви е заземено.

c) **Не излагайте електрическите инструменти на дъжд или влажни условия.** Навлизането на вода в електрическия инструмент ще увеличи риска от токов удар.

d) **Не злоупотребявайте с кабела. Никога не използвайте кабела за пренасяне, изтегляне или изключване от контакта на електрическия инструмент. Дръжте кабела настрана от топлина, масло, остри ръбове или движещи се части.** Повредени или оплетени кабели увеличават риска от електрически удар.

e) **Когато работите с електрически инструмент на открито, използвайте удължителен кабел подходящ за употреба на открито.** Употребата на кабел подходящ за употреба на открито намалява риска от електрически удар.

f) **Ако работата с електрическия инструмент на влажно място е неизбежна, използвайте захранване с дефектнотокова защита (RCD).** Употребата на RCD намалява риска от токов удар.

3) ЛИЧНА БЕЗОПАСНОСТ

a) **Внимавайте, гледайте какво правите и използвайте здрав разум, когато работите с електрически инструмент. Не използвайте електрически инструмент, когато сте уморени или когато сте под въздействие на наркотици, алкохол или лекарства.** Момент невнимание по време на работата с електрически инструменти

може да доведе до сериозно телесно нараняване.

b) **Използвайте лични предпазни средства. Винаги носете защита за очите.** Защитно оборудване като прахови маски, не плъзгащи се безопасно обувки, твърда каска или защита за слуха използвана при подходящи условия ще намали риска от лични наранявания.

c) **Предотвратете непреднамерено пускане. Уверете се, че ключът е в изключена позиция, преди да свържете към захранване и/или батерия, повдигайки или носейки инструмента.** Пренасянето на електрически инструменти с пръст на превключвателя или наелектризирани електрически инструменти с включен превключвател създава условия за злополуки.

d) **Извадете всеки регулиращ ключ или гаечен ключ, преди да включите захранването.** Гаечен или друг ключ оставен закрепен към въртящите се части на електрическия инструмент може да доведе до телесно нараняване.

e) **Не се протягайте. Запазете правилна стойка и баланс по всяко време.** Това позволява по-добър контрол върху електрическия инструмент в непредвидени ситуации.

f) **Облечете се подходящо. Не носете свободни дрехи или накити. Дръжте коса и дрехите си далеч от движещи се части.** Свободни дрехи, накити или дълга коса, могат да бъдат хванати в движещите се части.

g) **Ако са предоставени устройства за свърване на прахоуловител или съоръжения за събиране, уверете се, че те са свързани и са правилно използвани.** Употребата на устройства за събиране на прах може да намали рисковете свързани с прах.

h) **Не позволявайте на рутината, придобита от честата употреба на инструмента, да позволи небрежност небрежни и игнориране на принципите за безопасност при работа с инструмента.** Небрежно действие може да причини сериозно нараняване за части от секундата

4) УПОТРЕБА И ГРИЖА ЗА ЕЛЕКТРИЧЕСКИЯ ИНСТРУМЕНТ

a) **Не пресилвайте електрическия инструмент. Използвайте правилния електрически инструмент за вашата работа.** Правилният електрически инструмент ще свърши работата по-добре и по-безопасно при капацитета за който е проектиран.

b) **Не използвайте електрическия инструмент ако превключвателят не го включва и изключва.** Всеки електрически инструмент, който не може да бъде контролиран от ключа е опасен и трябва да бъде поправен.

c) **Разкачете щепсела от захранването и/или извадете батерията, ако може да се извади, от електрическия инструмент, преди да извършите настройки, смяна на аксесоари или съхраняване на инструментите.** Подобни превантивни мерки за безопасност намаляват риска от случайно стартиране на електрическия инструмента.

d) **Дръжте свободния електрически инструмент извън достъпа до деца и не позволявайте хора, които не са запознати с електрическия инструмент или тези инструкции да работят с него.** Електрическите инструменти са опасни в ръцете на необучени потребители.

e) **Поддръжка на електрически инструменти и аксесоари. Проверете за разместване или блокиране на подвижни части, счупване на части, и всякакви други условия, които могат да повлияят на работата на електрическия инструмент. При повреда ремонтирайте инструмента преди употреба.** Много инциденти са причинени от лошо поддържани електрически инструменти.

f) **Поддържайте режещите инструменти остри и чисти.** Правилно поддържани режещи инструменти, с остри режещи ръбове е по-малко вероятно да се заклещят и по-лесно се контролират.

g) **Използвайте електрическия инструмент, аксесоарите, частите на инструмента и т.н. в съответствие с тези инструкции, като вземете предвид условията на работа и вида работа, която ще бъде извършвана.** Употребата на електрическия инструмент за дейности различни от предназначените може да доведе до опасни ситуации.

h) **Дръжте ръкохватките и повърхностите за захващане сухи, чисти и без масло и грес.** Хлъзгавите ръкохватки и места за захващане не позволяват безопасно боравене и контролиране на инструмента при неочаквана ситуация.

5) УПОТРЕБА И ГРИЖА ЗА ИНСТРУМЕНТ С БАТЕРИЯ

a) **Презареждайте само със зарядното устройство определено от производителя.** Зарядно устройство, което е подходящо за един вид акумулаторна батерия може да създаде опасност от пожар, когато се използва с друга акумулаторна батерия.

b) **Използвайте електрически инструменти само със специфично обозначени акумулаторни батерии.** Използването на всяка друга акумулаторна батерия може да създаде риск от нараняване и пожар.

c) **Когато акумулаторните батерии не са в употреба ги дръжте на разстояние от други метални обекти, като кламери, монети, ключове, пирони, отвертки или други малки метални предмети, които могат да направят свързване между клемите.** Свързване на късо на клемите на батерията може да причини изгаряне или пожар.

d) **При условия на злоупотреба , може да се изхвърли течност от батерията. Избягвайте контакт. В случай на инцидентен контакт измийте с вода. Ако течността влезе в контакт с очите, потърсете допълнително медицинска помощ.** Течността изхвърлена от батерията може да причини раздразнение или изгаряния.

e) **Не използвайте акумулаторна батерия или инструмент, които са повредени или модифицирани.** Повредените или модифицираните батерии може да проявят непредсказуемо поведение, което да доведе до пожар, експлозия или риск от нараняване.

f) **Не излагайте батерията или инструмента на огън или прекомерна температура.** Излагане на

огън или температури над 130 °C може да причини експлозия.

g) **Следвайте всички инструкции за зареждане и не зареждайте батерията или инструмента извън температурния обхват зададен в инструкциите.** Неправилното зареждане или зареждане извън определения температурен обхват може да повреди батерията и да повиши риска от пожар.

6) ОБСЛУЖВАНЕ

a) **Обслужвайте вашия електрически инструмент чрез квалифициран техник, като използвате само идентични резервни части.** Това ще осигури поддържането на безопасност не електрическия инструмент.

b) **Никога не поправяйте повредени акумулаторни батерии.** Ремонтът на акумулаторни батерии трябва да бъде извършван от производителя или оторизиран сервиз.

ИНСТРУКЦИИ ЗА БЕЗОПАСНОСТ ЗА АКУМУЛАТОРНА УДАРЕН ГАЙКОВЕРТ

- **Дръжте електроинструмента за изолирани захващащи повърхности при изпълняване на операция, при която скрепителният елемент може да влезе в контакт със скрито окабеляване** (скрепителни елементи в контакт с „жив“ електрически проводник могат да направят изложените метални части на електроинструмента „живи“ и да причинят електрически удар на оператора)

ОБЩО

- Прахът от някои материали, като например съдържаща олово боя, някои видове дървесина, минерали и метали, може да бъде вреден (контакт или вдишване на такъв прах могат да причинят алергични реакции и/или респираторни заболявания на оператора или стоящите наблизо лица); **използвайте противопрахова маска и работете с аспириращо праха устройство, когато такова може да бъде свързано**
- Определени видове прах са класифицирани като карциногенни (като прах от дъб и бук) особено когато са комбинирани с добавки за подобряване на състоянието на дървесината; **използвайте противопрахова маска и работете с аспириращо праха устройство, когато такова може да бъде свързано**
- Спазвайте свързаните с праха национални изисквания за материалите, с които искате да работите
- **Не обработвайте съдържащ азбест материал** (азбестът се счита за канцерогенен)
- Уверете се, че превключвател B ② е в средно (заключено) положение, преди да правите каквито и да е настройки или да сменяте аксесоари, както и когато носите или съхранявате инструмента.

АКСЕСОАРИ

- SKIL може да осигури безаварийна работа на инструмента, само ако се използват оригинални аксесоари
- Използвайте само аксесоари с допустима скорост, съответстваща поне на най-високата скорост на празен ход на инструмента

ПРЕДИ ИЗПОЛЗВАНЕ

- Избягвайте повреди, които могат да бъдат причинени от винтове, гвоздеи и други метални елементи в обработвания детайл; отстранете ги преди да започнете работа
- **Обезопасете работния детайл** (детайл, затегнат в затягащ инструмент или в менгеме е по-устойчив, отколкото ако се държи в ръка)
- **За да откриете скрити под повърхността електро-, водо- и газопроводи, използвайте подходящи уреди или се обърнете към местното снабдително дружество** (контакт с електрически проводници под напрежение може да предизвика пожар и/или токов удар; увреждането на газопровод може да предизвика експлозия; засягането на водопровод може да предизвика значителни материални щети и/или токов удар)

АКУМУЛАТОРНИ БАТЕРИИ

- **Доставената в комплекта батерия е частично заредена** (за да осигурите пълен капацитет на батерията, заредете напълно батерията в зарядното устройство за батерия, преди да използвате вашия електроинструмент за първи път)
- **Използвайте само следните батерии и зарядни устройства с този инструмент**
  - SKIL батерия: BR1*31****
  - SKIL зарядно устройство: CR1*31****
- Не използвайте неизправна батерия; незабавно я заменете
- Не разглобявайте батерията
- Не излагайте на дъжд инструмента/батерията
- Допустима температура на околната среда (инструмент/зарядно устройство/батерия):
  - при зареждане 4...40°C
  - по време на работа 0...+50°C
  - при съхраняване 0...+50°C

ОБЯСНЕНИЕ НА СИМВОЛИТЕ ВЪРХУ ИНСТРУМЕНТА/ БАТЕРИЯТА

③ Преди употреба прочетете ръководството с инструкции

④ Батериите могат да експлодират, когато се хвърлят в огън, така че не изгаряйте батерията по никаква причина

⑤ Съхранявайте инструмента/зарядното устройство/ батерията в помещения при температури, не по-високи от 50°C

⑥ Не изхвърляйте електроуредите и батерии заедно с битови отпадъци

УПОТРЕБА

- Комбиниран бутон за включване/изключване и управление на скоростта A ⑦
  - контролирайте скоростта безстепенно от нула до максимум, като натискате спусъка с по-малко или повече усилие A⑧
- Зареждане на акумулаторната батерия
  ! прочетете предупрежденията и инструкциите за безопасност, доставени със зарядното устройство
- Изваждане/инсталиране на батерията ②
- Закрепване на щипка за колан ⑨
  - Прикрепете щипката за колан J към инструмента с винт K
- Индикатор за нивото на батерията ⑩
  - Натиснете бутона за индикатор за нивото на

батерията H, за да покажете текущото ниво на батерията ⑩a

! когато индикаторът за най-ниското ниво на батерията започне да мига след натискане на бутон H ⑩**b, батерията е празна**

! когато 2 нива на индикатора за батерията започнат да мигат след натискане на бутон H ⑩**c, батерията не е в допустимия работен температурен диапазон**

- Хало светлина ⑮
  Хало светлината светва автоматично, когато се активира превключвателят за включване/изключване
  ! когато LED светлината започне да мига, защитата на батерията е активирана (вижте по-долу)
- Защита на акумулаторната батерия
  Инструментът внезапно се изключва или не може да се включи, когато
  - **натоварването е прекалено голямо** -> премахнете натоварването и рестартирайте
  - **температурата на батерията не е в допустимия работен температурен диапазон от 0 до +50°C** --> 2 нива на индикатора за ниво на батерията започват да мигат при натискане на бутон H⑩c; изчакайте, докато батерията се върне в допустимия работен температурен диапазон
  - **батерията е почти празна (за предпазване от дълбоко разреждане)** --> ниско ниво на батерията или мигащо ниско ниво на батерията ⑩b се показва от индикатора за ниво на батерията при натискане на бутон H; заредете батерията

  ! след автоматичното изключване на инструмента не продължавайте да натискате спусъка, понеже може да се повреди акумулаторната батерия
- Промяна на посоката на въртене ⑪
  - Когато не е правилно настроен в ляво/дясно положение, превключвател A ② не може да се активира

  ! обръщайте посоката на въртене само когато инструментът е напълно спрял
- Сменяеми гнезда (не са включени) ⑫
  - За да извадите гнездото, просто го издърпайте от квадратната предавка C
  - За монтаж просто натиснете гнездото върху квадратната предавка C, докато то щракне на мястото си

  ! използвайте само гнезда с квадратна предавка 1/2”

  ! не използвайте повредени гнезда
- Избор на режим ⑬
  Натиснете бутона за скоростта G, за да изберете желания режим на затягане, когато инструментът е настроен на въртене напред:
  Режим на ниска скорост ⑭**a, b, c**
  - затегнете, когато има нужда от фино регулиране
  - за по-малки болтове и гайки

  Режим на средна скорост ⑭**d, e, f**
  - затягане, когато са необходими средна сила и скорост
  - за извършване на механични ремонти

  Високоскоростен режим ⑭**g, h, i**
  - затягане, когато са необходими висока сила и скорост
  - за сглобяване на стоманени рамки

  Натиснете бутона за режим F, за да превключвате между нормален режим на разхлабване, режим на обратно въртене и режим на ударно развиване на гайки, когато инструментът е настроен на обратно въртене:
  Режими за обратно въртене ⑭**b, e, h**
  - За развиване на болтове и гайки, когато се изисква различна сила и скорост.
  - спира, когато болтът е разхлабен

  Режим на ударно развиване на гайки ⑭**c, f, i**
  - за демонтиране на ръждясали, стари болтове/гайки
  - разхлабване с максимален въртящ момент

  ! работният режим може да се променя само когато свети някоя от индикаторите за режим и спусъкът не е натиснат

  ! и режимът на управление на заден ход, и режимът на ударно развиване на гайки са налични само когато инструментът е настроен на въртене в обратна посока

  ! тъй като режимът на ударно развиване на гайки осигурява фиксирана сила на удара, бутонът за скорост няма да може да регулира силата на удара в режим на ударно развиване на гайки

  Режимът на работа ще бъде съхранен в паметта и ще се активира отново при следващото включване на инструмента или при промяна на посоката на въртене.
- Държане и насочване на инструмента ⑯

  ! по време на работа винаги дръжте инструмента за сивата(ите) област(и) за хващане
  - Дръжте вентилационните отвори D ② непокрити
  - не прилагайте твърде голям натиск върху инструмента; нека той да свърши работата вместо вас

СЪВЕТИ ЗА ПРИЛОЖЕНИЕТО

- Използвайте подходящите гнезда
- Когато затягате болт или гайка, не презатягайте. Тъй като силата на ударния гайковерт може да счупи крепежния елемент. Дръжте инструмента в една линия с болта или гайката, за да предотвратите повреда на главата на крепежния елемент.
- Въртящият момент зависи от продължителността на удара. Максимален въртящ момент се постига след удар с продължителност 6-10 секунди.

  ! винаги проверявайте въртящия момент на натягане с динамометричен ключ
- За оптимална работа на електроинструмента е необходим постоянен натиск върху болта, включително при развиване на крепежен елемент.
- За повече информация вижте www.skil.com

ПОДДРЪЖКА/СЕРВИЗ

- Винаги поддържайте инструмента чист (особено вентилационните отвори D ②)

  ! извадете батерията от инструмента преди почистване
- Ако инструментът се повреди въпреки

грижите, положени при производството и изпитването, ремонтът трябва да се извърши в център за следпродажбено обслужване на електроинструменти SKIL
  - изпратете инструмента в **неразглобен** вид заедно с доказателство за покупката му в търговския обект, откъдето сте го закупили, или в най-близкия сервиз на SKIL (адресите, както и схемата за сервизно обслужване на електроинструмента, можете да намерите на адрес www.skil.com)
- Имайте предвид, че повреда поради претоварване или неправилно манипулиране с инструмента ще бъдат изключени от гаранцията (за условията на гаранцията от SKIL виж на интернет адрес: www.skil.com или попитайте вашия дилър)

ОКОЛНА СРЕДА

Само за страни от ЕС

- Не изхвърляйте електроуредите, приспособленията и опаковките заедно с битови отпадъци
  - съобразно Директивата на ЕС 2012/19/ЕО относно износени електрически и електронни уреди и отразяването ѝ в националното законодателство износените електроуреди следва да се събират отделно и да се предават за рециклиране според изискванията за опазване на околната среда
  - за това указва символът ⑥ тогава, когато трябва да бъдат унищожени

  ! преди да изхвърлите батерията, защитете изводите ѝ с дебела лепенка, за да няма опасност от възникване на късо съединение

ШУМ / ВИБРАЦИИ

- Ниво на звуково налягане L_{pA}, ниво на звукова мощност L_{WA}, стойности на вибрациите a_h (непрекъснати вибрации), p_F (повтарящи се ударни вибрации) и неопределеност K, определени съгласно EN 62841-2-2:

Шум	
ниво на звуково налягане (L_{pA})	L_{pA}=94 dB(A) K=3 dB
ниво на силата на звука (L_{WA})	L_{WA}=102 dB(A) K=3 dB
Вибрации	Завинтване и отвинтване на болтове и гайки
непрекъснати вибрации (a_h)	a_h=9,66 m/s² K=1,5 m/s²
повтарящи се ударни вибрации (p_F)	p_F=1244 m/s² K=41 m/s²

- Декларираните стойности на емисиите на вибрации и декларираните стойности на шумовите емисии, посочени в техническите данни и декларацията за съответствие, са измерени в съответствие със стандартен тестов метод, предоставен от EN62841 и могат да се използват за сравняване на един инструмент с друг.
  Декларираната стойност на вибрациите и обявената(ите) стойност(и) на шумовите емисии също могат да бъдат използвани при предварителна оценка на експозицията.
  ПРЕДУПРЕЖДЕНИЕ! Стойността на емисиите на вибрации и шум при действителна употреба на електроинструмента може да се различава от декларираната стойност в зависимост от начина, по който се използва инструментът. Нивото на вибрации може да се увеличи над посоченото ниво. При оценката на излагането на вибрации за определяне на мерките за безопасност, изисквани от 2002/44/ЕС за защита на лицата, които редовно използват електрически инструменти по време на работа, трябва да се вземе предвид оценката на излагането на вибрации, действителните условия на употреба и начинът на използване на инструмента, включително да се вземат предвид всички части от работния цикъл, като например времето, когато инструментът е изключен и когато работи на празен ход в допълнение към времето на задействане.

SK

Bezkomutátorový bezdrôtový rázový úťahovák 3266

ÚVOD

- Tento nástroj je určený na uťahovanie a uvoľňovanie skrutiek
- Tento nástroj poskytuje stabilizáciu krútiaceho momentu, čo zaisťuje trvalú vysokú účinnosť a stabilitu aj pri znížení výkonu batérie
- Prečítajte a odložte si tento návod na obsluhu ③

TECHNICKÉ ÚDAJE ①

1) Hmotnosť bez akumulátora (hmotnosť akumulátora nájdete na stránke www.skil.com)

Maximálny vypínací moment: 700 Nm

ČASTI NÁRADIA ②

A Hlavný vypínač s ovládaním rýchlosti
B Prepínač na zmenu smeru otáčania
C Štvorhranná hlavica
D Vetracie štrbiny
E Kruhové svetlo
F Tlačidlo režimu
G Tlačidlo rýchlosti
H Indikátor nabitia akumulátora
J Spona na opasok
K Skrutka

BEZPEČNOSŤ

VŠEOBECNÉ BEZPEČNOSTNÉ UPOZORNENIA PRE ELEKTRICKÉ NÁRADIE

⚠ VAROVANIE: Prečítajte si všetky bezpečnostné výstrahy, pokyny, ilustrácie a technické údaje dodané s týmto elektrickým náradím. Nedodržanie nižšie uvedených pokynov môže mať za následok úraz elektrickým prúdom, požiar a/alebo vážne zranenie.

Všetky varovania a pokyny si ponechajte pre prípadnú

potrebu v budúcnosti.

Termín „elektrické náradie“ vo varovaniach znamená váš elektrický prístroj zapojený (cez kábel) do prívodu elektrickej energie alebo napájaný (bezdrôtovo) z akumulátora.

1) BEZPEČNOSŤ PRACOVISKA

a) **Udržujte pracovný priestor čistý a dobre osvetlený.** Neprehľadné alebo tmavé priestory vedú k nehodám.

b) **Nepoužívajte elektrické náradie vo výbušnom prostredí, napríklad v prítomnosti horľavých kvapalín, plynov alebo prachu.** Elektrické náradie je zdrojom iskrenia, ktoré môže zapáliť prach alebo výpary.

c) **Pri používaní elektrického náradia udržiavajte deti a okolostojace osoby mimo pracoviska.** Rozptyľovanie pozornosti môže viesť ku strate kontroly.

2) ELEKTRICKÁ BEZPEČNOSŤ

a) **Zástrčka elektrického náradia musí zodpovedať elektrickej zásuvke. Nikdy a žiadnym spôsobom nemodifikujte zástrčku. Nepoužívajte žiadne rozbočovacie zástrčky s uzemneným elektrickým náradím.** Neupravené zástrčky a vhodné zásuvky obmedzia nebezpečenstvo úrazu elektrickým prúdom.

b) **Zabráňte kontaktu tela s uzemnenými povrchmi, ako sú rúry, radiátory, sporáky a chladničky.** Dochádza k zvýšeniu rizika úrazu elektrickým prúdom, ak je vaše telo uzemnené.

c) **Chráňte elektrické náradie pred dažďom a vlhkým prostredím.** Vniknutie vody do elektrického náradia zvyšuje riziko úrazu elektrickým prúdom.

d) **Nepoužívajte kábel nesprávnym spôsobom. Nepoužívajte ho na prenášanie, ťahanie alebo odpájanie elektrického náradia. Udržujte kábel v dostatočnej vzdialenosti od zdrojov tepla, oleja, ostrých hrán alebo pohyblivých častí.** Poškodená alebo zamotaná šnúra zvyšuje riziko zasiahnutia elektrickým prúdom.

e) **Ak sa chystáte náradie použiť v exteriéroch, použite výhradne predlžovaciu šnúru vhodnú na použitie v exteriéroch.** Použitie kábla vhodného pre použitie v exteriéroch znižuje riziko úrazu elektrickým prúdom.

f) **Ak je používanie elektrického náradia vo vlhkom prostredí nevyhnutné, použite napájanie chránené prúdovým chráničom (RCD).** Použitie prúdového chrániča znižuje riziko úrazu elektrickým prúdom.

3) BEZPEČNOSŤ OSÔB

a) **Buďte pozorní, sledujte to, čo robíte a používajte zdravý rozum pri práci s elektrickým náradím. Nepoužívajte elektrické náradie, ak ste unavení alebo pod vplyvom drog, alkoholu alebo liekov.** Chvíľková nepozornosť pri práci s elektrickým náradím môže mať za následok vážne zranenie.

b) **Používajte osobné ochranné pomôcky. Vždy používajte ochranu očí.** Ochranné prostriedky ako respirátor, protišmyková bezpečnostná obuv, prilba alebo chrániče sluchu použité za vhodných podmienok znižujú nebezpečenstvo zranenia.

c) **Zabráňte neúmyselnému uvedeniu do prevádzky. Pred pripojením k zdroju napájania a/alebo akumulátoru, pri zdvíhaní alebo prenášaní náradia sa uistite, že prepínač je vo vypnutej polohe.** Prenášanie náradia s prstom na spínači, alebo prenášanie zapnutého elektrického náradia zvyšuje riziko úrazu.

d) **Pred spustením náradia vždy odstráňte nastavovací klin alebo kľúč.** Kľúč alebo klin, ktorý necháte pripevnený k otáčajúcej sa časti elektrického náradia, môže spôsobiť zranenie osôb.

e) **Nenakláňajte sa. Pri práci vždy dodržujte správny postoj a rovnováhu.** To umožňuje lepšiu ovládateľnosť elektrického náradia v nečakaných situáciách.

f) **Noste vhodné oblečenie. Nenoste šperky alebo voľný odev. Udržujte vlasy a oblečenie mimo dosah pohybujúcich sa častí.** Voľný odev, šperky alebo dlhé vlasy môžu byť zachytené pohybujúcimi sa dielmi.

g) **Pokiaľ je náradie vybavené zariadením na zachytávanie prachu a úlomkov materiálu, skontrolujte, či je k náradiu správne pripevnené.** Použitie odsávania prachu môže znížiť nebezpečenstvo, ktoré súvisí s prachom.

h) **Nedovoľte, aby ste sa po získaní skúseností častým používaním náradia stali neobozretnými a ignorovali zásady bezpečnosti.** Nedbalá činnosť môže spôsobiť vážne zranenie za zlomok sekundy.

4) POUŽITIE ELEKTRICKÉHO NÁRADIA A STAROSTLIVOSŤ

a) **Stroj nepreťažujte. Používajte správny typ náradia určený na danú prácu.** Náradie bude pracovať lepšie a bezpečnejšie pri rýchlosti, na ktorú bolo navrhnuté.

b) **Nepoužívajte elektrické náradie, ak sa nedá zapnúť a vypnúť použitím vypínača.** Akékoľvek elektrické náradie, ktoré sa nedá ovládať vypínačom je nebezpečné a musí sa opraviť.

c) **Pred akýmikoľvek úpravami, výmenou príslušenstva alebo uskladnením elektrického náradia odpojte zástrčku od zdroja napájania a/alebo vyberte z náradia akumulátor, ak je odpojiteľný.** Takéto preventívne bezpečnostné opatrenia znižujú riziko náhodného spustenia elektrického náradia.

d) **Uchovávajte nepoužívané elektronáradie mimo dosahu detí a nedovoľte, aby osoby neoboznámené s elektrickým náradím alebo s týmito pokynmi náradie používali.** Elektrické náradie je nebezpečné v rukách neskúsených používateľov.

e) **Udržujte elektrické náradie a príslušenstvo. Skontrolujte, či nie sú pohyblivé časti nesprávne nastavené alebo uviaznuté, či nedošlo k ich poškodeniu a či nie sú v inom stave, ktorý môže ovplyvniť činnosť elektrického náradia. Ak je elektrické náradie poškodené, nechajte ho pred použitím opraviť.** Veľa úrazov je zapríčinených zle udržiavaným náradím.

f) **Rezacie náradie udržiavajte ostré a čisté.** Starostlivo ošetrované rezné náradia s ostrými čepeľami menej pravdepodobne uviaznu a jednoduchšie sa ovládajú.

g) **Používajte elektrické náradie, príslušenstvo, nadstavce apod. podľa týchto pokynov a rešpektujte pritom pracovné podmienky a vykonávanú činnosť.** Použitie elektrického náradia na iné ako určené účely môže viesť k nebezpečným situáciám.

h) **Udržujte rukoväte a uchopovacie plochy suché, čisté, bez oleja a maziva.** Klzké držadlá a uchopovacie plochy neumožňujú bezpečnú manipuláciu s náradím a jeho ovládanie v nečakaných situáciách.

5) POUŽÍVANIE A STAROSTLIVOSŤ O AKUMULÁTOROVÉ NÁRADIE

a) **Nabíjajte iba nabíjačkou určenou výrobcom.** Nabíjačka, ktorá je vhodná pre jeden typ akumulátora, môže predstavovať pri nabíjaní iného typu akumulátora nebezpečenstvo.
b) **Používajte elektrické náradie iba s výslovne určenými akumulátormi.** Použitie iných typov akumulátorov môže spôsobiť riziko úrazu a požiaru.
c) **Pokiaľ akumulátor nepoužívate, držte ho mimo dosahu kovových predmetov, ako sú kancelárske sponky na papier, mince, kľúče, klince, skrutky alebo ďalšie drobné kovové predmety, ktoré môžu spôsobiť vzájomné skratovanie kontaktov.** Skratovanie kontaktov akumulátora môže spôsobiť popáleniny alebo požiar.
d) **Za nevhodných podmienok môže z akumulátora unikať kvapalina. Zabráňte kontaktu. Pri náhodnom kontakte opláchnite vodou. Pri zasiahnutí očí vyhľadajte lekársku pomoc.** Unikajúca kvapalina z akumulátora môže spôsobiť podráždenie pokožky alebo popáleniny.
e) **Nepoužívajte akumulátor alebo náradie, ktoré sú poškodené alebo upravené.** Poškodené alebo upravené akumulátory môžu mať nepredvídateľné chovanie, ktoré môže viesť k požiaru, výbuchu alebo nebezpečenstvu poranenia.
f) **Nevystavujte akumulátor ani náradie ohňu alebo nadmernej teplote.** Pri vystavení ohňu alebo teplote nad 130 °C môže dôjsť k výbuchu.
g) **Dodržujte všetky pokyny pre nabíjanie a nenabíjajte akumulátor alebo náradie mimo rozsah teplôt uvedených v pokynoch.** Nesprávne nabíjanie alebo nabíjanie pri teplotách mimo stanovený rozsah môže poškodiť akumulátor a zvýšiť riziko požiaru.

6) OPRAVA

a) **Náradie zverte do opravy kvalifikovanej osobe, ktorá použije iba originálne náhradné diely.** Zabezpečíte tak zachovanie bezpečnosti elektrického náradia.
b) **Nikdy neopravujte poškodené akumulátory.** Servis akumulátorov smie robiť iba výrobca alebo autorizovaní servisní poskytovatelia.

BEZPEČNOSTNÉ POKYNY PRE AKUMULÁTOROVÉ RÁZOVÉ UŤAHOVÁKY

- **Elektrické náradie držte za izolované plochy rukoväti pri vykonávaní takej práce, pri ktorej by mohlo náradie natrafiť na skryté elektrické vedenia.** (Kontakt uťahovača s vedením, ktoré je pod napätím, môže spôsobiť, že aj kovové súčiastky náradia sa dostanú pod napätie, čo môže spôsobiť zásah operátora elektrickým prúdom)

VŠEOBECNÉ

- Prach z materiálu, akým je náter obsahujúci olovo, niektoré druhy dreva, minerály a kovy, môže byť škodlivý (kontakt alebo vdýchnutie prachu môže spôsobiť alergické reakcie a/alebo respiračné ochorenia obsluhy a okolostojacich osôb); **používajte ochrannú masku tváre a pracujte so zariadením na odsávanie prachu, ak je takéto zariadenie možné pripojiť**
- Určité druhy prachu sú klasifikované ako karcinogénne (napr. dubový a bukový prach), a to hlavne v spojení s prísadami na úpravu dreva; **používajte tvárovú ochrannú masku a pracujte so zariadením na odsávanie prachu, ak je takéto zariadenie možné pripojiť**
- Dodržujte stanovené nariadenia pre prácu v prašnom prostredí
- **Nepracujte s materiálmi obsahujúcimi azbest** (azbest sa považuje za karcinogénny)
- Uistite sa, že prepínač B ② je v strednej (zaistenej) polohe pred vykonaním akýchkoľvek nastavení alebo výmenou príslušenstva a tiež pri prenášaní či skladovaní náradia

PRÍSLUŠENSTVO

- SKIL zabezpečí hladký chod náradia, len ak sa používa pôvodné príslušenstvo
- Používajte iba príslušenstvo, u ktorého hodnota prípustných otáčok zodpovedá minimálne najvyšším obrátkam náradia

PRED POUŽITÍM

- Zabráňte poškodeniu náradia skrutkami, klincami a inými kovovými predmetmi v obrobku; odstráňte ich predtým, než začnete pracovať
- **Zaistite obrobok** (obrobok upnutý pomocou upínacích zariadení alebo vo zveráku je držaný bezpečnejšie ako rukou)
- **Použite vhodné detektory na nájdenie skrytých inžinierskych sietí alebo zavolajte na pomoc miestnu energetickú spoločnosť** (kontakt s elektrickými vedeniami môže viesť k požiaru alebo úrazu elektrickým prúdom; poškodenie plynového potrubia môže viesť k výbuchu; preniknutie do vodovodného potrubia spôsobí škody na majetku alebo elektrický šok)

AKUMULÁTORY

- **Dodaný akumulátor, ak je v dodávke, je čiastočne nabitý** (aby ste zabezpečili plnú kapacitu akumulátora, pred prvým použitím elektrického náradia ho úplne nabite v nabíjačke)
- **S týmto náradím používajte len nasledujúce akumulátory a nabíjačky**
  - Akumulátor SKIL: BR1*31****
  - Nabíjačka SKIL: CR1*31****
- Akumulátor nepoužívajte, ak je poškodený; ihneď ho vymeňte
- Akumulátor nerozoberajte
- Náradie ani akumulátor nevystavujte dažďu
- Povolená teplota okolia (náradie/nabíjačka/akumulátor):
  - pri nabíjaní 4 až 40 °C
  - počas prevádzky 0...50°C
  - pri skladovaní - 0 až + 50 °C

VYSVETLENIE SYMBOLOV UMIESTNENÝCH NA NÁRADÍ/AKUMULÁTORE

③ Pred použitím si prečítajte návod na použitie
④ Akumulátory môžu pri vyhadzovaní do ohňa explodovať, preto akumulátory zo žiadneho dôvodu nespaľujte
⑤ Náradie, nabíjačku a akumulátor skladujte na miestach, kde teplota neprekročí 50 °C
⑥ Nevyhadzujte elektrické náradie a akumulátory do komunálneho odpadu

OBSLUHA

- Kombinovaný hlavný vypínač a ovládanie rýchlosti A ⑦
  - plynule regulujte rýchlosť od nuly po maximum menším alebo väčším tlakom na spínač A⑧
- Nabíjanie akumulátora
  ! prečítajte si bezpečnostné výstrahy a pokyny dodané s nabíjačkou

- Vybratie/inštalácia akumulátora ②
- Pripevnenie spony na opasok ⑨
  - pripevnite snopu na opasok J k nástroju skrutkou K
- Kontrolka úrovne nabitia akumulátora ⑩
  - stlačením tlačidla indikátora nabitia akumulátora H zobrazíte aktuálnu úroveň akumulátora ⑩a
  - **! keď po stlačení tlačidla H ⑩b začne blikať najnižšia úroveň kontrolky akumulátora, akumulátor je vybitý**
  - **! ak začnú blikať 2 úrovne indikátora akumulátora po stlačení tlačidla H ⑩c , akumulátor nie je v povolenom rozmedzí pracovnej teploty**
- Kruhové svetlo ⑮
  Kruhové svetlo sa automaticky rozsvieti pri aktivácii hlavného vypínača
  - **! keď LED svetlo začne blikať, aktivuje sa ochrana akumulátora (pozri nižšie)**
- Ochrana akumulátora
  Náradie sa náhle vypína alebo sa nedá zapnúť v prípade, že
  - **je záťaž príliš vysoká** --> odstráňte záťaž a reštartujte ho
  - **teplota akumulátora nie je v povolenom rozsahu prevádzkovej teploty od -0 do +50 °C** --> pri stlačení tlačidla H ⑩c začnú blikať 2 úrovne indikátora stavu akumulátora; počkajte, kým sa akumulátor nevráti do povoleného rozsahu prevádzkovej teploty
  - **akumulátor je takmer vybitý (na ochranu pred hlbokým vybitím)** --> po stlačení tlačidla H sa na indikátore nabitia akumulátora zobrazí nízka úroveň nabitia alebo blikajúca nízka úroveň nabitia ⑩; nabite akumulátor
  - **! keď sa náradie automaticky vypne, nestláčajte hlavný vypínač; akumulátor sa môže poškodiť**
- Zmena smeru otáčania ⑪
  - ak nie je správne nastavený v polohe doľava/doprava, spínač A ②sa nedá aktivovať
  - **! smer otáčania zmeňte, len keď je náradie úplne nečinné**
- Výmena adaptérov (nie sú súčasťou dodávky) ⑫
  - ak chcete vybrať adaptér, jednoducho ho stiahnite zo štvorhrannej hlavice C
  - pri montáži stačí zatlačiť adaptér do štvorhrannej hlavice C, kým nezapadne na miesto
  - **! používajte iba adaptéry s 1/2“ štvorhrannou hlavicou**
  - **! nepoužívajte poškodené adaptéry**
- Výber režimu ⑬
  Stlačením tlačidla rýchlosti G vyberte požadovaný režim uťahovania, keď je nástroj nastavený na otáčanie vpred:
  Režim nízkej rýchlosti ⑭, b, c
  - Uťahovanie, keď je potrebná jemná úprava
  - pre menšie skrutky a matice

  Režim strednej rýchlosti ⑭d, e, f
  - uťahovanie, keď je potrebná stredná sila a rýchlosť
  - vykonávanie mechanických oprav

  Režim vysokej rýchlosti ⑭g, h, i
  - uťahovanie, keď je potrebná veľká sila a rýchlosť
  - pre montáž oceľových rámov

  Stlačením tlačidla režimu F prepínajte medzi normálnym režimom uvoľňovania, režimom spätného ovládania a režimom momentového povoľovania matice, keď je nástroj nastavený na otáčanie vzad:
  Režimy spätného ovládania ⑭b, e, h
  - na uvoľnenie skrutiek a matíc, ak je požadovaná rôzna sila a rýchlosť
  - zastaví sa, keď sa skrutka uvoľní

  Režim momentového povoľovania matice ⑭c, f, i
  - na demontáž zhrdzavených, starých skrutiek a matíc
  - uvoľňovanie s maximálnym momentom
  - **! pracovný režim je možné zmeniť iba vtedy, keď svieti ľubovoľná kontrolka režimu a nie je stlačený spínač**
  - **! režim spätného ovládania aj režim momentového povoľovania matice sú k dispozícii len vtedy, keď je nástroj nastavený na otáčanie vzad**
  - **! pretože režim momentového povoľovania matice poskytuje pevná ráz, tlačidlo rýchlosti nebude schopné nastaviť ráz v režime momentového povoľovania matice**

  Pracovný režim sa uloží do pamäte a znova sa aktivuje pri ďalšom zapnutí nástroja alebo pri zmene smeru otáčania.
- Držanie a vedenie nástroja ⑯
  - **! pri práci vždy držte náradie za sivú oblasť rukoväte**
  - vetracie štrbiny D ②nezakrývajte
  - na nástroj príliš netlačte; nechajte nástroj robiť prácu za vás

APLIKAČNÉ RADY

- Používajte vhodné adaptéry
- Pri uťahovaní skrutky alebo matice nedoťahujte príliš. Pretože sila rázového uťahováka môže zlomiť upevňovací prvok. Držte nástroj zarovnaný so skrutkou alebo maticou, aby ste predišli poškodeniu hlavy upevňovacieho prvku.
- Krútiaci moment závisí od trvania rázu. Maximálny krútiaci moment sa dosiahne po trvaní rázu 6-10 sekúnd.
  - **! uťahovací moment vždy skontrolujte momentovým kľúčom**
- Pre optimálne použitie nástroja je potrebný stály tlak na skrutku, najmä pri odstraňovaní upevňovacieho prvku.
- Viac informácií nájdete na www.skil.com

ÚDRŽBA/SERVIS

- Náradie neustále udržujte čisté (najmä vetracie štrbiny D ②)
  - **! pred čistením vyberte akumulátor z náradia**
- Ak by náradie napriek starostlivej výrobe a kontrole predsa len prestalo niekedy fungovať, nechajte opravu vykonať v autorizovanej servisnej opravovni elektrického náradia SKIL
  - pošlite **nerozmontované** náradie spolu s dokladom o kúpe vášmu predajcovi alebo do najbližšieho servisného strediska SKIL (zoznam adries servisných stredísk a servisný diagram náradia sú uvedené na www.skil.com)
- Uvedomte si, že poškodenie spôsobené preťažením alebo nesprávnym zaobchádzaním bude zo záruky vylúčené (záručné podmienky spoločnosti SKIL nájdete na stránke www.skil.com alebo si ich vyžiadajte u vášho predajcu)

ŽIVOTNÉ PROSTREDIE

Len pre krajiny EÚ

- Nevyhadzujte elektrické náradie, príslušenstvo a obaly do komunálneho odpadu
  - v súlade s európskou smernicou 2012/19/ES o odpade z elektrických a elektronických zariadení a jej implementácie v súlade s vnútroštátnymi právnymi predpismi musí byť elektrické náradie, ktoré dosiahlo koniec svojej životnosti, zbierané oddelene od ostatného odpadu a musí sa vrátiť do ekologického recyklačného zariadenia
  - symbol ⑥ vám to pripomenie, keď nastane potreba likvidácie
  - **! pred likvidáciou zaizolujte vývody akumulátora hrubou páskou, aby ste zabránili skratu**

HLUK / VIBRÁCIE

- Hladina akustického tlaku L_{pA}, hladina akustického výkonu L_{WA}, hodnoty vibrácií a_h (nepretržité vibrácie), p_F (opakované rázové vibrácie) a neistota K stanovené podľa normy EN 62841-2-2:

Hluk	
úroveň akustického tlaku (L_{pA})	L_{pA} = 94 dB(A) K = 3 dB
úroveň akustického výkonu (L_{WA})	L_{WA}=102 dB(A) K = 3 dB
Vibrácie	Uťahovanie a uvoľňovanie skrutiek a matíc
nepretržité vibrácie (a_h)	a_h = 9,66 m/s² K = 1,5 m/s²
opakované rázové vibrácie (p_F)	p_F=1244 m/s² K = 41 m/s²

- Deklarované hodnoty emisií vibrácií a deklarované hodnoty emisií hluku uvedené v technických údajoch a vo vyhlásení o zhode boli merané v súlade so štandardnou textovou metódou stanovenou normou EN62841 a môžu sa použiť na porovnanie jedného náradia s druhým. Deklarované hodnoty emisií vibrácií a deklarované hodnoty emisií hluku sa môžu použiť aj pri predbežnom posúdení expozície.
  VAROVANIE! hodnota emisií vibrácií a hluku počas skutočného používania elektrického náradia sa môže líšiť od deklarovanej hodnoty v závislosti od spôsobov používania náradia. Úroveň vibrácií sa môže zvýšiť nad uvedenú úroveň.
  Pri posudzovaní vystavenia vibráciám na určenie bezpečnostných opatrení požadovaných smernicou 2002/44/ES na ochranu osôb pravidelne používajúcich elektrické náradie v zamestnaní by sa pri odhade vystavenia vibráciám mali zohľadniť skutočné podmienky používania a spôsob používania náradia vrátane zohľadnenia všetkých častí pracovného cyklu, ako sú časy, keď je náradie vypnuté a keď beží naprázdno, okrem času spustenia.

HR

Bežični udarni ključ bez četkica 3266

UVOD

- Ovaj alat je namijenjen za uvrtanje i otpuštanje vijaka i matica
- Alat nudi stabilizaciju momenta, osiguravajući kontinuiranu visoku učinkovitost i stabilnost čak i kada se snaga baterije smanji
- Pažljivo pročitajte i sačuvajte ove upute za upotrebu ③

TEHNIČKI PODACI ①

[1] Težina bez baterijskog modula (težina baterijskog modula navedena je na www.skil.com)
Maks. odlomni moment: 700 Nm

DIJELOVI ALATA ②

A Sklopka za uključivanje/isključivanje i regulaciju brzine
B Prekidač za promjenu smjera rotacije
C Kvadratni pogon
D Ventilacijski otvori
E Halo svjetlo
F Gumb načina rada
G Gumb brzine
H Pokazivač stanja napunjenosti baterije
J Kvačica za pojas
K Vijak

SIGURNOST

OPĆA SIGURNOSNA UPOZORENJA ZA ELEKTRIČNE ALATE

⚠ **UPOZORENJE Pročitajte sva sigurnosna upozorenja, upute, ilustracije i specifikacije isporučene s ovim električnim alatom.** Zanemarivanje svih uputa navedenih u nastavku može rezultirati električnim udarom, požarom i/ili teškim ozljedama.

Sačuvajte sva upozorenja i sve upute za buduće potrebe.

Pojam "električni alat" u upozorenjima odnosi se na električni alat s napajanjem iz električne mreže (s kabelom) ili na električni alat s napajanjem iz baterije (bez kabela).

1) SIGURNOST RADNOG PODRUČJA

a) **Radno područje održavajte čistim i dobro osvijetljenim.** Pretrpana ili mračna područja izazivaju nezgode.

b) **Električnim alatom nemojte rukovati u eksplozivnim atmosferama, primjerice u prisutnosti zapaljivih tekućina, plinova ili prašine.** Električni alati stvaraju iskre koje mogu zapaliti prašinu ili isparenja.

c) **Udaljite djecu i promatrače za vrijeme rada s električnim alatom.** Ometanja mogu rezultirati gubitkom kontrole.

2) ELEKTRIČNA SIGURNOST

a) **Utikači električnog alata moraju odgovarati utičnici. Nemojte raditi preinake na utikaču. Utikače adaptera nemojte upotrebljavati s uzemljenim električnim alatima.** Nepreinačeni utikači i odgovarajuće utičnice smanjit će rizik od električnog udara.

b) **Izbjegavajte kontakt tijela s uzemljenim površinama kao što su slavine, radijatori, peći i hladnjaci.** Rizik od električnog udara je veći ako je tijelo uzemljeno.

c) **Električni alat ne izlažite kiši ili mokrim uvjetima.** Prodiranje vode u električni alat povećat će rizik od strujnog udara.

d) **Kabel nemojte upotrebljavati nepropisno. Kabel nemojte upotrebljavati za nošenje, povlačenje ili odvajanje električnog alata od električnog napajanja. Kabel držite podalje od topline, ulja, oštrih rubova ili pokretnih dijelova.** Oštećeni ili isprepleteni kabeli povećavaju rizik od električnog udara.

e) **Kada električnim alatom radite na otvorenom, upotrebljavajte produžni kabel prikladan za upotrebu na otvorenom.** Upotrebom kabela prikladnog za upotrebu na otvorenom smanjuje se rizik od električnog udara.

f) **Ako je rad s električnim alatom u području s vlagom neizbježan, upotrebljavajte napajanje sa zaštitnim uređajem diferencijalne struje (RCD).** Upotrebom zaštitnog uređaja diferencijalne struje smanjuje se opasnost od strujnog udara.

3) OSOBNA SIGURNOST

a) **Budite oprezni, gledajte što radite i vodite se načelima zdravog razuma kada radite s električnim alatom. Nemojte raditi s električnim alatom ako ste umorni ili pod utjecajem droge, alkohola ili lijekova.** Trenutak nepažnje tijekom rada s električnim alatima može rezultirati teškim osobnim ozljedama.

b) **Upotrebljavajte osobnu zaštitnu opremu. Nosite zaštitu za oči.** Zaštitna oprema poput maske za zaštitu od prašine, protuklizne sigurnosne obuće, kacige ili zaštite za sluh upotrijebljena za prikladne uvjete smanjit će tjelesne ozljede.

c) **Spriječite nenamjerno pokretanje. Prije spajanja na izvor napajanja i/ili baterijski modul, uzimanja ili nošenja alata uvjerite se da se sklopka nalazi u isključenom položaju.** Nošenje električnih alata s prstom na sklopci ili aktivacija električnih alata s uključenom sklopkom izaziva nezgode.

d) **Prije uključivanja električnog alata, uklonite sve ključeve za podešavanje ili stezne ključeve.** Ključ ili ključ za podešavanje ostavljen pričvršćen na rotacijski dio električnog alata može rezultirati tjelesnim ozljedama.

e) **Nemojte se naginjati preko alata. Cijelo vrijeme održavajte propisno držanje i ravnotežu.** To će omogućiti bolju kontrolu nad električnim alatom u neočekivanim situacijama.

f) **Obucite se prikladno. Nemojte nositi široku odjeću i nakit. Kosu i odjeću držite podalje od pokretnih dijelova.** Pokretni dijelovi mogu zahvatiti široku odjeću, nakit ili dugu kosu.

g) **Ako su uređaji opremljeni priključkom za odvod i sakupljanje prašine, pobrinite se da se propisno spoje i upotrebljavaju.** Upotrebom sustava za sakupljanje prašine mogu se umanjiti opasnosti koje se odnose na prašinu.

h) **Nemojte dopustiti da vas poznavanje alata stečeno čestom upotrebom učini samodopadnim te da ignorirate sigurnosna načela za alat.** Nepažljiv rad može rezultirati teškim ozljedama u djeliću sekunde.

4) UPOTREBA I NJEGA ELEKTRIČNOG ALATA

a) **Nemojte preopterećivati električni alat. Upotrebljavajte propisan električni alat za svoju primjenu.** Propisan električni alat bolje će i sigurnije obaviti zadatak brzinom za koju je konstruiran.

b) **Nemojte upotrebljavati električni alat ako ga sklopka ne uključuje i isključuje.** Svaki električni alat koji se ne može upravljati sklopkom opasan je i potrebno ga je popraviti.

c) **Prije podešavanja, promjene nastavaka ili spremanja alata, izvucite utikač od električne utičnice i/ili izvadite baterijski modul iz alata, ako se može odvojiti.** Takve preventivne sigurnosne mjere smanjuju rizik od iznenadnog pokretanja električnog alata.

d) **Nekorištene električne alate skladištite izvan dohvata djece i nemojte dopustiti osobama koje ne poznaju električni alat ili ove upute da rukuju električnim alatom.** Električni alati opasni su u rukama neobučenih korisnika.

e) **Održavajte električne alate i pribor. Provjerite jesu li pokretni dijelovi centrirani ili spojeni, da nema polomljenih dijelova i da nema stanja koja mogu utjecati na rad električnog alata. Ako je oštećen, električni alat dajte na popravak prije upotrebe.** Loše održavani električni alati uzrok su mnogih nesreća.

f) **Rezne alate održavajte oštrima i čistima.** Propisno održavani rezni alati s oštrim reznim bridovima manje su skloni zaglavljivanju i lakši su za upravljanje.

g) **Električni alat, pribor i alatne nastavke i sl., upotrebljavajte u skladu s ovim uputama, uzimajući u obzir radne uvjete i zadatak koji je potrebno obaviti.** Upotreba električnog alata za radove drukčija od namjenske može rezultirati opasnim situacijama.

h) **Rukohvate i površinu rukohvata održavajte suhim, čistim i očišćenim od ulja i masti.** Skliski rukohvati i skliske površine rukohvata onemogućuju sigurno rukovanje i upravljanje alatom u neočekivanim situacijama.

5) UPOTREBA I NJEGA BATERIJSKOG ALATA

a) **Punjenje obavljajte samo s punjačem kojeg je naveo proizvođač.** Punjač koji je prikladan za jedan tip baterijskog modula može izazvati rizik od požara ako ga se upotrebljava s drugim baterijskim modulom.

b) **Električni alat upotrebljavajte samo s izričito propisanim baterijskim modulima.** Upotreba drugih baterijskih modula može izazvati rizik od ozljeda i požara.

c) **Kad se baterijski modul ne upotrebljava, držite ga podalje od drugih metalnih predmeta poput spajalica za papir, kovanica, ključeva, čavala, vijaka ili drugih malih metalnih predmeta koji mogu međusobno spojiti kontakte.** Kratko spajanje baterijskih kontakata može prouzročiti opekline ili požar.

d) **U slučaju neprimjerene uporabe, baterija može izbaciti tekućinu; izbjegavajte kontakt. Ako slučajno dođe do doticaja, mjesta doticaja isperite vodom. Ako tekućina dođe u doticaj s očima, dodatno potražite pomoć liječnika.** Tekućina koju izbaci baterija može prouzročiti nadražaj kože ili opekline.

e) **Ne upotrebljavajte baterijski modul ili alat koji je oštećen ili preinačen.** Oštećene ili preinačene baterije mogu pokazati nepredvidljivo ponašanje koje može rezultirati požarom, eksplozijom ili opasnošću od ozljeda.

f) **Baterijski modul ili alat ne izlažite vatri ili visokim temperaturama.** Izlaganje vatri ili temperaturi višoj od 130 °C može prouzročiti eksploziju.

g) **Pridržavajte se svih uputa za punjenje, a baterijski modul ili alat nemojte puniti izvan raspona**

temperature navedenog u uputama. Nepropisno punjenje ili punjenje pri temperaturama izvan okvira određenog raspona može oštetiti bateriju i povećati opasnost od požara.

6) SERVISIRANJE

a) **Servisiranje električnog alata povjerite kvalificiranom osoblju za popravak koje upotrebljava samo identične zamjenske dijelove.** Time će se osigurati održavanje sigurnosti električnog alata.

b) **Ne servisirajte oštećene baterijske module.** Servisiranje baterijskog modula smiju obavljati samo proizvođač ili ovlašteni serviseri.

SIGURNOSNE UPUTE ZA AKUMULATORSKE UDARNE KLJUČEVE

- **Kada obavljate radove gdje pričvrsni elementi mogu doći u kontakt sa sakrivenim ožičenjem**Pričvrsni elementi koji dođu u kontakt sa žicom pod naponom izložene metalne dijelove električnog alata mogu staviti pod napon i prouzročiti strujni udar), električni alat držite za izolirane površine ručke

OPĆENITO

- Prašina od materijala kao što su boje koje sadrže olovo, neke vrste drveća, minerali i metal mogu biti opasne (dodir s prašinom ili njeno udisanje mogu prouzročiti alergične reakcije i/ili respiratorna oboljenja rukovatelja ili promatrača); **nosite masku za zaštitu od prašine i radite s uređajem za ekstrakciju prašine ukoliko ga možete priključiti**
- Određene vrste prašine klasificirane su kao kancerogene (npr. prašina hrasta i bukve), posebno u kombinaciji s aditivima za obradu drva; **nosite masku za zaštitu od prašine i upotrebljavajte uređaj za odvod prašine kada se može priključiti**
- Pridržavajte se nacionalnih zahtjeva za prašinu za materijale s kojima namjeravate raditi
- **Ne obrađujte materijal koji sadrži azbest** (azbest se smatra kancerogenim)
- Prije bilo kakvih podešavanja ili promjene pribora, kao i prilikom nošenja ili spremanja alata , provjerite je li prekidač B ② u srednjem (zaključanom) položaju

PRIBOR

- SKIL može jamčiti besprijekoran rad alata samo ako se upotrebljava originalni pribor
- Upotrebljavajte samo pribor s dopuštenom brzinom koja je u skladu s najmanje maksimalnom brzinom alata bez opterećenja

PRIJE UPOTREBE

- Izbjegavajte oštećenja koja mogu uzrokovati vijci, čavli i drugi elementi u vašem izratku; uklonite ih prije početka rada
- **Osigurajte izradak** (izradak je sigurnije pričvršćen pomoću stezaljke ili škripa nego da ga držite rukom)
- **Koristite prikladne uređaje za traženje napona kako bi se pronašli skriveni vodovi za napajanje ili se savjetuje s lokalnim distributerom** (kontakt s električnim vodovima mogao bi doći do požara i električnog udara; oštećenje plinske cijevi moglo bi dovesti do eksplozije; probijanje vodovodne cijevi uzrokuje materijalne štete ili može uzrokovati električni udar)

BATERIJE

- **Ako se isporučuje, baterija će biti djelomično napunjena** (prije prve upotrebe električnog alata, bateriju napunite do kraja u punjaču baterije kako biste osigurali potpuni kapacitet baterije)
- **S ovim alatom upotrebljavajte samo sljedeće baterije i punjače**
  - Baterija marke SKIL: BR1*31****
  - Punjač marke SKIL: CR1*31****
- Nemojte upotrebljavati oštećenu bateriju; oštećenu bateriju potrebno je odmah zamijeniti
- Nemojte rastavljati bateriju
- Alat/bateriju nemojte izlagati kiši
- Dopuštena temperatura okruženja (alat/punjač/baterija):
  - pri punjenju 4... 40 °C
  - tijekom rada 0... 50 °C
  - tijekom skladištenja 0...+50 °C

OBJAŠNJENJE SIMBOLA NA ALATU/BATERIJI

③ Prije upotrebe pročitajte upute za upotrebu

④ Baterije mogu eksplodirati ako se odlože u vatru, stoga ih nemojte spaljivati

⑤ Alat/punjač/bateriju skladištite na mjestima gdje temperatura ne prelazi 50 °C

⑥ Električne alate i baterije nemojte zbrinjavati s kućnim otpadom

UPOTREBA

- Kombinirani prekidač za uključivanje/isključivanje i regulaciju brzine A⑦
  - Kombinirani prekidač za uključivanje/isključivanje i regulaciju brzine A ⑧
- Punjenje baterije
  ! pročitajte sigurnosna upozorenja i upute isporučene s punjačem
- Uklanjanje/ulaganje baterije ②
- Pričvršćivanje kopče remena ⑨
  - Pričvrstite kopču za remen J na alat vijkom K
- Pokazatelj napunjenosti baterije ⑩
  - pritisnite gumb indikatora razine napunjenosti baterije H kako biste prikazali trenutnu razinu napunjenosti baterije ⑩ a
  ! kada najniža razina indikatora baterije počne treptati nakon pritiska tipke H ⑩ **b, baterija je prazna**
  ! kada 2 razine indikatora baterije počnu treptati nakon pritiska tipke H ⑩ **c, baterija nije unutar dopuštenog raspona radne temperature**
- Halo svjetlo ⑮
  Halo svjetlo automatski svijetli kada se aktivira sklopka za uključivanje/isključivanje
  ! kada LED svjetlo počne treptati, aktivirat će se zaštita baterije (pogledajte nastavak)
- Zaštita baterije
  Alat se iznenadno isključuje ili se ne može uključiti, kada je
  - **previsoko opterećenje** --> uklonite opterećenje i ponovno pokrenite
  - **temperatura baterije nije unutar dopuštenog raspona radne temperature od 0 do +50°C** --> 2 razine indikatora razine baterije počinju treptati pritiskom na tipku H ⑩ c; pričekajte dok se baterija ne vrati unutar dopuštenog raspona radne temperature
  - **baterija je gotovo prazna (radi zaštite od dubokog pražnjenja)** --> niska razina napunjenosti baterije ili trepćuća niska razina napunjenosti baterije ⑩ b prikazuje se na indikatoru razine napunjenosti baterije

pritiskom na tipku H; napunite bateriju

! nemojte dalje pritiskati sklopku za uključivanje/ isključivanje nakon što se alat automatski isključi; time možete oštetiti bateriju

- Promjena smjera vrtnje ⑪
  - Kada nije pravilno postavljen u lijevi/desni položaj, prekidač A2 ㉑⑫ ne može aktivirati

! smjer vrtnje mijenjajte samo kada je alat potpuno zaustavljen

- Izmjenjivi nasadni ključevi (nisu uključene) ⑫
  - Za uklanjanje nasadnog ključa, jednostavno ga povucite s četvrtastog pogona C
  - Za montažu jednostavno gurnite nasadni ključ na pravokutni pogon C dok se ne uklopi na svoje mjesto

! koristite samo utičnice s kvadratnim pogonom od 1/2 inča

! nemojte koristiti oštećene utičnice

- Odabir načina rada ⑬

Pritisnite gumb za regulaciju brzine G da biste odabrali željeni način zatezanja kada je alat postavljen na vrtnju prema naprijed:

Način rada niske brzine ⑭a, b, c
- zatezanje kada je potrebno fino namještanje
- za male vijke i matice

Način rada srednje brzine ⑭ d, e, f
- zatezanje kada je potrebna srednje jaka sila i brzina
- za provođenje mehaničkih popravaka

Način rada s visokom brzinom ⑭ g, h, i
- zatezanje kada je potrebna velika sila i brzina
- za montažu čeličnih okvira

Pritisnite gumb za način rada F za prebacivanje između normalnog načina otpuštanja, načina rada unatrag i načina rada za odvrtanje matica kada je alat postavljen na obrnuti smjer:

Načini rada upravljanja u obrnutom smjeru ⑭ b, e, h
- za otpuštanje vijaka i matica kada želite koristiti različite sile i brzine
- zaustavlja se kada je vijak olabavljen

Način rada za otpuštanje matica ⑭ c, f, i
- za rastavljanje hrđavih, starih vijaka/matica
- otpuštanje uz maksimalni okretni moment

! način rada može se promijeniti samo kada svijetli bilo koja lampica indikatora načina rada i okidač nije pritisnut

! Način rada za upravljanje pri pomicanju unatrag i način rada za razbijanje matica dostupni su samo kada je alat postavljen na vrtnju unatrag

! Budući da način rada za razbijanje matice pruža fiksnu silu pri udaru, gumbom za regulaciju brzine nećete moći prilagoditi silu pri udaru u načinu rada za razbijanje matice

Način rada bit će pohranjen u memoriju i ponovno aktiviran sljedeći put kada uključite alat ili kada promijenite smjer vrtnje.

- Držanje i vođenje alata ⑯

! Tijekom rada alat uvijek držite za siva područja na ručkama

- Ventilacijske otvore D2 ㉒⑬ ⑰⑭⑫ nepokrivenima
- Nemojte previše pritiskati alat; neka alat obavi posao umjesto vas

SAVJETI ZA PRIMJENU

- Koristite odgovarajuće nastavke
- Nemojte previše zategnuti vijak ili maticu. Sila udarnog ključa može slomiti vijak. Alat mora biti poravnat s vijkom ili maticom kako ne biste oštetiti glavu vijka.
- Okretni moment ovisi o trajanju udara. Maksimalni okretni moment postiže se nakon 6 do 10 sekundi trajanja udara.

! uvijek provjerite zatezni moment momentnim ključem

- Kako bi upotreba alata bila optimalna, potrebno je primijeniti ravnomjeran pritisak na vijak, posebno pri uklanjanju vijka.
- Više informacija potražite na internetskoj stranici www.skil.com

ODRŽAVANJE/SERVISIRANJE

- Alat uvijek održavajte čistim (posebno ventilacijske otvore D ②)

! izvadite bateriju iz alata prije čišćenja

- Ako se dogodi da je alat neispravan unatoč pažljivoj proizvodnji i testiranju, popravak treba obaviti ovlašteni servisni centar za električne alate proizvođača SKIL
  - uređaj treba **nerastavljen** predati zajedno s računom o kupnji u najbližu SKIL ugovornu servisnu radionicu (popise servisa, kao i oznake rezervnih dijelova uređaja možete naći na adresi www.skil.com)
- Imajte na umu da je šteta zbog preopterećenja ili nepravilnog rukovanja alatom isključena iz jamstva (pogledajte uvjete jamstva proizvođača SKIL na www.skil.com ili obratite se svom zastupniku)

ZAŠTITA OKOLIŠA

Samo za zemlje EU

- Ne odlažite električne alate, pribor i ambalažu zajedno s kućnim otpadnim materijalom
  - U skladu s europskom Direktivom 2012/19/EZ o otpadnoj električnoj i elektroničkoj opremi i njenoj implementaciji u nacionalno zakonodavstvo, električni alati koji su dostigli kraj radnog vijeka moraju se odvojeno prikupljati i slati na ekološki prihvatljivo recikliranje
  - na to podsjeća simbol ⑥ kada se javi potreba za odlaganjem

! prije nego bateriju zbrinete u otpad, zaštitite njezine priključke debelom trakom kako biste spriječili kratki spoj

BUKA/VIBRACIJE

- Razina zvučnog tlaka L_{pa}, razina zvučne snage L_{WA}, vrijednosti vibracija a_h (kontinuirane vibracije), p_F (ponovljene udarne vibracije) i nesigurnost K određena prema EN 62841-2-2:

Buka	
Razina zvučnog tlaka (L_{pA})	L_{pA}=94 dB(A) K = 3 dB
Razina zvučne snage (L_{WA})	L_{WA} = 102 dB(A) K = 3 dB
Vibracije	Uvrtanje i odvrtanje vijaka i matica

kontinuirane vibracije (a_h)	a_h=9,66 m/s^2 K=1,5 m/s^2
ponovljene udarne vibracije (p_F)	p_F=1244 m/s^2 K = 41 m/s^2

- Deklarirane ukupne vrijednosti emisije vibracija i deklarirane vrijednosti emisije buke navedene u tehničkim podacima izjavi o sukladnosti izmjerene su u skladu sa standardnom metodom ispitivanja u skladu s EN62841 i mogu se koristiti za usporedbu jednog alata s drugim.
  deklarirana vrijednost emisije vibracija i deklarirana vrijednost emisije buke mogu se upotrijebiti i u preliminarnoj procjeni izloženosti.
  Upozorenje! Vrijednost emisije vibracija i buke tijekom stvarne uporabe električnog alata može se razlikovati od deklarirane vrijednosti ovisno o načinu korištenja alata. Razina vibracija može se povećati iznad navedene razine.
  Prilikom procjene izloženosti vibracijama kako bi se utvrdile sigurnosne mjere koje zahtijeva 2002/44/EZ za zaštitu osoba koje redovito koriste električne alate na radnom mjestu, procjena izloženosti vibracijama treba uzeti u obzir stvarne uvjete uporabe i način na koji se alat koristi, uključujući uzimajući u obzir sve dijelove radnog ciklusa, kao što su vremena kada je alat isključen i kada radi u praznom hodu uz vrijeme aktiviranja.

SRB

Bežični udarni odvijač bez četkica 3266

UVOD

- Ovaj alat je namenjen za uvrtanje i odvrtanje vijaka i navrtki.
- Ovaj alat omogućava stabilizaciju obrtnog momenta, čime se obezbeđuju trajno visoka efikasnost i stabilnost čak i pri padu snage baterije.
- Pročitajte i sačuvajte ovo uputstvo za upotrebu ③

TEHNIČKI PODACI ①

[1)] Masa bez baterije (podaci o masi baterije dostupni su na internet stranici www.skil.com).
Maks. moment odvrtanja: 700 Nm

ELEMENTI ALATA ②

A Prekidač za uključivanje/isključivanje i regulator brzine
B Prekidač za promenu smera rotacije
C Četvorougaoni prihvat
D Ventilacioni otvori
E Prstenasto LED svetlo
F Taster za režim rada
G Taster za brzinu
H Indikator nivoa napunjenosti baterije
J Kopča za kaiš
K Vijak

BEZBEDNOST

OPŠTA UPOZORENJA O BEZBEDNOSTI ZA ELEKTRIČNI ALAT

⚠ UPOZORENJE! Pročitajte sva upozorenja o bezbednosti, sva uputstva, ilustracije i specifikacije isporučene s ovim električnim alatom. Nepridržavanje svih dole navedenih uputstava može uzrokovati strujni udar, požar i/ili teške telesne povrede.

Sačuvajte sva upozorenja i sva uputstva za buduće potrebe.

Pojam "električni alat" u upozorenjima se odnosi na vaš električni alat na strujni pogon (s kablom) ili električni alat na baterijski pogon (bez kabla).

1) BEZBEDNOST RADNOG PODRUČJA

a) **Održavajte radno područje čistim i dobro osvetljenim.** Pretrpana ili mračna područja izazivaju nesreće.

b) **Električnim alatom nemojte da rukujete u eksplozivnim atmosferama, kao na primer u prisustvu zapaljivih tečnosti, gasova ili prašine.** Električni alati stvaraju varnice koje mogu da zapale prašinu ili isparenja.

c) **Decu i prisutne osobe držite na udaljenosti tokom rada s električnim alatom.** Ometanja mogu da dovedu do gubitka kontrole nad alatom.

2) ELEKTRIČNA BEZBEDNOST

a) **Utikači električnog alata treba da odgovaraju utičnici. Nemojte da modifikujete utikač ni na koji način. Nemojte da upotrebljavate adaptere sa uzemljenim električnim alatima.** Nemodifikovani utikači i odgovarajuće utičnice umanjiće rizik od strujnog udara.

b) **Izbegavajte kontakt tela sa uzemljenim površinama, kao što su slavine, radijatori, peći i frižideri.** Postoji uvećan rizik od strujnog udara ako je vaše telo uzemljeno.

c) **Nemojte da izlažite električni alat kiši ili mokrim uslovima.** Prodiranje vode u električni alat povećaće rizik od strujnog udara.

d) **Nemojte da nepropisno upotrebljavate kabl. Kabl nemojte nikada da upotrebljavate za nošenje, povlačenje ili isključivanje električnog alata iz strujnog napajanja. Držite kabl dalje od toplote, ulja, oštrih ivica ili delova koji se kreću.** Oštećeni ili isprepleteni kablovi povećavaju rizik od strujnog udara.

e) **Kada električnim alatom radite na otvorenom, upotrebljavajte produžni kabl koji je pogodan za upotrebu na otvorenom.** Upotrebom kabla pogodnog za upotrebu na otvorenom umanjuje se rizik od strujnog udara.

f) **Ako je rad s električnim alatom u području s parom neizbežan, upotrebljavajte napajanje sa zaštitnim uređajem diferencijalne struje (FID sklopka).** Upotrebom zaštitnog uređaja diferencijalne struje umanjuje se rizik od strujnog udara.

3) LIČNA BEZBEDNOST

a) **Budite oprezni, gledajte šta radite i vodite se načelima zdravog razuma kada radite s električnim alatom. Nemojte da upotrebljavate električni alat kada ste umorni ili pod uticajem opojnih sredstava, alkohola ili lekova.** Trenutak nepažnje tokom rada s električnim alatima može da izazove teške telesne

povrede.

b) **Upotrebljavajte ličnu zaštitnu opremu. Uvek nosite zaštitu za oči.** Zaštitna oprema poput maske za zaštitu od prašine, bezbednosne obuće otporne na klizanje, šlema ili zaštite za sluh upotrebljena za odgovarajuće uslove umanjiće telesne povrede.

c) **Sprečite nenamerno pokretanje. Pre spajanja na izvor napajanja i/ili bateriju, uzimanja ili nošenja alata, uverite se da se prekidač nalazi u isključenom položaju.** Nošenje električnih alata s prstom na prekidaču ili napajanje električnih alata koji imaju uključen prekidač izaziva nesreće.

d) **Pre uključivanja električnog alata uklonite sve ključeve za podešavanje ili ključeve.** Ključ ili ključ za podešavanje ostavljen pričvršćen na rotacioni deo električnog alata može za izazove telesne povrede.

e) **Nemojte da se previše naginjete preko. Celo vreme održavajte pravilno držanje i ravnotežu.** Time ćete da omogućite bolju kontrolu nad električnim alatom u neočekivanim situacijama.

f) **Oblačite se odgovarajuće. Nemojte da nosite široku odeću ili nakit. Kosu i odeću uvek držite dalje od delova koji se kreću.** Delovi koji se kreću mogu da zahvate široku odeću, nakit ili dugu kosu.

g) **Ako su uređaji opremljeni priključkom za odvod i sakupljanje prašine, vodite računa da se pravilno spoje i upotrebljavaju.** Upotrebom uređaja za sakupljanje prašine mogu da se umanje opasnosti koje se odnose na prašinu.

h) **Rutina stečena čestom upotrebom alata ne sme da dovede do nemara i zanemarivanja bezbednosnih principa za rad sa alatom.** Nepažljiv rad može da izazove teške povrede u deliću sekunde.

4) UPOTREBA I NEGA ELEKTRIČNOG ALATA

a) **Nemojte da preopterećujete električni alat. Upotrebljavajte odgovarajući električni alat za svoju primenu.** Odgovarajući električni alat će da bolje i bezbednije obavi zadatak brzinom za koju je konstruisan.

b) **Nemojte da upotrebljavate električni alat ako se ne uključuje i isključuje pomoću prekidača.** Svaki električni alat koji ne može da se kontroliše prekidačem je opasan i treba da se popravi.

c) **Pre podešavanja, zamene dodatne opreme ili skladištenja električnih alata isključite utikač iz izvora napajanja i/ili izvadite komplet baterija iz električnog alata, ako može da se odvoji.** Takve preventivne bezbednosne mere umanjuju rizik od iznenadnog pokretanja električnog alata.

d) **Električne alate koje ne upotrebljavate skladištite van domašaja dece i nemojte dozvoliti da osobe koje ne poznaju električni alat ili ova uputstva rukuju električnim alatom.** Električni alati su opasni u rukama nekvalifikovanih korisnika.

e) **Održavajte električne alate i dodatnu opremu. Proverite da li su pokretni delovi centrirani ili spojeni, da li ima polomljenih delova i da li postoji stanje koje može da utiče na rad električnog alata. Ako je električni alat oštećen, popravite ga pre upotrebe.** Loše održavani električni alati uzrokuju mnogo nesreća.

f) **Održavajte alat za sečenje oštrim i čistim.** Pravilno održavani alati za sečenje sa oštrim reznim ivicama manje se zaglavljuju i lakše ih je kontrolisati.

g) **Električni alat, dodatnu opremu i alatne nastavke i sl., upotrebljavajte u skladu s ovim uputstvima, uzimajući u obzir radne uslove i posao koji treba da se obavi.** Upotreba električnog alata za radove drugačija od namenske može da izazove opasne situacije.

h) **Drške i površinu drški održavajte suvim, čistim i očišćenim od ulja i masti.** Klizave drške i površine drški ne omogućavaju bezbedno rukovanje i kontrolu alata u neočekivanim situacijama.

5) UPOTREBA I ODRŽAVANJE ALATA NA BATERIJE

a) **Punjenje obavljajte samo punjačem kojeg je naveo proizvođač.** Punjač koji je pogodan za jedan tip baterije može da izazove rizik od požara ako se upotrebljava s drugom baterijom.

b) **Električne alate upotrebljavajte samo s namenski određenim baterijama.** Upotreba drugih baterija može da izazove rizik od povreda i požara.

c) **Kada baterija nije u upotrebi, držite je dalje od drugih metalnih predmeta kao što su spajalice za papir, novčići, ključevi, ekseri, vijci ili drugi mali metalni predmeti koji mogu uspostaviti spoj između dva kontakta.** Kratko spajanje kontakata baterije može da prouzrokuje opekotine ili požar.

d) **U slučaju neprimerene upotrebe, baterija može da izbaci tečnost; izbegavajte kontakt. Ako slučajno dođe do kontakta, zahvaćena mesta isperite vodom. Ako tečnost dođe u kontakt s očima, dodatno potražite pomoć lekara.** Tečnost koju izbaci baterija može da prouzrokuje iritaciju kože ili opekotine.

e) **Nemojte da upotrebljavate bateriju ili alat koji su oštećeni ili modifikovani.** Oštećene ili modifikovane baterije mogu da pokažu nepredvidivo ponašanje koje može da izazove požar, eksploziju ili opasnost od povreda.

f) **Ne izlažite bateriju ili alat vatri ili previsokoj temperaturi.** Izlaganje vatri ili temperaturi višoj od 130 °C može da prouzrokuje eksploziju.

g) **Pridržavajte se svih uputstava za punjenje i nemojte da punite bateriju ili alat izvan temperaturnog opsega navedenog u uputstvima.** Nepravilno punjenje ili punjenje na temperaturama izvan navedenog opsega može da ošteti bateriju i da poveća opasnost od požara.

6) SERVISIRANJE

a) **Radove servisiranja prepustite kvalifikovanom servisnom osoblju, koje upotrebljava samo identične zamenske delove.** Time će se obezbediti održavanje bezbednosti električnog alata.

b) **Nemojte nikada da servisirate oštećene baterije.** Servisiranje baterija smeju da obavljaju samo proizvođač ili ovlašćeni serviseri.

BEZBEDNOSNA UPUTSTVA ZA AKUMULATORSKE UDARNE KLJUČEVE

- **Električni alat držite za izolovane površine za prihvat tokom izvođenja radova pri kojima spojni element može da dođe u kontakt sa skrivenim električnim vodovima** (kontakt spojnog elementa sa provodnikom pod naponom može da prenese napon na izložene metalne delove električnog alata i da uzrokuje strujni udar kod rukovaoca).

OPŠTE

- Prašina od materijala kao što su boje koje sadrže olovo,

neke vrste drveta, minerali i metali mogu da budu štetni za zdravlje (kontakt sa prašinom ili udisanje prašine može da izazove alergijske reakcije i/ili respiratorne bolesti kod rukovaoca ili prisutnih osoba); **nosite masku za zaštitu od prašine i upotrebljavajte usisivač za prašinu ako može da se priključi.**

- Pojedine vrste prašine klasifikuju se kao kancerogene (kao što je prašina hrasta i bukve), posebno u kombinaciji sa aditivima za kondicioniranje drveta; **nosite masku za zaštitu od prašine i upotrebljavajte usisivač za prašinu ako može da se priključi.**
- Obratite pažnju na nacionalne propise o prašini za materijale sa kojima želite da radite.
- **Nemojte da obrađujete materijale koji sadrže azbest** (azbest spada u kancerogene materije).
- Pre podešavanja ili zamene pribora, kao i tokom prenošenja ili skladištenja alata, vodite računa da prekidač B ② bude u srednjem položaju (položaju zaključavanja).

PRIBOR

- SKIL može da osigura besprekorno funkcionisanje alata samo kad se koriste originalni dodaci
- Koristite samo pribor čija je dozvoljena brzina u najmanju ruku jednaka najvećoj brzini pri praznom hodu alata

PRE UPOTREBE

- Izbegavajte oštećenja koja mogu da prouzrokuju vijci, ekseri i drugi elementi u vašem radnom komadu; uklonite ih pre početka rada.
- **Učvrstite radni komad** (radni komad pričvršćen pomoću steznog pribora ili u stegi stabilniji je nego kada ga držite rukom).
- **Upotrebljavajte odgovarajuće detektore za pronalaženje skrivenih instalacionih vodova ili zatražite pomoć lokalnog komunalnog preduzeća** (kontakt sa električnim vodovima može da uzrokuje požar ili strujni udar; oštećenje gasovodne cevi može da dovede do eksplozije; probijanje vodovodne cevi će da uzrokuje materijalnu štetu ili strujni udar).

BATERIJE

- **Isporučena baterija, ako je isporučena, je samo delimično napunjena** (da biste obezbedili pun kapacitet baterije, potpuno je napunite u punjaču pre prve upotrebe električnog alata).
- **Sa ovim alatom upotrebljavajte samo sledeće baterije i punjače.**
  - SKIL baterija: BR1*31****
  - SKIL punjač: CR1*31****
- Nemojte da upotrebljavate oštećenu bateriju; oštećenu bateriju je potrebno odmah zameniti.
- Nemojte da rastavljate bateriju.
- Ne izlažite alat/bateriju kiši
- Dozvoljena temperatura okruženja (alat/punjač/baterija):
  - tokom punjenja od +4 do +40 °C
  - tokom rada od 0 do +50 °C
  - tokom skladištenja od 0 do +50 °C

OBJAŠNJENJE SIMBOLA NA ALATU/BATERIJI

③ Pre upotrebe pročitajte uputstvo za upotrebu.
④ Baterije mogu da eksplodiraju usled odlaganja u vatru, zbog toga ih ni iz kog razloga nemojte spaljivati.
⑤ Alat/punjač/bateriju skladištite na mjestima na kojima temperatura ne premašuje 50 °C.
⑥ Električne alate i baterije nemojte da odlažete zajedno s otpadom iz domaćinstva.

UPOTREBA

- Kombinovani prekidač za uključivanje/isključivanje i regulaciju brzine A ⑦
  - Regulacija brzine kontinuirano od nule do maksimuma smanjivanjem ili povećavanjem pritiska na okidač A ⑧
- Punjenje baterije
  ! Pročitajte upozorenja o bezbednosti i uputstva priložene uz punjač.
- Vađenje/umetanje baterije ②
- Pričvršćivanje kopče za kaiš ⑨
  - Pričvrstite kopču za kaiš J na alat pomoću vijka K.
- Indikator nivoa napunjenosti baterije ⑩
  - Za prikaz trenutnog nivoa napunjenosti baterije ⑩a, pritisnite dugme indikatora napunjenosti baterije H.
  ! Ako nakon pritiska na dugme H ⑩**b najniži nivo indikatora nivoa napunjenosti baterije počne da treperi, baterija je prazna.**
  ! Ako nakon pritiska na dugme H ⑩**c 2 nivoa indikatora nivoa napunjenosti baterije počnu da trepere, temperatura baterije je van dozvoljenog opsega radne temperature.**
- Prstenasto LED svetlo ⑮
  Prstenasto LED svetlo automatski svetli kad se aktivira prekidač za uključivanje/isključivanje.
  ! Kad LED svetlo počne da treperi, zaštita baterije je aktivirana (pogledajte ispod).
- Zaštita baterije
  Alat se iznenada isključuje ili ne može da se uključi u sledećim okolnostima:
  - **Opterećenje je previsoko** --> rasteretite alat i ponovo ga pokrenite.
  - **Temperatura baterije je van dozvoljenog opsega radne temperature od 0 do +50 °C** --> 2 nivoa indikatora napunjenosti baterije počinju da trepere nakon pritiska na dugme H ⑩c; sačekajte da se temperatura baterije vrati u dozvoljeni opseg radne temperature.
  - **Baterija je skoro prazna (radi zaštite od dubokog pražnjenja)** --> nakon pritiska na taster H, indikator napunjenosti baterije prikazuje nizak nivo ili treperi nizak nivo napunjenosti ⑩b; napunite bateriju.
  ! Nemojte više da pritiskate prekidač za uključivanje/isključivanje nakon automatskog isključivanja alata; baterija može da se ošteti.
- Promena smera rotacije ⑪
  - Ako prekidač A ② nije pravilno postavljen u levi/desni položaj, aktivacija nije moguća.
  ! Smer rotacije menjajte samo kada je alat u stanju potpunog mirovanja.
- Zamena nasadnih ključeva (nisu u opsegu isporuke) ⑫
  - Za skidanje nasadnog ključa, jednostavno ga povucite sa četvorougaonog prihvata C
  - Za montažu jednostavno gurnite nasadni ključ na četvorougaoni prihvat C da ulegne u svoje mesto.
  ! Upotrebljavajte samo nasadne ključeve sa četvorougaonim prihvatom od 1/2".
  ! Nemojte da upotrebljavate oštećene nasadne ključeve.
- Biranje režima rada ⑬
  Pritisak na dugme za izbor brzine G omogućava izbor željenog režima pritezanja pri podešenosti alata na rotaciju u smeru prema napred:
  Režim niske brzine ⑭a, b, c
  - Pritezanje kada je neophodno fino podešavanje
  - Za manje vijke i navrtke

Režim srednje brzine ⑭d, e, f
- Pritezanje kada su neophodne umerena sila i brzina
- Za obavljanje mehaničkih popravki

Režim visoke brzine ⑭g, h, i
- Pritezanje kada su neophodne velika sila i brzina
- Za sastavljanje čeličnih okvira

Pritisnite dugme za izbor režima rada F za prebacivanje između režima rada normalnog odvrtanja, režima rada kontrole odvrtanja i režima rada za početno otpuštanje navrtki kada je alat podešen na rotaciju u suprotnom smeru:

Režimi rada kontrole odvrtanja ⑭b, e, h
- Odvrtanje vijaka i navrtki kada su neophodne različite vrednosti sile i brzine
- Rad alata se prekida nakon odvrtanja vijka.

Režim rada za početno otpuštanje navrtki ⑭c, f, i
- Za demontažu korodiranih i starih vijaka/navrtki
- Odvrtanje uz primenu maksimalnog obrtnog momenta

! Režim rada može da se menja samo kada svetli bilo koji svetlosni indikator režima rada i kada okidač nije pritisnut.

! Režim rada kontrole odvrtanja i režim rada za početno otpuštanje navrtki upotrebljavajte samo kada je alat podešen na rotaciju u suprotnom smeru.

! Pošto režim rada za početno otpuštanje navrtki obezbeđuje fiksnu udarnu silu, dugmetom za izbor brzine nije moguće podešavati udarnu silu tokom rada u ovom režimu rada.

Alat memoriše izabrani režim rada i ponovo ga aktivira prilikom sledećeg uključivanja alata ili nakon promene smera rotacije.

- Držanje i usmeravanje alata ⑯

! Tokom rada, alat uvek držite za sivu površinu rukohvata/sive površine rukohvata.
- Ventilacione otvore D ② uvek držite slobodnim.
- Nemojte da prekomerno pritiskate alat; prepustite rad samom alatu.

SAVETI ZA PRIMENU

- Upotrebljavajte odgovarajuće nasadne ključeve.
- Tokom pritezanja vijka ili navrtke izbegavajte prekomerno pritezanje. Pošto udarna sila udarnog ključa može da polomi spojni element. Alat držite u ravni sa vijkom ili navrtkom da izbegnete oštećenja glave spojnog elementa.
- Obrtni moment zavisi od trajanja udara. Maksimalni obrtni moment alat dostiže nakon trajanja udara od 6–10 sekundi.

  ! Moment pritezanja uvek proveravajte moment ključem.
- Za optimalnu upotrebu alata primenite stalan pritisak na vijak, naročito tokom demontaže spojnog elementa.
- Za više informacija pogledajte www.skil.com

ODRŽAVANJE/SERVISIRANJE

- Stalno održavajte čistoću alata (naročito ventilacionih otvora D ②).

  ! Izvadite bateriju iz alata pre čišćenja.
- Ako se alat pokvari i pored pažljivih postupaka proizvodnje i testiranja, popravak treba da obavi SKIL servisni centar za električne alate
  - Alat u **nerastavljenom stanju,** zajedno sa dokazom o kupovini, predajte svom prodavcu ili najbližem SKIL servisu (adrese i servisnu šemu alata pronađite na internet stranici www.skil.com).
- Imajte na umu da za oštećenja nastala usled preopterećivanja ili nepravilnog rukovanja neće važiti garancija (za uslove SKIL garancije posetite www.skil.com ili pitajte svog prodavca)

ZAŠTITA ŽIVOTNE SREDINE

Samo za zemlje EU

- Električne alate, pripadajući pribor i ambalažu nemojte da odlažete zajedno sa otpadom iz domaćinstva.
  - U skladu sa evropskom Direktivom 2012/19/EZ o otpadnoj električnoj i elektroničkoj opremi i njenom implementacijom u nacionalno zakonodavstvo, električni alati koji su dostigli kraj svog radnog veka mora da se sakupljaju odvojeno i vrate u ekološki prihvatljivo postrojenje za reciklažu.
  - Simbol ⑥ služi kao podsetnik na ovu obavezu u trenutku nastanka potrebe za odlaganjem u otpad.

  ! Pre samog odlaganja u otpad, izolujte kontakte baterije čvrstom lepljivom trakom radi sprečavanja kratkog spoja.

BUKA/VIBRACIJA

- Nivo zvučnog pritiska L_{pA}, nivo zvučne snage L_{WA}, vrednosti vibracija a_h (kontinuirane vibracije), p_F (ponovljene udarne vibracije) i merna nesigurnost K utvrđeni su u skladu s normom EN 62841-2-2:

Buka	
Nivo zvučnog pritiska (L_{pA})	L_{pA}= 94 dB(A) K = 3 dB
Nivo zvučne snage (L_{WA})	L_{WA}= 102 dB(A) K = 3 dB
Vibracije	Uvrtanje i odvrtanje vijaka i navrtki
Kontinuirane vibracije (a_h)	a_h= 9,66 m/s^2 K = 1,5 m/s^2
ponavljane šok vibracije (p_F)	p_F= 1244 m/s^2 K = 41 m/s^2

- Vrednosti emisije vibracija i vrednost(i) emisije buke navedene u tehničkim podacima i izjavi o usaglašenosti izmerene su u skladu sa standardnom metodom ispitivanja u skladu sa normom EN62841 i mogu da se upotrebljavaju za poređenje jednog alata sa drugim. Navedena vrednost emisije vibracija i navedena(e) vrednost(i) emisije buke mogu da se upotrebljavaju i za preliminarnu procenu izloženosti.

  Upozorenje! Vrednosti emisije vibracija i buke tokom aktuelne upotrebe električnog alata mogu da se razlikuju od navedenih vrednosti zavisno od načina na koje se alat upotrebljava. Nivo vibracija može da bude iznad navedenog nivoa.

  Prilikom procene izloženosti vibracijama radi određivanja bezbednosnih mera koje zahteva Direktiva 2002/44/EZ radi zaštite osoba koje redovno rade sa električnim alatima, procena izloženosti vibracijama treba da uzme u obzir stvarne uslove upotrebe i način na koji se alat upotrebljava, uzimajući u obzir sve delove radnog ciklusa,

kao što su vreme kada je alat isključen i kada radi u praznom hodu, dodatno uz vreme okidanja.

SLO

Brezkrtačni akumulatorski udarni ključ 3266

UVOD

- To orodje je namenjeno za privijanje in odvijanje vijakov in matic.
- To orodje zagotavlja stabilizacijo navora, kar omogoča visoko učinkovitost in stabilnost tudi pri zmanjšanju moči baterije.
- Preberite in shranite ta navodila za uporabo ③.

TEHNIČNI PODATKI ①

[1)] Teža brez baterijskega sklopa (težo baterijskega sklopa najdete na spletni strani www.skil.com)
Maks. odlomni navor: 700 Nm

DELI ORODJA ②

A Vklopno/izklopno stikalo in stikalo za nadzor hitrosti
B Stikalo za preklop smeri vrtenja
C Kvadratni pogon
D Prezračevalne reže
E Obodna luč
F Gumb za izbiro načina
G Gumb za hitrost
H Indikator stanja baterije
J Pasna sponka
K Vijak

VARNOST

SPLOŠNA VARNOSTNA OPOZORILA ZA ELEKTRIČNA ORODJA

⚠ **OPOZORILO Preberite vsa varnostna opozorila, navodila, slike in tehnične podatke, ki so priloženi temu električnemu orodju.** Zaradi neupoštevanja spodaj navedenih navodil lahko pride do električnega udara, požara in/ali hudih telesnih poškodb.

Vsa opozorila in navodila shranite za poznejšo uporabo.

Izraz »električno orodje« v opozorilih se nanaša na orodja, ki jih poganja električni tok (žična), ali na baterijska (brezžična) orodja.

1) VARNOST DELOVNEGA OBMOČJA

a) **Delovno območje naj bo čisto in dobro osvetljeno.** Na neurejenih ali temnih območjih se hitro zgodijo nesreče.
b) **Električnega orodja ne uporabljajte v eksplozivnem okolju, na primer v prisotnosti vnetljivih tekočin, plinov ali prahu.** Električno orodje ustvarja iskre, ki lahko povzročijo vžig prahu ali hlapov.
c) **Med uporabo naj se otroci in navzoče osebe električnemu orodju ne približujejo.** Zaradi motenj lahko izgubite nadzor.

2) ELEKTRIČNA VARNOST

a) **Vtiči električnega orodja se morajo ujemati z vtičnico. Vtiča nikoli ne smete spreminjati na kakršen koli način. Z ozemljenimi električnimi orodji ne uporabljajte adapterjev.** Nespremenjeni vtiči in ujemajoče se vtičnice bodo zmanjšale tveganje za električni udar.
b) **Izogibajte se telesnemu stiku z ozemljenimi površinami, kot so cevi, radiatorji, štedilniki in hladilniki.** Če je vaše telo ozemljeno, obstaja povečano tveganje električnega udara.
c) **Električnega orodja ne izpostavljajte dežju ali mokrim pogojem.** Če v električno orodje vdre voda, obstaja večja možnost električnega udara.
d) **Ne poškodujte električnega kabla. Kabla nikoli ne uporabljajte za nošenje, vlečenje ali odklapljanje električnega orodja. Kabel hranite stran od vročine, olja, ostrih robov ali premikajočih se delov.** Poškodovani ali zapleteni kabli zvišujejo tveganje za električni udar.
e) **Pri uporabi električnega orodja na prostem uporabite podaljšek, primeren za zunanjo uporabo.** Uporaba kabla, primernega za zunanjo uporabo, znižuje tveganje električnega udara.
f) **Če je uporaba električnega orodja na vlažnem mestu neizogibna, uporabite napajanje, zaščiteno z odklopno napravo električnega toka.** Uporaba zaščitne naprave na diferenčni tok (RCD) bo zmanjšala nevarnost električnega udara.

3) OSEBNA VARNOST

a) **Pri delu z električnim orodjem bodite pozorni na to, kaj počnete, in uporabljajte zdravo pamet. Ne uporabljajte električnega orodja, ko ste utrujeni ali pod vplivom drog, alkohola ali zdravil.** Trenutek nepazljivosti med uporabo električnega orodja lahko povzroči hude telesne poškodbe.
b) **Uporabljajte osebno varovalno opremo. Vedno uporabljajte zaščito za oči.** Zaščitna oprema, kot je maska proti prahu, nedrseči varnostni čevlji, zaščitna čelada ali zaščita za sluh, ki se uporablja v ustreznih pogojih, zmanjša telesne poškodbe.
c) **Preprečite neželen zagon. Pred priklopom na vir napajanja in/ali priklopom akumulatorskega sklopa ter pred dvigovanjem ali nošenjem orodja se prepričajte, da je stikalo v položaju za izklop** Prenašanje električnih orodij s prstom na stikalu ali napajanje električnih orodij, pri katerih je stikalo v položaju za vklop, ustvari tveganje za nesreče.
d) **Pred vklopom električnega orodja odstranite vse nastavitvene ključe ali izvijače.** Viličasti ali drug ključ, ki je pritrjen na vrtljivi del električnega orodja, lahko povzroči telesne poškodbe.
e) **Ne stegujte se preveč. Pazite, da ves čas stojite stabilno in ohranjate ravnotežje.** To omogoča boljši nadzor nad električnim orodjem v nepričakovanih situacijah.
f) **Bodite primerno oblečeni. Ne nosite ohlapnih oblačil ali nakita. Pazite, da lasje in oblačila ne pridejo v bližino gibljivih delov.** Ohlapna oblačila, nakit ali dolgi lasje se lahko zapletejo v gibljive dele.
g) **Če imate na voljo stroje za sesanje in zbiranje prahu, preverite, ali so priključene in ali se ustrezno uporabljajo.** Uporaba strojev za zbiranje prahu lahko

zmanjša nevarnosti, povezane s prahom.

h) **Ne dovolite, da bi zaradi pogoste uporabe orodja postali samozadovoljni in zanemarili načela varnosti orodja.** Nepazljivost pri uporabi lahko povzroči hude telesne poškodbe v delcu sekunde.

4) UPORABA IN NEGA ELEKTRIČNEGA ORODJA

a) **Električnega orodja ne preobremenjujte. Uporabite ustrezno električno orodje za vaše delo.** Ustrezno električno orodje bo nalogo opravilo bolje in varneje pri zmogljivosti, za katero je bilo zasnovano.

b) **Ne uporabljajte električnega orodja, če ga ni mogoče vklopiti in izklopiti s stikalom.** Kakršno koli električno orodje, ki ga ni mogoče nadzirati s stikalom, je nevarno in ga je potrebno popraviti.

c) **Izključite vtič iz vira napajanja in/ali odstranite akumulatorski sklop, če jo je mogoče odstraniti, iz električnega orodja, preden opravite kakršnekoli prilagoditve, menjate pribor ali shranite električno orodje.** Tovrstni preventivni varnostni ukrepi zmanjšujejo tveganje nenamernega zagona električnega orodja.

d) **Električna orodja, ki niso v uporabi, shranjujte izven dosega otrok in ne dovolite, da bi električno orodje uporabljale osebe, ki niso seznanjene z električnim orodjem ali s temi navodili.** Električno orodje je v rokah neusposobljenih uporabnikov nevarno.

e) **Vzdržujte električna orodja in pribor. Preverite morebitno neporavnanost ali povezavo premikajočih se delov, zlome delov ali morebitno drugačno stanje, ki bi lahko vplivalo na delovanje električnega orodja. Če je električno orodje poškodovano, ga pred ponovno uporabo nesite na popravilo.** Mnogo nesreč se pripeti zaradi slabo vzdrževanih električnih orodij.

f) **Rezalna orodja naj bodo vedno nabrušena in čista.** Pravilno vzdrževana rezalna orodja z ostrimi rezili se težje zaskočijo in jih je lažje nadzirati.

g) **Električno orodje, dodatno opremo, nastavke orodja itd. uporabljajte v skladu s temi navodili, pri tem pa upoštevajte delovne pogoje in delo, ki ga boste opravljali.** Če boste električno orodje uporabljali za neustrezne namene, lahko pride do nevarnih situacij.

h) **Ročaji in površine za prijemanje naj bodo suhi, čisti ter brez olja in maščob.** Drseči ročaji in prijemalne površine ne omogočajo varnega ravnanja in nadzorovanja orodja v nepričakovanih situacijah.

5) UPORABA IN VZDRŽEVANJE AKUMULATORSKEGA ORODJA

a) **Akumulator polnite le s polnilnikom, ki ga določa proizvajalec.** Polnilnik, ki je primeren za eno vrsto baterij, morda lahko povzroči nevarnost požara, če z njim polnite drugo vrsto baterij.

b) **Električna orodja uporabljajte samo s predpisano vrsto baterij.** Uporaba katere koli druge baterije lahko povzroči tveganje za telesne poškodbe in požar.

c) **Ko akumulatorski sklop ni v uporabi, ga hranite ločeno od drugih kovinskih predmetov, kot so sponke za papir, kovanci, ključi, žeblji, vijaki ali drugi majhni kovinski predmeti, ki lahko povzročijo stik med enim in drugim kontaktom.** Kratek stik zaradi povezanih kontaktov akumulatorja lahko povzroči opekline ali požar.

d) **Ob zlorabi baterije lahko iz nje brizgne tekočina, stik s katero preprečite. Če se nehote dotaknete tekočine, mesto dotika sperite z vodo. Če tekočina pride v stik z očmi, dodatno poiščite zdravniško pomoč.** Tekočina, ki brizgne iz akumulatorskega sklopa, lahko povzroči draženje ali opekline.

e) **Ne uporabljajte baterije ali orodja, ki je poškodovano ali spremenjeno.** Poškodovane ali spremenjene baterije se lahko vedejo nepredvidljivo, kar lahko povzroči požar, eksplozijo ali tveganje telesnih poškodb.

f) **Baterije ali orodja ne izpostavljajte ognju ali previsokim temperaturam.** Izpostavljenost ognju ali temperaturi nad 130° C lahko povzroči eksplozijo.

g) **Upoštevajte vsa navodila za polnjenje in baterij ali orodja ne polnite izven temperaturnega razpona, navedenega v navodilih.** Zaradi nepravilnega polnjenja ali temperature zunaj navedenega razpona lahko pride do poškodb baterije in povečanega tveganja za požar.

6) SERVIS

a) **Električno orodje naj servisira usposobljeno servisno osebje, ki uporablja le enake nadomestne dele.** To bo zagotovilo ohranjanje varnosti električnega orodja.

b) **Nikoli ne popravljajte poškodovanih akumulatorskih sklopov.** Baterijski sklop lahko popravi le proizvajalec ali pooblaščen izvajalec servisiranja.

VARNOSTNA NAVODILA ZA AKUMULATORSKE UDARNE KLJUČE

- **Če izvajate dela, pri katerih bi se lahko s pritrdilnim elementom dotaknili skrite omrežne napeljave, držite električno orodje samo za izolirane ročaje.** Stik pritrdilnih elementov z napeljavo, ki je pod napetostjo, lahko povzroči, da so tudi kovinski deli orodja pod napetostjo, kar lahko povzroči električni udar za upravljavca.

SPLOŠNO

- Prah materialov, kot so barve, ki vsebujejo svinec, nekatere vrste lesa, mineralov ali kovin so lahko škodljivi (ob stiku ali vdihavanju lahko prah pri delavcu ali pri drugih prisotnih povzroči alergijsko reakcijo in/ali bolezni dihal); **nosite masko za prah in pri delu uporabljajte napravo za odsesavanje prahu, kjer je le-to možno priključiti.**
- Nekatere vrste prahu so klasificirane kot kancerogene (npr. prah hrasta in bukve), predvsem ob sočasni uporabi z dodatki za obdelavo lesa; **nosite masko za prah in pri delu uporabljajte napravo za odsesavanje prahu, če jo je mogoče priključiti.**
- Upoštevajte nacionalne zahteve glede prahu za materiale, ki jih želite obdelovati
- **Ne obdelujte materiala, ki vsebuje azbest** (azbest je kancerogen).
- Zagotovite, da je stikalo B ② v srednjem (zaklenjenem) položaju, preden izvajate kakršnakoli prilagajanja ali menjavo dodatkov ter med prenašanjem ali shranjevanjem orodja

DODATNA OPREMA

- SKIL zagotavlja brezhibno delovanje orodja le z uporabo originalne dodatne opreme
- Uporabljajte lahko dodatno opremo, katerega dovoljena hitrost je najmanj enaka največji hitrosti orodja

PRED UPORABO

- Izogibajte se poškodbam zaradi vijakov, žebljev ali drugih

elementov v obdelovancu; odstranite jih pred začetkom dela.
- **Zavarujte obdelovanec** (obdelovanec vpet z vpenjalnimi napravami ali v primež je bolj varen, kot če ga držite z roko).
- **Uporabite ustrezne detektorje, da poiščete skrite napeljave ali pokličite lokalno komunalno podjetje za pomoč** (stik z električnimi vodi lahko povzroči požar ali električni udar; poškodovanje plinske napeljave lahko povzroči eksplozijo; vdor v vodovodno cev bo povzročil materialno škodo ali električni udar).

AKUMULATORJI
- **Baterija, če je priložena, je delno napolnjena** (če želite zagotoviti polno zmogljivost baterije, baterijo pred prvo uporabo popolnoma napolnite s polnilnikom za baterijo).
- **S tem orodjem lahko uporabljate samo naslednje baterije in polnilce.**
  - Akumulator SKIL: BR1*31****
  - Polnilnik SKIL: CR1*31****
- Če je baterija poškodovana, je ne uporabljajte, ampak jo takoj zamenjajte.
- Baterije ne razstavljajte
- Orodja/akumulatorja ne izpostavljajte dežju
- Dovoljena temperatura okolice (orodje/polnilnik/akumulator):
  - pri polnjenju od 4 do 40 °C
  - pri delovanju od 0 do 50 °C
  - pri skladiščenju od 0 do + 50 °C

POJASNILO OZNAK NA ORODJU/AKUMULATORJU

③ Pred uporabo preberite navodila za uporabo.
④ Akumulatorje lahko pri izpostavljanju odprtemu ognju eksplodirajo, zato jih nikoli ne sežigajte.
⑤ Shranjujte orodje/polnilec/akumulator v prostoru, kjer temperatura ne bo presegla 50 °C.
⑥ Ne odstranjujte električnega orodja in akumulatorja skupaj z gospodinjskimi odpadki.

UPORABA

- Kombinirano stikalo za vklop/izklop in nastavitev hitrosti A ⑦
  - Hitrost se brezstopenjsko nastavlja od nič do maksimalne z večjim ali manjšim pritiskom na stikalo A⑧.
- Polnjenje akumulatorja
  ! Preberite varnostna opozorila in navodila, priložena polnilniku
- Odstranjevanje/nameščanje akumulatorja ②
- Namestitev pasne sponke ⑨
  - Pritrdite sponko za pas J na orodje z vijakom K .
- Indikator napolnjenosti baterije ⑩
  - Pritisnite gumb indikatorja napolnjenosti akumulatorja H, da prikažete trenutno napolnjenost akumulatorja ⑩a.

  ! Ko začne po pritisku gumba H ⑩**b utripati najnižja stopnja napolnjenosti akumulatorja, je akumulator prazen.**

  ! Ko začneta po pritisku gumba H utripati 2 stopnji indikatorja napolnjenosti akumulatorja H ⑩**c, je akumulator v dovoljenem razponu delovne temperature.**
- Obodna luč ⑮
  Obodna luč se ob aktiviranju stikala za vklop/izklop samodejno vklopi.

  ! Ko začne lučka LED utripati, je zaščita baterije aktivirana (glejte spodaj).
- Zaščita akumulatorja
  Orodje se nenadoma izklopi ali pa ga ni mogoče vklopiti, če
  - **je previsoka obremenitev** --> odstranite obremenitev in zaženite znova;
  - **temperatura baterije ni v dovoljenem temperaturnem območju delovanja od –0 do +50 °C** --> 2 stopnji indikatorja napolnjenosti baterije začneta utripati ob pritisku na gumb H ⑩c; počakajte, da se baterija vrne v dovoljeno temperaturno območje
  - **Baterija je skoraj prazna (za zaščito pred globokim praznjenjem)** --> indikator napolnjenosti baterije ob pritisku gumba H prikaže nizko stanje napolnjenosti ali utripajoče nizko stanje napolnjenosti baterije⑩b; napolnite baterijo

  ! Po samodejnem izklopu ne pritiskajte stikala za vklop/izklop; akumulator se lahko poškoduje
- Spreminjanje smeri vrtenja ⑪
  - Če stikalo A ② ni v usteznem levem/desnem položaju, ga ni mogoče vklopiti.

  ! Smer vrtenja spremenite le pri popolnoma mirujočemu orodju
- Menjava vtičnic (niso priložene) ⑫
  - Če želite odstraniti režo, jo preprosto povlecite s štirirobega nastavka.
  - Za namestitev preprosto potisnite režo na štirirobi nastavek C tako, da se zaskoči na mestu.

  ! Uporabljajte samo vtičnice s 1/2-palčnim štirirobim nastavkom.

  ! Ne uporabljajte poškodovanih vtičnic.
- Izbira načina ⑬
  Pritisnite gumb za hitrost G, da izberete želeni način zategovanja, ko je orodje nastavljeno na vrtenje naprej:
  Način nizke hitrosti ⑭ a, b, c
  - Zategovanje, kadar je potrebna fina nastavitev
  - Za manjše vijake in matice

  Način srednje hitrosti ⑭ d, e, f
  - Zategovanje, ko sta potrebni srednja moč in hitrost
  - Za izvajanje mehanskih popravil

  Način visoke hitrosti ⑭ g, h, i
  - Zategovanje, ko sta potrebni visoka sila in hitrost
  - Za sestavljanje jeklenih okvirjev

  Pritisnite gumb za način F, da preklapljate med običajnim načinom popuščanja, vzvratnimi načini delovanja in načinom rahljanja matice, ko je orodje nastavljeno na vzvratno vrtenje:
  Načini vzvratnega krmiljenja ⑭ b, e, h
  - Za odvijanje vijakov in matic, ko sta zaželena drugačna sila in hitrost
  - Ko je vijak odvit, se ustavi

  Način razbijanja matic ⑭ c, f, i
  - Za odvijanje zarjavelih, starih vijakov/matic
  - Odvijanje z največjim navorom

  ! Delovni način je mogoče spremeniti le, če katera koli lučka za prikaz načina sveti in sprožilno stikalo ni pritisnjeno.

  ! Tako vzvratni način delovanja kot način rahljanja matice sta na voljo le, če je orodje nastavljeno na vzvratno vrtenje.

  ! Ker se pri načinu rahljanja matice uporabi fiksna sila udarca, gumb za hitrost ne more prilagoditi

sile udarca v načinu rahljanja matice.
Način dela bo shranjen v pomnilniku in ponovno aktiviran ob naslednjem vklopu orodja ali ob spremembi smeri vrtenja.
- Držanje in vodenje orodja ⑯
  ! Med delom vedno držite orodje na sivih mestih za oprijem
  - Prezračevalne reže D ② naj ne bodo pokrite.
  - Ne pritiskajte premočno na orodje; pustite da orodje samo opravi delo

NASVETI ZA UPORABO

- Uporabljajte ustrezne nastavke.
- Vijaka ali matice ne zategnite preveč. Ne zategnite preveč, saj lahko sila udarnega vrtalnika zlomi pritrdilni element. Orodje držite osno poravnano s sornikom ali matico, da preprečite, da bi se glava pritrdilnega elementa poškodovala.
- Stopnja navora je odvisna od trajanja udarca. Največji navor se doseže po 6 do 10-sekundnem udarcu.
  ! vedno preverite zatezni navor z momentnim ključem
- Za optimalno delo je potreben enakomeren pritisk na vijak, predvsem pri odvijanju pritrdilnega elementa.
- Za več informacij obiščite spletno stran www.skil.com.

VZDRŽEVANJE/SERVISIRANJE

- Orodje naj bo vedno čisto (predvsem prezračevalne odprtine D ②).
  ! Pred čiščenjem odstranite baterijo iz orodja
- Če bi kljub skrbnima postopkoma izdelave in preizkušanja prišlo do izpada delovanja orodja, naj popravilo opravi servisna delavnica, pooblaščena za popravila električnih orodij SKIL
  - Nerazstavljeno **orodje pošljite** skupaj s potrdilom o nakupu svojemu prodajalcu ali najbližjemu servisu SKIL (naslovi in spisek rezervnih delov se nahajata na www.skil.com).
- Zavedajte se, da garancija ne vključuje poškodb zaradi preobremenitve orodja ali nepravilne rabe (več informacij o garancijskih pogojih družbe SKIL najdete na spletnem mestu www.skil.com ali povprašajte prodajalca).

OKOLJE

Samo za države EU
- Električnega orodja, dodatne opreme in embalaže ne odstranjujte skupaj z gospodinjskimi odpadki
  - V skladu z Evropsko direktivo 2012/19/EG o odpadni električni in elektronski opremi in z njenim izvajanjem v nacionalni zakonodaji je treba električno orodje ob koncu njegove življenjske dobe ločeno zbirati in ga predati v postopek okolju prijaznega recikliranja
  - simbol ⑥ vas bo na to spomnil, ko bo treba odpadke odvreči

  ! Pred odlaganjem zaščitite priključke akumulatorja z debelim trakom, da preprečite kratek stik

HRUP/VIBRIRANJE

- Raven zvočnega tlaka L_{pA}, raven zvočne moči L_{WA}, vrednosti vibracij a_h (neprekinjene vibracije), p_F (ponavljajoče se udarne vibracije) in negotovost K, določena v skladu z EN 62841-2-2:

Hrup	
Raven zvočnega tlaka (L_{pA})	L_{pA} = 94 dB(A) K = 3 dB
Raven zvočne moči (L_{WA})	L_{WA} = 102 dB(A) K = 3 dB
Vibracije	Privijanje in odvijanje vijakov in matic
neprekinjene vibracije (a_h)	a_h = 9,66 m/s² K = 1,5 m/s²
ponavljajoče se udarne vibracije (p_F)	p_F = 1244 m/s² K=41 m/s²

- Deklarirane vrednosti emisij vibracij in deklarirane vrednosti emisij hrupa, navedene v tehničnih podatkih in izjavi o skladnosti, so bile izmerjene v skladu s standardno besedilno metodo, ki jo določa standard EN62841, in se lahko uporabljajo za primerjavo enega orodja z drugim.
  Navedena vrednost emisij vibracij in deklarirana vrednost emisij hrupa se lahko uporabita tudi pri predhodni oceni izpostavljenosti.
  Opozorilo! Količina vibracij in hrupa med dejansko uporabo električnega orodja se lahko razlikuje od navedene vrednosti glede na način uporabe orodja.
  Raven vibracij se lahko poveča nad navedeno raven.
  Pri ocenjevanju izpostavljenosti vibracijam za določitev varnostnih ukrepov, ki jih zahteva 2002/44/ES za zaščito oseb, ki redno uporabljajo električno orodje pri zaposlovanju, je treba upoštevati oceno izpostavljenosti vibracijam, dejanske pogoje uporabe in način uporabe orodja, vključno z upoštevanjem vseh delov delovnega cikla, kot so čas, ko je orodje izklopljeno in ko deluje v prostem teku poleg časa sprožitve.

EST

Harjadeta, juhtmeta lööktrell 3266

SISSEJUHATUS

- See tööriist on mõeldud poltide ja mutrite kinni- ja lahtikeeramiseks
- See tööriist pakub pöördemomendi stabiliseerimist, tagades jätkuva kõrge efektiivsuse ja stabiilsuse isegi aku võimsuse vähenedes
- Lugege käesolev kasutusjuhend ③ hoolikalt läbi ja hoidke alles

TEHNILISED ANDMED ①

[1)] Kaal ilma akuta (aku kaalu leiate aadressilt www.skil.com)
Max pöördemoment: 700 Nm

TÖÖRIISTA OSAD ②

A Lüliti tööriista sisse-/väljalülitamiseks ja kiiruse kontrollimiseks
B Lüliti pöörlemissuuna muutmiseks
C Nelikantülekanne
D Ventilatsiooniavad
E Halo tuli
F Režiiminupp

G Kiiruse nupp
H Aku laetustaseme märgutuli
J Vööklamber
K Kruvi

OHUTUS

ÜLDISED ELEKTRITÖÖRIISTADE HOIATUSED

⚠ **HOIATUS Lugege läbi kõik elektritööriistaga kaasas olevad hoiatused, juhised, joonised ja spetsifikatsioonid.** Alltoodud juhiste eiramine võib põhjustada elektrilööki, tulekahju ja/või tõsiseid vigastusi.

Säilitage kõik hoiatused ja juhised hilisemaks kasutuseks.

Hoiatustes kasutatud termin "elektritööriist" viitab voolu jõul (juhtmega) töötavale elektrilisele tööriistale või aku jõul töötavale (juhtmeta) elektrilisele tööriistale.

1) TÖÖPIIRKONNA OHUTUS

a) **Hoidke tööpiirkond puhas ja hästi valgustatud.** Segamini või pimedad alad võivad põhjustada õnnetusi.

b) **Ärge kasutage elektritööriistu plahvatusohtlikes keskkondades, näiteks kergesti süttivate vedelike, gaaside või tolmu läheduses.** Elektritööriistad tekitavad sädemeid, mis võivad süüdata tolmu või aurusid.

c) **Elektritööriistadega töötamisel hoidke lapsed ja kõrvalised isikud eemal.** Tähelepanu hajumisel võite kaotada kontrolli seadme üle.

2) ELEKTRILINE OHUTUS

a) **Elektritööriistad tuleb ühendada sobivasse pistikupessa. Ärge kunagi modifitseerige pistikut mitte mingil viisil. Ärge kasutage maandatud elektritööriistadega koos pistikuadaptereid.** Modifitseerimata pistikud ja sobivad pistikupesad vähendavad elektrilöögi ohtu.

b) **Vältige kehalist kontakti maandatud pindadega (nt torud, radiaatorid, pliidid, külmikud).** Kui teie keha on maandatud, suureneb elektrilöögi oht.

c) **Ärge jätke elektritööriistu vihma kätte ega niisketesse tingimustesse.** Vee sattumine elektritööriista sisse suurendab elektrilöögi ohtu.

d) **Ärge kahjustage juhet. Ärge kasutage juhet elektritööriista kandmiseks või tõmbamiseks ja ärge tõmmake juhtmest, kui soovite pistikut pistikupesast eemaldada. Vältige juhtme kokkupuudet kuumade esemete, õli, teravate servade või liikuvate osadega.** Kahjustatud või takerdunud juhtmed suurendavad elektrilöögi ohtu.

e) **Elektritööriistaga välitingimustes töötamiseks kasutage välitingimustesse sobivat pikendusjuhet.** Välistingimustes kasutamiseks sobiva juhtme kasutamine vähendab elektrilöögi ohtu.

f) **Kui tööriista kasutamine niisketes tingimustes on vältimatu, kasutage rikkevoolukaitsega (RCD) kaitstud toiteallikat.** RCD kasutamine vähendab elektrilöögi ohtu.

3) ISIKLIK OHUTUS

a) **Olge tähelepanelik, töötage hoolikalt ja rakendage elektritööriistaga töötamisel tervet mõistust. Ärge kasutage elektritööriista, kui olete väsinud või uimastite, alkoholi või ravimite mõju all.** Vaid hetkeline tähelepanematus elektritööriista kasutamisel võib põhjustada raskeid kehavigastusi.

b) **Kasutage isikukaitsevahendeid. Kandke alati silmakaitsevahendeid.** Töötingimustele vastava kaitsevarustuse (nt tolmumaski, mittelibisevate turvakingade, kiivri või kuulmiskaitsevahendite) kasutamine vähendab kehavigastuste ohtu.

c) **Vältige seadme tahtmatut käivitamist. Enne tööriista vooluvõrgu ja/või akuga ühendamist ning enne tööriista kandmist või üles tõstmist veenduge, et lüliti on mitteaktiivses asendis.** Elektritööriistade kandmine sõrme lülitil hoides või sisselülitatud olekus tööriista kandmine põhjustab õnnetusi.

d) **Enne elektritööriista sisselülitamist eemaldage sellelt kõik reguleerimis- ja mutrivõtmed.** Elektritööriista pöörleva osa külge unustatud võtmed vms tööriistad võivad põhjustada kehavigastusi.

e) **Ärge küünitage liiga kaugele. Töötage ainult kindlal pinnal ja kohtades, kus pole ohtu tasakaalu kaotada.** Nii säilitate ootamatutes olukordades parema kontrolli elektritööriista üle.

f) **Riietuge asjakohaselt. Ärge kandke avaraid rõivaid ega ehteid. Hoidke oma juuksed ja riided eemal liikuvatest osadest.** Avarad rõivad, ehted ja pikad juuksed võivad liikuvate osade vahele kinni jääda.

g) **Kui tootega on kaasas vahendid tolmuärastus- ja kogumisseadmete ühendamiseks, siis veenduge, et need seadmed on korralikult ühendatud ja asjakohases kasutuses.** Tolmu kogumine aitab vähendada tolmuga seotud ohtusid.

h) **Kui seade on teile sagedase kasutamise tulemusel harjumuspäraseks saanud, ärge kaotage tähelepanu ega ignoreerige tööriista kasutamise ohutusreegleid.** Hooletuse tõttu võite saada tõsiseid vigastusi ka sekundi murdosa jooksul.

4) ELEKTRITÖÖRIISTA KASUTAMINE JA HOOLDUS

a) **Ärge rakendage elektritööriista kasutamisel ülemäärast jõudu. Kasutage konkreetseks tööks sobivat elektritööriista.** Sobiva elektritööriistaga sobival kiirusel töötades saate töö valmis kiiresti ja ohutult.

b) **Ärge kasutage elektritööriista, mida ei saa lülitist sisse ega välja lülitada.** Elektritööriistad, mille lüliti ei tööta, on ohtlikud ja tuleb parandada.

c) **Eemaldage pistik vooluvõrgust ja/või aku seadme küljest, kui see on eemaldatav, enne seadme reguleerimist, tarvikute vahetamist või elektritööriista hoiustamist.** Selliste ohutusmeetmete rakendamisel vähendate elektritööriistatahtmatu käivitamise võimalust.

d) **Elektritööriistu, mida te hetkel ei kasuta, hoidke lastele kättesaamatus kohas ning ärge lubage nendega töötada isikutel, kes pole tööriistade tööpõhimõtete või käesoleva juhendiga tutvunud.** Koolitamata isikute käes on elektritööriistad ohtlikud.

e) **Hooldage nii elektritööriistu kui tarvikuid. Kontrollige, et liikuvad komponendid on korrektselt joondatud ja ükski osa ei ole katki ning jälgige ka muid aspekte, mis võiksid elektritööriista omadusi mõjutada. Kahjustatud elektritööriist tuleb enne kasutamist remontida.** Halvasti hooldatud elektritööriistad põhjustavad palju õnnetusi.

f) **Hoidke oma lõiketööriistad teravad ja puhtad.** Korralikult hooldatud ja teravate servadega lõikevahendid ei kiilu nii kergesti kinni ja on lihtsamini kontrollitavad.

g) **Kasutage elektritööriista, selle tarvikuid, tööriistaotsikuid jm vastavalt käesolevale juhendile, võttes arvesse töötingimusi ja teostatavat tööd.** Elektritööriista mittesihipärane kasutamine võib põhjustada ohtlikke olukordi.

h) **Hoidke käepidemed ja haardepinnad kuivad ja puhtad ning vältige neile õli ja rasva sattumist.** Libedad käepidemed ja haardepinnad takistavad seadme ohutut kasutamist ja käsitsemist ootamatutes olukordades.

5) AKUSEADMETE KASUTAMINE JA HOOLDUS

a) **Kasutage laadimiseks ainult tootja poolt ette nähtud laadijaid.** Akulaadija, mis sobib ainult ühele akutüübile, võib põhjustada tulekahjuohtu, kui kasutada seda mõne teise akuga.

b) **Kasutage elektritööriistu ainult nende jaoks ette nähtud akudega.** Mistahes muu aku kasutamine võib põhjustada vigastuste ja tulekahju ohtu.

c) **Kui akut ei kasutata, hoidke seda eemal muudest metallesemetest nagu kirjaklambrid, mündid, võtmed, naelad, kruvid ja muud väikesed metallesemed, mis võivad klemmide vahel lühise tekitada.** Akuklemmide lühiühendus võib põhjustada põletushaavu või tulekahju.

d) **Valedes tingimustes kasutamisel võib akust vedelikku välja voolata; vältige kokkupuudet sellega. Kokkupuute korral loputage veega. Kui vedelik satub silma, pöörduge lisaks ka arsti poole.** Akust väljavoolav vedelik võib põhjustada ärritust või söövitusi.

e) **Ärge kasutage kahjustunud või modifitseeritud akut või tööriista.** Kahjustunud või modifitseeritud akud võivad toimida ettearvamatult, mille tagajärjeks võivad olla tulekahju, plahvatus või vigastuste oht.

f) **Vältige aku või tööriista kokkupuudet tule või liiga kõrge temperatuuriga.** Kokkupuude tule või temperatuuriga üle 130 °C võib põhjustada plahvatuse.

g) **Järgige kõiki laadimisjuhiseid ja ärge laadige akut ega tööriista väljaspool juhistes määratud temperatuurivahemikku.** Valesti või valel temperatuuril laadimine võib kahjustada akut ja suurendada tulekahjuohtu.

6) TEENINDUS

a) **Laske oma akutööriista hooldada kvalifitseeritud remonditehnikul, kes kasutab ainult identseid originaalvaruosi.** See tagab hooldatava elektritööriista ohutuse.

b) **Ärge kunagi hooldage kahjustunud akusid.** Akude hooldust võib teostada ainult tootja või volitatud teeninduskeskus.

OHUTUSJUHISED AKULÖÖKMUTRIVÕTME KOHTA

- **Hoidke elektritööriista isoleeritud käepidemetest, kui teete toiminguid, mille puhul kinnitusdetail võib puutuda kokku varjatud juhtmetega.** Pingestatud juhtmega kokkupuutuvad kinnitusdetailid võivad elektritööriista paljastatud metallosad pingestada ja anda operaatorile elektrilöögi.

ÜLDINE TEAVE

- Pliid sisaldavat värvi, mõningaid puiduliike, mineraale ja metalli sisaldavad materjalid eraldavad tolmu, mis võib olla kahjulik (kokkupuude tolmuga või selle sissehingamine võib seadme kasutajal või läheduses viibivatel inimestel põhjustada allergilisi reaktsioone ja/või hingamisteede haigusi); **kandke tolmumaski ja vajaduse korral töötage külgeühendatava tolmueraldusseadmega**
- Teatud tüüpi tolm on klassifitseeritud kantserogeensena (nt tammest ja pöögist eralduv tolm), eriti koos puidu niiskuse reguleerimiseks kasutatavate lisanditega; **kandke tolmumaski ja vajaduse korral töötage külgeühendatava tolmueraldusseadmega.**
- Erinevate materjalide töötlemisel tekkiva tolmu käitlemisel tuleb järgida kehtivaid nõudeid
- **Ärge töötage asbesti sisaldavate materjalidega** (asbesti peetakse kantserogeenseks)
- Veenduge, et lüliti B ② oleks keskmises (lukustus) asendis enne seadistuste tegemist või tarvikute vahetamist, samuti tööriista kandmisel või hoiustamisel

LISATARVIKUD

- SKIL tagab seadme häireteta töö üksnes originaaltarvikute kasutamisel
- Kasutage vaid neid tarvikuid, mille lubatud pöörete arv on vähemalt sama suur nagu maksimaalsed tühikäigupöörded

ENNE KASUTAMIST

- Vältige töödeldavas esemes olevatest kruvidest, naeltest vms põhjustatud kahjustusi; eemaldage need enne töö alustamist
- **Kinnitage toorik** (fiksaatoriga kinnitatud või kruustangide vahele pandud toorik püsib kindlamini paigal kui lihtsalt käega hoides).
- **Varjatult paiknevate edastusliinide (elektrijuhtmed, gaasi- või veetorud) avastamiseks kasutage sobivaid detektoreid või pöörduge kohaliku elektri-, gaasi- või vee-ettevõtte poole** (kokkupuutel elektrijuhtmetega tulekahju- ja elektrilöögioht; gaasitorustiku vigastamisel plahvatusoht; veetorustiku vigastamisel materiaalne kahju või elektrilöögioht)

AKUD

- **Kaasasolev aku (kui selline komplektis sisaldub) on osaliselt laetud** (aku täisvõimsuse tagamiseks laadige aku enne elektritööriista esmakordset kasutamist akulaadijaga täiesti täis)
- **Kasutage selle tööriistaga ainult järgmisi akusid ja laadijaid**
  - SKIL-i aku: BR1*31****
  - SKILi laadija: CR1*31****
- Ärge kasutage kahjustatud akusid, vaid vahetage need kohe välja
- Ärge võtke akut lahti
- Ärge jätke tööriista/akut vihma kätte
- Ümbritseva keskkonna lubatud temperatuur (tööriista/laadijat/akut):
  - laadimisel 4 kuni 40 °C
  - töötamisel 0 °C kuni +50 °C
  - hoiustamisel 0 °C kuni +50 °C

TÖÖRIISTAL/AKUL OLEVATE SÜMBOLITE SELGITUS

③ Enne kasutamist tutvuge kasutusjuhendiga

④ Tulle visatud akud võivad plahvatavad, seepärast ei tohi akut mitte mingil juhul põletada

⑤ Hoidke tööriista/laadijat/akut kohas, kus temperatuur ei ületa 50 °C

⑥ Ärge visake kasutuskõlbmatuks muutunud elektrilisi tööriistu ja akusid ära koos olmejäätmetega

KASUTAMINE

- Kombinatsioonlüliti sisse-/väljalülitamiseks ja kiiruse reguleerimiseks ⑦
  - Reguleerige kiirus sujuvalt nullist maksimumini, avaldades päästikule A rohkem või vähem survet ⑧
- Aku laadimine
  ! Lugege laaduriga kaasas olevaid ohutushoiatusi ja juhiseid
- Aku eemaldamine/paigaldamine ②
- Rihma klambri paigaldamine ⑨
  - Kinnitage vööklamber Jtööriista külge kruviga K
- Aku laetustaseme märgutuli ⑩
  - Vajutage aku taseme märgutule nuppu H, et kuvada praegune aku tase ⑩a
  ! Kui aku märgutule madalaim tase hakkab pärast nupu H ⑩**b vajutamist vilkuma, on aku tühi**
  ! Kui pärast nupu H ⑩**c vajutamist hakkavad aku märgutule 2 taset vilkuma, ei ole aku lubatud töötemperatuurivahemikus**
- HALO valgus ⑮
  Halo tuli süttib automaatselt toitelüliti (Sees/Väljas) aktiveerimisel
  ! kui LED-märgutuli hakkab vilkuma, on aku kaitse rakendatud (vt allpool)
- Aku kaitse
  Tööriist lülitatakse järsku välja või selle sisselülitamine ei ole võimalik, kui
  - **koormus on liiga suur** --> eemaldage koormus ja taaskäivitage
  - **Aku temperatuur ei ole lubatud töötemperatuuri vahemikus 0 kuni +50 °C** --> Aku laetustaseme märgutule 2 taset hakkavad nupu H ⑩c vajutamisel vilkuma; oodake, kuni aku naaseb lubatud töötemperatuuri vahemikku
  - **Aku on peaaegu tühi (kaitseks sügava tühjenemise eest)** --> Aku madal tase või vilkuv madal tase ⑩b kuvatakse aku taseme märgutule nupu H vajutamisel; laadige akut
  ! Ärge vajutage enam lülitile (sisse/välja), kui tööriist on end automaatselt välja lülitanud, sest see võib akut kahjustada
- Pöörlemissuuna muutmine ⑪
  - Kui lüliti A ②ei ole õigesti vasak-/parempoolsesse asendisse seatud, ei saa seda aktiveerida
  ! ! Pöörlemissuunda tohib muuta üksnes siis, kui seade on täielikult seiskunud.
- Pesade vahetamine (ei ole kaasas) ⑫
  - Pesa eemaldamiseks tõmmake see lihtsalt nelikantajamist C välja
  - Paigaldamiseks lükake pesa lihtsalt nelikantajamisse C, kuni see kohale lukustub
  ! Kasutage ainult 1/2" nelikantpesa
  ! Ärge kasutage kahjustatud pesasid
- Režiimi valik ⑬
  Kui tööriist on ettepoole pööratud, vajutage soovitud pingutusrežiimi valimiseks kiirusnuppu G.
  Madala kiirusega režiim ⑭**a, b, c**
  - pingutamine, kui on vaja täppisreguleerimist
  - Väiksemate poltide ja mutrite jaoks

  Keskmise kiirusega režiim ⑭**d, e, f**
  - pingutamine, kui on vaja keskmist jõudu ja kiirust
  - mehaaniliste remonditööde tegemiseks

  Kõrge kiiruse režiim ⑭**g, h, i**
  - pingutamine suurema jõu ja kiirusega
  - terasraamide kokkupanemiseks

  Kui tööriist on seadistatud vastupäeva pöörlemisele, vajutage režiiminuppu F, et valida tavalise lahtikeeramisrežiimi, tagurpidi juhtimisrežiimi ja mutri vabastusrežiimi vahel:
  Tagurpidi juhtimisrežiimid ⑭**b, e, h**
  - poltide ja mutrite lahtikeeramiseks, kui soovitakse erinevat jõudu ja kiirust.
  - peatub, kui polt on lahti keeratud

  Kinnikiilunud mutri vabastusrežiim ⑭**c, f, i**
  - roostes, vanade poltide/mutrite demonteerimiseks
  - lahtikeeramine maksimaalse pöördemomendiga
  ! töörežiimi saab muuta ainult siis, kui mõni režiimi märgutuli põleb ja päästikut ei vajutata
  ! Nii tagurpidi juhtimisrežiim kui ka kinnikiilunud mutri vabastusrežiim on saadaval ainult siis, kui tööriist on seatud tagurpidi pöörlemisele
  ! Kuna kinnikiilunud mutri vabastusrežiim tagab fikseeritud löögijõu, ei saa kiirusnupp mutri lõhkumise režiimis löögijõudu reguleerida

  Töörežiim salvestatakse mällu ja aktiveeritakse uuesti järgmisel korral, kui tööriist sisse lülitatakse või kui pöörlemissuunda muudetakse.
- Tööriista hoidmine ja juhtimine ⑯
  ! Töötamise ajal hoidke tööriista kinni hallist haardepinnast (hallidest haardepindadest)
  - hoidke ventilatsiooniavad D ②katmata
  - Ärge rakendage tööriistale liigset survet; laske sellel enda heaks töötada.

TÖÖJUHISED

- Kasutage sobivaid pesasid.
- Poldi või mutri pingutamisel ärge pingutage seda üle. Löökvõtme jõud võib kinnitusvahendi purustada. Hoidke tööriista poldi või mutriga joondatult, et vältida kinnitusdetaili pea kahjustamist.
- Pöördemoment sõltub mõju kestusest Maksimaalne pöördemoment saavutatakse pärast 6-10 sekundi pikkust lööki.
  ! kontrollige alati pingutusmomenti momendimõõtevõtmega
- Tööriista optimaalseks kasutamiseks on vajalik pidev surve poldile, eriti kinnitusdetaili väljakeeramisel.
- Lisateavet lugege aadressilt www.skil.com

HOOLDUS/TEENINDUS

- Hoidke tööriist alati puhtana (eriti ventilatsiooniavad D ②)
  ! Enne puhastamist eemaldage tööriistast aku
- Tööriist on hoolikalt valmistatud ja testitud. Kui tööriist sellest hoolimata rikki läheb, tuleb see lasta parandada SKILi elektriliste käsitööriistade volitatud remonditöökojas
  - Toimetage **lahtimonteerimata** seade koos ostukviitungiga edasimüüjale või lähimasse SKILi teenindustöökotta (aadressid ja seadme hooldusskeemi leiate aadressil www.skil.com)
- Arvestage sellega, et garantii ei hõlma seadme ülekoormamisest või ebaõigest käsitsemisest tulenevaid kahjustusi (teavet SKILi garantiitingimuste kohta vaadake veebilehelt www.skil.com või küsige kohalikult müügiesindajalt)

KESKKOND

Ainult ELi riikidele

- Ärge visake kasutuskõlbmatuks muutunud elektritööriistu, lisatarvikuid ja pakendeid ära koos olmejäätmetega
  - Vastavalt Euroopa Parlamendi ja nõukogu direktiivile 2012/19/EÜ elektri- ja elektroonikaseadmete jäätmete kohta ning direktiivi nõuete kohaldamisele liikmesriikides tuleb kasutuskõlbmatuks muutunud elektrilised tööriistad koguda eraldi ja keskkonnasäästlikult korduvkasutada või ringlusse võtta
  - Kui tekib vajadus seade kasutusest kõrvaldada, tuletab sümbol ⑥ seda teile meelde

! Enne aku kahjutustamist katke selle otsad kaitseks tugeva teibiga, et vältida lühisahela teket

MÜRA / VIBRATSIOON

- Helirõhutase L_{pA}, helivõimsustase L_{WA}, vibratsioonivääртused a_h (pidevad vibratsioonid), p_F (korduvad löökvibratsioonid) ja määramatus K on määratud vastavalt standardile EN 62841-2-2:

Müra	
Helirõhu tase (L_{pA})	L_{pA}=94 dB(A) K=3 dB
Helivõimsuse tase (L_{WA})	L_{WA}=102 dB(A) K=3 dB
Vibratsioon	Poltide ja mutrite keeramine ja eemaldamine
pidevad vibratsioonid (a_h)	a_h=9,66 m/s^2 K=1,5 m/s^2
korduvad löövibratsioonid (p_F)	p_F=1244 m/s^2 K=41 m/s^2

- Deklareeritud vibratsiooni koguväärtus(ed) ja deklareeritud mürasaaste väärtus(ed) on mõõdetud vastavalt EN62841 standardkatse meetodile ja neid võib kasutada ühe tööriista teisega võrdlemiseks.
  Esitatud vibratsioonitaseme kogunäitusid ja esitatud müarateseme väärtusi saab kasutada ka kokkupuute esialgsel hindamisel.
  Hoiatus! Elektritööriista tegelikul kasutamisel tekkivad vibratsiooni- ja müra heitkogused võivad erineda tööriista kasutamise deklareeritud väärtustest. Vibratsioonitase võib tõusta üle näidatud taseme.
  Vibratsiooniga kokkupuute hindamisel, et määrata kindlaks 2002/44/EÜ kohased ohutusmeetmed, mis on vajalikud elektrilisi tööriistu regulaarselt töötavate isikute kaitsmiseks, tuleks vibratsiooniga kokkupuute hindamisel arvesse võtta tegelikke kasutustingimusi ja tööriista kasutusviisi, sealhulgas võtta arvesse kõiki töötsükli osi, näiteks aega, mil tööriist on välja lülitatud ja kui see töötab tühikäigul, ning lisaks käivitusajale ka aega, mil see on käivitatud.

LV

Bezkontaktu bezvadu trieciendarbības uzgriežņu atslēga 3266

IEVADS

- Šis instruments ir paredzēts skrūvju un uzgriežņu ieskrūvēšanai un atskrūvēšanai
- Šis instruments piedāvā griezes momenta stabilizāciju, nodrošinot nepārtrauktu augstu efektivitāti un stabilitāti pat tad, ja akumulatora uzlādes līmenis samazinās
- Izlasiet un saglabājiet šo lietošanas pamācību ③

TEHNISKIE DATI ①

[1] Svars bez akumulatora bloka (akumulatora bloka svars ir atrodams www.skil.com)

Maksimālais iekustināšanas moments: 700 Nm

IEKĀRTAS ELEMENTI ②

A Ieslēdzējs un griešanās ātruma regulators
B Griešanās virziena pārslēdzējs
C Četrkantainais uzgalis
D Ventilācijas atveres
E Halo gaisma
F Režīmu izvēles poga
G Ātruma poga
H Akumulatora uzlādes līmeņa indikators
J Siksnas stiprinājums
K Skrūve

DROŠĪBA

VISPĀRĒJIE ELEKTROINSTRUMENTA DROŠĪBAS BRĪDINĀJUMI

⚠ BRĪDINĀJUMS! Izlasiet visus ar šo elektroinstrumentu saistītos drošības brīdinājumus, norādījumus, specifikācijas un aplūkojiet attēlus. Visu turpmāk uzskaitīto norādījumu neievērošana var izraisīt elektriskās strāvas triecienu, aizdegšanos un/vai smagus savainojumus.

Saglabājiet visus brīdinājumus un instrukcijas turpmākai uzziņai.

Brīdinājumos lietotais termins „elektroinstruments" attiecas uz elektriski darbināmu instrumentu, kura barošanu nodrošina elektrotīkls (ar elektrokabeli) vai akumulators (bez elektrokabeļa).

1) DROŠĪBA DARBA ZONĀ

a) **Uzturiet darba zonu tīru un labi apgaismotu.** Nesakārtotā un slikti apgaismotā darba zonā var notikt nelaimes gadījumi.

b) **Nedarbiniet elektroinstrumentu sprādzienbīstamā vidē, piemēram, viegli uzliesmojošu šķidrumu, gāzu vai putekļu klātbūtnē.** Elektroinstrumenti rada dzirksteles, kas var aizdedzināt putekļus vai izgarojumu tvaikus.

c) **Neļaujiet bērniem un klātesošajiem atrasties**

elektroinstrumenta tuvumā, kamēr tas darbojas. Apjukuma brīdī jūs varat zaudēt vadību.

2) ELEKTRODROŠĪBA

a) **Elektroinstrumenta kontaktdakšai ir jāatbilst kontaktligzdai. Nekad nekādā veidā nepārveidojiet kontaktdakšu. Neizmantojiet adaptera kontaktdakšas kopā ar iezemētiem elektroinstrumentiem.** Lietojot nepārveidotas kontaktdakšas un atbilstošas kontaktligzdas, tiek samazināts elektriskās strāvas trieciena risks.

b) **Nepieskarieties sazemētām virsmām, piemēram cauruļvadiem, radiatoriem, plītīm un ledusskapjiem.** Ķermenim sazemējoties, tiek palielināts elektriskās strāvas trieciena risks.

c) **Sargājiet elektroinstrumentus no lietus vai mitruma.** Mitruma iekļūšana elektroinstrumentā palielina elektriskās strāvas trieciena risku.

d) **Nebojājiet strāvas vadu. Nekad nelietojiet strāvas vadu elektroinstrumenta pārnēsāšanai, vilkšanai vai kontaktdakšas izvilkšanai no kontaktligzdas. Sargājiet strāvas vadu no karstuma, eļļas, asām malām vai kustīgām daļām.** Bojāti vai sapinušies strāvas vadi palielina elektriskās strāvas trieciena risku.

e) **Strādājot ar elektroinstrumentu ārpus telpām, nodrošiniet, lai arī izmantotie strāvas vada pagarinātāji būtu piemēroti āra darbiem.** Āra darbiem paredzēta strāvas vadu pagarinātāja izmantošana samazina elektriskās strāvas trieciena risku.

f) **Ja nav iespējams izvairīties no elektroinstrumenta darbināšanas mitrā vietā, izmantojiet barošanas sistēmu, kas aizsargāta ar noplūdes strāvas aizsardzības ierīcēm (RCD).** RCD lietošana samazina elektriskās strāvas trieciena risku.

3) PERSONĪGĀ DROŠĪBA

a) **Darbinot elektroinstrumentu, esiet modri, pievērsiet uzmanību tam, ko jūs darāt, un rīkojieties ar to saprātīgi. Nelietojiet elektroinstrumentu, ja esat noguruši vai atrodaties apreibinošu vielu, alkohola vai medikamentu ietekmē.** Pat viens mirklis neuzmanības elektroinstrumenta lietošanas laikā var kļūt par cēloni nopietnām traumām.

b) **Izmantojiet individuālos aizsarglīdzekļus. Vienmēr valkājiet acu aizsarglīdzekļus.** Ja tiek lietots darba specifikai atbilstošs aizsargaprīkojums, piemēram, maska ar putekļu filtru, neslīdoši darba apavi, ķivere vai austiņas, samazinās traumu gūšanas risks.

c) **Novērsiet nejaušas ieslēgšanās iespējamību. Pirms instrumenta pievienošanas strāvas avotam un/vai akumulatoru blokam pārliecinieties, vai slēdzis atrodas izslēgtā stāvoklī.** Pārnēsājot elektroinstrumentus ar pirkstu uz slēdža vai iedarbinot elektroinstrumentus, kas jau ir ieslēgtā stāvoklī, var notikt nelaimes gadījums.

d) **Pirms elektroinstrumenta ieslēgšanas izņemiet visas noregulēšanas vai uzgriežņu atslēgas.** Regulēšanas instruments vai atslēga, kas palikusi elektroinstrumenta rotējošās daļās, var izraisīt traumas.

e) **Nepārvērtējiet savas spējas. Ieņemiet pareizu stāju un vienmēr saglabājiet līdzsvaru.** Tādējādi jūs varēsiet labāk apvaldīt elektroinstrumentu negaidītās situācijās.

f) **Valkājiet atbilstošu apģērbu. Nevalkājiet vaļīgu apģērbu vai rotaslietas. Sargājiet matus, apģērbu un cimdus no kustīgajām daļām.** Vaļīgs apģērbs, rotaslietas vai gari mati var ieķerties mašīnas kustīgajās daļās.

g) **Ja ierīces ir paredzētas savienošanai ar putekļu nosūkšanas un savākšanas iekārtām, pārliecinieties, vai tās ir pieslēgtas un tiek izmantotas pareizi.** Putekļu savākšanas ierīču izmantošana var samazināt ar putekļiem saistītos apdraudējumus.

h) **Nepieļaujiet, ka iekārtas bieža lietošana varētu izraisīt nevērīgu attieksmi darbā ar to, un neignorējiet ar iekārtas lietošanu saistītos drošības principus.** Viens brīdis neuzmanības var izraisīt nopietnas traumas.

4) ELEKTROINSTRUMENTA LIETOŠANA UN APKOPE

a) **Nespiediet elektroinstrumentu ar spēku. Lietojiet attiecīgajam darbam piemērotāko elektroinstrumentu.** Piemērots elektroinstruments labāk un drošāk spēs izpildīt veicamo darbu, darbojoties tam paredzētajā ātrumā.

b) **Nelietojiet elektroinstrumentu, ja to nav iespējams ieslēgt un izslēgt ar slēdzi.** Ja elektroinstrumentu nav iespējams ieslēgt un izslēgt ar slēdzi, tas ir bīstams, tāpēc nekavējoties jāsalabo.

c) **Pirms jebkādu pielāgojumu veikšanas, piederumu maiņas vai elektroinstrumenta novietošanas glabāšanā atvienojiet kontaktdakšu no barošanas avota un/vai izņemiet no elektroinstrumenta akumulatora bloku, ja to var izdarīt.** Šādi piesardzības pasākumi palīdzēs novērst nejaušu elektroinstrumenta ieslēgšanu.

d) **Ja elektroinstrumenti kādu laiku netiek lietoti, uzglabājiet tos bērniem nepieejamā vietā un neļaujiet ar elektroinstrumentu darboties personām, kas instrumentu nepārzina vai nav izlasījušas šīs instrukcijas.** Nemākulīgās rokās nonākuši elektroinstrumenti ir potenciāls briesmu avots.

e) **Veiciet elektroinstrumentam un piederumiem apkopi. Pārbaudiet, vai ir pareizi uzstādītas kustīgās daļas un vai tās neķeras, un vai elektroinstrumenta daļām nav bojājumu, kas var negatīvi ietekmēt tā darbību. Bojāts elektroinstruments ir jāsalabo pirms nākamās lietošanas reizes.** Daudzu negadījumu cēlonis ir sliktā stāvoklī esošu elektroinstrumentu izmantošana.

f) **Griezējinstrumentiem jābūt asiem un tīriem.** Rūpīgi kopti griezējinstrumenti retāk iestrēgst un ir vieglāk vadāmi.

g) **Lietojiet elektroinstrumentu, tā piederumus un maināmos instrumentus, kā arī citus saistītos elementus atbilstoši šiem norādījumiem, ņemot vērā darba apstākļus un veicamo uzdevumu.** Elektroinstrumenta lietošana neparedzētiem mērķiem var radīt bīstamu situāciju.

h) **Rokturiem un satveršanas daļām jābūt sausām, tīrām un uz tām nedrīkst būt eļļa vai smērviela.** Ja rokturi un satveršanas daļas ir mitras, tās slīdēs, un ar instrumentu vairs nebūs droši strādāt, kā arī apvaldīt neparedzētu apstākļu gadījumos.

5) AKUMULATORA LIETOŠANA UN APKOPE

a) **Uzlādējiet tikai ar ražotāja norādīto lādētāju.** Lādētājs, kas paredzēts lietošanai tikai ar viena veida akumulatoru bloku, var radīt aizdegšanās draudus, ja to izmanto ar citu akumulatoru bloku.

b) **Lietojiet elektroinstrumentus kopā tikai ar tiem paredzētiem akumulatoru blokiem.** Jebkura cita akumulatoru bloka lietošana var radīt traumu gūšanas un aizdegšanās risku.

c) **Kad akumulatoru bloks netiek izmantots, neglabājiet to citu metāla priekšmetu, piemēram, papīra saspraužu, monētu, atslēgu, naglu, skrūvju vai citu sīku metāla priekšmetu, kas var veidot savienojumu starp spailēm, tuvumā.** Akumulatora spaiļu īsslēgums var izraisīt aizdegšanos vai ugunsgrēku.

d) **Nepareizas rīcības gadījumā no akumulatora var iztecēt šķidrums; izvairieties no saskares ar to. Ja tas nejauši nokļūst uz ādas, skalojiet to ar ūdeni. Ja šķidrums iekļuvis acīs, nekavējoties meklējiet medicīnisko palīdzību.** No akumulatora izkļuvušais šķidrums var izraisīt kairinājumu vai apdegumus.

e) **Nelietojiet bojātu vai pārveidotu akumulatoru vai instrumentu.** Bojātu vai pārveidotu akumulatoru izmantošana var izraisīt neparedzamus apstākļus, kas rada aizdegšanās, sprādziena vai traumas gūšanas draudus.

f) **Nepakļaujiet akumulatoru bloku vai iekārtu uguns liesmu vai pārmērīgas temperatūras iedarbībai.** Uguns liesmu iedarbība vai temperatūra virs 130 °C var izraisīt sprādzienu.

g) **Izpildiet visas uzlādēšanas instrukcijas un neuzlādējiet akumulatoru bloku vai instrumentu ārpus instrukcijās norādītajām temperatūras vērtībām.** Ja mašīna tiek uzlādēta nepareizi vai tiek pārsniegtas instrukcijās norādītās uzlādēšanas temperatūras vērtības, akumulators var sabojāties un palielināt aizdegšanās risku.

6) SERVISS

a) **Elektroinstrumenta remontdarbus drīkst veikt tikai kvalificēts speciālists, izmantojot tikai oriģinālās rezerves daļas.** Tādējādi tiks garantēts elektroinstrumenta lietošanas drošums.

b) **Nekad neveiciet bojātam akumulatoru blokam remontdarbus pašrocīgi.** Bojāta akumulatoru bloka remontdarbus drīkst veikt tikai ražotājs vai pilnvaroti servisa darbinieki.

DROŠĪBAS NORĀDĪJUMI BEZVADU TRIECIENSKRŪVGRIEŽIEM

- **Veicot darbu, kura laikā stiprinājums var skart slēptus elektriskos vadus, turiet instrumentu tikai aiz izolētajām virsmām** (stiprinājumiem skarot spriegumnesošus vadus, spriegums nonāk arī uz instrumenta metāla daļām un var izraisīt elektrisku triecienu).

VISPĀRĒJA INFORMĀCIJA

- Materiāla, piemēram svinu saturošas krāsas, dažu koka šķirņu, minerālu un metāla, putekļi var būt kaitīgi (saskare ar putekļiem vai to ieelpošana var izraisīt alerģiskas reakcijas un/vai elpošanas ceļu saslimšanas operatoram vai klātesošajiem); **izmantojiet putekļu masku un putekļsūcēju, ja to iespējams pievienot**
- Dažu veidu putekļi ir klasificēti kā kancerogēni (piemēram, ozola vai dižskābarža putekļi), jo īpaši apvienojumā ar koksnes kondicionēšanas piedevām; **izmantojiet putekļu masku un putekļsūcēju, ja to iespējams pievienot.**
- Ievērojiet ar putekļu savākšanu saistītos nacionālos noteikumus, kas attiecas uz apstrādājamajiem materiāliem
- **Neapstrādājiet materiālus, kas satur azbestu** (azbestam piemīt kancerogēnas īpašības).
- Pirms jebkādu regulēšanas vai piederumu maiņas, kā arī instrumenta pārnēsāšanas vai uzglabāšanas pārliecinieties, vai slēdzis B② atrodas vidējā (bloķēšanas) pozīcijā

PIEDERUMI

- Firma SKIL garantē instrumenta nevainojamu darbību tikai tad, ja tiek lietoti oriģinālie papildpiederumi
- Lietojiet tikai tādus darbinstrumentus, kuru pieļaujamais darbības ātrums ir vismaz tikpat liels, kā instrumenta maksimālais brīvgaitas ātrums

PIRMS DARBA UZSĀKŠANAS

- Izvairieties no instrumenta bojājumiem, ko var radīt apstrādājamajā priekšmetā esošās skrūves, naglas vai citi līdzīgi objekti; pirms darba uzsākšanas atbrīvojiet apstrādājamo materiālu no šādiem priekšmetiem
- **Nostipriniet apstrādājamo detaļu** (to ir drošāk nostiprināt ar spailēm vai skrūvspīlēm, nevis turēt rokā).
- **Ar piemērota metālmeklētāja palīdzību pārbaudiet, vai apstrādes vietu nešķērso slēptas elektropārvades līnijas, kā arī gāzes vai ūdens caurules; šaubu gadījumā griezieties vietējā komunālās saimniecības iestādē** (instrumentam skarot elektrotīkla fāzes līniju, var izcelties ugunsgrēks vai lietotājs var saņemt elektrisko triecienu; gāzes vada bojājums var izraisīt sprādzienu; instrumentam pārdurot ūdensvadu cauruli, radīsies īpašuma bojājumi vai lietotājs var saņemt elektrisko triecienu).

AKUMULATORI

- **Komplektā iekļautais akumulators, ja tāds ir, nav pilnībā uzlādēts** (lai akumulators spētu nodrošināt pilnu jaudu, pirms elektroiekārtas pirmās lietošanas reizes akumulators ir jāuzlādē pilnībā)
- **Izmantojiet tikai instrumenta piegādes komplektā ietilpstošos akumulatorus un uzlādes ierīces**
  - SKIL akumulators: BR1*31****
  - SKIL lādētājs: CR1*31****
- Nelietojiet bojātu akumulatoru; tas nekavējoties jānomaina
- Neizjauciet akumulatoru
- Neatstājiet instrumentu/akumulatoru lietū
- Pieļaujamā apkārtējā gaisa temperatūra (instruments/lādētājs/baterija):
  - uzlādes laikā 4...40 °C
  - darbības laikā 0...50 °C
  - uzglabāšanas laikā –0...+50 °C

UZ INSTRUMENTA/AKUMULATORA ATTĒLOTO SIMBOLU SKAIDROJUMS

③ Pirms ekspluatācijas izlasiet lietošanas pamācību
④ Ja akumulators tiks dedzināts, tas eksplodēs, tāpēc nekādā gadījumā to nededziniet
⑤ Uzglabājiet instrumentu/lādētāju/akumulatoru vietā, kur temperatūra nepārsniedz 50 °C
⑥ Neizmetiet elektroinstrumentus un akumulatorus kopā ar sadzīves atkritumiem

LIETOŠANA

- Kombinētais slēdzis instrumenta ieslēgšanai un ātruma regulēšanai A ⑦
  - Pakāpeniski regulējiet ātrumu no nulles līdz maksimālajam, mazāk vai vairāk nospiežot uz sprūda

A ⑧
- Akumulatora uzlādēšana
  ! izlasiet lādētāja komplektā iekļautos drošas lietošanas noteikumus un norādījumus
- Akumulatora izņemšana/ievietošana ②
- Jostas klipša piestiprināšana ⑨
  - piestipriniet jostas klipsi J pie instrumenta ar skrūvi K
- Akumulatora uzlādes līmeņa indikators ⑩
  - Nospiediet akumulatora līmeņa indikatora pogu H, lai parādītu pašreizējo akumulatora līmeni ⑩ a
  ! kad pēc H **pogas nospiešanas sāk mirgot akumulatora zemākā līmeņa indikators ⑩b, akumulators ir tukšs**
  ! kad pēc H **pogas nospiešanas sāk mirgot 2 akumulatora indikatora līmeņi ⑩c, akumulators neatrodas pieļaujamajā darba temperatūras diapazonā**
- Halo gaisma ⑮
  Ieslēdzot ieslēgšanas/izslēgšanas slēdzi, automātiski iedegas halo lampa
  ! LED gaismai sākot mirgot, tiek aktivizēta akumulatora aizsardzība (skatīt zemāk)
- Akumulatora aizsardzība
  Ierīce tiek tūlīt izslēgta vai arī to nav iespējams ieslēgt, ja
  - **pārāk liela slodze** --> samaziniet slodzi un ieslēdziet instrumentu no jauna
  - **Akumulatora temperatūra nav pieļaujamajā darba temperatūras diapazonā no 0 līdz +50 °C** --> nospiežot pogu H ⑩ c, sāk mirgot 2 akumulatora līmeņa indikatora līmeņi; pagaidiet, līdz akumulators atgriežas pieļaujamajā darba temperatūras diapazonā.
  - **Akumulators ir gandrīz tukšs (lai pasargātu no dziļas izlādes)** --> nospiežot pogu H, akumulatora līmeņa indikators parāda zemu akumulatora uzlādes līmeni vai mirgojošu zemu akumulatora uzlādes līmeni ⑩ b; uzlādējiet akumulatoru
  ! pēc instrumenta automātiskas izslēgšanās nedrīkst spiest tā ieslēdzēju, jo tā var sabojāt akumulatoru
- Rotācijas virziena pārslēgšana ⑪
  - Ja slēdzis A ② nav pareizi iestatīts kreisajā/labajā pozīcijā, to nevar aktivizēt.
  ! pārslēdziet griešanās virzienu tikai tad, kad instruments ir pilnībā apstājies
- Maināmās uzgaļi (nav iekļauti komplektā) ⑫
  - Lai izņemtu uzgali, vienkārši novelciet to no kvadrātveida piedziņas C
  - Montāžai vienkārši uzspiediet uzgali uz kvadrātveida piedziņas C, līdz tā nofiksējas vietā.
  ! izmantojiet tikai uzmavas ar 1/2" četrkantaino uzgali
  ! neizmantojiet bojātas uzmavas
- Režīma izvēle ⑬
  Nospiediet ātruma izvēles pogu G, lai izvēlētos nepieciešamo pieskrūvēšanas režīmu, ja instrumenta rotācija ir iestatīta virzienā uz priekšu:
  Zema ātruma režīms ⑭ a, b, c
  - pievilkšana, kad nepieciešama precizējoša pieregulēšana
  - Mazākām skrūvēm un uzgriežņiem
  Vidēja ātruma režīms ⑭ d, e, f
  - Pieskrūvēšana, kad nepieciešams vidēja stipruma spēks un ātrums
  - Mehānisko remontdarbu veikšanai
  Liela ātruma režīms ⑭ g, h, i
  - Pieskrūvēšana, kad nepieciešams liels spēks un ātrums
  - Tērauda rāmju montāžai
  Nospiediet režīma pogu F, lai pārslēgtos starp parasto atskrūvēšanas režīmu, atpakaļgaitas vadības režīmu un uzgriežņu atskrūvēšanas režīmu, kad instruments ir iestatīts atpakaļgaitas griešanās režīmā:
  Reversās vadības režīmi ⑭ b, e, h
  - Skrūvju un uzgriežņu atskrūvēšanai, ja nepieciešams atšķirīgs spēks un ātrums.
  - izslēdzas pēc skrūves atskrūvēšanas
  Uzgriežņu atskrūvēšanas režīms ⑭ c, f, i
  - rūsējušu, vecu skrūvju/uzgriežņu demontāžai
  - atskrūvēšana ar maksimālo griezes momentu
  ! darba režīmu var mainīt tikai tad, ja deg kāda no režīma indikatora lampiņām un nav nospiests sprūda slēdzis
  ! gan reversās vadības režīms, gan uzgriežņu iedzīšanas režīms ir pieejams tikai tad, ja instrumenta rotācija ir iestatīta atpakaļgaitā
  ! tā kā uzgriežņu iedzīšanas režīms nodrošina fiksētu triecienspēku, ar ātruma izvēles pogu nevar noregulēt triecienspēku uzgriežņu iedzīšanas režīmā
  Darba režīms tiks saglabāts atmiņā un aktivizēts nākamreiz, kad instruments tiks ieslēgts vai mainīts rotācijas virziens.
- Instrumenta ⑯ turēšana un vadīšana
  ! darba laikā vienmēr turiet instrumentu aiz satverošās(-ajām) daļas(-ām)
  - turiet ventilācijas atveres D ② nesegtas
  - darba laikā pārlieku nespiediet instrumentu; ļaujiet tam darboties nominālā režīmā

PRAKTISKI PADOMI

- Izmantojiet atbilstošas kontaktligzdas.
- Nepievelciet skrūvi vai uzgriezni pārāk stipri. Triecienskrūvgrieža spēks var salauzt stiprinājumu. Turiet instrumentu vienā līmenī ar skrūvi vai uzgriezni, lai nesabojātu stiprinājuma galviņu.
- Griezes moments ir atkarīgs no trieciena ilguma. Maksimālais griezes moments tiek sasniegts pēc 6-10 sekunžu ilgas trieciendarbības.
  ! vienmēr pārbaudiet griezes momentu, izmantojot dinamometrisko atslēgu
- Lai instruments tiktu izmantots optimālā režīmā, ieturiet pastāvīgu spiedienu uz skrūves galvu, īpaši tad, kad tiek noņemts stiprinājums.
- Papildu informāciju skatīt tīmekļa vietnē www.skil.com

APKOPE/SERVISS

- Vienmēr uzturiet instrumentu tīru (īpaši ventilācijas atveres D2 ⁰ .
  ! pirms tīrīšanas izņemiet no instrumenta akumulatoru
- Ja, neraugoties uz augsto izgatavošanas kvalitāti un rūpīgo pēcražošanas pārbaudi, instruments tomēr sabojājas, tas jānogādā remontam firmas SKIL pilnvarotā elektroinstrumentu remonta darbnīcā
  - nogādājiet instrumentu **neizjauktā** veidā kopā ar iegādes dokumentiem tuvākajā tirdzniecības vietā

vai firmas SKIL pilnvarotā pēciegādes apkalpošanas un remonta iestādē (adreses un instrumenta apkalpošanas shēma ir sniegta interneta vietnē www.skil.com)
- Ievērojiet, ka garantijā neietilpst pārslodzes vai nepareizas instrumenta ekspluatācijas izraisītie bojājumi (SKIL garantijas noteikumus skatiet www.skil.com vai vērsieties pie izplatītāja)

APKĀRTĒJĀS VIDES AIZSARDZĪBA

Attiecas tikai uz ES valstīm
- Neizmetiet elektriskos instrumentus, piederumus un iesaiņojuma materiālus sadzīves atkritumos
  - saskaņā ar Eiropas Savienības direktīvu 2012/19/ES par nolietotajām elektriskajām un elektroniskajām iekārtām un tās atspoguļojumiem nacionālajā likumdošanā, nolietotās elektroiekārtas ir jāsavāc, jāizjauc un jānogādā otrreizējai pārstrādei apkārtējai videi nekaitīgā veidā
  - simbols ⑥ atgādina par nepieciešamību tos utilizēt videi nekaitīgā veidā
  - **! pirms akumulatora utilizācijas tā kontakti jāaplīmē ar izolācijas lenti, lai nepieļautu īssavienojuma rašanos starp tiem**

TROKSNIS / VIBRĀCIJA

- Skaņas spiediena līmenis $_{i}pA$, skaņas jaudas līmenis L_{WA}, vibrāciju vērtības a_h (pastāvīgas vibrācijas), p_F (atkārtotas trieciena vibrācijas) un nenoteiktība K noteikta saskaņā ar EN 62841-2-2:

Troksnis	
Skaņas spiediena līmenis (L_{pA})	L_{pA}=94 dB(A) K = 3 dB
skaņas intensitātes līmenis (L_{WA})	L_{WA}=102 dB(A) K = 3 dB
Vibrācija	Skrūvju un uzgriežņu ieskrūvēšana un noņemšana
pastāvīgas vibrācijas (a_h)	a_h=9.66 m/s^2 K=1,5 m/s^2
atkārtotas trieciena vibrācijas (p_F)	p_F=1244 m/s^2 K=41 m/s^2

- Norādītās vibrācijas emisijas vērtības un deklarētā(-ās) trokšņa emisijas vērtība(-s), kas norādīta(-as) tehniskajos datos un atbilstības deklarācijā, ir izmērīta(-as) saskaņā ar standarta teksta metodi, kas noteikta EN62841, un tās var izmantot viena instrumenta salīdzināšanai ar citu. Norādītās vibrāciju emisijas kopējās vērtības un norādītās trokšņu emisiju vērtības var arī lietot iepriekšējai vibrāciju iedarbības novērtēšanai
  Brīdinājums! Vibrācijas un trokšņa emisiju vērtības instrumenta faktiskās lietošanas laikā var atšķirties no deklarētās vērtības, atkarībā no veidā, kādā instruments tiek lietots. Vibrācijas līmenis var palielināties virs norādītā līmeņa.
  Novērtējot vibrāciju iedarbību drošības pasākumu, kas paredzēti Direktīvā 2002/44/EK, noteikšanai, lai aizsargātu personas, kuras darbā regulāri izmanto elektroinstrumentus, ir jāņem vērā vibrāciju iedarbības novērtējums, faktiskie lietošanas apstākļi un instrumenta lietošanas veids, tostarp, ņemot vērā visas darbības cikla daļas, piemēram, laiku, kad instruments ir izslēgts un kad tas darbojas tukšgaitā papildus aktivizēšanas laikam.

LT

Akumuliatorinis smūginis suktuvas su bešepečiu varikliu 3266

ĮVADAS

- Šis įrankis skirtas varžtams ir veržlėms įsukti bei atsukti
- Šiame įrankyje naudojama sukimo momento stabilizavimo funkcija, užtikrinanti didelį našumą ir stabilų veikimą net mažėjant baterijos įkrovos lygiui
- Perskaitykite ir išsaugokite šią naudojimo instrukciją ③

TECHNINIAI DUOMENYS ①

[1] Svoris be sudėtinės baterijos (baterijos svorį galite rasti www.skil.com)
Didžiausias galimas sukimo momentas: 700 Nm

ĮRANKIO DALYS ②

A Įjungimo ir išjungimo bei greičio reguliavimo jungiklis
B Sukimo krypties perjungiklis
C Kvadratinis suklys
D Ventiliacijos angos
E „Halo“ šviesa
F Režimo mygtukas
G Greičio mygtukas
H Baterijos įkrovos indikatorius
J Diržo apkaba
K Sraigtas

SAUGA

BENDRIEJI ĮSPĖJIMAI DĖL DARBO SU ELEKTRINIU ĮRANKIU SAUGOS

⚠ ĮSPĖJIMAS! Perskaitykite visus su šiuo elektriniu įrankiu pateiktus saugos įspėjimus, instrukcijas, peržiūrėkite paveikslus ir specifikacijas. Nesilaikant visų toliau išdėstytų nurodymų galima patirti elektros smūgį, sukelti gaisrą ir (arba) sunkiai susižaloti.

Išsaugokite visas instrukcijas su įspėjimais, nes jų gali prireikti ateityje.

Įspėjimuose vartojamu terminu „elektrinis įrankis“ nurodomas iš elektros lizdo maitinamas (laidinis) arba baterija maitinamas (belaidis) elektrinis įrankis.

1) SAUGA DARBO VIETOJE

a) **Darbo vieta turi būti švari ir gerai apšviesta.** Jei darbo vieta netvarkinga ar blogai apšviesta, gali įvykti nelaimingas atsitikimas.

b) **Nedirbkite su elektriniu įrankiu sprogioje aplinkoje, pavyzdžiui, ten, kur yra degių skysčių, dujų arba dulkių.** Elektriniai įrankiai gali kibirkščiuoti, o nuo kibirkščių gali užsidegti dulkės arba susikaupę garai.

c) **Dirbdami su elektriniu įrankiu, neleiskite artintis**

vaikams ir pašaliniams asmenims. Dėl dėmesio blaškymo galite nesuvaldyti prietaiso.

2) ELEKTROSAUGA

a) **Elektrinio įrankio kištukas turi tikti elektros lizdui. Niekada jokiais būdais kištuko neperdarykite. Su įžemintais elektriniais įrankiais nenaudokite jokių kištuko adapterių.** Originalūs kištukai, tiksliai tinkantys elektros tinklo lizdui, sumažina elektros smūgio pavojų.

b) **Nesilieskite prie įžemintų paviršių, pavyzdžiui, vamzdžių, radiatorių, viryklių ir šaldytuvų.** Jei jūsų kūnas bus įžemintas, padidės elektros smūgio pavojus.

c) **Saugokite elektrinius įrenginius nuo lietaus ir drėgmės.** Į elektrinio įrenginio vidų patekus vandeniui išauga elektros smūgio pavojus.

d) **Atsargiai elkitės su maitinimo laidu. Niekada neneškite ir netempkite elektrinio įrankio, laikydami už maitinimo laido. Netraukite laikydami už maitinimo laido, norėdami ištraukti kištuką iš elektros lizdo. Saugokite laidą nuo kaitros šaltinių, alyvos, aštrių briaunų ir judančių dalių.** Pažeidus arba supainiojus laidus išauga pavojus patirti elektros smūgį.

e) **Kai elektriniu įrankiu dirbate lauke, naudokite laukui skirtą laido ilgintuvą.** Naudojant laukui skirtą maitinimo laidą sumažėja pavojus patirti elektros smūgį.

f) **Jeigu elektrinio įrankio naudojimas drėgnoje vietoje yra neišvengiamas, naudokite maitinimo šaltinį su liekamąja srove valdomu atjungimo įtaisu (RCD).** RCD naudojimas sumažina elektros smūgio pavojų.

3) ASMENINĖ SAUGA

a) **Dirbdami su elektriniu įrankiu būkite budrūs, stebėkite, ką darote, ir vadovaukitės sveika nuovoka. Nedirbkite su elektriniu įrankiu, jei esate pavargę arba vartojote narkotikus, alkoholį ar medikamentus.** Dirbant su elektriniais įrankiais pakanka vienos neatidumo akimirkos ir galima sunkiai susižaloti.

b) **Naudokite asmeninės apsaugos priemones. Visada būkite su apsauginiais akiniais.** Atitinkamomis sąlygomis naudojamos apsaugos priemonės, pvz., respiratorius, neslidūs apsauginiai batai, šalmas arba ausinės, sumažina pavojų susižaloti.

c) **Apsisaugokite nuo atsitiktinio įjungimo. Prieš jungdami prie maitinimo šaltinio ir (ar) sudėtinės baterijos, prieš įrankį keldami arba nešdami įsitikinkite, kad jungiklis yra išjungimo padėtyje.** Nešant elektrinius įrankius uždėjus pirštą ant jungiklio arba netyčia įjungiant elektrinį įrankį su įjungtu jungikliu, gali įvykti nelaimingas atsitikimas.

d) **Prieš įjungdami elektrinį įrankį, patraukite į šalį visus reguliavimo raktus ir veržliarakčius.** Elektrinio įrankio sukamojoje dalyje likus raktui ar veržliarakčiui galima susižaloti.

e) **Nesistenkite pasiekti pernelyg toli. Visada stovėkite tvirtai ir išlaikykite pusiausvyrą.** Tuomet geriau suvaldysite elektrinį įrankį netikėtose situacijose.

f) **Dėvėkite tinkamus drabužius. Nedėvėkite laisvų drabužių ir nenešiokite laisvai kabančių papuošalų. Saugokite savo plaukus ir drabužius nuo judančių dalių.** Laisvus drabužius, papuošalus ar ilgus plaukus gali įtraukti judamosios dalys.

g) **Jei yra įtaisai, skirti dulkių išsiurbimo ir surinkimo įtaisams prijungti, tinkamai juos prijunkite ir naudokite.** Naudojant dulkių surinkimo įtaisus, gali sumažėti su dulkėmis susijusių pavojų.

h) **Dažnai naudodami įrankius pernelyg savimi nepasitikėkite ir nepraraskite budrumo, kad paisytumėte saugaus įrankio naudojimo taisyklių.** Užtenka akimirkos išsiblaškymo, kad dėl neatsargaus veiksmo sunkiai susižalotumėte.

4) ELEKTRINIŲ ĮRANKIŲ NAUDOJIMAS IR PRIEŽIŪRA

a) **Elektrinio įrankio pernelyg nespauskite. Naudokite jūsų darbui tinkamą elektrinį įrankį.** Veikdamas numatytuoju greičiu, tinkamas elektrinis įrankis darbą atlieka veiksmingiau ir saugiau.

b) **Nenaudokite elektrinio įrankio, jeigu jo negalima įjungti ar išjungti jungikliu.** Bet koks elektrinis įrankis, kurio jungiklis neveikia, yra pavojingas, tad jį būtina sutaisyti.

c) **Prieš reguliuodami elektrinį įrankį, keisdami jo priedus arba padėdami jį į laikymo vietą, atjunkite kištuką nuo maitinimo šaltinio ir (ar) sudėtinę bateriją nuo įrankio.** Ši saugumo priemonė apsaugos jus nuo netyčinio elektrinio įrankio įjungimo.

d) **Nenaudojamus elektrinius įrankius laikykite vaikams neprieinamoje vietoje. Su elektriniu įrankiu neleiskite dirbti asmenims, nesusipažinusiems su įrankiu arba šia instrukcija.** Neišmokytų naudotojų naudojami elektriniai įrankiai kelia pavojų.

e) **Tinkamai prižiūrėkite elektrinius įrankius ir jų priedus. Tikrinkite, ar sukamos jų dalys išcentruotos ir nestringa, ar nėra sulūžusių dalių ir kitų sąlygų, galinčių turėti įtakos elektrinio įrankio veikimui. Jei elektrinis įrankis sugedęs, prieš naudodami jį suremontuokite.** Daugelio nelaimingų atsitikimų priežastis yra netinkama elektrinių įrankių priežiūra.

f) **Pjovimo įrenginiai turi būti aštrūs ir švarūs.** Tinkamai prižiūrimi pjovimo įrankiai aštriais ašmenimis rečiau stringa ir lengviau valdomi.

g) **Elektrinį įrankį, priedus, antgalius ir kitas dalis naudokite pagal šią instrukciją, atsižvelgdami į darbo sąlygas ir atliekamą darbą.** Naudojant elektrinius įrankius ne pagal paskirtį gali susidaryti pavojingos aplinkybės.

h) **Rankenos ir sugriebimo paviršiai turi būti sausi, švarūs ir neištepti alyva ar tepalu.** Dėl slidžių rankenų ir sugriebimo paviršių įrankį sunku saugiai valdyti ir jis gali išsprūsti netikėtomis aplinkybėmis.

5) AKUMULIATORINIŲ ĮRANKIŲ NAUDOJIMAS IR PRIEŽIŪRA

a) **Kraukite naudodami tik gamintojo nurodytą įkroviklį.** Įkroviklis, tinkamas vieno tipo sudėtinei baterijai, gali kelti gaisro pavojų, jei naudojamas su kito tipo sudėtine baterija.

b) **Elektrinius įrankius naudokite tik su jiems skirtomis sudėtinėmis baterijomis.** Naudojant kitokias sudėtines baterijas gali kilti sužalojimų ir gaisro pavojus.

c) **Nenaudojama sudėtinė baterija turi būti laikoma atokiau nuo metalinių daiktų, tokių kaip sąvaržėlės, monetos, raktai, vinys, varžtai ar kiti smulkūs metaliniai daiktai, galintys sujungti abu baterijos gnybtus.** Įvykus trumpajam jungimui tarp baterijos gnybtų galima nusideginti ar gali kilti gaisras.

d) **Dėl netinkamų sąlygų iš baterijos gali ištekėti skystis – nelieskite jo. Skysčiui atsitiktinai patekus ant odos, nedelsdami nuplaukite vandeniu. Jeigu skysčio pateko į akis, kreipkitės ir į gydytojus.** Iš

baterijos ištekėjęs skystis gali dirginti arba nudeginti.

e) **Nenaudokite pažeistos ar modifikuotos sudėtinės baterijos ar įrankio.** Tokios netinkamos sudėtinės baterijos gali kelti gaisro, sprogimo ar sužalojimo pavojų.

f) **Sudėtinės baterijos ar įrankio negalima deginti ar kaitinti.** Ugnis arba aukštesnė nei 130 °C temperatūra gali sukelti sprogimą.

g) **Laikykitės įrankio ar sudėtinės baterijos įkrovimo instrukcijų ir įkrovimą vykdykite nurodytame temperatūrų diapazone.** Netinkamas įkrovimas arba įkrovimas esant temperatūrai, kuri neatitinka nurodyto diapazono, gali pažeisti bateriją ir padidinti gaisro pavojų.

6) TECHNINĖ PRIEŽIŪRA

a) **Jūsų elektrinio įrankio techninės priežiūros darbus gali vykdyti tik kvalifikuotas remonto meistras, naudodamas tik identiškas atsargines dalis.** Tokiu būdu elektrinis įrankis išliks saugus.

b) **Niekada neremontuokite sugadintos sudėtinės baterijos.** Sudėtines baterijas techniškai prižiūrėti gali tik gamintojas arba įgalioto techninės priežiūros centro specialistai.

AKUMULIATORINIO SMŪGINIO VERŽLIARAKČIO SAUGOS INSTRUKCIJOS

- **Jei atliekate darbus, kurių metu darbo įrankis gali kliudyti paslėptus elektros laidus, tuomet elektrinį įrankį laikykite už izoliuotų rankenų paviršių** (palietus tvirtinimo detales, kuriomis teka elektros srovė, metalinėse elektrinio įrankio dalyse gali atsirasti įtampa ir ištikti elektros smūgis)

BENDRIEJI NURODYMAI

- Kai kurių medžiagų, kaip antai dažų, kurių sudėtyje yra švino, kai kurių medžių rūšių medienos, mineralų ir metalo dulkės gali būti kenksmingos (sąlytis su šiomis dulkėmis arba įkvėptos dulkės gali sukelti operatoriui arba šalia esantiems žmonėms alergines reakcijas ir (ar) kvėpavimo sistemos susirgimus); **mūvėkite apsaugos nuo dulkių kaukę ir dirbdami naudokite dulkių ištraukimo įrenginį, jei jį galima prijungti**
- Kai kurių rūšių dulkės priskiriamos kancerogeninėms (pvz., ąžuolo arba buko medienos dulkės), ypač susimaišiusios su medienos taurinimui naudojamais priedais; **mūvėkite apsaugos nuo dulkių kaukę ir dirbdami naudokite dulkių ištraukimo įrenginį, jei jį galima prijungti**
- Vadovaukitės šalyje taikomų direktyvų reikalavimais, skirtais medžiagoms, su kuriomis norite dirbti.
- **Draudžiama pjauti medžiagas, kurių sudėtyje yra asbesto** (asbestas laikomas kancerogenine medžiaga)
- Prieš atlikdami bet kokius reguliavimo darbus, keisdami priedus arba nešdami ar sandėliuodami įrankį įsitikinkite, kad jungiklis B ② yra vidurinėje (užrakinimo) padėtyje

PRIEDAI

- SKIL gali garantuoti nepriekaištingą įrankio veikimą tik tuo atveju, jei naudojama originali papildoma įranga ir priedai.
- Leidžiama naudoti tik tokius priedus, kurių maksimalus leistinas sūkių skaičius yra ne mažesnis, nei maksimalus jūsų įrankio sūkių skaičius.

PRIEŠ NAUDOJIMĄ

- Saugokite, kad nesugadintumėte įrankio į varžtus, vinis ir kitas kliūtis ruošinyje; prieš pradėdami darbą juos pašalinkite
- **Ruošinį gerai įtvirtinkite** (spaustuvuose suspaustas ruošinys laikosi tvirčiau nei laikomas ranka)
- **Su tinkamais ieškikliais patikrinkite, ar darbo zonoje nėra paslėptų komunalinių tinklų vamzdynų, arba pagalbos kreipkitės į vietinius komunalinių paslaugų tiekėjus** (pažeidus elektros laidą, gali kilti gaisro ar elektros smūgio pavojus; pažeidus dujotiekio vamzdį, gali įvykti sprogimas; pažeidus vandentiekio vamzdį, galima sugadinti turtą arba gali kilti elektros smūgio pavojus)

BATERIJOS

- **Pridedama baterija (jei pridedama) yra iš dalies įkrauta.** (kad būtų išnaudota visa baterijos talpa, prieš pirmą kartą naudodami elektrinį įrankį iki galo ją įkraukite, įstatę į baterijų įkroviklį)
- **Su šiuo įrankiu naudokite tik šias baterijas ir įkroviklius**
  - SKIL baterija: BR1*31****
  - SKIL įkroviklis: CR1*31****
- Nenaudokite pažeistos baterijos; ją būtina nedelsiant pakeisti.
- Akumuliatoriaus neardykite
- Nepalikite įrankio ir baterijos lietuje
- Leistina aplinkos temperatūra (įrankio, įkroviklio, baterijos):
  - krovimo metu 4–40 °C
  - darbo metu –0–50 °C;
  - laikymo metu –0–50 °C.

SIMBOLIŲ ANT ĮRANKIO IR BATERIJOS PAAIŠKINIMAS

③ Prieš naudojant perskaityti instrukciją

④ Įmestos į ugnį baterijos gali sprogti; draudžiama baterijas deginti

⑤ Laikyti įrankį / įkroviklį / bateriją vietoje, kurioje temperatūra neviršija 50 °C

⑥ Elektrinius įrankius ir baterijas draudžiama išmesti kartu su buitinėmis atliekomis

NAUDOJIMAS

- Bendras jungiklis įrankiui įjungti ir išjungti bei greičiui reguliuoti A ⑦
  - reguliuokite greitį tolygiai nuo nulio iki didžiausio, silpniau arba stipriau spausdami jungiklį A⑧
- Baterijos įkrovimas
  ! Perskaitykite įspėjimus dėl saugos ir instrukcijas, pateiktas kartu su įkrovikliu
- Baterijos išėmimas ir įstatymas ②
- Diržo apkabos tvirtinimas ⑨
  - pritvirtinkite diržo segtuką J prie įrankio varžtu K
- Baterijos lygio indikatorius ⑩
  - paspauskite baterijos įkrovos lygio indikatoriaus mygtuką H, kad būtų parodytas esamas baterijos įkrovos lygis ⑩a
  ! jei, paspaudus mygtuką H ⑩**b, pradeda mirksėti žemiausias baterijos įkrovos lygio indikatorius, baterija yra išsikrovusi**
  ! jei 2 baterijos įkrovos lygio indikatoriai pradeda mirksėti paspaudus mygtuką H ⑩**c, baterijos temperatūra nepatenka į leistiną darbinės temperatūros diapazoną**
- „Halo“ šviesa ⑮
  „Halo“ šviesa užsidega automatiškai, įjungus įjungimo ir išjungimo jungiklį.
  ! ! Jei LED lemputė pradeda mirksėti, tai reiškia, kad suveikė baterijos apsauga (žr. toliau).

- Baterijos apsauga
  Įrenginys staiga išsijungia arba jo nepavyksta įjungti, jei:
  - **apkrova yra per didelė** --> pašalinkite apkrovą ir vėl paleiskite įrenginį
  - **baterijos temperatūra nepatenka į leistiną darbinės temperatūros diapazoną nuo 0 iki +50 °C** → paspaudus mygtuką H ⑩c, pradeda mirksėti 2 baterijos įkrovos lygio indikatoriai; palaukite, kol baterijos temperatūra grįš į leistiną darbinės temperatūros diapazoną
  - **baterija beveik išsikrovusi (apsauga nuo gilaus išsikrovimo)** → paspaudus mygtuką H, baterijos įkrovos lygio indikatorius rodo žemą baterijos įkrovos lygį ⑩b; įkraukite bateriją

  ! Įrankiui automatiškai išsijungus, toliau nespauskite įjungimo ir išjungimo jungiklio, nes galite sugadinti bateriją.
- Sukimo krypties keitimas ⑪
  - jei jungiklis A ② nėra tinkamai nustatytas į kairę arba į dešinę padėtį, jo įjungti negalima

  ! Sukimo kryptį keiskite tik įrankiui visiškai sustojus.
- Keičiamos galvutės (nepridedamos) ⑫
  - norėdami nuimti galvutę, tiesiog nuimkite ją nuo kvadratinio suklio C
  - norėdami uždėti galvutę, tiesiog užstumkite ją ant kvadratinio suklio C, kol ji užsifiksuos

  ! Naudokite tik galvutes su 1/2 colio kvadratiniu sukliu.

  ! Nenaudokite sugadintų galvučių.
- Režimo pasirinkimas ⑬
  Paspauskite greičio mygtuką G, kad pasirinktumėte norimą priveržimo režimą, kai įrankis nustatytas suktis į priekį:

  Mažo greičio režimas ⑭a, b, c
  - sukimas, kai reikia tik truputį paveržti
  - mažesniems varžtams ir veržlėms

  Vidutinio greičio režimas ⑭d, e, f
  - priveržimas, kai reikia vidutinės jėgos ir greičio
  - mechaninių remonto darbų atlikimui

  Didelio greičio režimas ⑭g, h, i
  - priveržimas, kai reikia didelės jėgos ir greičio
  - plieninių konstrukcijų surinkimui

  Paspauskite režimo mygtuką F, kad, įrankiui veikiant atbulinės eigos sukimosi režimu, perjungtumėte įprastą atsukimo režimą, atbulinės eigos valdymo režimą ir veržlės atlaisvinimo režimą:

  Atbulinės eigos valdymo režimai ⑭b, e, h
  - varžtams ir veržlėms atlaisvinti, kai reikia skirtingos jėgos ir greičio
  - sustabdomas, kai varžtas atlaisvinamas

  Veržlės atlaisvinimo režimas ⑭c, f, i
  - surūdijusių, senų varžtų / veržlių išardymui
  - atlaisvinimas maksimaliu sukimo momentu

  ! darbo režimą galima pakeisti tik tada, kai šviečia bet kuris režimo indikatorius ir nėra nuspaustas jungiklis

  ! atbulinės eigos valdymo režimas ir veržlės atmušimo režimas galimi tik tada, kai įrankis nustatytas sukimosi atbuline eiga

  ! kadangi veržlės atmušimo režimas suteikia fiksuotą smūgio jėgą, greičio mygtukas negalės reguliuoti smūgio jėgos veržlės atmušimo režimu

  Darbo režimas bus išsaugotas atmintyje ir vėl aktyvuojamas kitą kartą įjungus įrankį arba pakeitus sukimosi kryptį.
- Įrankio laikymas ir valdymas ⑯

  ! Dirbdami visada laikykite įrankį už pilkos spalvos sugriebimo vietos (-)ų.
  - laikykite ventiliacijos angas D ② neuždengtas
  - nespauskite įrankio pernelyg stipriai; tegul jis dirba už jus

NAUDOJIMO PATARIMAI

- Naudokite tinkamas darbui galvutes
- Priveržkdami varžtą arba veržlę, per daug nepriveržkite. Smūginio veržliarakčio jėga gali sulaužyti tvirtinimo detalę. Laikykite įrankį sulygiuotą su varžtu arba veržle, kad nepažeistumėte tvirtinimo detalės galvutės.
- Užveržimo jėga priklauso nuo smūgiavimo trukmės. Maksimalus sukimo momentas pasiekiamas po 6–10 sekundžių trukmės smūgio.

  ! visada patikrinkite užveržimo jėgą dinamometriniu veržliarakčiu
- Norėdami optimaliai naudoti įrankį, įsukdami varžą (o ypač išsukdami) nuolat laikykite įrankį prispaustą.
- Daugiau informacijos rasite svetainėje www.skil.com.

BENDROJI IR TECHNINĖ PRIEŽIŪRA

- Visada laikykite įrankį švarų (ypač ventiliacijos angas D ②)

  ! Prieš valydami išimkite iš įrankio bateriją.
- Jeigu įrenginys, nepaisant gamykloje atliekamo kruopštaus gamybos ir kontrolės proceso, vis dėlto sugestų, jo remontas turi būti atliekamas įgaliotose SKIL elektrinių įrenginių remonto dirbtuvėse:
  - siųskite įrankį**neišardytą** kartu su įsigijimo čekiu jo pardavėjui arba į artimiausią SKIL techninės priežiūros centrą (adresus bei atsarginių dalių brėžinius rasite www.skil.com)
- Turėkite omeny, kad garantija netaikoma, jei gedimas atsiranda dėl perkrovos ar netinkamo naudojimo (dėl SKIL garantijos sąlygų žr. www.skil.com arba kreipkitės į pardavėją)

APLINKOSAUGA

Tik ES šalims

- Neišmeskite elektrinių įrankių, jų priedų ir pakuočių kartu su buitinėmis atliekomis
  - pagal ES Direktyvą 2012/19/EB dėl naudotų elektrinių ir elektroninių prietaisų atliekų utilizavimo ir pagal galiojančius nacionalinius įstatymus netinkami naudoti elektriniai įrankiai turi būti surenkami atskirai ir pristatyti į tokių atliekų surinkimo vietas;
  - Kai reikės išmesti susidėvėjusį gaminį, apie tai primins ⑥ simbolis

  ! Prieš išmesdami bateriją apvyniokite jos galus stora lipnia juosta, kad neįvyktų trumpasis jungimas.

TRIUKŠMAS IR VIBRACIJA

- Garso slėgio lygis L_{pA}, garso galios lygis L_{WA}, vibracijos vertės a_h (nuolatinės vibracijos), p_F (pakartotinės smūginės vibracijos) ir neapibrėžtumas K nustatytas pagal EN 62841-2-2:

Triukšmas	
garso slėgio lygis (L_{pA})	L_{pA}=94 dB(A) K = 3 dB
garso galios lygis (L_{WA})	L_{WA}=102 dB(A) K = 3 dB
Vibracija	Varžtų ir veržlių įsukimas ir išsukimas
nuolatinės vibracijos (a_h)	a_h=9,66 m/s^2 K=1,5 m/s^2
pakartotinės smūginės vibracijos (p_F)	p_F=1244 m/s^2 K=41 m/s^2

- Techniniuose duomenyse ir atitikties deklaracijoje nurodytos deklaruojamos vibracijos emisijos vertės ir deklaruojama (-os) triukšmo emisijos vertė (-s) buvo išmatuotos pagal standartinį tekstinį metodą, numatytą standarte EN62841, ir gali būti naudojamos lyginant vieną įrankį su kitu.
  Preliminariam poveikio vertinimui taip pat gali būti naudojama deklaruota vibracijos emisijos vertė ir deklaruota triukšmo emisijos vertė (-ės)
  Įspėjimas! Faktinio elektrinio įrankio naudojimo metu vibracijos ir triukšmo emisijos vertė gali skirtis nuo deklaruotos vertės, priklausomai nuo įrankio naudojimo būdų. Vibracijos lygis gali viršyti nurodytą lygį.
  Vertinant vibracijos poveikį, siekiant nustatyti saugos priemones, kurių reikalaujama pagal 2002/44/EB siekiant apsaugoti asmenis, nuolat naudojančius elektrinius įrankius darbe, vertinant vibracijos poveikį reikėtų atsižvelgti į faktines naudojimo sąlygas ir įrankio naudojimo būdą, taip pat į visas darbo ciklo dalis, pavyzdžiui, į laiką, kai įrankis išjungtas ir kai jis veikia tuščiąja eiga, taip pat į paleidimo laiką.

MK

Акумулаторски ударен одвртувач без четки 3266

ВОВЕД

- Оваа алатка е наменета за завртување и одвртување на завртки и навртки
- Оваа алатка нуди стабилизација на вртежниот момент, обезбедувајќи континуирана висока ефикасност и стабилност дури и кога се намалува моќноста на батеријата
- Прочитајте го и зачувајте го ова упатство за употреба③

ТЕХНИЧКИ ПОДАТОЦИ ①

[1)] Тежина без батерии (тежината на батериите може да се најде на www.skil.com)

Макс. почетен вртежен момент: 700 Nm

ЕЛЕМЕНТИ НА АЛАТОТ ②

A Прекинувач за вклучување/исклучување и контрола на брзината
B Прекинувач за менување на насоката на вртење
C Квадратни завртки
D Отвори за вентилација
E Halo светло
F Копче за режим
G Копче за брзина
H Индикатор за нивото на батеријата
J Клип за ременот
K Завртка

БЕЗБЕДНОСТ

ОПШТИ ПРЕДУПРЕДУВАЊА ЗА БЕЗБЕДНОСТ НА ЕЛЕКТРИЧНИТЕ АЛАТИ

⚠ **ПРЕДУПРЕДУВАЊЕ Прочитајте ги сите безбедносни предупредувања, упатства, слики и спецификации обезбедени со овој електричен алат.** Непочитувањето на сите упатства наведени подолу може да предизвика електричен удар, пожар и/или сериозна повреда.

Зачувај ги сите предупредувања и упатства за понатамошна употреба.

Поимот „електричен алат", кој се користи во предупредувањата, се однесува на вашиот електричен алат со напојување од електрична мрежа (со приклучен кабел) или на електричен алат со погон на батерии (без приклучен кабел).

1) БЕЗБЕДНОСТ НА РАБОТНОТО МЕСТО

a) **Одржувајте го работното место чисто и добро осветлено.** Неуредните или темни места предизвикуваат несреќи.

b) **Немојте да работите со електрични алати во средини во кои има опасност од експлозија, како на пример во кои има запаливи течности, гасови или прашина.** Електричните алати создаваат искри коишто може да запалат прашина или испарувања.

c) **Држете ги децата и другите лица подалеку додека ракувате со електричен алат.** Може да изгубите контрола ако нешто ви го одзема вниманието.

2) ЕЛЕКТРИЧНА СИГУРНОСТ

a) **Приклучоците за електричниот алат мораат да одговараат на штекерот. Никогаш на никаков начин не го менувајте приклучокот. Не користете никакви адаптери за приклучоци со (заземјени) електрични алати.** Неизменетите приклучоци и соодветните штекери го намалуваат ризикот од струен удар.

b) **Избегнувајте допир на телото со заземјени површини, како што се цевки, радијатори, шпорети и фрижидери.** Постои зголемена опасност од струен удар, доколку вашето тело е заземјено.

c) **Не ги изложувајте електричните алати на дожд или влага.** Навлегувањето на вода во електричниот алат ќе ја зголеми опасноста од струен удар.

d) **Немојте да го злоупотребувате кабелот за напојување. Никогаш не го користете кабелот за напојување за носење, влечење или исклучување на електричниот алат. Чувајте го кабелот за напојување подалеку од топлина,**

масло, остри рабови или подвижни делови. Оштетените или заплетканите кабли за напојување ја зголемуваат опасноста од струен удар.

e) **Кога го употребувате електричниот алат надвор, користете продолжен кабел кој е соодветен за употреба на отворен простор.** Користењето на кабел соодветен за работа на отворен простор ја намалува опасноста од струен удар.

f) **Доколку не може да се избегне работа со електричниот алат во влажна средина, користете заштитен уред што работи на резидуална струја (RCD).** Употребата на RCD ја намалува опасноста од струен удар.

3) ЛИЧНА ЗАШТИТА

a) **Бидете внимателни, внимавајте што правите и постапувајте разумно додека работите со електричниот алат. Никогаш не работете со електричен алат ако сте уморни или под влијание на дрога, алкохол или лекови.** Еден момент на невнимание при ракување со електричен алат може да доведе до сериозна лична повреда.

b) **Носете лична заштитна опрема. Секогаш носете заштитни очила.** Носењето на заштитна опрема, како што е маска за прашина, безбедносни обувки кои не се лизгаат, заштитен шлем или штитници за уши, употребени во соодветни услови, ја намалуваат опасноста од лични повреди.

c) **Спречете случајно вклучување. Осигурете се дека прекинувачот е на позицијата исклучено пред приклучувањето на изворот на напојување и/или батеријата, подигнувањето или носењето на алатот.** Носењето на електрични алати со прстот на прекинувачот или приклучувањето во струја на алатите кои веќе имаат вклучен прекинувач предизвикува несреќи.

d) **Пред вклучување на електричниот алат отстранете ги сите клучеви за подесување или алати за навртување.** Француски клуч или клуч оставен прикачен на ротирачки дел од електричниот алат може да доведе до лична повреда.

e) **Не посегнувајте преку одредената граница. Цело време одржувајте правилен став и рамнотежа.** Ова овозможува подобра контрола врз електричниот алат во неочекувани ситуации.

f) **Носете соодветна облека. Не носете широка облека или накит. Чувајте ги коса и облеката подалеку од подвижните делови.** Широката облека, накитот или долгата коса може да се фатат во подвижните делови.

g) **Доколку се обезбедени уреди за приклучување на апарати за вшмукување и собирање прашина, осигурете се дека тие се правилно приклучени и користени.** Користењето на уреди за собирање прашина може да ги намали опасностите поврзани со прашината.

h) **Не дозволувајте искуството стекнато со честата употреба на алатите да ве направи невнимателни и да ги игнорирате безбедносните принципи при нивното користење.** Невнимателната активност може да предизвика сериозна повреда во дел од секунда.

4) УПОТРЕБА НА ЕЛЕКТРИЧНИ АЛАТИ И ГРИЖА ЗА НИВ

a) **Не преоптоварувајте го електричниот алат. Користете го правилниот електричен алат наменет за вашата работа.** Со соодветниот електричен алат ќе ја завршите работата подобро и побезбедно во однос на тоа за што е наменет.

b) **Не користете го електричниот алат ако прекинувачот не може правилно да го вклучи и исклучи.** Секој електричен алат кој не може да се контролира со помош на приклучок е опасен и мора да се поправи.

c) **Исклучете го електричниот алат од струја и/или извадете ја батеријата од електричниот алат, ако се одделува, пред да правите некакви прилагодувања, менувате дополнителна опрема или ги складирате електричните алати.** Ваквите превентивни безбедносни мерки го намалуваат ризикот од случајно вклучување на електричниот алат.

d) **Складирајте ги електричните алати во мирување надвор од дофатот на деца и не им допуштајте работа со уредот на лица кои не се запознаени со него или кои го немаат прочитано ова упатство.** Електричните алати се опасни во рацете на необучени корисници.

e) **Одржувајте ги електричните алати и дополнителната опрема. Проверете дали има изместување или допирање на подвижните делови, дали некои делови се скршени или се во некоја друга состојба што влијае врз работата на електричниот алат. Ако е оштетен, однесете го електричниот алат на поправка пред да го користите.** Многу несреќи се предизвикани од лошо одржуван електричен алат.

f) **Алатите за сечење одржувајте ги остри и чисти.** Внимателно одржуваните алати за сечење со остри рабови помалку ќе се заглавуваат и полесно се контролираат.

g) **Електричниот алат, дополнителната опрема, работните делови итн., треба да ги користите според овие упатства, земајќи ги во предвид работните услови и работата која треба да се заврши.** Користењето на електричниот алат за операции поинакви од оние за кои е наменет може да доведе до опасна ситуација.

h) **Одржувајте ги рачките и површините за фаќање суви, чисти и без масло и маст на нив.** Рачките и површините за држење што се лизгаат не овозможуваат безбедно ракување и контрола на алатот во неочекувани ситуации.

5) КОРИСТЕЊЕ НА АЛАТ НА БАТЕРИИ И ГРИЖА ЗА НЕГО

a) **Полнете само со полначот што е пропишан од страна на производителот.** За полначот кој е соодветен за еден вид на батерии, постои опасност од пожар, доколку се употребува со други батерии.

b) **Користете ги електричните алати само со посебно назначени батерии.** Користењето на било кои други батерии може да доведе до опасност од повреда и пожар.

c) **Кога батериите не се користат, држете ги настрана од метални предмети како што се спајалици за хартија, парички, клучеви, шајки, завртки или други, мали метални предмети**

кои можат да спојат еден пол со друг. Краткиот спој на половите на батериите може да предизвика изгореници или пожар.

d) **При неправилна употреба, од батеријата може да излезе течност; избегнувајте контакт со неа. Ако дојде до случаен контакт, измијте го местото со вода. Ако течноста дојде во контакт со очите, дополнително побарајте и лекарска помош.** Течноста која истекува од батеријата може да предизвика иритација или изгореници.

e) **Не употребувајте батерии или алат којшто е оштетен или изменет.** Оштетените или изменетите батерии можат да реагираат непредвидливо и да предизвикаат пожар, експлозија или опасност од повреда.

f) **Не изложувајте ги батериите или алатот на оган или висока температура.** Изложувањето на оган или температура над 130°C може да предизвика експлозија.

g) **Следете ги сите упатства за полнење и не полнете ги батериите или алатот надвор од температурниот опсег наведен во инструкциите.** Неправилното полнење или полнењето на температура што е надвор од наведениот опсег, може да ја оштети батеријата и да ја зголеми опасноста од пожар.

6) СЕРВИСИРАЊЕ

a) **Електричниот алат треба да го сервисира квалификувано лице за поправка, кое ќе користи само идентични резервни делови.** Со ова се обезбедува безбедно одржување на електричниот алат.

b) **Никогаш не поправајте ги оштетените батерии.** Поправката на батериите треба да ја врши само производителот или некој овластен сервис.

БЕЗБЕДНОСНИ УПАТСТВА ЗА БЕЗЖИЧНИ УДАРНИ КЛУЧЕВИ

- **Држете го алатот за изолираните површини на држење кога работите на место каде затегнувачот може да допре до покриени жици** (ако се допре жица под напон, металните делови на алатот ќе се електрифицираат и може да предизвикаат електричен шок за работникот)

ОПШТИ

- Прашината од материјали како боја која содржи олово, некои видови дрво, минерали и метали, може да биде штетна за здравјето (контактот со прашината или нејзиното вдишување може да предизвика алергии и/или болести на дишните органи за оној кој работи со алатот или луѓето во близина); **носете маска за прашина и работете со правосмукални доколку можете да ги поврзете**
- Одредени видови прашина се класифицирани како канцерогени (како што е прашината од даб и бука), особено во комбинација со адитиви за кондиционирање на дрво; **носете маска за прашина и работете со уред за екстракција (вшмукување) на прашина кога постои можност за поврзување**
- Следете ги националните барања кои се однесуваат на прашина за материјалите со кои сакате да работите
- **Не обработувајте никакви материјали кои содржат азбест** (азбестот се смета за канцероген)
- Проверете дали прекинувачот B ② е во средната (заклучувачка) положба пред да правите какви било прилагодувања или да менувате дополнителната опрема, како и при носење или складирање на алатот

ДОПОЛНИТЕЛНА ОПРЕМА

- SKIL може да осигури беспрекорно функционирање на алатот само доколку е користена оригинална дополнителна опрема
- Користете само дополнителна опрема чија дозволена брзина е во најмала рака еднаква на најголемата брзина при празен од на алатот

ПРЕД УПОТРЕБА

- Избегнувајте оштетувања од завртки, шајки и други предмети во материјалот кој го обработувате; тргнете ги пред да почнете со работа
- **Зацврстете го работното парче** (работно парче кое е зацврстено со стеги или во менгеме е побезбедно отколку да го држите со раце)
- **Користете соодветни детектори за наоѓање на скриени инсталации или повикајте соодветна компанија за помош** (контактот со електричните линии може да доведе до струен удар; оштетувањата во гасоводна цевка може да резултираат со експлозија; пенетрирањето во водоводна инсталација може да доведе до оштета на предмети или електричен удар)

БАТЕРИИ

- **Испорачаната батерија, доколку ја има, е делумно наполнета** (за да обезбедите целосен капацитет на батеријата, целосно наполнете ја во полначот пред да го користите вашиот електричен алат за прв пат)
- **Користете ги исклучиво следниве батерии и полначи со овој алат**
  - Батерија SKIL: BR1*31****
  - Полнач SKIL: CR1*31****
- Не ја користете батеријата кога е оштетена; таа треба веднаш да се замени
- Не расклопувајте ја батеријата
- Никогаш не изложувајте ги на дожд алатот/батеријата
- Дозволена температура на околината (алат/полнач/батерија):
  - при полнење 4...40°C
  - при работа 0...+50°C
  - при складирање –0...+50°C

ОБЈАСНУВАЊЕ НА СИМБОЛИТЕ ЗА АЛАТОТ/БАТЕРИЈАТА

③ Пред употреба прочитајте го прирачникот за употреба

④ Батериите може да експлодираат ако се изложат на оган, па затоа не ја палете батеријата

⑤ Чувајте ги алатот/полначот/батеријата на места каде што температурата нема да надмине 50°C

⑥ Не фрлајте ги електричните алати и батериите заедно со домашниот отпад

УПОТРЕБА

- Комбиниран прекинувач за вклучување/исклучување и за контрола на брзината A ⑦
  - контролирајте ја брзината постепено од нула до

максимум со ставање помал или поголем притисок врз прекинувачот A ⑧
- Полнење на батеријата
  ! прочитајте ги безбедносните предупредувања и упатствата дадени со полначот
- Отстранување/поставување на батеријата②
- Прицврстување на штипката за ремен ⑨
  - прикачете ја штипката за ремен J на алатката со завртка K
- Индикатор за нивото на батеријата ⑩
  - Притиснете го копчето H за индикаторот за нивото на батеријата за да го прикажете моменталното ниво на батеријата ⑩ a
  ! кога индикаторот за најниско ниво на батеријата ќе почне да трепка по притискање на копчето H ⑩ **b, батеријата е празна**
  ! кога 2 нивоа на индикаторот за батерија ќе почнат да трепкаат по притискање на копчето H ⑩ **c, батеријата не е во дозволениот опсег на работна температура**
- Halo светло ⑮
  Хало светлото автоматски се вклучува кога ќе се активира прекинувачот за вклучување/исклучување
  ! ! кога започнува да трепка ЛЕД-светлото, се активира заштитата на батеријата (види подолу)
- Заштита на батеријата
  Алатот наеднаш се исклучува или не може да се вклучи, кога
  - **оптоварувањето е преголемо** --> отстранете го оптоварувањето и почнете повторно
  - **температурата на батеријата не е во дозволениот опсег на работна температура од 0 до +50°C** --> 2 нивоа на индикаторот за ниво на батеријата почнуваат да трепкаат кога ќе се притисне копчето H ⑩ c; почекајте додека батеријата не се врати во дозволениот опсег на работна температура
  - **батеријата е речиси празна (за заштита од длабоко празнење)** --> ниско ниво на батеријата или трепкање на ниско ниво на батеријата ⑩ b се прикажува со индикаторот за ниво на батеријата кога се притиска копчето H; наполнете ја батеријата
  ! не продолжувајте да притискате на прекинувачот за вклучување/исклучување откако алатот автоматски ќе се исклучи; батеријата може да се оштети
- Промена на насоката на ротација ⑪
  - кога не е правилно поставен во лева/десна положба, прекинувачот A ② не може да се активира
  ! менувајте ја насоката на ротацијата само кога алатот се наоѓа во целосно мирување
- Приклучоци за менување (не се вклучени) ⑫
  - за отстранување на приклучок, едноставно повлечете го од квадратниот погон C
  - за монтирање едноставно притиснете го приклучокот на квадратниот погон C додека не се вклопи на своето место
  ! користете само приклучоци со квадратен погон од 1/2”
  ! не користете оштетени приклучоци
- Избор на режим ⑬

Притиснете го копчето за брзина G за да го изберете саканиот режим на затегнување кога алатката е поставена на ротација напред:
Режим на мала брзина ⑭ **a, b, c**
- затегнување кога е потребно фино приспособување
- за помали завртки и навртки

Режим на средна брзина ⑭ **d, e, f**
- затегнување кога е потребна средна сила и брзина
- за вршење на механички поправки

Режим со голема брзина ⑭ **g, h, i**
- затегнување кога е потребна голема сила и брзина
- за монтажа на челични рамки

Притиснете го копчето за режим F за да префрлате помеѓу нормален режим на олабавување, режим на обратна контрола и режим на кршење на олабавување на навртки кога алатот е поставен на обратна ротација:
Режими на обратна контрола ⑭ **b, e, h**
- за разлабавување на завртките и навртките кога има потреба од различна сила и брзина
- запира кога ќе се разлабави завртката

Режим за олабавување на навртки ⑭ **c, f, i**
- за расклопување на 'рѓосани, стари завртки/навртки
- разлабавување со максимален вртежен момент

! режимот на работа може да се промени само кога кое било индикаторско светло за режим свети и прекинувачот за активирање не е притиснат
! и режимот за контрола наназад и режимот за олабавување на навртки на навртките се достапни само кога алатката е поставена на обратна ротација
! Бидејќи режимот за олабавување на навртки обезбедува фиксна сила на удар, копчето за брзина нема да може да ја прилагоди силата на ударот во режимот за олабавување на навртки

Работниот режим ќе се зачува во меморијата и ќе се активира повторно следниот пат кога ќе се вклучи алатот или кога ќе се смени насоката на вртење.
- Држење и водење на алатот ⑯
  ! додека работите, секогаш држете го алатот за сивото (сивите)те место (места) за држење
  - држете ги отворите за вентилација D ② непокриени
  - не притискајте премногу со алатот; дозволете тој сам да работи

СОВЕТИ ЗА ПРИМЕНА

- Користете соодветни приклучоци
- Кога затегнувате завртка или навртка, не затегнувајте премногу. Бидејќи силата на ударниот клуч може да го скрши прицврстувачот. Држете го алатот подреден со завртката или навртката за да спречите оштетување на главата на прицврстувачот.
- Вртежниот момент зависи од времетраењето на ударот. Максимален вртежен момент се постигнува по времетраење на ударот од 6-10 секунди.
  ! секогаш проверувајте го вртежниот момент на затегнување со клуч за вртежен момент
- За оптимална употреба на апаратот потребен е постојан притисок на завртката, особено во текот на отстранувањето на прицврстувачот.
- За повеќе информации видете на www.skil.com

ОДРЖУВАЊЕ/СЕРВИСИРАЊЕ

- Секогаш одржувајте ја алатката чиста (особено отворите за вентилација D ②)
  ! отстранете ја батеријата од алатот пред чистење
- Доколку алатот и покрај внимателното работење и контрола некогаш откаже, поправката мора да ја изврши некој овластен SKIL сервис за електрични алати
  - испратете го алатот **нерасклопен**, заедно со доказот за купување, до вашиот продавач или до најблискиот сервисен центар на SKIL (адресите, како и шемата на делови за алатот се наведени на www.skil.com)
- Имајте предвид дека оштетувањето настанато заради преоптоварување или неправилно ракување со алатот не е опфатено со гаранцијата (видете на www.skil.com или прашајте го продавачот за условите на гаранцијата на SKIL)

ЖИВОТНА СРЕДИНА

Само за земјите од ЕУ

- Не фрлајте ги електричните алати, дополнителната опрема и амбалажата заедно со домашниот отпад
  - според Европската Директива 2012/19/ЕЗ за ослободување од електрична и електронска опрема и нејзина имплементација во согласност со националните закони, електричните алати кои го достигнале крајот на својот животен век мора да бидат собрани посебно и да бидат вратени во објект за рециклирање кој е компатибилен со животната средина
  - симболот ⑥ ќе ве потсети на ова кога ќе се појави потреба за отстранување
  ! пред да се фрли батеријата во отпад, заштитите ги нејзините полови за да се спречи краток спој

БУЧАВА / ВИБРАЦИИ

- Ниво на звучен притисок L_{pA}, ниво на звучна моќност L_{WA}, вредности на вибрации a_h (континуирани вибрации), p_F (вибрации од повторливи удари) и неодреденост K одредени во согласност со EN 62841-2-2:

Бучава	
нивото на звучен притисок(L_{pA})	L_{pA}=94 dB(A) K=3 dB
нивото на звучна моќ L_{WA})	L_{WA}=102 dB(A) K=3 dB
Вибрации	Завртување и одвртување на завртки и навртки
континуирани вибрации (a_h)	a_h=9.66 m/s^2 K=1.5 m/s^2
повторени шок вибрации (p_F)	p_F=1244 m/s^2 K=41 m/s^2

- Декларираните вредности за емисија на вибрации и декларираната вредност(и) за емисија на бучава наведени во техничките податоци и декларацијата за сообразност се измерени во согласност со стандардниот метод на тестирање пропишан со EN62841 и може да се користат за споредување на еден алат со друг.
  Декларираната вредност за емисија на вибрации и декларираната вредност(и) за емисија на бучава, исто така, може да се користат и за прелиминарна проценка на изложеноста.
  Предупредување! вредноста на вибрацијата и емисијата на бучава за време на вистинската употреба на електричниот алат може да се разликуваат од декларираните вредности во зависност од начините на кои се користи алатот. Нивото на вибрации може да се зголеми над наведеното ниво.
  При проценката на изложеноста на вибрации за утврдување на безбедносни мерки, кои се бараат во согласност со 2002/44/ЕЗ, за заштита на лицата кои редовно користат електрични алати при вработување, при проценката на изложеноста на вибрации треба да се земат предвид реалните услови за користење и начинот на кој се користи алатот, вклучувајќи го и земањето во предвид на сите делови на работниот циклус, како времињата кога алатот е исклучен и кога работи во празен од, дополнително на времето на активирање.

AL

Trapan impakti me bateri dhe motor pa karbonçina 3266

HYRJE

- Ky mjet është bërë për të futur dhe liruar bulonat dhe dadot
- Ky mjet ofron stabilizim të forcës, duke siguruar efikasitet dhe stabilitet të lartë të vazhdueshëm edhe kur fuqia e baterisë bie
- Lexojeni dhe ruajeni këtë manual ③

TË DHËNAT TEKNIKE ①

[1)] Pesha pa bateri (pesha e baterisë mund të gjendet në www.skil.com)

Forca rrotulluese maks. e shkëputjes: 700 Nm

ELEMENTET E VEGLËS ②

A Çelësi për ndezje/fikje dhe kontrolli i shpejtësisë
B Çelësi për ndryshimin e drejtimit ose të rrotullimit
C Çelës katror
D Të çarat e ajrosjes
E Dritë Halo
F Butoni i modalitetit
G Butoni i shpejtësisë
H Treguesi i nivelit të baterisë
J Kapësja e rripit
K Vidë

SIGURIA

PARALAJMËRIME TË PËRGJITHSHME TË SIGURISË PËR PAJISJET ELEKTRIKE

⚠ **PARALAJMËRIM: Lexoni të gjitha paralajmërimet, udhëzimet, ilustrimet dhe specifikimet e dhëna me këtë mjet pune.** Mosrespektimi i të gjitha udhëzimeve të renditura më poshtë mund të rezultojë në goditje elektrike, zjarr dhe/ose dëmtime të rënda.

Ruajini të gjitha paralajmërimet dhe udhëzimet për t'iu referuar në të ardhmen.

Shprehja "pajisje elektrike" në paralajmërime i referohet pajisjes elektrike që përdoret nga priza (me kabllo) ose pajisjes elektrike me bateri (me bateri).

1) SIGURIA E ZONËS SË PUNËS

a) **Mbajeni vendin e punës të pastër dhe të ndriçuar mirë.** Zonat e çrregullta ose të errëta janë burim aksidentesh.

b) **Mos i përdorni pajisjet elektrike në situata me mundësi shpërthimi, si në prani të lëngjeve, gazeve ose pluhurave të djegshëm.** Pajisjet elektrike shkaktojnë shkëndija që mund të ndezin pluhurat ose avujt.

c) **Mbajini fëmijët dhe personat e tjerë larg gjatë përdorimit të veglës së punës.** Tërheqja e vëmendjes mund të shkaktojë humbjen e kontrollit.

2) SIGURIA ELEKTRIKE

a) **Spinat e veglës së punës duhet të përputhen me prizën. Mos modifikoni kurrë spinën në asnjë mënyrë. Mos përdorni asnjë spinë përshtatëse me veglat e punës me tokëzim.** Spinat e pamodifikuara dhe prizat përshtatëse do të zvogëlojnë rrezikun e goditjes elektrike.

b) **Shmangni kontaktin trupor me sipërfaqe të tokëzuara si tuba, radiatorë, soba dhe frigoriferë.** Ka një rrezik më të madh të goditjeve elektrike nëse trupi është i tokëzuar.

c) **Mos ekspozoni veglat e punës në shi ose në kushte me lagështi.** Uji që hyn në veglën e punës do të rritë rrezikun e goditjes elektrike.

d) **Mos abuzoni me kordonin. Mos e përdorni kurrë kordonin për transportin, tërheqjen ose heqjen e spinës së veglës së punës. Mbajeni kordonin larg nga nxehtësia, vaji, anët e mprehta ose pjesët që lëvizin.** Kordonët e dëmtuar ose e bllokuar rrisin rrezikun e goditjes elektrike.

e) **Kur përdorni një vegël pune në mjedise të jashtme, përdorni një kordon zgjatues të përshtatshëm për përdorim në mjedise të jashtme.** Përdorimi i një kordoni të përshtatshëm për përdorime në mjedise të jashtme zvogëlon rrezikun e goditjes elektrike.

f) **Nëse është e pashmangshme përdorimi i një mjeti me korrent në një vend me lagështi, përdorni një pajisje mbrojtëse nga rryma (RCD).** Përdorimi i një RCD pakëson rrezikun e goditjeve elektrike.

3) SIGURIA PERSONALE

a) **Qëndroni në gatishmëri, shikoni se çfarë po bëni dhe përdorni gjykimin kur përdorni një vegël pune. Mos e përdorni një vegël pune kur jeni i lodhur ose nën ndikimin e ilaçeve, alkoolit ose mjekimit.** Një moment humbje e vëmendjes gjatë përdorimit të veglave të punës mund të shkaktojë dëmtime të rënda personale.

b) **Përdorni pajisje personale mbrojtëse. Mbani gjithmonë pajisje për mbrojtjen e syve.** Mjetet mbrojtëse, si maska e pluhurit, këpucët e sigurisë kundër rrëshqitjes, kaskat ose kufjet mbrojtëse të përdorura për situata të përshtatshme reduktojnë dëmtimet fizike.

c) **Parandaloni ndezjen e rastësishme. Sigurohuni që çelësi është në pozicionin fikur para se të lidhni burimin e energjisë dhe/ose baterinë, para se të merrni ose të transportoni pajisjen.** Transportimi i veglave të punës me gishtin në çelës ose aktivizimi i veglave të punës që kanë çelësin të ndezur është një ftesë për aksidente.

d) **Hiqni çdo çelës ose çelës përshtatës para ndezjes së veglës së punës.** Një çelës i lënë i lidhur me një pjesë rrotulluese të veglës së punës mund të shkaktojë dëmtime personale.

e) **Mos u zgjasni tepër. Mbani një vendosje të mirë të këmbëve dhe një ekuilibër të mirë në çdo moment.** Kjo gjë bën të mundur një kontroll më të mirë të veglës së punës në situata të papritura.

f) **Vishuni në mënyrën e duhur. Mos vishni rroba të gjera ose bizhuteri. Mbajini flokët dhe rrobat larg nga pjesët e lëvizshme.** Rrobat e gjera, bizhuteritë ose flokët e gjata mund të kapen te pjesët e lëvizshme.

g) **Nëse janë ofruar pajisje për lidhjen e pajisjeve të mbledhjes dhe nxjerrjes së pluhurave, sigurohuni që ato të jenë të lidhura dhe të përdoren si duhet.** Përdorimi i mbledhjes së pluhurave mund të ulë rreziqet që lidhen me pluhurat.

h) **Mos lejoni që njohja e fituar nga përdorimi i shpeshtë i mjeteve t'ju bëjë të ndiheni të vetëkënaqur dhe të shpërfillni parimet e sigurisë së mjeteve.** Një veprim i pakujdesshëm mund të shkaktojë dëmtime të rënda në më pak se një sekondë.

4) PËRDORIMI DHE KUJDESI PËR VEGLËN E PUNËS

a) **Mos ushtroni forcë mbi veglën e punës. Përdorni veglën e duhur me korrent në varësi të punës.** Vegla e punës e duhur do të realizojë një punë më të mirë dhe më të sigurt dhe me shpejtësinë që ajo është e projektuar.

b) **Mos përdorni veglën e punës nëse çelësi nuk e ndez apo e fik.** Çdo vegël pune që nuk mund të kontrollohet me anë të çelësit është e rrezikshme dhe duhet të riparohet.

c) **Shkëputeni spinën nga burimi i energjisë dhe/ose hiqeni paketën e baterisë, nëse është e mundur, nga mjeti me korrent para se të bëni rregullime, ndryshoni aksesorët ose vendosni mjetet me korrent.** Këto masa parandaluese të sigurisë ulin rrezikun e ndezjes aksidentale të veglës së punës.

d) **Mbani veglat e punës larg fëmijëve dhe mos lejoni personat e pamësuar me veglën e punës ose këto udhëzime për përdorimin e pajisjes.** Veglat e punës janë të rrezikshme në duart e përdoruesve të patrajnuar.

e) **Mirëmbajini veglat me korrent dhe aksesorët. Kontrolloni për mospërshtatje ose bllokim të pjesëve lëvizëse, thyerje të pjesëve dhe gjendje të tjera që mund të ndikojnë në funksionimin e veglës së punës. Nëse dëmtohet, riparojeni veglën e punës para përdorimit.** Shumë aksidente shkaktohen nga veglat e punës jo të mirëmbajtura si duhet.

f) **Mbajini pajisjet prerëse të pastra dhe të mprehta.** Pajisjet e prerjes të mirëmbajtura dhe me anë të mprehta kanë më pak mundësi për t'u bllokuar dhe janë më të lehta për t'u kontrolluar.

g) **Përdorni mjetet e punës, aksesorët dhe majat, etj. në përputhje me këto udhëzime, duke marrë parasysh kushtet e punës dhe punën që do të kryhet.** Përdorimi i veglave elektrike për përdorime të ndryshme nga ato të përcaktuara mund të shkaktojë rreziqe.

h) **Mbajini dorezat dhe sipërfaqet ku mbaheni të thata, të pastra dhe pa vajra ose graso.** Dorezat dhe sipërfaqet ku mbaheni, kur janë të rrëshqitshme, nuk ju lejojnë ta menaxhoni dhe ta kontrolloni në mënyrë të sigurt pajisjen në situata të papritura.

5) PËRDORIMI DHE KUJDESI PËR VEGLËN ME BATERI

a) **Karikojeni vetëm me karikuesin e specifikuar nga prodhuesi.** Një karikues që është i përshtatshëm për një lloj baterie mund të krijojë rrezik për zjarr kur përdoret me një bateri tjetër.

b) **Përdorni vetëm mjetet me bateri që kanë bateri të krijuara në mënyrë të posaçme për to.** Përdorimi i çdo baterie tjetër mund të krijojë rrezik për dëmtime dhe zjarr.

c) **Kur bateria nuk është në përdorim, mbajeni larg nga objektet e tjera metalike si kapëset e letrës, monedhat, çelësat, gozhdët, vidat ose objektet e tjera të vogla metalike që mund të bëjnë lidhjen e një terminali me terminalin tjetër.** Bashkimi i terminaleve së bashku mund të shkaktojë djegie ose zjarr.

d) **Nëse kushtet janë të papërshtatshme, nga bateria mund të dalin lëngje; shmangni kontaktin. Nëse kontakti ndodh padashur, shpëlajeni me ujë. Nëse lëngu ju bie në kontakt me sytë, kërkoni ndihmë mjekësore.** Lëngu që del nga bateria mund të shkaktojë irritim ose djegie.

e) **Mos përdorni bateri ose mjete që janë dëmtuar ose modifikuar.** Bateritë e dëmtuara ose të modifikuara mund të shfaqin sjellje të paparashikuara, duke shkaktuar zjarr, shpërthim ose rrezik për lëndimin tuaj.

f) **Mos e ekspozoni një pako baterish ose një vegël ndaj zjarrit ose temperaturës shumë të lartë.** Ekspozimi ndaj zjarrit ose ndaj një temperature mbi 130°C mund të shkaktojë shpërthim.

g) **Ndiqni të gjitha udhëzimet për karikimin dhe mos e karikoni baterinë ose veglën jashtë gamës së temperaturës që specifikohet tek udhëzimet.** Karikimi i papërshtatshëm ose në temperatura jashtë gamën së specifikuar mund të dëmtojë baterinë dhe të rritë rrezikun për zjarr.

6) SHËRBIMI

a) **Shërbimi i veglës së punës duhet të kryhet nga një person i kualifikuar për riparimet duke përdorur vetëm pjesë ndërrimi identike.** Kjo gjë do të sigurojë ruajtjen e sigurisë së veglave të punës.

b) **Mos u mundoni asnjëherë t'i riparoni bateritë e dëmtuara.** Riparimi i baterive duhet të kryhet vetëm nga prodhuesi ose ofruesit e autorizuar të shërbimit.

UDHËZIME SIGURIE PËR VIDATORËT ÇEKIÇ ME BATERI

- **Mbajeni mjetin e punës duke kapur sipërfaqet e izoluara të prekjes kur bëni një punë aty ku kapësja mund të bjerë në kontakt me tela të fshehur** (vidat që bien në kontakt me një tel me korrent mund të ekspozojnë pjesët metalike të mjetit të punës në korrent dhe mund t'i japin përdoruesit një goditje elektrike)

TË PËRGJITHSHME

- Pluhurat nga materialet si boja me plumb, disa lloje drurësh, mineralesh dhe metalesh mund të jenë të dëmshme (kontakti ose thithja e pluhurave mund të shkaktojë reagime alergjike dhe/ose sëmundje respiratore për përdoruesin ose personat përreth); **mbani një maskë për pluhurat dhe punoni me një pajisje për heqjen e pluhurave kur mund të lidhet**
- Disa lloje pluhurash janë klasifikuar si kancerogjene (si pluhuri i lisit dhe i ahut) veçanërisht në ndërthurje me lëndët shtesë për kondicionimin e drurit; **mbani një maskë për pluhurat dhe punoni me një pajisje për heqjen e pluhurave kur mund të lidhet**
- Respektoni kërkesat kombëtare në lidhje me pluhurat për materialet me të cilat dëshironi të punoni
- **Mos punoni me materiale që përmbajnë asbest** (asbesti konsiderohet kancerogjen)
- Sigurohuni që çelësi B ② të jetë në pozicionin e mesëm (të kyçjes) përpara se të bëni ndonjë rregullim ose të ndryshoni aksesorët, si dhe kur e mbani ose e ruani mjetin

AKSESORËT

- SKIL mund të garantojë funksionimin pa probleme të veglës vetëm kur përdoren aksesorët origjinalë
- Përdorni vetëm aksesorë me një shpejtësi të lejuar që përshtatet të paktën me shpejtësinë më të lartë pa ngarkesë të pajisjes

PARA PËRDORIMIT

- Shmangni dëmtimet që mund të shkaktohen nga vidat, gozhdët dhe elementet e tjera në materialin e punës; hiqni ato para se të filloni punën
- **Siguroni materialin e punës** (një material i shtrënguar me një pajisje shtrëngimi ose morsë mbahet në mënyrë më të sigurt se sa me dorë)
- **Përdorni detektorë përkatës për të gjetur linjat e fshehura të shërbimit ose telefononi kompaninë lokale të shërbimeve për ndihmë** (kontakti me linjat elektrike mund të shkaktojë zjarr ose goditje elektrike; dëmtimi i një linje gazi mund të shkaktojë një shpërthim; shpimi i një tubi uji do të shkaktojë dëmtim të pronës ose një goditje elektrike)

BATERITË

- **Nëse përfshihet bateria, ajo jepet e karikuar pjesërisht.** (për të siguruar kapacitet të plotë të baterisë, karikojeni baterinë plotësisht në karikuesin e baterisë para se ta përdorni mjetin për herë të parë)
- **Përdorni vetëm bateritë dhe karikuesit e mëposhtëm me këtë mjet**
  - Bateri SKIL: BR1*31****
  - Karikues SKIL: CR1*31****
- Mos e përdorni baterinë nëse është e dëmtuar; ajo duhet të zëvendësohet menjëherë
- Mos e çmontoni baterinë
- Mos e ekspozoni mjetin/baterinë në shi
- Lejohet temperatura e ambientit (vegël/karikuesin/bateri):
  - kur karikoni 4...40°C
  - gjatë punës 0...+50°C
  - gjatë ruajtjes 0...+50°C

SHPJEGIMI I SIMBOLEVE NË VEGËL/BATERI

③ Lexoni manualin e udhëzimeve para përdorimit

④ Bateritë mund të shpërthejnë kur hidhen në zjarr, prandaj mos i digjni bateritë për asnjë arsye

⑤ Ruajeni veglën/karikuesin/baterinë në vende ku temperatura nuk i kalon 50°C

⑥ Mos i hidhni veglat elektrike dhe bateritë së bashku me mbeturinat shtëpiake

PËRDORIMI

- Çelësi i kombinuar për ndezje/fikje dhe kontrolli i shpejtësisë A ⑦
  - kontrolloni shpejtësinë pa ritëm nga zero në maksimum duke ushtruar më pak ose më shumë presion mbi këmbëzën A⑧
- Karikimi i baterisë
  ! lexoni paralajmërimet dhe udhëzimet e sigurisë të dhëna me karikuesin
- Heqja/instalimi i baterisë ②
- Vendosja e kapëses së rripit ⑨
  - fiksoni kapësen e rripit J te mjeti me një vidë K
- Treguesi i nivelit të baterisë ⑩
  - Shtypni butonin tregues të nivelit të baterisë H për të treguar nivelin aktual të baterisë ⑩a
  ! kur niveli më i ulët i treguesit të baterisë fillon të ndizet pas shtypjes së butonit H ⑩**b, bateria është bosh**
  ! kur 2 nivele të treguesit të baterisë fillojnë të pulsojnë pas shtypjes së butonit H ⑩**c, bateria nuk është brenda temperaturës së lejuar të funksionimit**
- Drita halo ⑮
  Drita Halo ndizet automatikisht kur shtypni çelësin on/off
  ! kur drita LED fillon të pulsojë, kjo do të thotë se është aktivizuar mbrojtja e baterisë (shiko më poshtë)
- Mbrojtja e baterisë
  Mjeti fiket papritur ose nuk ndizet kur
  - **ngarkesa është shumë e lartë** --> hiqeni ngarkesën dhe ndizeni përsëri
  - **Temperatura e baterisë nuk është brenda temperaturës të lejuar të funksionimit prej 0 deri në +50°C** --> 2 nivele të treguesit të nivelit të baterisë fillojnë të pulsojnë kur shtypni butonin H ⑩ c; prisni derisa bateria të kthehet brenda temperaturës së lejuar të funksionimit
  - **Bateria është pothuajse e shkarkuar (për t'u mbrojtur nga shkarkimi i thellë)** --> një nivel i ulët baterie ose një nivel i ulët baterie që pulson ⑩ b tregohet nga treguesi i nivelit të baterisë kur shtypet butoni H; karikonio baterinë
  ! mos vazhdoni të shtypni çelësin e ndezjes/fikjes pasi pajisja të fiket automatikisht; bateria mund të dëmtohet
- Ndryshimi i drejtimit të rrotullimit ⑪
  - Kur nuk është vendosur siç duhet në pozicionin majtas/djathtas, çelësi A ② nuk mund të aktivizohet
  ! ndryshoni drejtimin e rrotullimit vetëm kur mjeti të jetë plotësisht i ndaluar
- Ndryshimi i kokave (nuk përfshihen) ⑫
  - Për të hequr një kokë, thjesht tërhiqeni atë nga traversa katrore C
  - Për montim, thjesht shtyni një kokë në traversën katrore C derisa të fiksohet në vend
  ! përdorni vetëm çelësa katrorë 1/2"
  ! mos përdorni koka të dëmtuara
- Zgjedhja e modalitetit ⑬
  Shtypni butonin G të shpejtësisë te modaliteti i dëshiruar i shtrëngimit kur mjeti është vendosur në rrotullimin përpara:
  Modaliteti me shpejtësi të ulët ⑭a, b, c
  - shtrëngojeni kur është e nevojshme të bëhet ndonjë rregullim i vogël
  - për bulona dhe dado më të vogla

  Modaliteti me shpejtësi mesatare ⑭ d, e, f
  - Shtrëngim kur nevojiten forcë dhe shpejtësi mesatare
  - për kryerjen e riparimeve mekanike

  Modaliteti me shpejtësi të lartë ⑭ g, h, i
  - Shtrëngim kur nevojiten forcë dhe shpejtësi e lartë
  - për montimin e kornizave të çelikut

  Shtypni butonin e modalitetit F për të kaluar midis modalitetit normal të lirimit, modalitetit të kontrollit mbrasht dhe modalitetit të lirimit të dadove kur mjeti është vendosur në rrotullim mbrapsht:
  Modalitetet e kontrollit mbrapsht ⑭ b, e, h
  - për lirimin e bulonave dhe dadove kur nevojiten forcë dhe shpejtësi të ndryshme
  - ndalon kur buloni lirohet

  Modaliteti i lirimit të dadove ⑭ c, f, i
  - Për heqjen e bulonave/dadove të ndryshkura, të vjetra
  - lirim me forcë maksimale

  ! modaliteti i punës mund të ndryshohet vetëm kur ndonjë dritë treguese e modalitetit shkëlqen dhe çelësi nuk është i shtypur
  ! si modaliteti i kontrollit mbrapsht, ashtu edhe modaliteti i shkëputjes së bulonave janë të disponueshëm vetëm kur mjeti është vendosur në rrotullimin mbrapsht
  ! meqenëse modaliteti i shkëputjes së dadove siguron një forcë goditëse fikse, butoni i shpejtësisë nuk do të ketë mundësi të rregullojë forcën e goditjes në modalitetin e shkëputjes së dadove

  Modaliteti i punës do të ruhet në memorie dhe do të riaktivizohet herës tjetër që ndizet mjeti ose kur të ndryshohet drejtimi i rrotullimit.
- Mbajtja dhe drejtimi i mjetit ⑯
  ! ndërsa punoni, mbajeni gjithnjë mjetin te vendet gri të kapjes
  - mbajini vrimat e ventilimit D ② të pambuluara
  - mos ushtroni shumë trysni mbi pajisje; lëreni pajisjen që të punojë për ju

KËSHILLË PËR PËRDORIMIN

- Përdorni koka të përshtatshme
- Kur shtrëngoni një bulon ose dado, mos e shtrëngoni tepër. Forca e vidatorit me çekiç mund të prishë bulonin ose dadon. Mbajeni mjetin në një drejtim me bulonin ose dadon me qëllim që të mos dëmtohet koka e bulonit ose dados.
- Forca e rrotullimit varet nga kohëzgjatja e goditjes. Forca maksimale arrihet pas një goditjeje prej 6-10 sekondash.
  ! kontrolloni gjithmonë forcën rrotulluese të shtrëngimit me një çelës përkatës
- Për përdorimin optimal të mjetit, nevojitet presion i qëndrueshëm në bulon, sidomos kur hiqni një dado ose bulon.
- Për më shumë informacion, shikoni www.skil.com

MIRËMBAJTJA / SHËRBIMI

- Mbajeni gjithmonë mjetin të pastër (veçanërisht vrimat e ventilimit D ②)

! hiqeni baterinë nga mjeti para se të pastroni

- Nëse pajisja ka defekt pavarësisht kujdesit në prodhim dhe procedurat e provave, riparimi duhet të kryhet nga një qendër e shërbimit pas shitjes për veglat e punës të SKIL
  - dërgojeni mjetin **të paçmontuar** së bashku me vërtetimin e blerjes te shitësi ose te qendra më e afërt e shërbimit e SKIL (adresat si dhe diagrami i shërbimit i veglës janë të paraqitura në www.skil.com)
- Kini parasysh se dëmtimet për shkak të mbingarkesës ose manovrimit të papërshtatshëm të veglës janë të përjashtuara nga garancia (për kushtet e garancisë së SKIL vizitoni www.skil.com ose pyetni shitësin tuaj)

MJEDISI

Vetëm për vendet e BE-së

- Mos i hidhni mjetet elektrike, aksesorët dhe paketimet e tyre bashkë me mbeturinat e zakonshme shtëpiake
  - në respektim të Direktivës evropiane 2012/19/EC për pajisjet elektrike dhe elektronike si mbetje dhe zbatimin e saj në përputhje me ligjet kombëtare, pajisjet elektrike që kanë arritur në fund të jetëgjatësisë së tyre duhet të mblidhen të ndara dhe të kthehen në një objekt riciklimi në përputhje me mjedisin
  - simboli ⑥ do t'ju kujtojë për këtë gjë kur të jetë nevoja për t'i hedhur

! para hedhjes mbroni terminalet e baterisë me ngjitës të fortë për të parandaluar qarkun e shkurtër

ZHURMA / VIBRIMI

- Niveli i presionit të zhurmës L_{pA}, niveli i fuqisë së zhurmës L_{WA}, vlerat e dridhjeve a_h (dridhje të vazhdueshme), p_F (dridhje goditjesh të përsëritura) dhe toleranca K të përcaktuara sipas EN 62841-2-2:

Zhurma	
niveli i presionit të zhurmës (L_{pA})	L_{pA}=94 dB(A) K=3 dB
niveli i fuqisë së zhurmës (L_{WA})	L_{WA}=102 dB(A) K=3 dB
Dridhja	Futja dhe heqja e bulonave dhe dadove
dridhje të vazhdueshme (a_h)	a_h=9.66 m/s^2 K=1.5 m/s^2
dridhje të goditjeve të përsëritura (p_F)	p_F=XXX m/s^2 K=41 m/s^2

- Vlerat e deklaruara të emetimit të dridhjeve dhe vlera(t) e deklaruar e emetimit të zhurmës që tregohen në të dhënat teknike dhe në deklaratën e konformitetit janë matur në përputhje me një metodë standarde të parashikuar nga EN62841 dhe mund të përdoren për të krahasuar një mjet me një tjetër.
  Vlera e deklaruar e emetimit të dridhjeve dhe vlera(t) e deklaruara të emetimit të zhurmës mund të përdoren gjithashtu në një vlerësim paraprak të ekspozimit.
  Paralajmërim! vlera e emetimit të dridhjeve dhe zhurmës gjatë përdorimit real të veglës elektrike mund të ndryshojë nga vlera e deklaruar në varësi të mënyrave në të cilat përdoret mjeti. Niveli i dridhjeve mund të rritet mbi nivelin e deklaruar.
  Kur vlerësohet ekspozimi ndaj dridhjeve për të përcaktuar masat e sigurisë që kërkohen nga 2002/44/EC për të mbrojtur personat që përdorin rregullisht veglat elektrike në punë, duhet të merret parasysh një vlerësim i ekspozimit ndaj dridhjeve, kushtet reale të përdorimit dhe mënyra e përdorimit të mjetit, duke përfshirë marrjen parasysh të të gjitha pjesëve të ciklit të funksionimit, si p.sh. koha kur mjeti është i fikur dhe kur ai është në gjendje të papunë, përveç kohës së punimit.

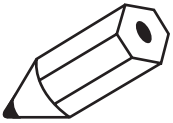

- برای پیچ و مهره‌های کوچک‌تر

حالت سرعت متوسط d, e, f (۱۴)

- سفت کردن موقعی که به نیرو و سرعت متوسط نیاز است
- برای انجام تعمیرات مکانیکی

حالت سرعت بالا g, h, i (۱۴)

- سفت کردن موقعی که به نیرو و سرعت بالا نیاز است
- برای مونتاژ قاب‌های فولادی

هنگامی که ابزار روی چرخش معکوس تنظیم شده است، دکمه حالت F را فشار دهید تا بین حالت شل شدن معمولی، حالت‌های کنترل معکوس و حالت شکستن مهره جابجا شوید:

حالت‌های کنترل معکوس b, e, h (۱۴)

- برای شل کردن پیچ و مهره‌ها زمانی که نیرو و سرعت متفاوتی مورد نظر است
- بعد از شل شدن پیچ متوقف می شود

حالت شکستن مهره c, f, i (۱۴)

- برای باز کردن پیچ و مهره‌های زنگ‌زده و قدیمی
- شل کردن با حداکثر گشتاور

! حالت کار را فقط زمانی می‌توان تغییر داد که هر چراغ نشانگر حالت روشن باشد و کلید استارت فشرده نباشد

! هر دو حالت کنترل معکوس و حالت شکستن مهره فقط زمانی در دسترس هستند که ابزار روی چرخش معکوس تنظیم شده باشد

! از آنجایی که حالت شکستن مهره نیروی ضربه ثابتی را فراهم می‌کند، دکمه سرعت نمی‌تواند نیروی ضربه را در حالت شکستن مهره تنظیم کند

حالت کار در حافظه ذخیره می‌شود و دفعه بعد که ابزار روشن شود با جهت چرخش تغییر کند. دوباره فعال می‌شود.

- نگه داشتن و هدایت ابزار (۱۱)

! هنگام کار باید همیشه ابزار را از جا(های) خاکستری‌رنگ مخصوص دست بگیرید

- شیارهای تهویه D (۲) را مسدود نکنید
- فشار بیش از حد به ابزار وارد نکنید؛ بگذارید ابزار به جای شما کار کند

توصیه‌های کاربردی

- از سوکت‌های مناسب استفاده کنید
- هنگام سفت کردن پیچ یا مهره، بیش از حد آنها را سفت نکنید. زیرا نیروی آچار ضربه‌ای می‌تواند بست را بشکند. برای جلوگیری از آسیب رساندن به سر بست، ابزار را در یک راستا با پیچ یا مهره نگه دارید.
- گشتاور به مدت اعمال ضربه بستگی دارد. حداکثر گشتاور بعد از ۱۰-۶ ثانیه اعمال ضربه حاصل می‌شود.

! همیشه میزان گشتاور سفت کردن را با یک آچار گشتاور چک کنید

- برای عملکرد بهینه ابزار باید فشار یکنواخت روی پیچ وارد شود. بخصوص موقعی که بست را خارج می‌کنید.
- برای اطلاعات بیشتر به www.skil.com مراجعه کنید

نگهداری / سرویس

- همیشه ابزار را تمیز نگه دارید (به‌خصوص شیارهای تهویه D (۲))

! پیش از تمیز کردن باید باتری را از ابزار جدا کنید

- اگر ابزار با وجود مراقبت‌های انجام‌شده در مراحل ساخت و آزمایش خراب شود، باید توسط مرکز خدمات پس‌ازفروش ابزارهای برقی SKIL تعمیر شود
  - ابزار را **بدون جدا کردن قطعات** همراه با رسید خرید به فروشنده یا نزدیک‌ترین مرکز خدمات رسانی SKIL بفرستید (آدرس‌ها به همراه نمودار سرویس ابزار در www.skil.com موجود است)
- توجه داشته باشید که خرابی و خسارت ناشی از اضافه‌بار یا کار کردن نادرست با ابزار مشمول ضمانت نخواهند بود (برای اطلاع از شرایط ضمانت SKIL به نشانی www.skil.com مراجعه یا از فروشنده خود سؤال کنید)

محیط زیست

فقط برای کشورهای اتحادیه اروپا

- ابزارهای برقی، لوازم جانبی و بسته‌بندی آنها را نباید همراه با زباله‌های عادی خانگی دور انداخت
  - با توجه به مصوبه اروپایی 2012/19/EC اروپا درباره لوازم برقی و الکترونیکی مستعمل و اجرای این مصوبه مطابق با قوانین کشوری، ابزارهای برقی که به پایان عمر مفید خود رسیده اند باید جداگانه جمع آوری شده و به یک مرکز بازیافت مناسب و سازگار با محیط زیست انتقال یابند
  - در صورت نیاز به دور انداختن ابزار، نماد (۶) این را به شما یادآوری می‌کند

! قبل از دور انداختن باتری، حتماً باید روی پایانه‌های باتری را با نوار چسب سنگین بپوشانید تا اتصال کوتاه نکند

سروصدا / ارتعاش

- سطح فشار صدا L_{pA}، سطح توان صدا L_{WA}، مقادیر ارتعاش a_h (ارتعاشات مداوم)، p_F (ارتعاشات ضربه‌ای تکراری) و عدم قطعیت K طبق EN ۶۲۸۴۱-۲-۲ تعیین شده است:

میزان صدا	
سطح فشار صدا (L_{pA})	L_{pA} = ۹۴ دسی‌بل (A) K= ۳ دسی‌بل
سطح توان صدا (L_{WA})	L_{WA} = ۱۰۲ دسی‌بل (A) K= ۳ دسی‌بل
ارتعاش	باز کردن و برداشتن پیچ و مهره
ارتعاشات مداوم (a_h)	a_h=۹,۱۶ متر بر مجذور ثانیه K= ۱,۵ متر بر مجذور ثانیه
ارتعاشات ضربه‌ای تکراری (p_F)	p_F=۱۲۴۴ متر بر مجذور ثانیه K=۴۱ m/s^2

- مقادیر اعلام‌شده انتشار ارتعاش و مقادیر اعلام‌شده انتشار صدا که در داده‌های فنی و اعلامیه تطابق ذکر شده‌اند، مطابق با روش استاندارد ارائه‌شده در EN۶۲۸۴۱ اندازه‌گیری شده‌اند و می‌توانند برای مقایسه یک ابزار با ابزار دیگر مورد استفاده قرار گیرند.

مقدار اعلام شده انتشار ارتعاش و مقدار اعلام شده انتشار صدا نیز ممکن است در ارزیابی اولیه مواجهه استفاده شود.

هشدار! مقدار انتشار ارتعاش و صدا در حین استفاده واقعی از ابزار قدرت می‌تواند بسته به روش‌های استفاده از ابزار با مقدار اعلام شده متفاوت باشد. میزان ارتعاشات ممکن است به بالاتر از میزان اعلام شده افزایش یابد.

هنگام ارزیابی میزان مواجهه با ارتعاش برای تعیین اقدامات ایمنی مورد نیاز طبق دستورالعمل ۲۰۰۲/۴۴/EC به منظور حفاظت از افرادی که به طور مداوم در محل کار از ابزارهای برقی استفاده می‌کنند، باید شرایط واقعی استفاده و نحوه استفاده از ابزار را در نظر گرفت، از جمله تمامی بخش‌های چرخه کاری مانند زمان‌هایی که ابزار خاموش است و زمانی که به صورت درجا کار می‌کند، به علاوه مدت زمانی که دکمه فعال‌سازی فشرده شده است.

خود را با آب بشویید. درصورت تماس مایع با چشم، به پزشک مراجعه کنید. مایع خارج‌شده از باتری می‌تواند باعث التهاب پوست و سوختگی شود.

ج) **اگر یک بسته باتری یا ابزار آسیب دیده یا دستکاری شده است، نباید از آن استفاده کنید.** باتری‌های آسیب‌دیده یا دستکاری‌شده ممکن است کارکرد غیرقابل‌پیش‌بینی‌ای داشته‌اند و منجر به آتش‌سوزی یا انفجار شوند یا خطر جراحت ایجاد کنند.

ح) **بسته باتری یا ابزار را در معرض آتش یا دمای بسیار بالا قرار ندهید.** قرار دادن در معرض آتش یا دمای بالاتر از ۱۳۰ درجه سانتیگراد می‌تواند باعث انفجار گردد.

خ) **تمام دستورالعمل‌های مربوط به شارژ باتری را رعایت کنید و هرگز باتری یا دستگاه را خارج از محدوده دمای ذکرشده در دفترچه راهنما شارژ نکنید.** شارژ نادرست یا شارژ کردن در دمای خارج از محدوده ذکرشده می‌تواند به باتری آسیب برساند و خطر آتش‌سوزی را بالا ببرد.

٦) سرویس

أ) **برای سرویس ابزار الکتریکی به تعمیرکار ماهر رجوع کنید و تنها از وسایل یدکی یکسان استفاده کنید.** این کار باعث خواهد شد که ایمنی ابزار الکتریکی شما تضمین گردد.

ب) **هرگز بسته‌های باتری آسیب‌دیده را سرویس نکنید.** عملیات سرویس بسته‌های باتری باید فقط توسط سازنده یا مراکز خدماتی مجاز انجام شود.

دستورالعمل‌های ایمنی برای آچار ضربه‌ای بی‌سیم

- **اگر از ابزار در مواردی استفاده می کنید که امکان دارد بستهای آن با سیم های پنهان شده تماس پیدا کنند، باید ابزار را از جای دست های مخصوص عایق آن بگیرید** (تماس بستهای ابزار با سیم های «برق دار» می تواند در بخش های فلزی دستگاه نیز جریان «برق» تولید کرده و موجب برق گرفتگی استفاده کننده شود)

عمومی

- گرد و خاکی که از موادی مانند رنگ های حاوی سرب، برخی گونه‌های چوب، مواد معدنی و فلزات بلند می‌شود می‌تواند خطرناک باشد (تماس با این گرد و خاک یا تنفس آنها می‌تواند در کاربران ابزار یا افراد نزدیک به محل کار واکنش‌های حساسیتی و/یا بیماری‌های تنفسی ایجاد کند)؛ **یک ماسک مخصوص گرد و خاک بزنید و در صورت امکان از یک وسیله مکش گرد و خاک استفاده کنید**
- برخی از گرد و خاک‌ها (مانند گرد و خاکی که از چوب بلوط یا راش بلند می‌شود) مخصوصاً در مجاورت افزودنی‌های مخصوص چوب. سرطان‌زا هستند؛ **ماسک مخصوص گرد و خاک بزنید و در صورت امکان از وسیله مکش گرد و خاک استفاده کنید**
- الزامات ملی مرتبط با گرد و خاک را برای موادی که می‌خواهید با آنها کار کنید، رعایت کنید
- **با مواد حاوی آزبست کار نکنید** (آزبست سرطان‌زاست)
- قبل از هرگونه تنظیم یا عوض کردن متعلقات و یا حمل و قرار دادن ابزار در محل نگهداری آن مطمئن شوید که کلید B ⑦ در وضعیت میانی (قفل) قرار داشته باشد

قطعات جانبی

- SKIL تنها در صورتی که از لوازم و متعلقات اصلی آن استفاده کنید، عملکرد بدون ایراد را تضمین می‌نماید
- فقط باید قطعات جانبی با سرعت چرخش مجاز که معادل بالاترین سرعت بدون بار ابزار هستند، به کار برده شوند

قبل از استفاده

- پیچ‌ها، میخ‌ها و سایر اجزا می‌توانند به قطعه کاری شما آسیب بزنند؛ بنابراین پیش از شروع کار آن‌ها را جدا کنید
- **قطعه کاری را محکم کنید (اگر قطعه کاری را با گیره‌های جَاری یا گیره‌های رومیزی ثابت کنید بسیار مطمئن‌تر از گرفتن آن با دست خواهد بود)**
- **برای پیدا کردن سیم و لوله‌های پنهان از شناساگرهای مناسب استفاده کنید یا با شرکت خدمات محلی تماس بگیرید و از آن‌ها کمک بخواهید** (تماس با سیم برق موجب آتش‌سوزی و برق‌گرفتگی می‌شود؛ آسیب رساندن به لوله گاز سبب انفجار می‌شود؛ سوراخ کردن لوله آب به ساختمان آسیب می‌رساند و موجب خطر برق‌گرفتگی می‌شود)

باتری

- **باتری ارائه‌شده، در صورت وجود نیز به‌طور کامل شارژ نیست.** (برای تضمین ظرفیت کامل باتری، آن را پیش از اولین بار استفاده از دستگاه، به‌طور کامل با شارژر باتری شارژ کنید)
- **تنها از باتری‌ها و شارژرهای زیر با این ابزار استفاده کنید**
  - باتری SKIL: BR۱۰۳۱****
  - شارژر SKIL: CR۱۰۳۱****
- اگر باتری آسیب دیده است از آن استفاده نکنید؛ باید فوراً آن را عوض کنید
- باتری را از هم باز نکنید
- ابزار/باتری نباید در معرض باران قرار داده شود
- دمای مجاز محیط (ابزار/شارژر/باتری):
  - هنگام شارژ ٤...٤٠ درجه سانتی‌گراد
  - در حین کار ۰...+٥٠ درجه سانتی‌گراد
  - در محل نگهداری ۰ ... ٥٠ درجه سانتیگراد

توضیح نمادهای روی ابزار/باتری

③ پیش از کار حتماً دفترچه راهنما را مطالعه کنید

④ اگر باتری‌ها در آتش انداخته شوند امکان انفجار آنها وجود دارد. بنابراین هرگز و به هیچ دلیلی باتری را نسوزانید

⑤ ابزار/شارژر/باتری را در مکانی نگه دارید که دمای آن حداکثر ٥٠ درجه سانتی‌گراد باشد

⑥ ابزارهای الکتریکی و باتری‌ها را نباید همراه با زباله‌های عادی خانگی دور انداخت

استفاده

- کلید ترکیبی برای روشن/خاموش کردن و کنترل سرعت A ⑦
  - با کم یا زیاد کردن فشار روی استارت A ⑧ می توانید دور را بدون پله از صفر تا حداکثر تنظیم کنید
- شارژ کردن باتری
- **! هشدارها و دستورالعمل‌های ارائه‌شده همراه شارژر را مطالعه کنید**
- برداشتن/قرار دادن باتری ②
- وصل کردن گیره کمربند ⑨
  - گیره کمربند J را با پیچ K به ابزار وصل کنید
- نشانگر شارژ باتری ⑩
  - دکمه نشانگر شارژ باتری H را فشار دهید تا شارژ فعلی باتری نمایش داده شود a ⑩
- **! اگر با فشار دادن دکمه H ⑩b، نشانگر پایین‌ترین سطح باتری شروع به چشمک زدن کرد، یعنی باتری خالی شده است**
- **! وقتی ۲ سطح از نشانگر باتری پس از فشار دادن دکمه H ⑩c شروع به چشمک زدن می کنند، باتری در محدوده دمای مجاز کاری نیست**
- لامپ هالوژن ⑮

هنگامی که کلید روشن/خاموش را فعال می‌کنید، لامپ هالوژن به‌طور خودکار روشن می‌شود

- **! اگر سیستم محافظت باتری فعال شده باشد، چراغ LED شروع به چشمک زدن می‌کند (بخش زیر را ملاحظه کنید)**
- حفاظت از باتری

ابزار به طور ناگهانی خاموش می‌شود یا روشن نمی‌شود. وقتی که

- **بار وارده خیلی زیاد است**--> بار را برداشته و دوباره راه‌اندازی کنید
- **دمای باتری در محدوده دمای کاری مجاز ۰۰ تا ٥٠+ درجه سانتیگراد نیست** --> ۲ سطح از نشانگر شارژ باتری هنگام فشار دادن دکمه H ⑩c شروع به چشمک زدن می‌کند: صبر کنید تا باتری به محدوده دمای کاری مجاز بازگردد
- **باتری عملاً تخلیه شده است (برای محافظت در برابر تخلیه عمیق)** --> یک سطح باتری ضعیف یا سطح باتری ضعیف b ⑩ چشمک‌زن در صورت فشار دادن دکمه H روی نشانگر سطح باتری دیده خواهد شد: باتری را شارژ کنید

- **! پس از خاموش شدن خودکار، ابزار کلید روشن/خاموش را مرتب فشار ندهید؛ امکان دارد باتری آسیب ببیند**
- تغییر جهت چرخش ⑪
  - کلید A ② در صورتی که درست در وضعیت چپ/راست تنظیم نشده باشد، فعال نخواهد شد
- **! فقط زمانی جهت چرخش ابزار را عوض کنید که ابزار در حالت توقف کامل باشد**
- تعویض سوکت (همراه محصول نیست) ⑫
  - برای برداشتن سوکت، کافی است آن را از سر مربعی C بیرون بکشید
  - برای نصب، کافی است سوکت را روی سر مربعی C فشار دهید تا در جای خود قفل شود
- **! فقط از سوکت‌های با سر مربعی ۱/۲ اینچ استفاده کنید**
- **! از سوکت‌های آسیب‌دیده استفاده نکنید**
- انتخاب حالت ⑬

هنگامی که ابزار روی چرخش رو به جلو تنظیم شده است، دکمه سرعت G را فشار دهید تا حالت سفت کردن مورد نظر را انتخاب کنید:

حالت سرعت پایین a, b, c ⑭

- سفت کردن موقعی که به تنظیم دقیق نیاز است

A کلید روشن/خاموش و کنترل سرعت
B کلید تغییر جهت چرخش
C سر مربعی
D شیارهای تهویه
E لامپ هالوژن
F دکمه حالت
G دکمه سرعت
H نشانگر شارژ باتری
J گیره کمربند
K پیچ

ایمنی

هشدارهای ایمنی عمومی برای ابزارهای الکتریکی

هشدار تمامی هشدارهای ایمنی، دستورالعمل‌ها، تصاویر و مشخصات فنی ارائه‌شده همراه با این ابزار الکتریکی را مطالعه کنید. در صورت عدم رعایت دستورالعمل‌های زیر، خطر برق‌گرفتگی، آتش‌سوزی و/یا بروز آسیب‌های شدید وجود دارد.

همه هشدارها و راهنمایی‌ها را برای استفاده آتی نزد خود نگه دارید.

در این هشدارها عبارت «ابزار برقی» به معنی ابزارهای الکتریکی فاقد باتری (با سیم برق) یا ابزارهای الکتریکی باتری‌دار (شارژی) است.

۱) ایمنی محل کار

أ) **محیط کار باید تمیز و دارای روشنایی مناسب باشد.** محیط کار نامرتب و کم‌نور می‌تواند باعث سوانح کاری شود.

ب) **با ابزار الکتریکی در محیط‌هایی که درآن خطر انفجار وجود دارد، مانند محیط‌های حاوی مایعات، گازها و غبارهای محترقه، کار نکنید.** ابزارهای الکتریکی جرقه‌هایی ایجاد می‌کنند که ممکن است غبارها یا بخارها را مشتعل کنند.

ت) **هنگام کار با ابزار الکتریکی، کودکان و اطرافیان را از محل کار دور نگاه دارید.** حواس‌پرتی می‌تواند باعث شود کنترل از دستتان خارج شود.

۲) ایمنی برق

أ) **دوشاخه‌های ابزار الکتریکی باید با پریز همخوانی داشته باشند. دوشاخه را هرگز و به هیچ صورتی تغییر ندهید. برای ابزار ارت‌شده (دارای سیم اتصال به زمین) از دوشاخه‌های تبدیل استفاده نکنید.** دوشاخه تغییرنیافته و پریز متناسب خطر برق‌گرفتگی را کاهش می‌دهند.

ب) **از تماس بدن با سطوح متصل به زمین یا ارت دار مانند لوله، رادیاتور، اجاق گاز و یخچال اجتناب کنید.** اگر بدن شما ارت شود یا به زمین متصل شود خطر برق‌گرفتگی افزایش می‌یابد.

ت) **ابزار الکتریکی را در معرض باران یا در محیط‌های مرطوب قرار ندهید.** نفوذ آب به ابزار الکتریکی، خطر برق‌گرفتگی را افزایش می‌دهد.

ث) **به سیم آسیب نرسانید. هرگز از سیم برای حمل، کشیدن یا بیرون آوردن دوشاخه ابزار الکتریکی از پریز استفاده نکنید. سیم ابزار را از گرما، روغن، لبه‌های تیز و قطعات متحرک دور نگه دارید.** سیم‌های آسیب‌دیده یا در هم پیچیده‌شده خطر برق‌گرفتگی را افزایش می‌دهند.

ج) **هنگام کار با ابزار الکتریکی در محیط باز از کابل رابط مناسب برای محیط باز استفاده کنید.** استفاده از سیم مناسب برای استفاده در محیط باز خطر برق‌گرفتگی را کاهش می‌دهد.

ح) **اگر کار با ابزار الکتریکی در محیطی مرطوب اجتناب‌ناپذیر است، از یک کلید حفاظتی جریان خطا و نشتی زمین (کلید قطع‌کننده اتصال با زمین) استفاده کنید.** استفاده از کلید محافظ جان (RCD) خطر برق‌گرفتگی را کاهش می‌دهد.

۳) رعایت ایمنی شخصی

أ) **هنگام کار با ابزار الکتریکی هشیار باشید، به کاری که می‌کنید دقت داشته باشید و از عقل سلیم خود استفاده کنید. هنگام خستگی یا در صورت مصرف مواد، الکل یا دارو از ابزار الکتریکی استفاده نکنید.** یک لحظه غفلت هنگام کار با ابزار الکتریکی می‌تواند سبب وارد آمدن جراحت‌های شدید شود.

ب) **از تجهیزات ایمنی شخصی استفاده کنید. همواره از عینک ایمنی استفاده کنید.** استفاده از تجهیزات ایمنی مانند ماسک تنفسی گردوغبار، کفش ایمنی ضد لغزش، کلاه ایمنی و گوشی ایمنی برای شرایط مناسب خطر مصدومیت را تقلیل می‌دهد.

ت) **از روشن شدن ناخواسته ابزار جلوگیری کنید. پیش از اتصال به منبع برق و/یا بسته باتری، برداشتن یا حمل ابزار، اطمینان حاصل کنید که دکمه قطع و وصل در حالت خاموش قرار داشته باشد.** اگر هنگام حمل دستگاه، انگشت شما روی دکمه قطع و وصل باشد یا دستگاه را در حالت روشن به برق بزنید، ممکن است سانحه پیش بیاید.

ث) **پیش از روشن کردن ابزار الکتریکی، هرگونه کلید یا آچار تنظیم‌کننده را بردارید.** آچار یا کلیدهایی که روی بخش‌های چرخنده ابزار الکتریکی قرار دارند، می‌توانند باعث ایجاد جراحت شوند.

ج) **هنگام کار با ابزار بیش از اندازه بدن خود را نکشید و متمایل نشوید. در همه حال جای پای محکم داشته باشید و تعادل خود را حفظ کنید.** به این ترتیب می‌توانید ابزار الکتریکی را در وضعیت‌های غیرمنتظره بهتر تحت کنترل داشته باشید.

ح) **لباس مناسب بپوشید. از پوشیدن لباس‌های گشاد و شل یا زیورآلات خودداری کنید. مو و لباس خود را دور از قطعات متحرک نگاه دارید.** احتمال گیر کردن لباس‌های گشاد، زیورآلات یا موی بلند در قطعات متحرک دستگاه وجود دارد.

خ) **درصورتیکه می‌توانید وسایل مکش گرد و غبار و یا وسیله جذب زائده را به دستگاه نصب کنید، باید مطمئن شوید که این وسایل نصب و به شیوه‌ای درست استفاده می‌شوند.** استفاده از وسایل مکش گرد و غبار می‌تواند خطرات مربوط به غبار را کاهش دهد.

د) **اجازه ندهید آشنایی و تسلط حاصل از استفاده مکرر از ابزارها باعث شود حس کنید لازم نیست دقت داشته باشید و قوانین ایمنی ابزار را نادیده بگیرید.** عمل از روی بی‌دقتی می‌تواند در کسری از ثانیه موجب جراحت شدید شود.

٤) استفاده و مراقبت از ابزار الکتریکی

أ) **از وارد کردن فشار زیاد روی دستگاه خودداری کنید. برای هر کاری، از ابزار الکتریکی مناسب استفاده کنید.** به کار گرفتن ابزار الکتریکی مناسب باعث می‌شود بتوانید کار را بهتر و به شیوه‌ای ایمن‌تر و با سرعت طراحی‌شده برای آن انجام دهید.

ب) **اگر ابزار برقی با کلید روشن و خاموش نمی‌شود، از آن استفاده نکنید.** هرگونه ابزار برقی که امکان روشن و خاموش کردن آن با سوئیچ وجود نداشته باشد خطرناک است و باید تعمیر شود.

ت) **قبل از هرگونه تنظیم، تعویض قطعات یا کنار گذاشتن دستگاه، دوشاخه را از برق بکشید و/ یا اگر می‌توان باتری را جدا کرده، بسته باتری آن را خارج کنید.** رعایت این اقدامات پیشگیرانه ایمنی خطر روشن شدن ناخواستهٔ ابزار الکتریکی را کاهش می‌دهد.

ث) **ابزار الکتریکی را درصورت عدم استفاده از دسترس کودکان دور نگه دارید و اجازه ندهید افراد ناوارد و یا اشخاصی که این دفترچهٔ راهنما را نخوانده‌اند، با این دستگاه کار کنند.** قرار گرفتن ابزار الکتریکی در دست افراد ناوارد و بی‌تجربه خطرناک است.

ج) **از ابزار الکتریکی به خوبی نگهداری کنید. وجود هرگونه نامیزانی یا گره‌خوردگی اجزای متحرک ابزار، شکستگی قطعات و هرگونه وضعیت دیگری که ممکن است بر روی عملکرد ابزار تاثیر بگذارد را بررسی کنید. در صورت وجود آسیب، پیش از استفاده از ابزار آن را تعمیر کنید.** بسیاری از اتفاقات به دلیل عدم نگهداری مناسب از ابزار الکتریکی روی می‌دهد.

ح) **ابزار برش را تیز و تمیز نگه دارید.** ابزار برشی که خوب مراقبت شده و دارای لبه‌های تیز هستند، کمتر در قطعه کار گیر کرده و بهتر قابل‌هدایت است.

خ) **ابزار برقی، قطعات و دیگر لوازم جانبی آن را مطابق با دستورالعمل‌های این دفترچه و همچنین با در نظر گرفتن شرایط و نوع کار مورد استفاده قرار دهید.** استفاده کردن از ابزار الکتریکی برای کارهایی که برای آن طراحی نشده است می‌تواند بسیار خطرناک باشد.

د) **دسته‌ها و سطوح دستگیره‌ها را خشک، تمیز و عاری از روغن و گریس نگه دارید.** درصورت لیز بودن دسته‌ها و سطوح دستگیره‌ها امکان گرفتن و کنترل ایمن ابزار در شرایط غیرمنتظره وجود نخواهد داشت.

۵) استفاده و مراقبت از ابزار باتری

أ) **باتری‌ها را منحصراً با شارژرهایی شارژ کنید که توسط سازنده تعیین شده باشند.** شارژری که برای یک نوع بسته باتری مناسب است، ممکن است اگر برای شارژ بسته باتری‌ای دیگر استفاده شود خطر آتش‌سوزی ایجاد کند.

ب) **در ابزار برقی، تنها از باتری‌هایی که برای آن در نظر گرفته شده استفاده کنید.** استفاده از باطری‌های متفرقه می‌تواند منجر به جراحت و آتش‌سوزی گردد.

ت) **درصورت عدم استفاده از باتری باید آن را از اجسام فلزی دیگر، از جمله گیره‌های فلزی، سکه، کلید، میخ، پیچ یا دیگر وسایل کوچک فلزی دور نگه دارید، زیرا برخورد با این وسایل می‌تواند باعث ایجاد اتصال شود.** ایجاد اتصال بین ترمینال‌های باتری می‌تواند باعث سوختگی یا ایجاد حریق شود.

ث) **استفاده بی‌رویه از باتری می‌تواند باعث خروج مایعات از آن شود؛ در چنین شرایطی از دست زدن به آن خودداری کنید. درصورت تماس اتفاقی با آن، دست**

- تغيير المقابس (غير مُرفقة) (١٢)
  - لإزالة مقبس، ما عليك سوى سحبه إلى الخارج عن رأس الربط المربع C
  - للتركيب، ما عليك سوى دفع المقبس في رأس الربط المربع C إلى أن يثبت في مكانه
  - ! **استخدم فقط المقابس المتوائمة مع رأس الربط المربع ١/٢ بوصة**
  - ! **لا تستخدم مقابس تالفة.**
- اختيار الوضع (١٣)

اضغط على زر السرعة G لتحديد وضع الربط المطلوب عند ضبط الآلة على الدوران للأمام:

وضع السرعة المنخفضة (١٤) a, b, c
- للربط عند الحاجة إلى إدخال تعديلات دقيقة
- للبراغي والصواميل الصغيرة

وضع السرعة المتوسطة (١٤) d, e, f
- للربط عند الحاجة إلى قوة وسرعتين متوسطتين
- لتنفيذ الإصلاحات الميكانيكية

وضع السرعة العالية (١٤) g, h, i
- للربط عند الحاجة إلى قوة وسرعتين عاليتين
- لتجميع الهياكل الفولاذية

اضغط على زر الوضع F للتبديل بين وضع الفك العادي ووضع التحكم في الدوران العكسي ووضع فك الصواميل عند ضبط الآلة على الدوران العكسي:

أوضاع التحكم في الدوران العكسي (١٤) b, e, h
- لفك البراغي والصواميل عند الحاجة إلى قوة وسرعة مختلفتين
- يتوقف عند الانتهاء من فك البرغي

وضع فك الصواميل (١٤) c, f, i
- لتفكيك البراغي/الصواميل القديمة الصدئة
- للفك بأقصى عزم
- ! **لا يمكن تغيير وضع العمل إلا عندما يكون أي مصباح مؤشر خاص بالوضع مضيئًا مع عدم الضغط على المفتاح الزنبركي**
- ! **لا يتوفر كل من وضع التحكم في الدوران العكسي ووضع فك الصواميل إلا عند ضبط الآلة على الدوران العكسي**
- ! **نظرًا لأن وضع فك الصواميل يقدم قوة ثابتة للجهاز، فإن زر السرعة لن يمكنه ضبط قوة العمل بالصدمات في وضع فك الصواميل**

سيتم تخزين وضع العمل في الذاكرة وإعادة تفعيله في المرة التالية التي يتم فيها تشغيل الآلة أو عند تغيير اتجاه الدوران.

- إمساك الآلة وتوجيهها (١٦)
  - ! **أثناء العمل، احرص دائمًا على الإمساك بالآلة من مناطق المقبض الرمادية**
  - احرص على عدم تغطية فتحات التهوية D (٢)
  - لا تضغط بشدة على الآلة، بل اتركها تقوم بالعمل من أجلك

نصائح الاستخدام

- استخدم المقابس المناسبة
- عند إحكام ربط برغي أو صامولة، لا تربط بشكل زائد عن الحد. لأن قوة جهاز الربط بالصدمات يمكن أن تكسر عنصر التثبيت. أمسك الآلة بمحاذاة البرغي أو الصامولة لمنع تلف رأس عنصر التثبيت.
- يعتمد عزم الدوران على مدة التصادم. يتم تحقيق أقصى عزم للدوران بعد مدة عمل بالصدمات تتراوح ما بين ٦ إلى ١٠ ثوانٍ.
  - ! **احرص دائمًا على التحقق من العزم باستخدام مفتاح عزم**
- للاستخدام الأمثل للآلة، يتطلب الأمر الضغط بثبات على البرغي، وبالأخص عند فك عنصر تثبيت.
- لمزيد من المعلومات، زر موقعنا www.skil.com

الصيانة/الخدمة

- احرص دائمًا على نظافة الآلة (خاصة فتحات التهوية D (٢))
  - ! **أزل البطارية من الآلة قبل التنظيف**
- إذا تعذر تشغيل الآلة على الرغم من الحذر الشديد في إجراءات التصنيع والاختبار، فيجب القيام بالإصلاحات بواسطة مركز خدمة ما بعد البيع للآلات العاملة بالطاقة الخاصة بشركة SKIL
  - أرسل الآلة **دون تفكيكها** بالإضافة إلى إثبات الشراء إلى البائع أو أقرب مركز خدمة SKIL (العناوين بالإضافة إلى مخطط الخدمة متاحان على www.skil.com)
- كن على علم بأن التلف الناتج عن زيادة التحميل أو التعامل مع الآلة بطريقة خاطئة سيتم استبعاده من الضمان (لمعرفة شروط ضمان SKIL انظر www.skil.com أو قم بسؤال التاجر)

البيئة المحيطة

لدول الاتحاد الأوروبي فقط

- لا تتخلص من الآلات الكهربية والملحقات ومكونات التغليف مع النفايات المنزلية
  - وفقًا للتوجيه الأوروبي 2012/19/EC الخاص بنفايات المعدات الكهربية والإلكترونية، وتطبيقه بالتوافق مع القانون المحلي، يجب تجميع الأدوات الكهربية منتهية الصلاحية بشكل منفصل وإرسالها إلى أحد منشآت إعادة التصنيع المتوافقة مع البيئة
  - سيذكّرك الرمز (٦) بهذا عند الحاجة إلى التخلص من أية آلة
  - ! **قبل التخلص من البطارية، قم بحماية أطراف توصيل البطارية بشريط قوي لمنع حدوث دائرة قصر (ماس كهربائي)**

الضوضاء/الاهتزاز

- تم تحديد مستوى ضغط الصوت L_{pA}، ومستوى قوة الصوت L_{WA}، وقيم الاهتزاز a_h (اهتزازات مستمرة)، وp_F (اهتزازات اصطدام متكررة)، ونسبة الشك K وفقًا للمعيار EN ٦٢٨٤١-٢-٢:

الضوضاء	
L_{pA}=٩٤ ديسيبل(أ) K=٣ ديسيبل	مستوى ضغط الصوت (L_{pA})
L_{WA}=١٠٢ ديسيبل(أ) K=٣ ديسيبل	مستوى قوة الصوت (L_{WA})
ربط البراغي والصواميل وإزالتها	**الاهتزاز**
a_h=٩,٦٦ م/ثانية^2 K=١,٥ م/ثانية^2	الاهتزازات المستمرة (a_h)
p_F=١٢٤٤ م/ثانية^2 K=٤١ م/ثانية^2	اهتزازات اصطدام متكررة (p_F)

- إن قيم انبعاث الاهتزاز الموضحة وقيمة (قيم) الضوضاء المنبعثة الموضحة في البيانات الفنية وبيان المطابقة قد تم قياسها وفقًا لطريقة اختبار قياسية طبقًا للمعيار EN٦٢٨٤١ وقد تستخدم لمقارنة أداة بأخرى.

يمكن استخدام قيم انبعاث الاهتزاز الموضحة وقيمة (قيم) الضوضاء المنبعثة الموضحة في التقييم التمهيدي للتعرض.

تحذير! قيمة انبعاث الاهتزاز والضوضاء في أثناء الاستخدام الفعلي للآلة العاملة بالطاقة قد تختلف عن القيمة الموضحة بحسب طرق استخدام الآلة. قد يزيد مستوى الاهتزاز فوق المستوى المذكور.

وعند تقييم التعرض للاهتزاز لتحديد تدابير السلامة المطلوبة بموجب المعيار ٢٠٠٢/٤٤/EC لحماية الأشخاص الذين يستخدمون بانتظام آلات عاملة بالطاقة في العمل، ينبغي أن يُراعي تقييم مدى التعرض للاهتزاز، والظروف الفعلية للاستخدام، وطريقة استخدام الآلة، بما في ذلك مراعاة جميع أجزاء دورة التشغيل مثل الأوقات التي تكون فيها الآلة مطفأة وعند الدوران في وضع الاستعداد بالإضافة إلى وقت الانطلاق.

FA

ىژراش سلشارب ىا هبرض راچآ ٣٢٦٦

مقدمه

- اين ابزار براى باز و بسته كردن پيچ و مهره‌ها طراحى شده است
- اين ابزار تثبيت گشتاور را ارائه مى‌دهد و حتى با كاهش توان باترى، كارايى و پايدارى بالاى خود را حفظ مى‌كند
- لطفاً اين دفترچه راهنما را مطالعه كنيد و نگه داريد (٣)

اطلاعات فنى (١)

[1] وزن بدون بسته باترى (وزن بسته باترى را مى‌توانيد در www.skil.com پيدا كنيد)
حداكثر گشتاور شكست: ٧٠٠ نيوتن متر

قطعات ابزار (٢)

والشحوم. لأن المقابض وأسطح الإمساك المنزلقة لا تمنحك القدرة على التعامل والتحكم الآمنين في الآلة في المواقف غير المتوقعة.

٥) استخدام الآلة العاملة بالبطارية والعناية بها

أ) **لا تعد شحن الآلة إلا باستخدام الشاحن المحدد من قبل الشركة المصنعة**. فالشاحن الملائم لنوع ما من مجموعات البطارية قد يتسبب في نشوب حريق إذا تم استخدامه مع مجموعة بطارية أخرى.

ب) **استخدم الآلات العاملة بالطاقة مع مجموعات البطارية المُخصصة لها فقط**. لأن استخدام أي مجموعات بطارية أخرى قد يؤدي إلى التعرض لإصابات أو نشوب حريق.

ت) **عند عدم استخدام مجموعة البطارية، احتفظ بها بعيدًا عن الأغراض المعدنية الأخرى مثل مشابك الأوراق أو العملات المعدنية أو المفاتيح أو المسامير أو البراغي أو الأغراض المعدنية الصغيرة الأخرى التي قد تتسبب في عمل دائرة قصر (ماس كهربائي) بين أقطاب البطارية**. قد يتسبب عمل دائرة قصر (ماس كهربائي) بين أطراف البطارية في حروق أو نشوب حريق.

ث) **في حالات التعامل السيئ، قد يحدث ارتشاح للسوائل من البطارية؛ فلا تلمسه. إذا حدثت ملامسة بشكلٍ عرضي، فاغسلها بالماء. إذا لامس السائل العينين، فاطلب المساعدة الطبيةّ على الفور**. السائل المرتشح من البطارية قد يتسبب في حدوث اهتياج في الجلد أو حروق.

ج) **لا تستخدم مجموعة البطارية أو الآلة إذا كانتا تالفتين أو تم إدخال تعديلات عليهما**. لأن البطاريات التالفة أو التي تم تعديلها قد تعمل بشكلٍ غير متوقع، وهو ما قد يؤدي لنشوب حريق أو حدوث انفجار أو خطر التعرض لإصابة.

ح) **لا تقم بتعريض مجموعة البطارية أو الآلة للنيران أو درجات الحرارة الزائدة**. التعرض لدرجات الحرارة الأعلى من ١٣٠ درجة مئوية قد يؤدي إلى حدوث انفجار.

خ) **اتبع تعليمات الشحن، ولا تشحن مجموعة البطارية أو الآلة في نطاق درجة حرارة خارج النطاق المُحدد في التعليمات**. قد يؤدي الشحن غير المضبوط أو في درجات حرارة خارج النطاق المسموح به إلى تلف البطارية وخطر نشوب حريق.

٦) الصيانة

أ) **ينبغي إجراء الصيانة على الآلة بواسطة فني إصلاح متخصص باستخدام قطع غيار أصلية مطابقة فقط**. فهذا سيضمن المحافظة على سلامة الآلة.

ب) **لا تقم بصيانة مجموعات البطارية التالفة بأي حال من الأحوال**. بل ينبغي أن تكون صيانة مجموعات البطارية من خلال الشركة المصنعة أو مقدمي الخدمة المعتمدين فقط.

تعليمات السلامة الخاصة بجهاز الربط بالصدمات اللاسلكي

- **أمسك الآلة العاملة بالطاقة من أسطح الإمساك المعزولة، وذلك عند القيام بأعمال قد يتعرض عنصر التثبيت من خلالها إلى التلامس مع أسلاك غير ظاهرة** (قد تتلامس عناصر التثبيت مع سلك تيار «جارٍ»، وهو ما يجعل الأجزاء المعدنية المكشوفة بالآلة «مكهربة» ويتسبب في إصابة مُشغّل الآلة بصدمة كهربائية.

عام

- الغبار الناتج من المواد كالطلاء الذي يحتوي على رصاص وبعض أنواع الأخشاب والمعادن والمكونات المعدنية قد يكون ضارًا (ملامسة أو استنشاق الغبار قد تتسبب في إصابة المشغل أو من يجاوره بأمراض الحساسية و/أو أمراض الجهاز التنفسي)؛ **قم بارتداء قناع للغبار مع العمل باستخدام جهاز شفط للغبار، طالما أمكن توصيله**
- ثمة أنواع معينة من الغبار تُصنف على أنها مواد مسببة للسرطان (مثل غبار خشب البلوط والزان)، خاصة عند استخدامها مع مواد مضافة لمعالجة الخشب؛ **قم بارتداء قناع للغبار مع العمل باستخدام جهاز شفط للغبار، طالما أمكن توصيله**
- التزم بالمتطلبات الوطنية الخاصة بالغبار عند العمل باستخدام المواد المطلوبة
- **لا تستخدم المنتج على مواد تشتمل على الأسبستوس** (يُعتبر الأسبستوس مادة مسرطنة)
- تأكد من أن المفتاح B ⑦ في الوضع الأوسط (وضع القفل) قبل إجراء أي تعديلات، أو تغيير للملحقات، وكذا عند حمل الآلة أو تخزينها

الملحقات

- تضمن SKIL التشغيل السلس للآلة عند استخدام الملحقات الأصلية فقط
- استخدم فقط الملحقات بالسرعة المسموح بها، والتي توافق على الأقل أعلى سرعة للآلة بدون حمل

قبل الاستخدام

- لتجنب التلف الذي قد تتسبب فيه البراغي والمسامير والعناصر الأخرى الموجودة في القطعة التي تعمل بها، قم بفكهم قبل بدء العمل
- **ثبت قطعة العمل** (الإمساك بقطعة عمل مثبتة بأجهزة تثبيت أو في ملزمة أكثر أمانًا من مسكها باليد)
- **استخدم كواشف ملائمة للعثور على خط المرافق المُخفي أو اطلب شركة المرافق المحلية للحصول على مساعدة** (التلامس مع خطوط إمداد الكهرباء قد يؤدي إلى حدوث حريق أو صدمة كهربائية؛ وتلف خط الغاز قد يؤدي إلى حدوث انفجار؛ واختراق أنابيب المياه سيتسبب في حدوث ضرر في الممتلكات أو صدمة كهربائية)

البطاريات

- **البطارية المُرفقة -إن وجدت- تكون مشحونة جزئيًا** (الضمان الحصول على كامل طاقة البطارية، قم بشحن البطارية بالكامل من خلال الشاحن قبل استخدام الآلة للمرة الأولى)
- **استخدم البطاريات والشواحن التالية فقط مع هذه الآلة**
  - بطارية SKIL: BR١٠٣١****
  - شاحن SKIL: CR١٠٣١****
- لا تستخدم البطارية إذا تعرضت للتلف؛ ويجب استبدالها على الفور
- لا تقم بتفكيك البطارية بنفسك
- لا تُعرّض الآلة/البطارية للمطر
- درجة الحرارة المُحيطة المسموح بها (الآلة/الشاحن/البطارية):
  - في أثناء الشحن: ٤ إلى ٤٠ درجة مئوية
  - في أثناء التشغيل: ٠ إلى ٥٠٠ درجة مئوية
  - في أثناء التخزين: ٠ إلى ٥٠٠ درجة مئوية

شرح الرموز الموجودة على الآلة/البطارية

③ اقرأ دليل التعليمات قبل الاستخدام

④ قد تنفجر البطاريات عندما تتعرض للنار، لذا لا تحرق البطارية لأي سببٍ كان

⑤ قم بتخزين الآلة/الشاحن/البطارية في أماكن لا تتجاوز درجة الحرارة فيها ٥٠ درجة مئوية

⑥ لا تتخلص من الآلات الكهربية والبطاريات مع النفايات المنزلية

الاستخدام

- مفتاح مدمج للتشغيل/الإيقاف والتحكم في السرعة A ⑦
  - يتحكم في السرعة من الصفر وحتى السرعة القصوى على نحو غير متدرج بالضغط أكثر أو أقل على الزناد A ⑧
- شحن البطارية

! اقرأ تحذيرات وتعليمات السلامة المرفقة مع الشاحن

- إزالة/تركيب البطارية ②
- تركيب مشبك الحزام ⑨
  - قم بتوصيل مشبك الحزام J بالآلة باستخدام مسمار K
- مؤشر شحن البطارية ⑩
  - اضغط على زر مؤشر شحن البطارية H لعرض مستوى شحن البطارية الحالي a ⑩

! عند بدء مستوى الحد الأدنى لمؤشر البطارية في الوميض بعد الضغط على الزر H ⑩b، فهذا معناه أن البطارية فارغة الشحن

! عند بدء مستويين من مؤشر البطارية في الوميض بعد الضغط على الزر H ⑩c، فهذا معناه أن البطارية ليست في نطاق درجة حرارة التشغيل المسموح بها

- مصباح الهالة الضوئية ⑮

يضيء مصباح الهالة الضوئية تلقائيًا عند تنشيط مفتاح التشغيل/الإيقاف

! عندما يبدأ مصباح LED في الوميض، يتم تفعيل خاصية حماية البطارية (انظر أدناه)

- حماية البطارية

تتوقف الآلة عن العمل بشكل مفاجئ أو لا يمكن تشغيلها في الحالات التالية

- **الحمل زائد للغاية** --> تخلص من الحمل وأعد التشغيل
- **درجة حرارة البطارية ليست في نطاق درجة حرارة التشغيل المقبولة وهو ٠ إلى ٥٠٠ درجة مئوية** --> يبدأ مستويان من مؤشر شحن البطارية في الوميض عند الضغط على الزر H ⑩c: انتظر حتى عودة البطارية إلى نطاق درجة حرارة التشغيل المقبولة
- **شحن البطارية يكاد يكون فارغا (للحماية من التفريغ العميق للشحن)** --> يتم عرض مستوى الشحن المنخفض للبطارية أو يومض مستوى شحن البطارية المنخفض b ⑩ من خلال مؤشر شحن البطارية عند الضغط على الزر H: اشحن البطارية

! لا تستمر في الضغط على زر التشغيل/الإيقاف بعد توقف الآلة بشكل تلقائي؛ لأن البطارية قد تكون تالفة

- تغيير اتجاه الدوران ⑪
  - في حالة عدم الضبط كما ينبغي في الاتجاه الأيسر/الأيمن، لايمكن تفعيل المفتاح A ②

! لا تقم بتغيير اتجاه الدوران إلا بعد توقف حركة الآلة تمامًا

AR

نودب يكلسال تامدصلاب طبر حاتفم ٣٢٦٦ شرف

مقدمة

- هذه الآلة مصممة لربط البراغي والصواميل وفكها
- توفر هذه الآلة تثبيتًا لعزم الدوران، مما يضمن استمرار الكفاءة العالية والاستقرار حتى مع انخفاض طاقة البطارية
- اقرأ دليل التعليمات هذا واحتفظ به ③

البيانات الفنية ①

[1] الوزن من دون مجموعة البطارية (يمكنك الاطلاع على وزن مجموعة البطارية على الموقع الإلكتروني www.skil.com)
الحد الأقصى لعزم الربط: ٧٠٠ نيوتن متر

مكونات الآلة ②

A مفتاح للتشغيل/الإيقاف والتحكم في السرعة
B مفتاح لتغيير اتجاه الدوران
C رأس ربط مربعة
D فتحات التهوية
E مصباح الهالة الضوئية
F زر الوضع
G زر السرعة
H مؤشر شحن البطارية
J مشبك حزام
K برغي

السلامة

تحذيرات السلامة العامة المتعلقة بالآلة العاملة بالطاقة

⚠ تحذير: اقرأ جميع تحذيرات السلامة والتعليمات والرسوم التوضيحية والمواصفات المرفقة مع هذه الآلة. لأن عدم اتباع جميع التعليمات الواردة أدناه قد يؤدي إلى حدوث صدمة كهربائية أو نشوب حريق أو التعرض للإصابة، أحدها أو جميعها.

احتفظ بجميع التحذيرات والتعليمات للرجوع إليها في المستقبل.

يشير مصطلح «آلة عاملة بالطاقة» في التحذيرات إلى الآلة العاملة بالطاقة (الموصولة بسلك تيار) أو الآلة العاملة بالبطارية (غير الموصولة بسلك تيار).

١) سلامة منطقة العمل

أ) **حافظ على منطقة العمل نظيفة ومضاءة جيدًا.** حيث عادة ما تتسبب المناطق المظلمة أو التي بها ركام إلى وقوع حوادث.

ب) **لا تقم بتشغيل الآلات العاملة بالطاقة في أجواء قابلة للانفجار، على سبيل المثال في وجود سوائل أو غازات أو غبار قابلة للاشتعال.** فقد تتسبب الآلات العاملة بالطاقة في صدور شرارة، والتي قد تتسبب في اشتعال الغبار أو الأبخرة القابلة للاشتعال.

ت) **احتفظ بالأطفال والمشاهدين بعيدًا عن موقع استعمال الآلة العاملة بالطاقة.** حيث إن الإلهاءات قد تجعلك تفقد السيطرة على الآلة.

٢) السلامة الكهربائية

أ) **ينبغي أن يتوافق قابس الآلة العاملة بالطاقة مع مقبس التيار. لا يجب إدخال تعديلات على القابس بأي حال من الأحوال. لا تستخدم أي قوابس مهايئة مع الآلات العاملة بالطاقة المؤرضة.** ستؤدي القوابس غير المعدّلة والمقابس المتوافقة إلى الحد من خطر حدوث صدمة كهربائية.

ب) **تجنب ملامسة الجسم لأسطح مؤرضة مثل الأنابيب والمشعاع والمواقد والثلاجات.** هناك خطر متزايد لحدوث صدمة كهربائية إذا كان جسمك مؤرضًا.

ت) **لا تقم بتعريض الآلات العاملة بالطاقة للمطر أو الأجواء الرطبة.** حيث سيؤدي الماء الذي يدخل إلى الآلة العاملة بالطاقة إلى زيادة خطر حدوث صدمة كهربائية.

ث) **لا تعبث بسلك التيار. لا تقم أبدًا باستخدام سلك التيار لحمل الآلة العاملة بالطاقة أو سحبها أو فصلها عن التيار. احتفظ بالسلك بعيدًا عن مصادر الحرارة أو الزيت أو الحواف الحادة أو الأجزاء المتحركة.** تؤدي أسلاك التيار التالفة أو المتشابكة إلى زيادة خطر حدوث صدمة كهربائية.

ج) **عند تشغيل آلة عاملة بالطاقة في مكان خارجي مفتوح، استخدم سلك تمديد ملائم للاستخدام الخارجي.** استخدام سلك ملائم للاستخدام الخارجي يحد من خطر حدوث صدمة كهربائية.

ح) **إذا كان لابد من تشغيل آلة عاملة بالطاقة في مكان رطب، فاستخدم مصدر تيار محمي بقاطع تيار متبقٍ (RCD).** استخدام قاطع التيار المتبقي (RCD) يقلل من خطر التعرض لصدمة كهربائية.

٣) السلامة الشخصية

أ) **ابق منتبهًا، وانتبه جيدًا لما تفعله، وكن عقلانيًا عند تشغيل آلة تعمل بالطاقة. لا تستخدم آلة تعمل بالطاقة وأنت مجهد أو تحت تأثير المخدرات أو الكحوليات أو الأدوية.** فقد تؤدي لحظة من عدم الانتباه في أثناء تشغيل الآلات العاملة بالطاقة إلى حدوث إصابات شخصية خطيرة.

ب) **استخدم أدوات حماية شخصية. ارتد دائمًا أدوات حماية للعينين.** سيؤدي استخدام أدوات الحماية كقناع الغبار أو أحذية السلامة المضادة للانزلاق أو القبعة الصلبة أو أدوات حماية السمع في ظروف مناسبة إلى الحماية من الإصابات الشخصية.

ت) **امنع بدء التشغيل غير المتعمد للمنتج. احرص على أن يكون مفتاح الطاقة في وضع الإيقاف قبل توصيل الآلة بمصدر التيار أو مجموعة البطاريات، أو التقاط الآلة أو حملها.** قد يؤدي حمل الآلات العاملة بالطاقة وأصبعك على مفتاح التشغيل أو شحن الآلات العاملة بالطاقة ومفتاح التشغيل في وضع التشغيل إلى وقوع حوادث.

ث) **أزل أي مفتاح تعديل أو مفتاح ربط قبل تشغيل الآلة العاملة بالطاقة.** قد يؤدي ترك مفتاح ربط أو مفتاح عادي مركّبًا على جزء دوّار بالآلة العاملة بالطاقة إلى وقوع إصابات شخصية.

ج) **لا تقف في مكان تضطر فيه إلى مد يديك بعيدًا. قف وأنت ثابت ومتوازن في جميع الأوقات.** وهو ما يسمح بتحكم أفضل في الآلة العاملة بالطاقة في الظروف غير المتوقعة.

ح) **ارتد ملابس ملائمة. لا ترتدِ ملابس أو مجوهرات غير ثابتة. احتفظ بشعرك وملابسك بعيدًا عن الأجزاء المتحركة.** قد تعلق الملابس الفضفاضة أو المجوهرات أو الشعر الطويل في الأجزاء المتحركة.

خ) **إذا تمت إتاحة الأجهزة لتوصيل مرافق استخلاص وجمع الغبار، فتأكد من توصيلها واستخدامها على نحو ملائم.** قد يؤدي استخدام نظام جمع الغبار إلى الحد من المخاطر المرتبطة به.

د) **لا تدع الخبرة المكتسبة من الاستخدام المتكرر للآلات تجعلك تتعامل دون الانتباه اللازم وتتجاهل مبادئ السلامة المتعلقة بالآلة.** فقد يتسبب أي إجراء غير مدروس في إصابات خطيرة في جزء من الثانية.

٤) استخدام الآلة العاملة بالطاقة والعناية بها

أ) **لا تجبر الآلة العاملة بالطاقة على أعمال تفوق قدرتها. استخدم الآلة العاملة بالطاقة الملائمة لأعمالك.** ستقوم الآلة العاملة بالطاقة الملائمة بأداء أعمالك بشكلٍ أفضل وأكثر أمانًا بالمعدل الذي أُعدت له.

ب) **لا تستخدم الآلة العاملة بالطاقة إذا لم يكن مفتاح التشغيل يعمل.** أي آلة عاملة بالطاقة لا يمكن التحكم فيها بمفتاح التشغيل تعتبر خطيرة وينبغي إصلاحها.

ت) **افصل القابس من مصدر التيار و/أو اخلع مجموعة البطاريات -إذا كانت قابلة للخلع- من الآلة العاملة بالطاقة قبل إجراء أي تعديلات أو تغيير ملحقات أو تخزين الآلات العاملة بالطاقة.** تحدّ إجراءات السلامة الوقائية هذه من خطر تشغيل الآلة العاملة بالطاقة بشكلٍ خاطئ.

ث) **خزّن الآلة العاملة بالطاقة المضبوطة على وضع الاستعداد بعيدًا عن متناول الأطفال، ولا تسمح للأشخاص غير المعتادين على الآلة العاملة بالطاقة أو على هذه التعليمات بتشغيل الآلة العاملة بالطاقة.** تشكّل الآلات العاملة بالطاقة خطرًا في أيدي الأشخاص غير المدربين.

ج) **حافظ على الآلات العاملة بالطاقة والملحقات. تحقق من عدم محاذاة الأجزاء المتحركة أو ربطها، أو وجود كسور في الأجزاء، أو أي حالة أخرى قد تؤثر على عمل الآلة. إذا كان هناك تلف، فقم بإصلاح الآلة العاملة بالطاقة قبل استخدامها.** فالعديد من الحوادث يكون سببها الآلات التي لم تتم صيانتها.

ح) **احتفظ بالأدوات القاطعة حادة ونظيفة.** الأدوات القاطعة التي تتم صيانتها كما ينبغي للاحتفاظ بحوافها القاطعة حادة تكون أقل عرضة للانحناء ويسهل التحكم فيها.

خ) **استخدم الآلة والملحقات واللقم وما شابههم وفقًا لهذه التعليمات، مع الأخذ في الاعتبار بظروف العمل والأعمال التي سيتم تنفيذها.** قد يؤدي استخدام الآلة في أعمال غير تلك المخصصة لها إلى حوادث خطيرة.

د) **احتفظ بالمقابض وأسطح الإمساك جافة ونظيفة وخالية من الزيوت**

١٣

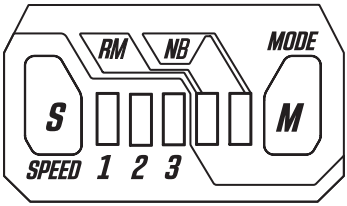

١٤

	1	2	3	RM	NB
a	■	□	□	□	□
b	■	□	□	■	□
c	■	□	□	□	■
d	■	■	□	□	□
e	■	■	□	■	□
f	■	■	□	□	■
g	■	■	■	□	□
h	■	■	■	■	□
i	■	■	■	□	■

١٥

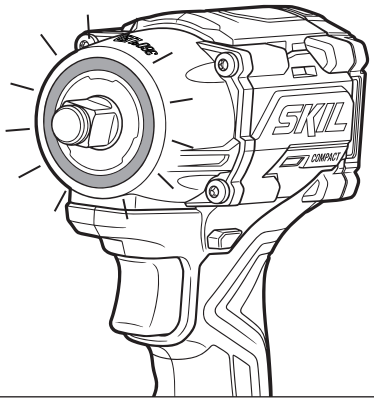

١٦

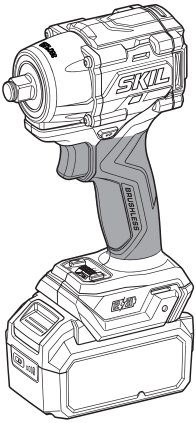

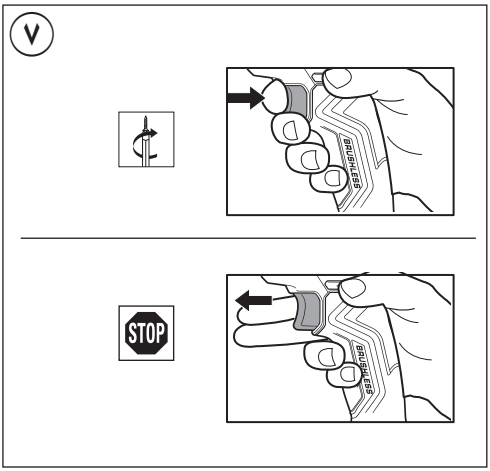
٧
STOP

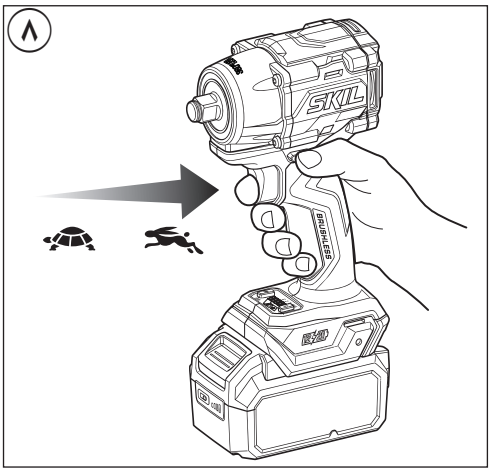
٨

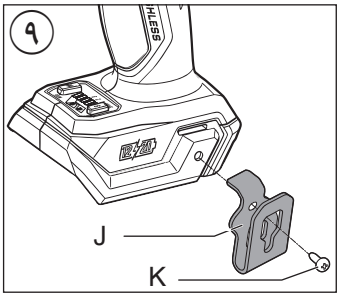
٩
J
K

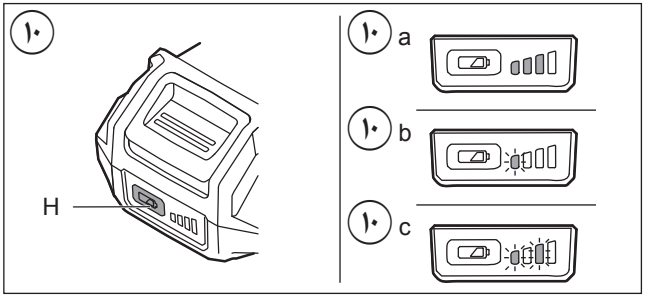
١٠
H
١٠ a
١٠ b
١٠ c

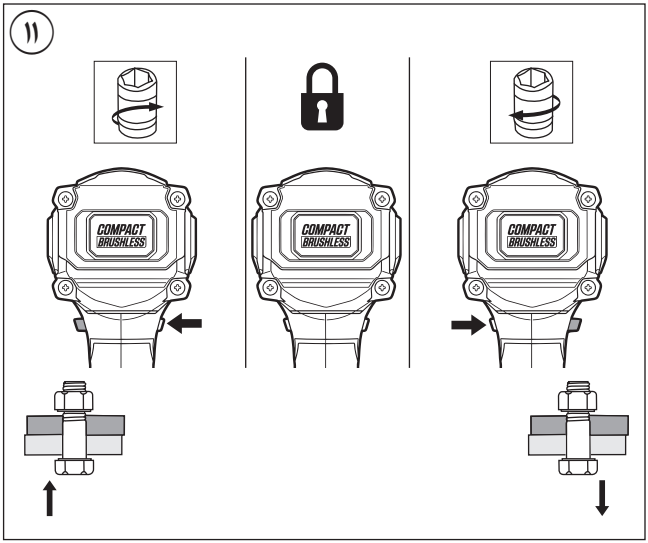
١١
COMPACT
BRUSHLESS

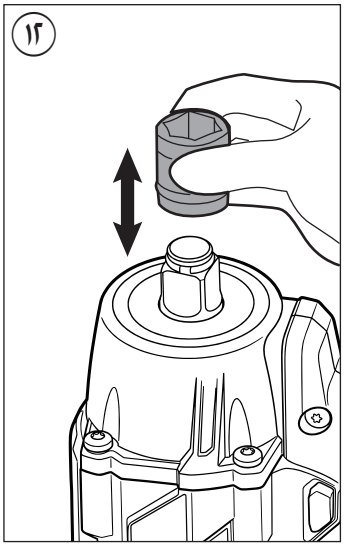
١٢

١

3266


20V Max
18
Volt
1,22 kg1)
n0
0-850/1800/2100
/min
0-900/2600/3100
p/min
1/2" square
drive

٢

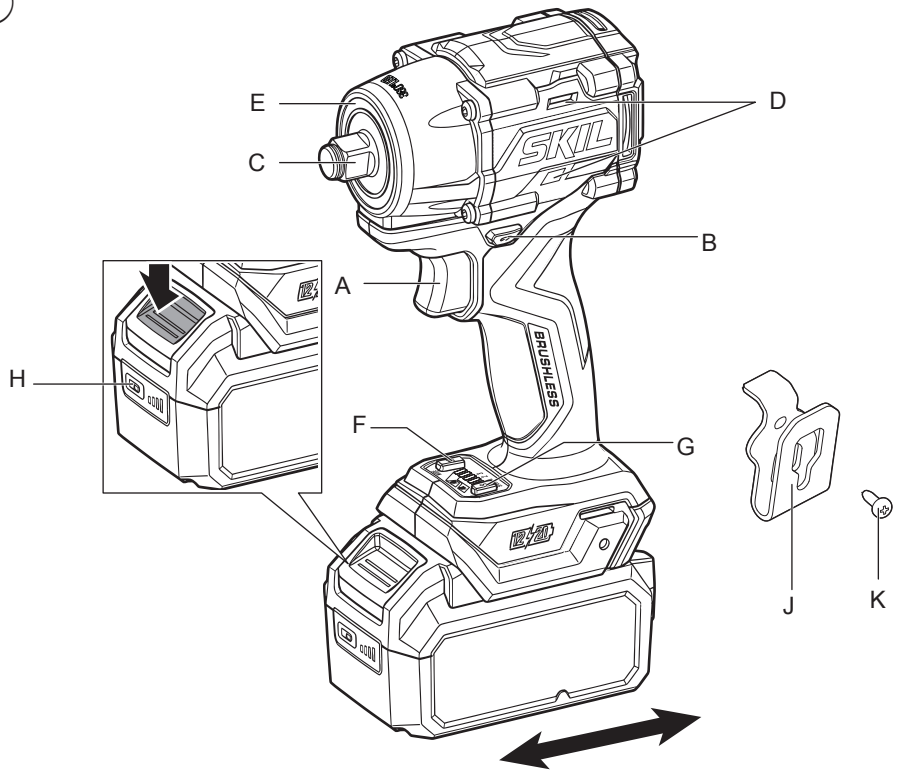
E
C
D
B
A
H
F
G
J
K
SKIL
BRUSHLESS

٣



٤



٥


max.50 °C

٦



مفتاح ربط عالي العزم بدون سلك وبدون فرشاة

3266

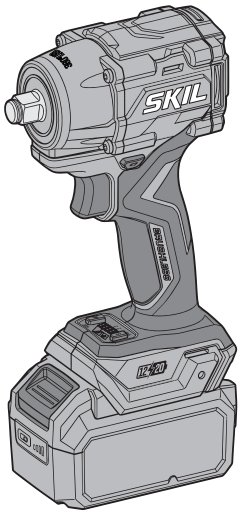

دليل الاستعمال AR

راهنماي اصلي FA

2610S02136 07/26

سكيل ش.ذ.م.م. - ريتميستربارك 22 A1
GZ 4838 بريدا - هولندا