37-287 (10-20)



AXA HOME/SECURITY

NL

SKG

POLITIE KEURMERK VEILIG WONEN

# Curve Plus Veiligheidsbeslag

## Zelfstellende Kerntrek Beveiliging

## Informatie

**U bent in het bezit gekomen van een AXA kwaliteitsproduct. Voor een probleemloze montage en werking van dit product, dient u onderstaande instructies nauwgezet te volgen.**

**Toepassing**
Buitendeuren

**Montagegereedschap (advies):**
(Accu)boormachine, schroevendraaier, boor Ø 8 en Ø 13 mm, inbussleutel 3 mm, steeksleutel 14, priem/potlood

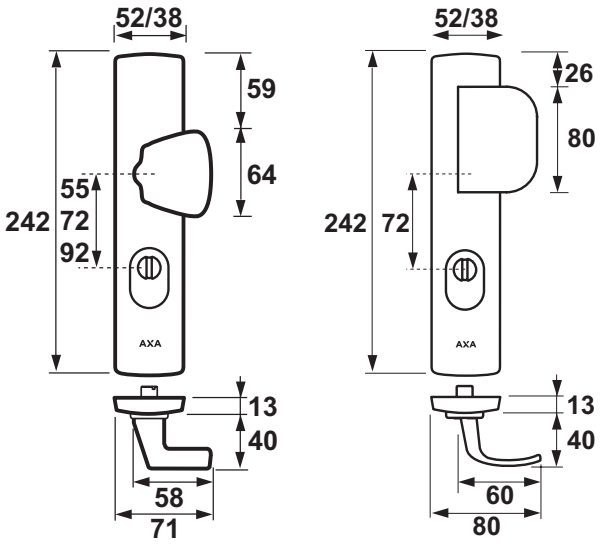


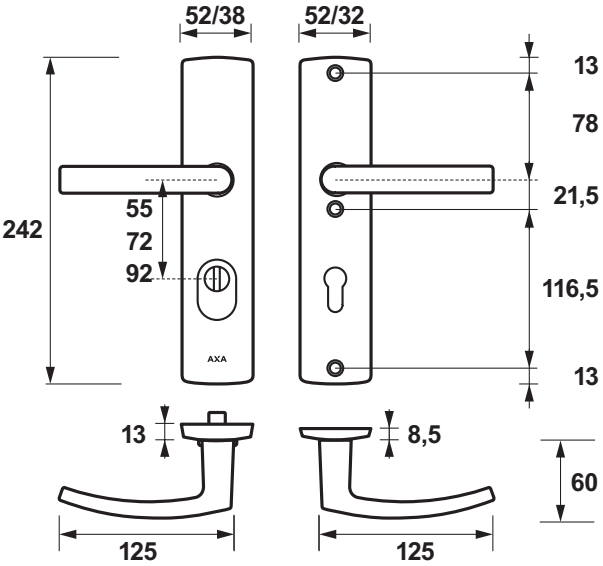


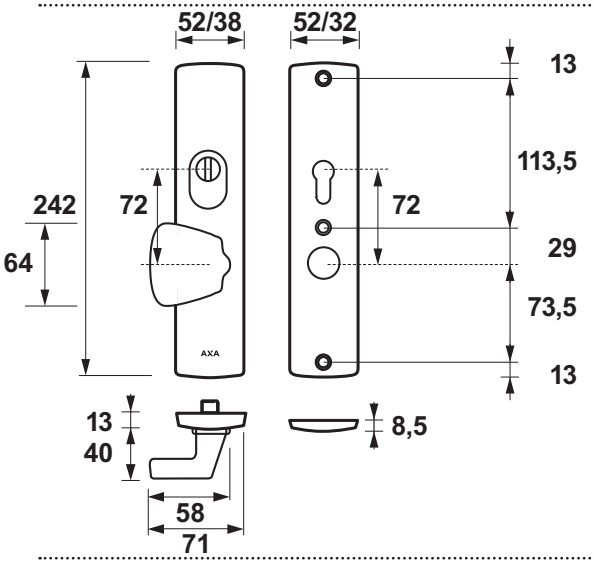


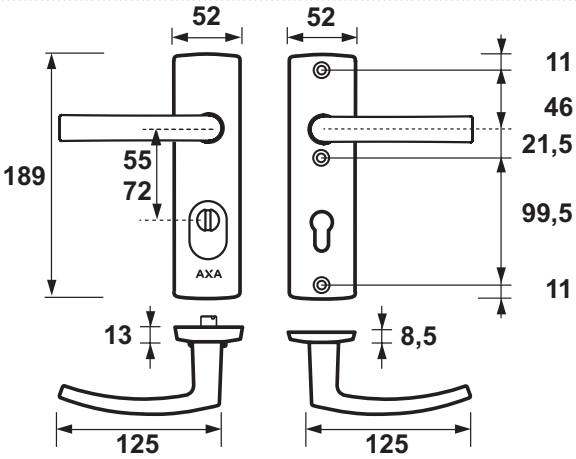


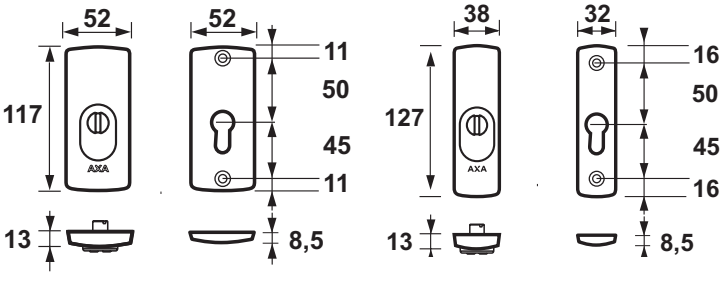


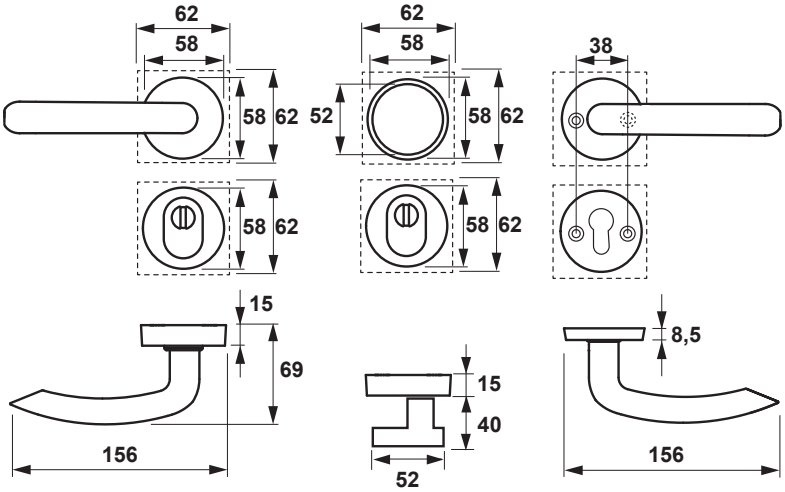

37-287 (10-20)



AXA HOME/SECURITY

NL

SKG®

POLITIE KEURMERK VEILIG WONEN

# Curve Plus Veiligheidsbeslag

## Zelfstellende Kerntrek Beveiliging

***De euro-profielcilinder mag voor montage van het veiligheidsschild aan de buitenzijde tussen de 9 mm en 15 mm ( B , C , D , F , G ) uitsteken of bij rond/vierkant rozet 12-18 mm ( H , I ) uitsteken.***

***De Zelfstellende Kerntrek Beveiliging stelt zich automatisch in op de uitsteeklengte van de euro-profielcilinder .***

# Montagehandleiding

**1** Plaats de boormal over de cilinder (figuur **A** ).
**2** Plaats de krukstift door de boormal via het krukgat in het slot en markeer de gaten (figuur **A** ).
**3** Herhaal de handelingen **1** en **2** aan de andere zijde van de deur.
**4** Verwijder de boormal en demonteer de cilinder en het slot.
**5** Doorboor aan de buitenzijde de markeringen met een Ø 13 mm boor tot een diepte van 15 mm. Dan verder doorboren met 8 mm boor tot halverwege de deur of de slotkast. Doorboor aan de binnenzijde de markeringen met een Ø 8 mm boor tot halverwege de deur of de slotkast.
**6** Bevestig het slot en de profielcilinder opnieuw in de deur.

**Krukveiligheidsbeslag, schilden, rozetten (figuur B , C , D , I )**

**7A** Plaats het buitenschild/rozet (2) inclusief tochtseal (10) (vocht/tochtafsluiter) vanaf de buitenzijde op de deur.
**8A** Bevestig het binnenschild/rozet (4) inclusief tochtseal (11) aan het buitenschild met de bijgeleverde bouten.

**Voor sets compleet met kruk (figuur D , I )**

**9A** Monteer krukdeel (1) (figuur **E** ), waarbij het schroefgat in de kraag van de kruk zit, op de stift (6) met de madeschroef (15).
- Tot en met deurdikte 40 mm in positie III.
- Tussen deurdikte 40 mm en 54 mm in positie II.

**10A** Plaats het krukdeel met stift vanaf de buitenzijde op de deur.
**11A** Monteer het andere krukdeel (5) op stift (6) met de madeschroef (7).

**S-Knop- en Knop Veiligheidsbeslag (figuur F , H ), Duwer Veiligheidsbeslag (figuur G )**

**7B** Bevestig de knop met de knopstift (6) en ring (bolle zijde van de ring naar je toe (figuur **F** , **H** ) aan het schild (2). Of draai de duwerstift (6) in het draadgat van het schild (2) (figuur **G** ). Draai de stift stevig vast met steeksleutel 14.
**8B** Plaats het duwer-/knop-/S-knopschild (6) inclusief tochtseal (10) aan de buitenzijde van de deur en bevestig dit aan het binnenschild (4) inclusief tochtseal (11) met de bijgeleverde bouten (8).
**9B** Monteer de kruk (5) op de knop/duwerstift (6) met de madeschroef (7).

***Om te voldoen aan de SKG*** certificering is het noodzakelijk altijd een AXA Veiligheidsbuitenschild te combineren met een bijbehorend AXA veiligheids-binnenschild.***

