410 x 287 mm 88.000.03

Gabarit pour pose verticale

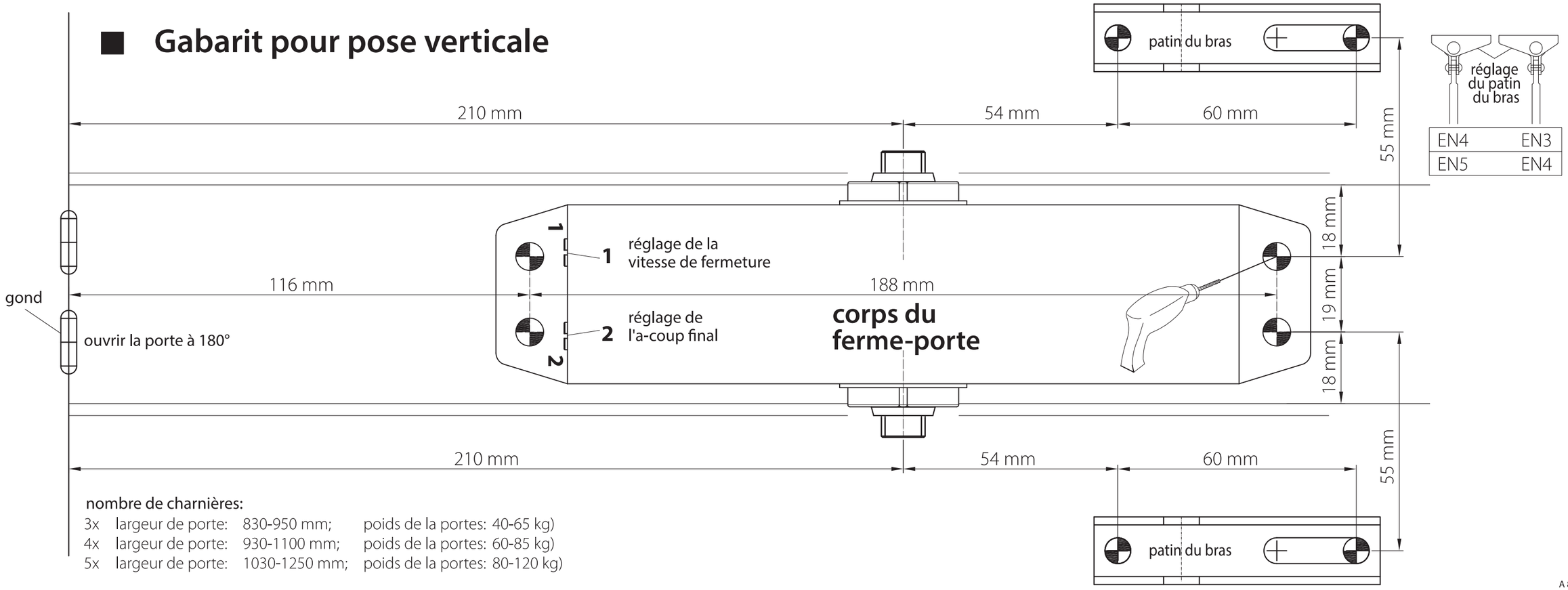

nombre de charnières:

3x	largeur de porte:	830-950 mm;	poids de la portes: 40-65 kg)
4x	largeur de porte:	930-1100 mm;	poids de la portes: 60-85 kg)
5x	largeur de porte:	1030-1250 mm;	poids de la portes: 80-120 kg)

A 88.000.03

1604.YS

1 Possibilités d'installation:

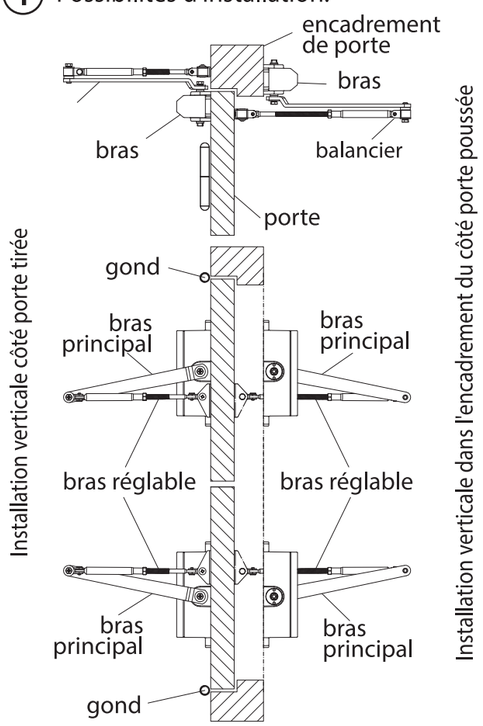

2 Percer les trous pour les vis:

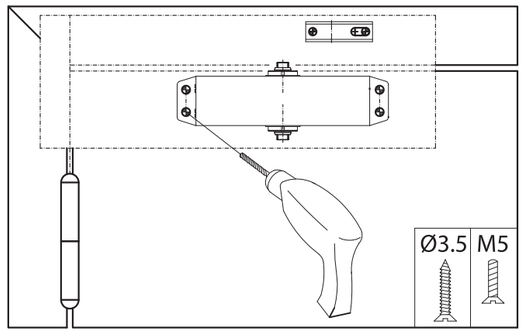

3 Installer le ferme-porte:

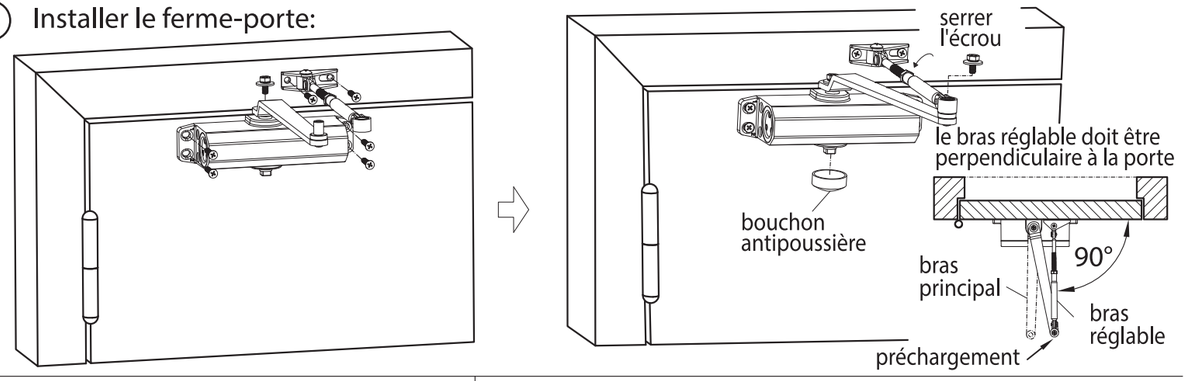

4 Régler la vitesse de fermeture:

1 réglage de la vitesse de fermeture

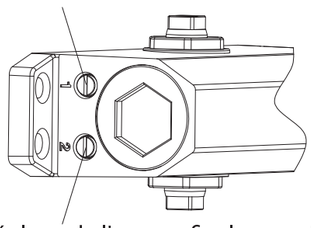

2 réglage de l'a-coup final

régler la vitesse

La durée de fermeture à partir de 90° est réglable de 4 à 6 secondes

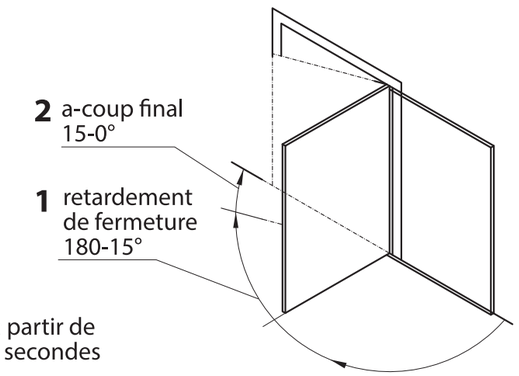

5 Attention ! ! !

1. Ne PAS faire tourner l'engrenage de l'arbre de plus de 180 degrés avant l'installation du ferme-porte.
2. ÉVITER de heurter violemment l'engrenage de l'arbre pendant l'installation du bras.
3. Ne PAS forcer la fermeture de la porte, car le ferme-porte est automatique.
4. Contrôlez le réglage de la vitesse au début de l'été et au début de l'hiver.
5. Resserrer toutes les vis au bout de 15 jours d'utilisation.
6. Attention à ne PAS extraire la vanne de réglage de la vitesse du ferme-porte pendant le réglage.

Art. 107095

GAMMA, Postbus 100, 3830 AC LEUSDEN (NL)
gamma.nl / gamma.be