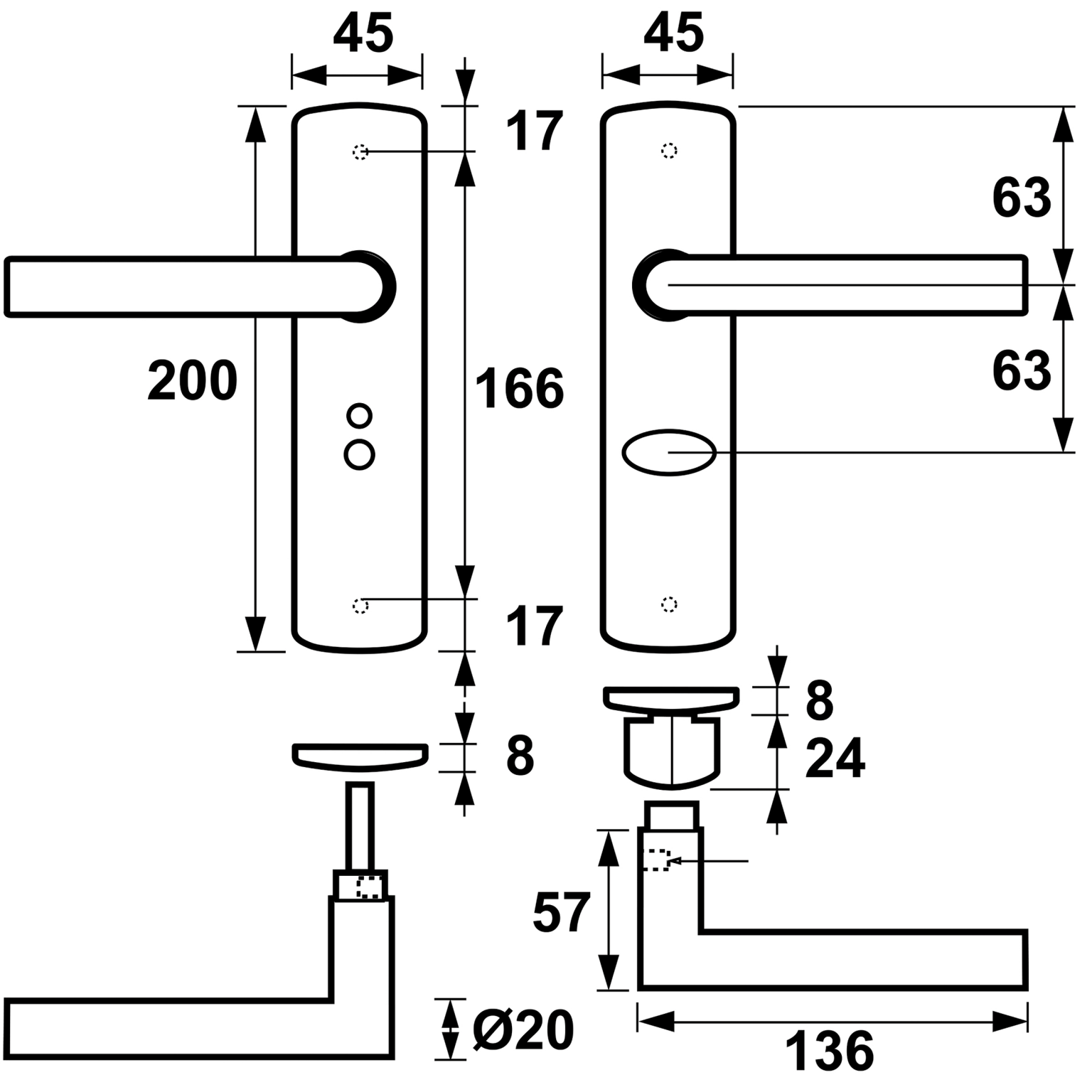
45
17
200
166
17
8
Ø20
45
63
63
8
24
57
136