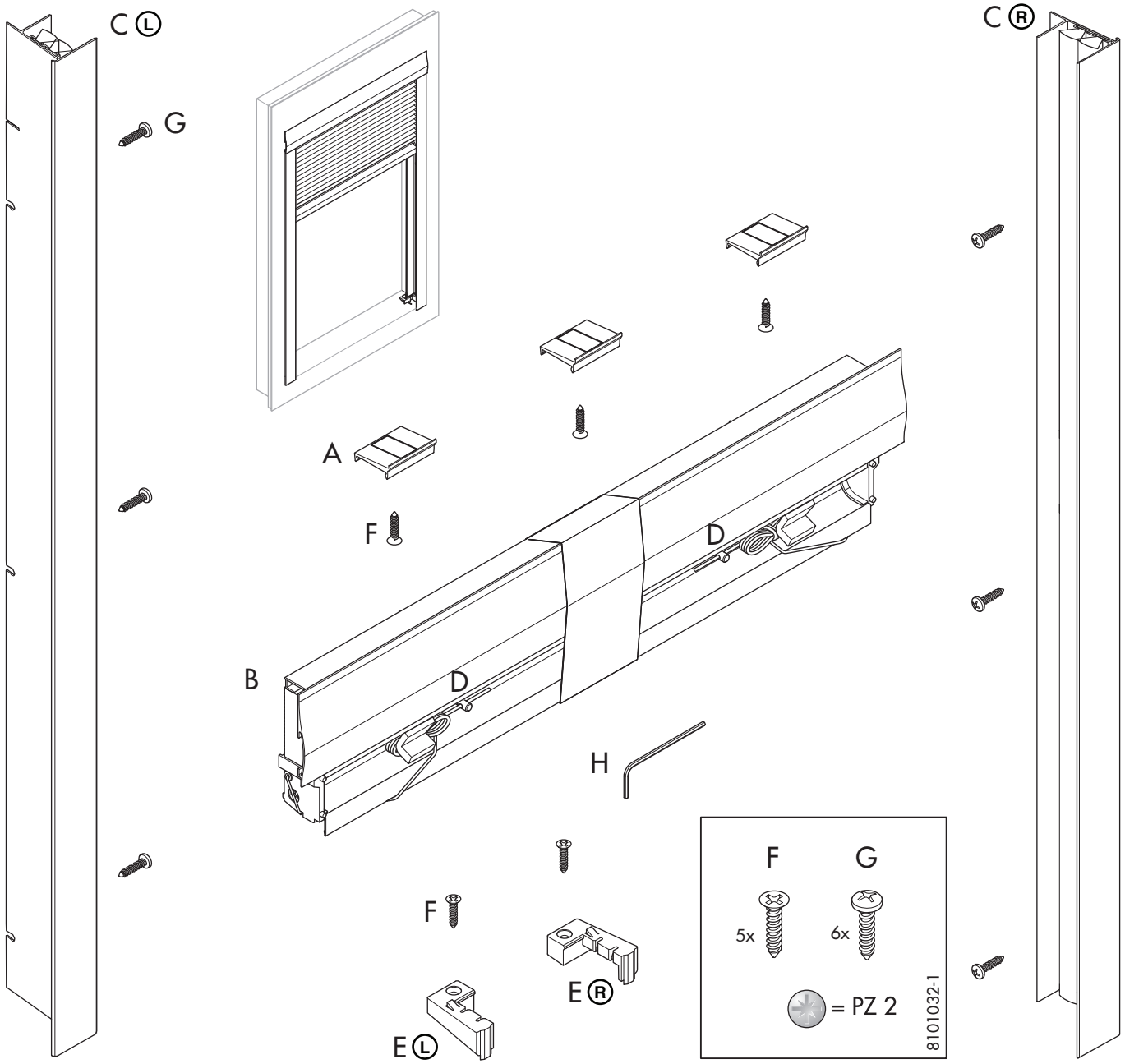

GB

Attention!
▶ Your attic window DOES match size code CK02, MK04, MK06, MK08, PK10, SK06, UK04 or UK08? Remove the stickers from the side rails: skip steps A, B and C and start with step 1.
▶ Your attic window size code is NOT listed above? Start with step A.

F

Attention!
▶ Si votre fenêtre de toit correspond à un code dimension CK02, MK04, MK06, MK08, PK10, SK06, UK04 ou UK08 alors retirer l'autocollant sur les coulisses, sautez les étapes A, B et C et commencez à l'étape 1.
▶ Le code dimension de votre fenêtre de toit n'est pas listé ci-dessus alors commencez à l'étape A.

D

Achtung!
▶ Haben Sie ein Dachfenster mit dem Typcode CK02, MK04, MK06, MK08, PK10, SK06, UK04 oder UK08? Dann können Sie die Sticker auf den Führungsschienen entfernen. überspringen Sie die Schritte A, B und C und fangen Sie an mit Schritt 1.
▶ Kommt der Typcode Ihres Dachfensters nicht in oben genannter Aufzählung vor? Fangen Sie an mit Schritt A.

NL

Let op!
▶ Heeft u een product met maatcode CK02, MK04, MK06, MK08, PK10, SK06, UK04 of UK08? Dan kunt u de stickers op de rails verwijderen, sla de stappen A, B en C over en start met stap 1.
▶ Komt uw maatcode niet voor in bovenstaande opsomming? Start met stap A.

E

Cuidado!
▶ Si La dimensión de su ventana corresponde con los códigos CK02, MK04, MK06, MK08, PK10, SK06, UK04 o UK08, se debe quitar las pegatinas del carril, omitir los puntos A, B y C y comience en el punto 1
▶ Si el código de la dimensión de su ventana es diferente de los anteriormente citados, comience en el punto A.

I

Attenzione!
▶ Se il Suo prodotto ha il codice dimensione CK02, MK04, MK06, MK08, PK10, SK06, UK04 o UK08, può rimuovere gli adesivi sulle guide; saltare i punti A, B e C e cominciare dal punto 1.
▶ Se il codice dimensione del Suo prodotto non fa parte di questo elenco, cominciare dal punto A.

P

Atenção!
▶ Se a dimensão da sua janela corresponder aos códigos CK02, MK04, MK06, MK08, PK10, SK06, UK04 ou UK08 deverá retirar o autocolante das calhas laterais; ignore os passos A, B e C e começar com o passo 1
▶ Se o código da dimensão da sua janela for diferente dos anteriormente citados, começar com o passo A.

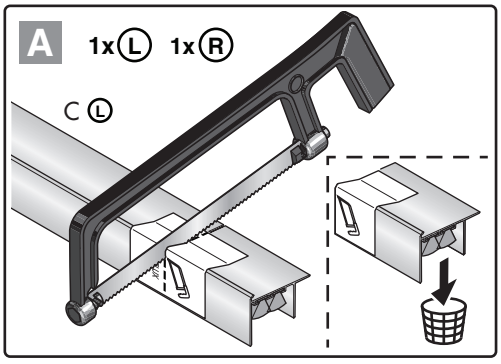

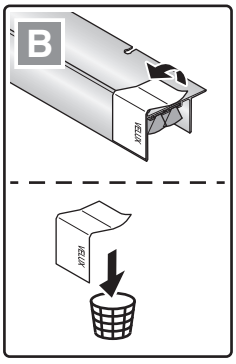

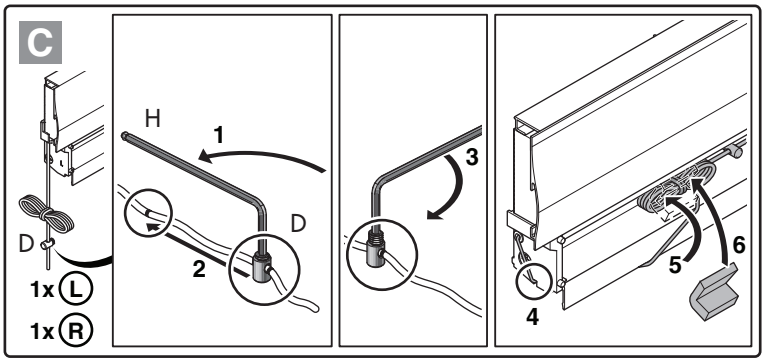

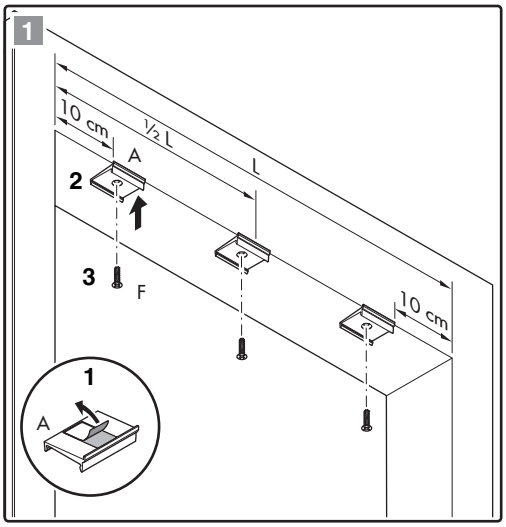
1
10 cm
½ L
L
A
2
3
F
10 cm
1
A

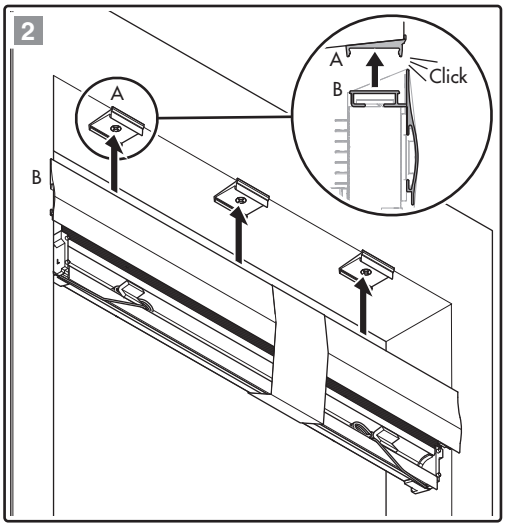
2
A
B
A
B
Click

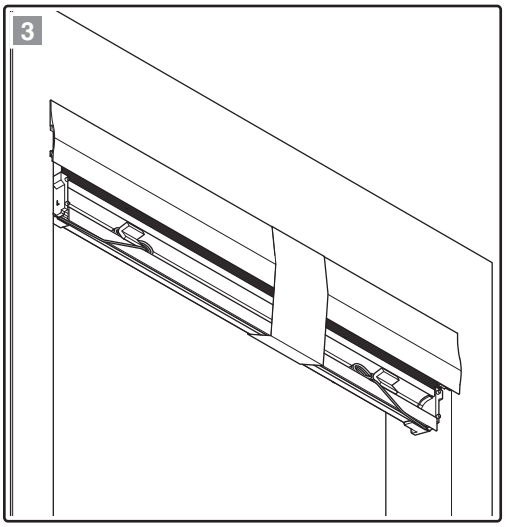
3

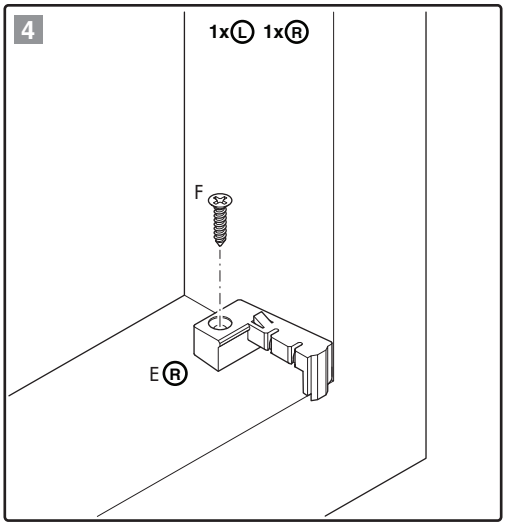
4
1xⓁ 1xⓇ
F
EⓇ

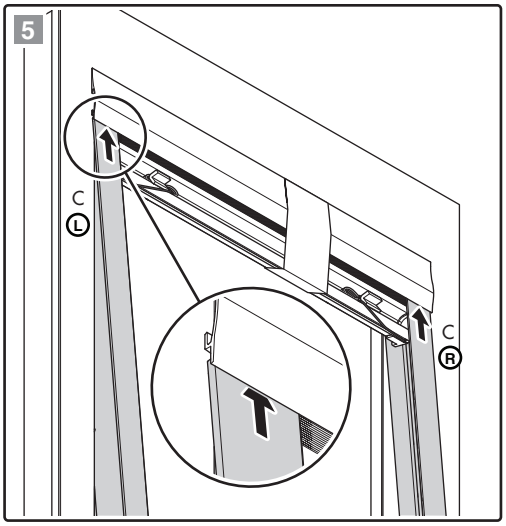
5
CⓁ
CⓇ

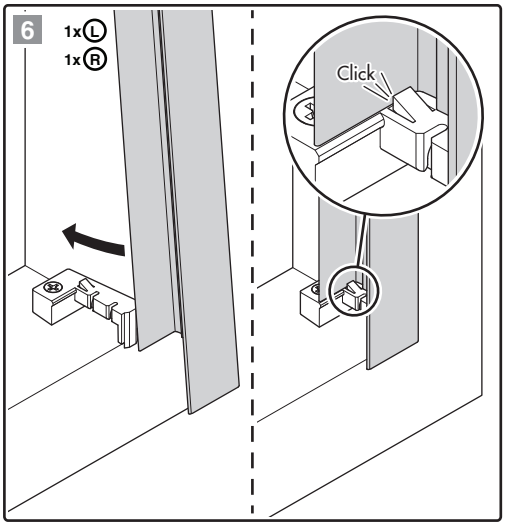
6
1xⓁ
1xⓇ
Click

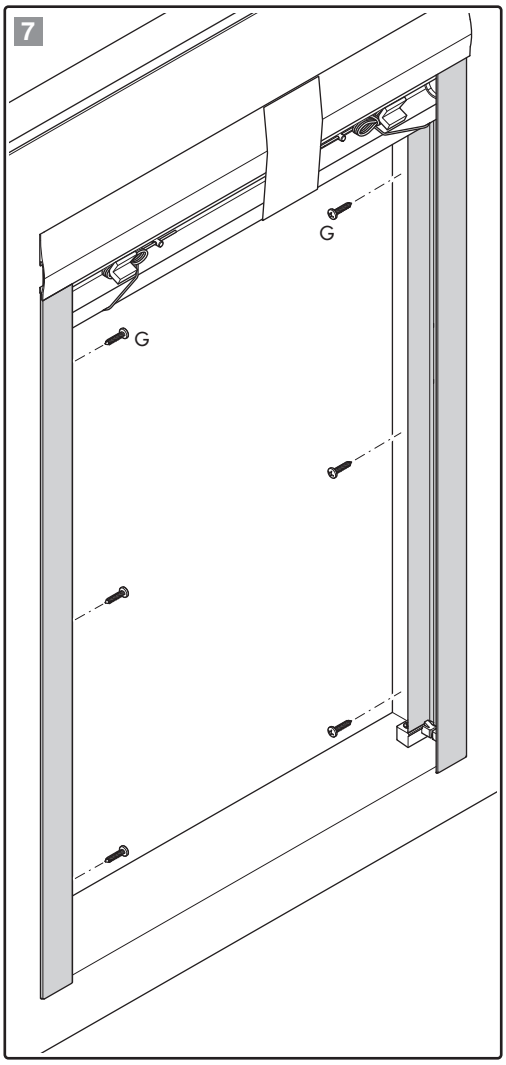
7
G
G

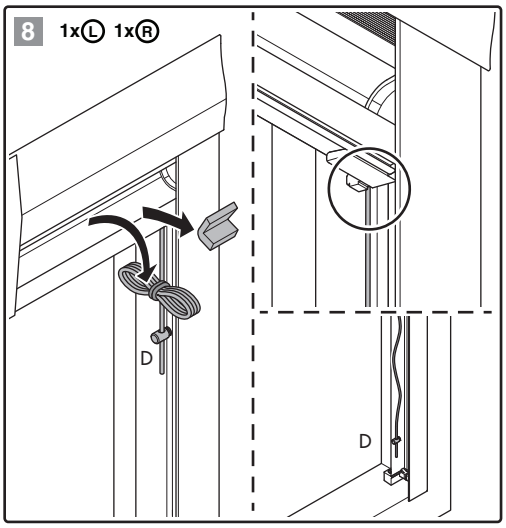
8
1xⓁ 1xⓇ
D
D

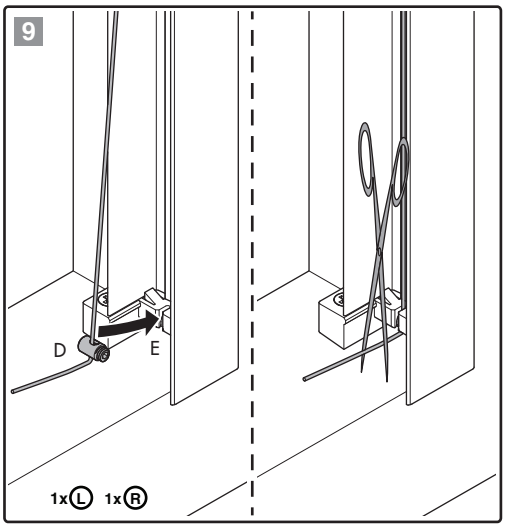
9
D
E
1xⓁ 1xⓇ

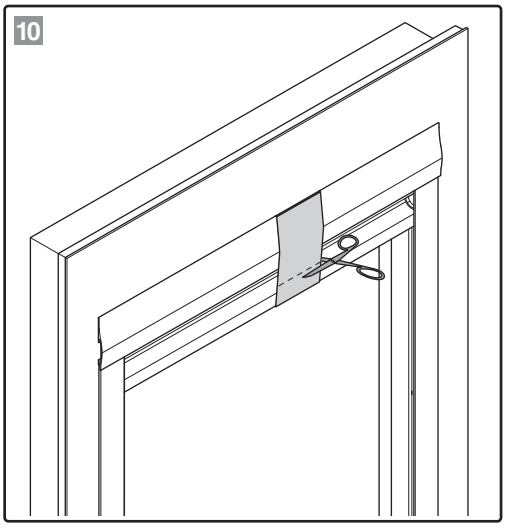
10

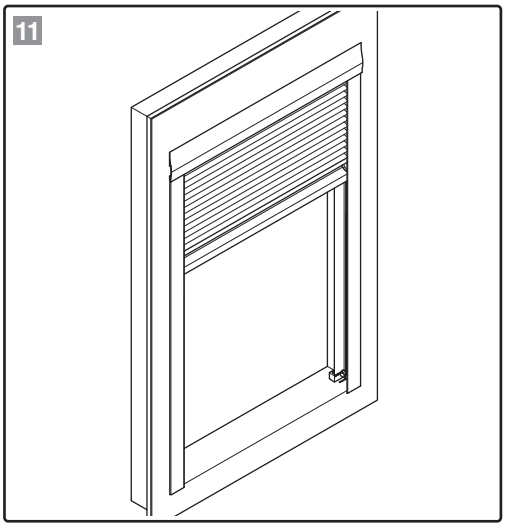
11