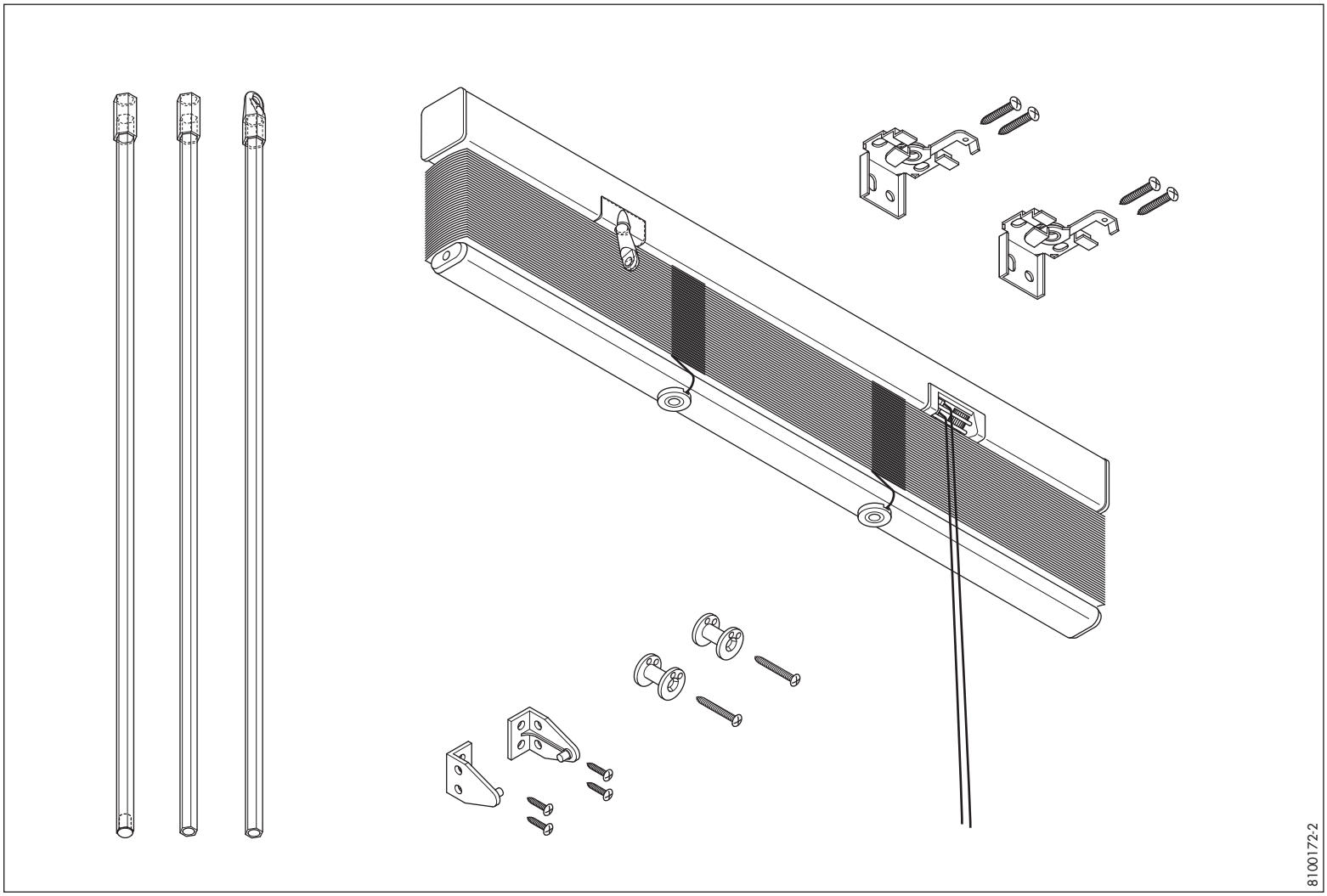
810017 2-2

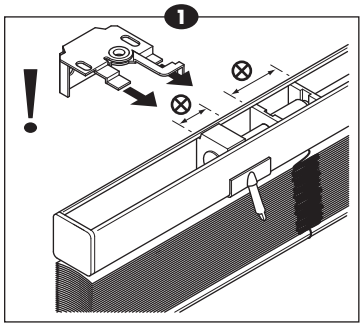
1
!

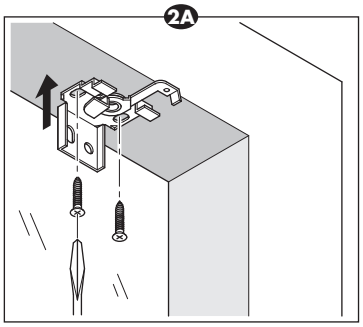
2A

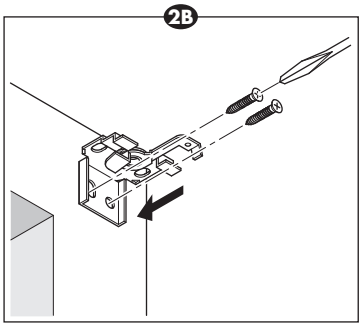
2B

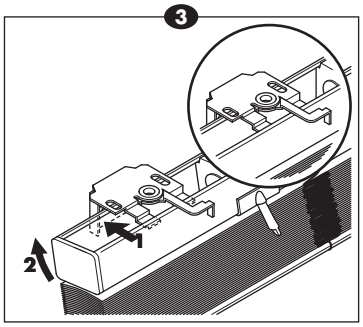
3
1
2

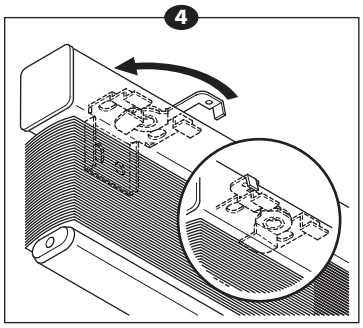
4

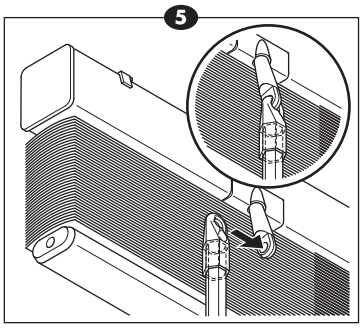
5

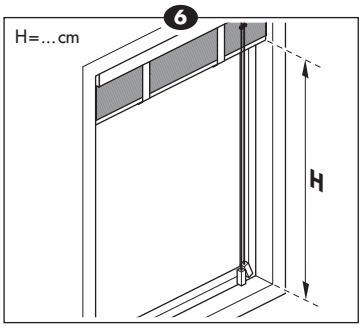
6
H=...cm
H

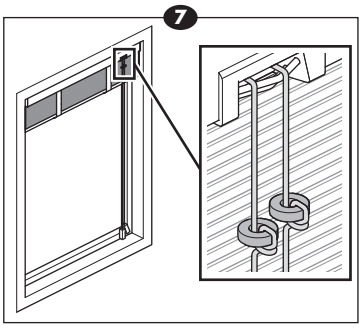
7

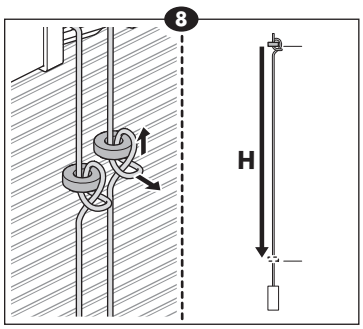
8
H

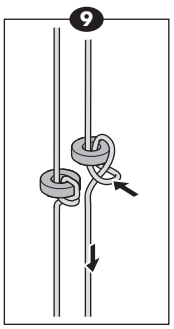
9

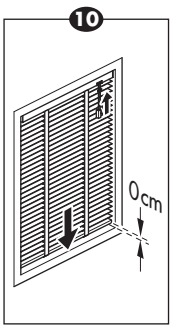
10
0cm

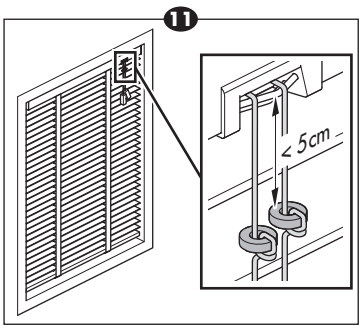
11
< 5cm

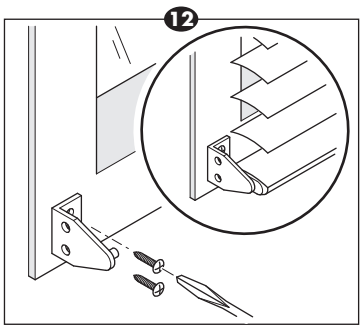
12

13

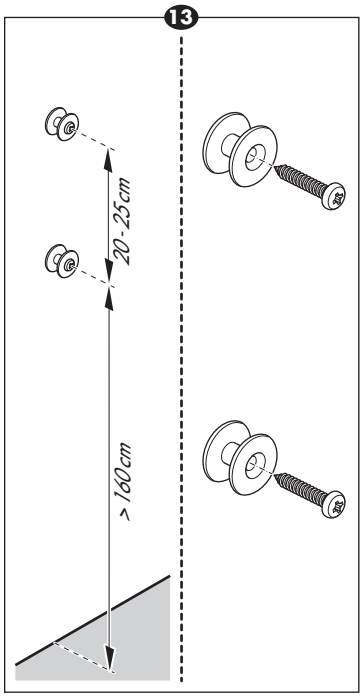

14

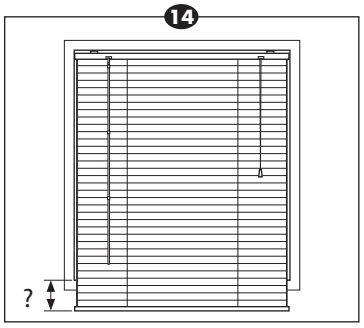

15

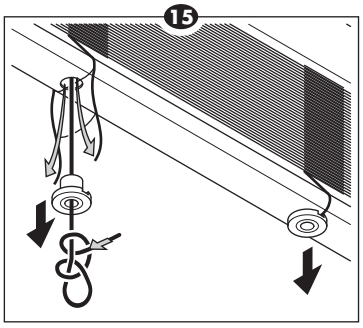

16

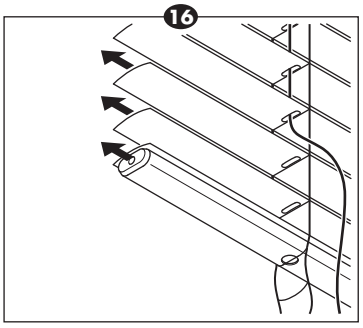

17

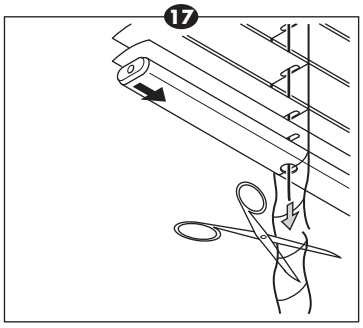

18

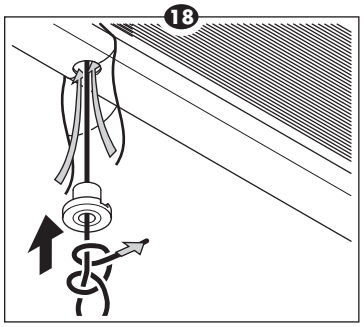

19

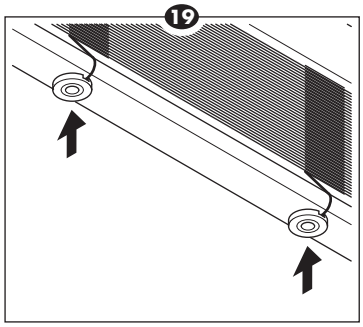

20

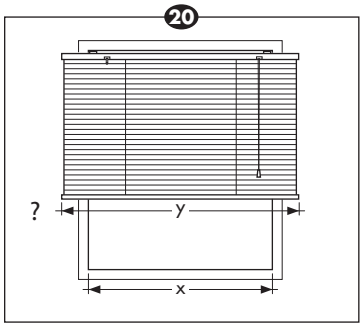

21

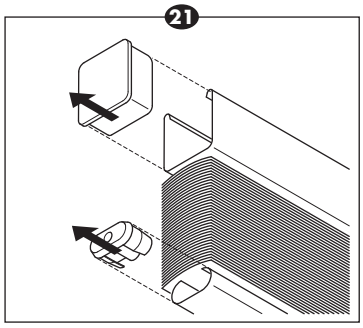

22

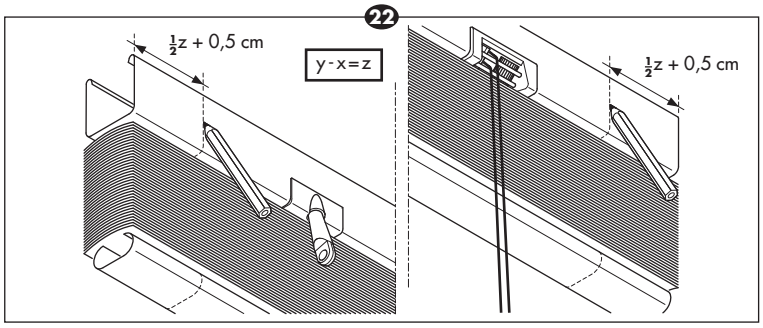

23

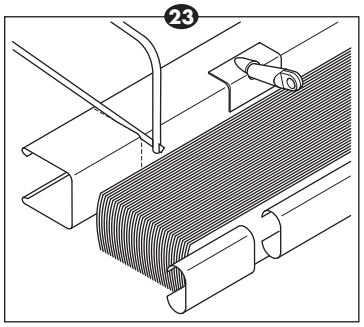

24

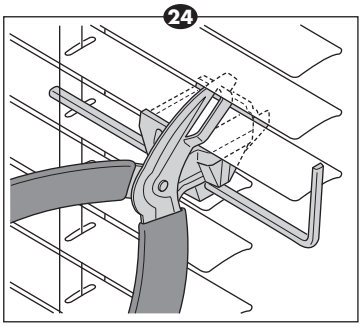
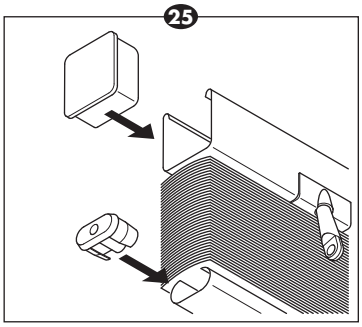
25