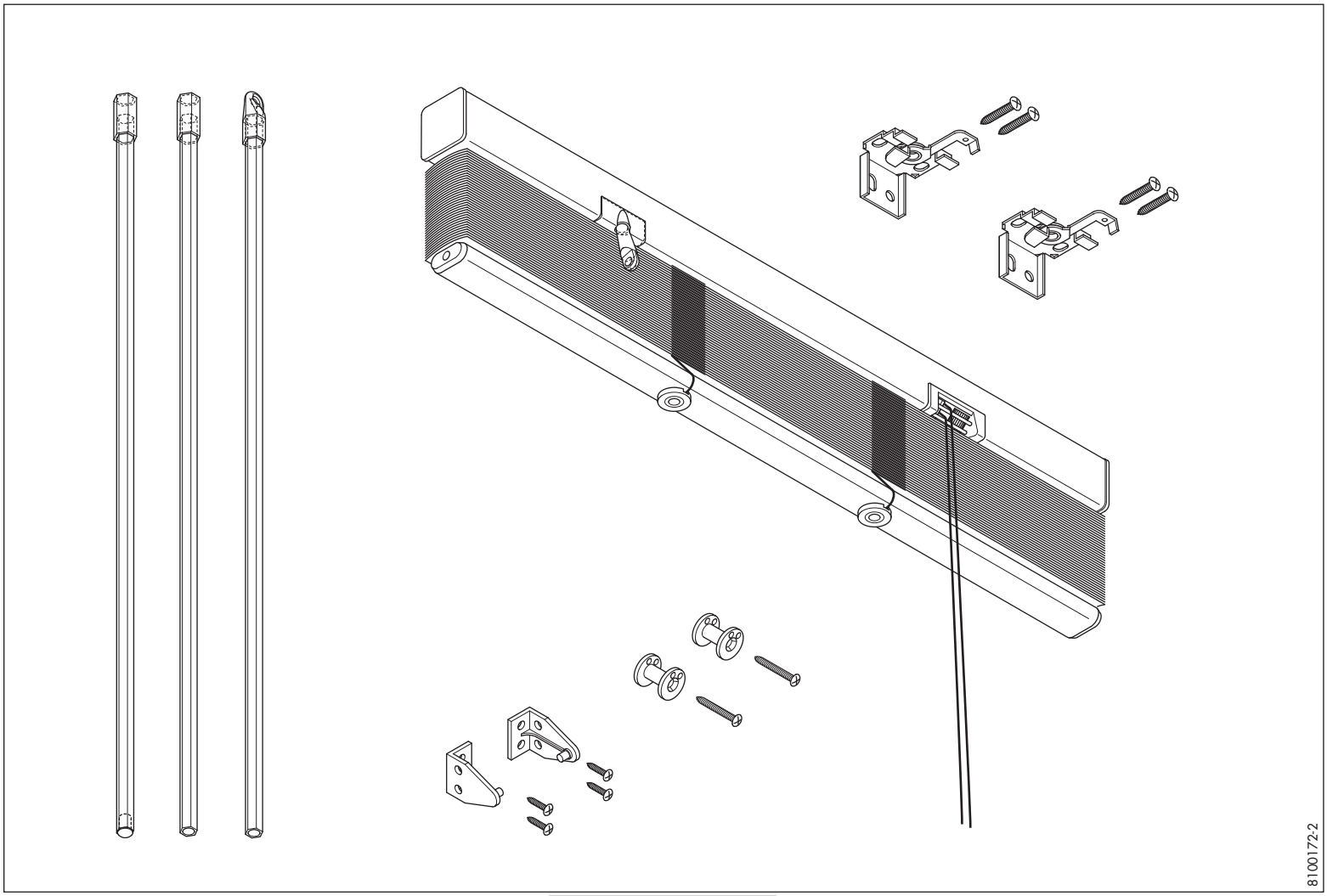

8711247838609

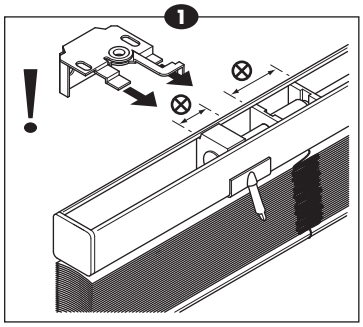

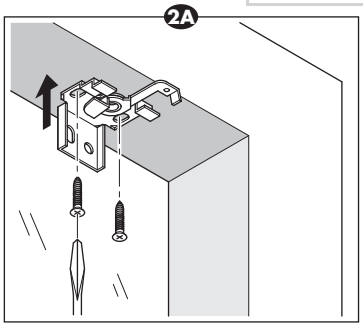

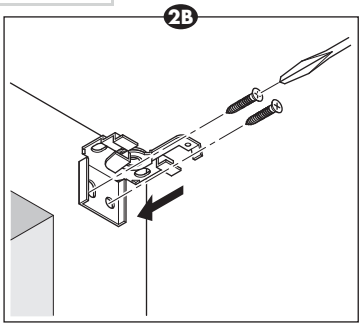

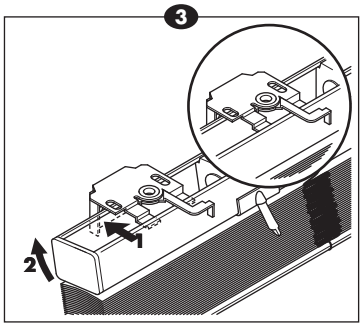

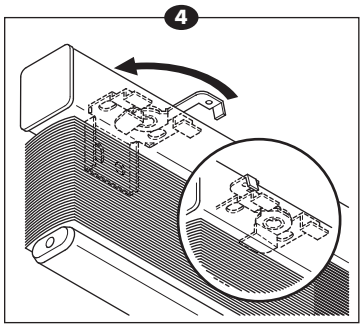

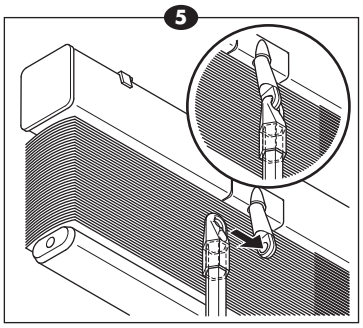

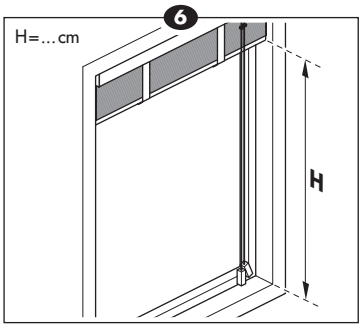

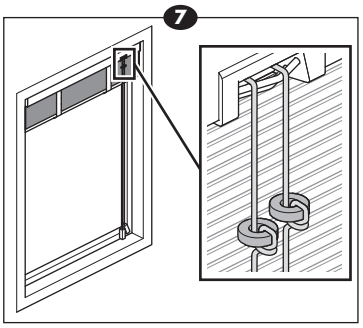

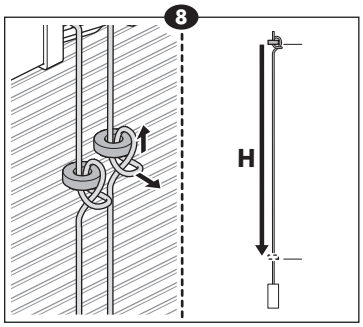

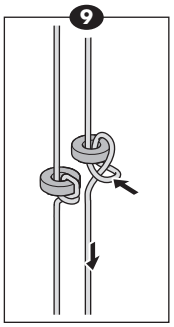

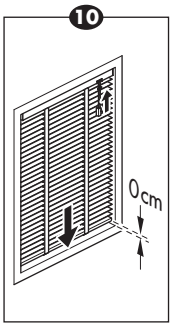

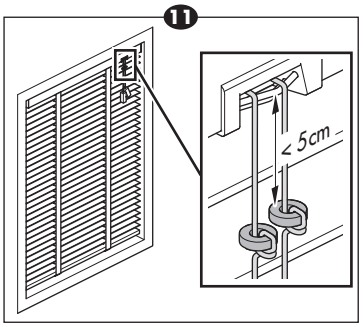

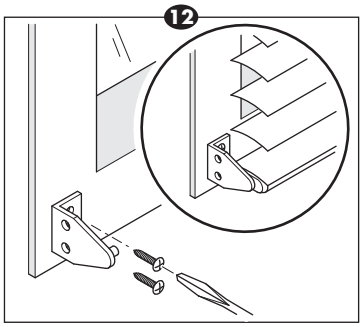

13

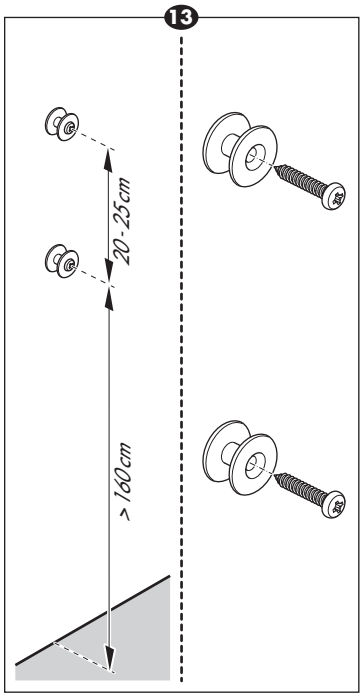

14

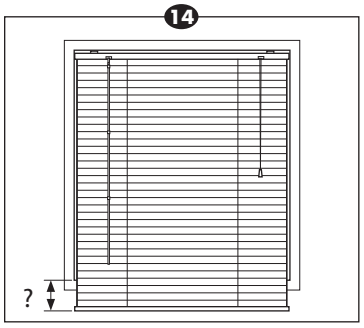

15

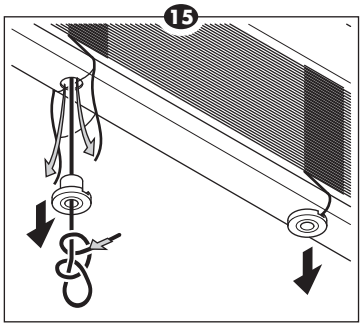

16

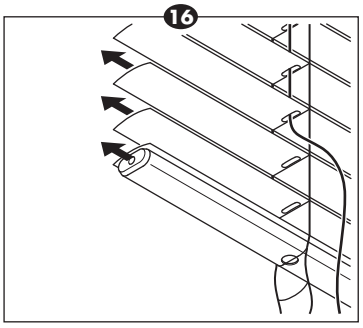

17

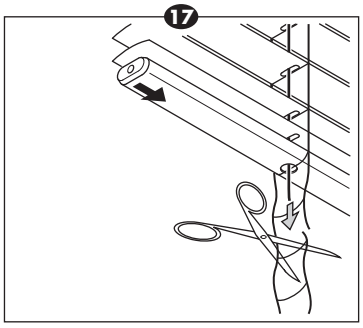

18

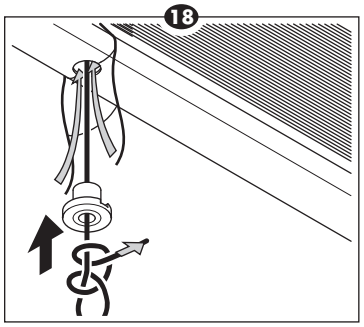

19

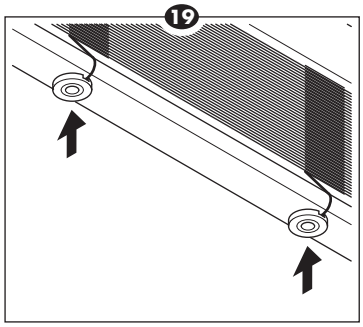

20

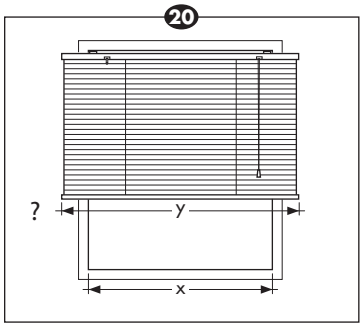

21

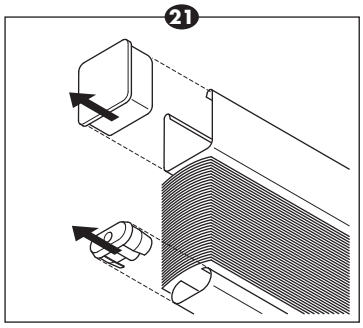

22

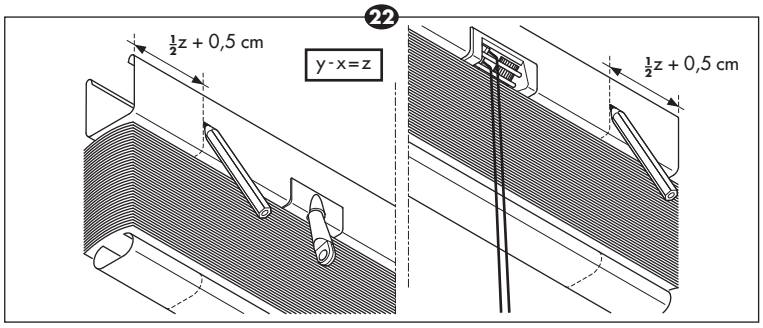

23

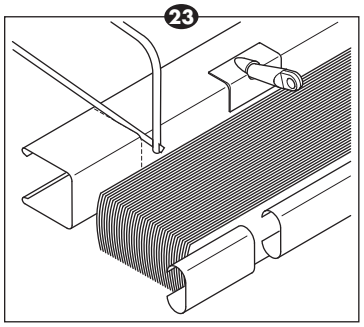

24

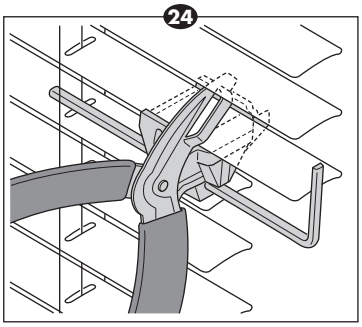
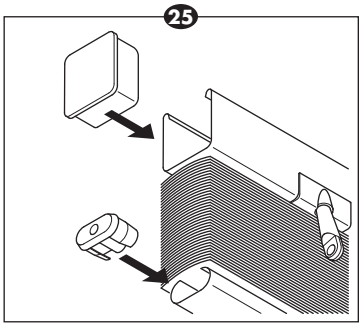
25