OUTDOOR LIFE GROUP

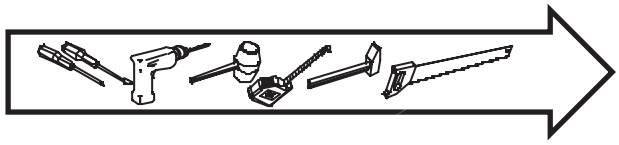

13,5 mm

MILAN S2418 13,5MM

Art.Nr. 59651642

Ean.Nr. 5999553064025

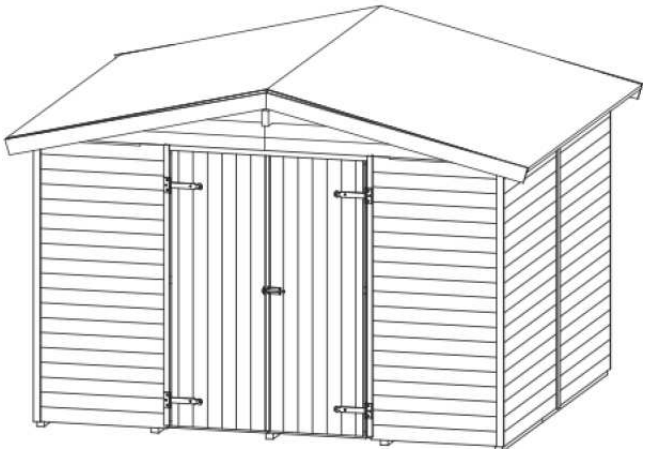

SVEN S2918 13,5MM

Art.Nr. 59651645

Ean.Nr. 5999553063950

JULIAN S2418 PDAK 13,5MM

Art.Nr. 59651643

Ean.Nr. 5999553063998

VIBORG 1718 PDAK 13,5MM

Art.Nr. 59651644

Ean.Nr. 5999553064018

PEFC PEFC/30-31-005

Hergestellt aus Outdoor Life Produkten stammen aus nachhaltig und gesetzlich geschlagenen und gut bewirtschafteten Wäldern.
Wood used for our Outdoor Life Products comes and garden houses is mostly sourced from certified and well-managed forests.
Bois utilisé pour Outdoor Life Produits Abri de jardin maison et Jardin maison provient principalement des forêts certifiées et bien gérées.
Hout gebruikt voor Outdoor Life Producten komt vaak van tuinhuizen en tuinhuizen is meestal afkomstig uit gecertificeerde en goed beheerde bossen.

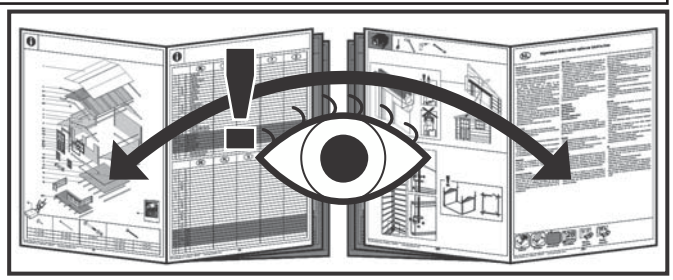

Gartenpro Kft., wwww.gartenpro.hu - www.outdoorlifegroup.eu
Soproni uti Ipartelep, 9444 Fertőszentmiklós, Ungarn

I Informazioni generali sul montaggio delle casette a incastro

Gentile cliente

Desideriamo congratularci per il Suo acquisto. Le presenti istruzioni per il montaggio e le relative illustrazioni Le spiegheranno, in modo sequenziale, come costruire con semplicità la Sua casetta a incastro.

Lei ha acquistato un prodotto in legno durevole che La accompagnerà per anni. Per ottenere i migliori risultati La preghiamo di osservare con attenzione i seguenti punti.

- La merce deve essere controllata entro 14 giorni dal ricevimento, prima di iniziare le operazioni di montaggio.
- La preghiamo di ricordare che Outdoor Life Group Nederland B.V. non è responsabile degli eventuali costi aggiuntivi dovuti a una incompleta esecuzione delle verifiche prima dell'inizio delle operazioni di montaggio.
- Disimballare il legno 2 giorni prima dell'inizio del montaggio, in modo tale da permettere al legno di adattarsi al grado di umidità dell'ambiente.
- Rimuovere la pellicola protettiva e collocare le assi e le travi leggermente distanziate tra loro, in un luogo non esposto alla pioggia o ai raggi solari.
- Verificare la completezza della fornitura tramite la bolla di accompagnamento inclusa nella confezione.
- Qualora non sia possibile iniziare subito il montaggio è importante ricollocare i componenti sulle pallette di carico sovrapponendoli in direzione orizzontale, avendo cura di coprirli con la pellicola utilizzata per la protezione della pacata in modo da evitare eventuali infiltrazioni di acqua o raggi solari.
- Non conservare la confezione all'interno di locali riscaldati.

Ricevimento della merce

Prima di controfirmare la lettera di vettura del trasportatore, verificare quanto segue:

1. La merce è consegnata corrispondente ai dati del tuo ordine da Lei eseguito?
2. La confezione è stata consegnata su pallet e imballata con apposita pellicola?
3. L'imballaggio esterno è privo di danni visibili?

Importante

Qualora si riscontrino mancanze o difformità, è necessario indicare tali osservazioni sulla lettera di vettura e richiederne la sottoscrizione da parte del trasportatore prima di controfirmare la lettera di vettura.

In caso di reclami

La nostra azienda pone la massima cura nella produzione e nelle operazioni di imballaggio al fine di assicurare la migliore consegna dei propri prodotti. Tuttavia può accadere che qualcosa non soddisfi pienamente le Sue aspettative. Qualora vi siano dei pezzi mancanti o danneggiati in misura tale da non consentirne l'utilizzo, è necessario comunicarlo per iscritto all'assistenza clienti, via fax o per posta elettronica, entro 14 giorni.

Assistenza post vendita

Per eventuali reclami, nella confezione è accluso il "Modulo di assistenza post vendita". Leggere con attenzione le indicazioni presenti sul modulo e compilare il modulo con i seguenti dati

- codice d'ordine: è il codice con cui l'ordine è stato da noi elaborato e registrato. Tale codice si trova, ad esempio, sull'etichetta dell'imballaggio e sulla bolla di consegna;
- codice di produzione: questo è il codice delle produzioni di serie e inizia con due lettere ("CN" o "PN"). Tale codice si trova sull'etichetta dell'imballaggio e/o sul manuale di istruzioni per il montaggio;
- il Suo nome e cognome, indirizzo e numero di telefono;
- il codice articolo del componente (o dei componenti) in oggetto, specificando il motivo del reclamo.

Tale modulo, debitamente compilato in ogni sua parte, può essere inviato, insieme alla bolla di consegna, al seguente numero di fax:

Naturalmente è possibile contattare anche il Suo rivenditore di fiducia.

Il Suo reclamo verrà gestito con la massima attenzione e sarà nostra cura farle pervenire il più presto i pezzi richiesti. Eventuali reclami relativi al materiale non verranno accettati qualora esso sia già stato trattato con vernici.

SICUREZZA

Si raccomanda di eseguire i lavori adottando SEMPRE i sistemi di protezione individuali, quali guanti e occhiali protettivi e di maneggiare con prudenza utensili ed elettroutensili, nonché prestare particolare attenzione nell'uso della scala durante le fasi di montaggio.

Si raccomanda inoltre di tenere lontani i bambini dalla zona di installazione per tutta la durata della assemblaggio.

PRIMA DEL MONTAGGIO

Una volta aperto l'imballo, controllare, mediante le indicazioni riportate nelle istruzioni di montaggio, che non vi sano componenti danneggiati o mancanti; nel caso in cui si verificasse una di queste ipotesi rivolgersi al rivenditore autorizzato.

Qualora mancassero alcuni componenti NON assemblare la casetta parzialmente, per evitare che si danneggi o che possa creare eventuali situazioni di pericolo.

Prima del montaggio, verificare che le fondamenta sano perfettamente in piano per evitare problemi di disassamento che pregiudichino la stabilità della casetta e conseguenti difficoltà nell'apertura/chiusura di porte e finestre; a tal proposito è necessario realizzare un piano in cemento di 15-20 cm di spessore.

Prima dell'Installazione della casetta, impregnare gli elementi in legno grezzo, tavole, pannelli preassemblati, serramenti e cornici con impregnante cerato per esterni su TUTTI i lati, in modo da proteggere uniformemente il legno sia esternamente che internamente da funghi, muffe e agenti atmosferici; un trattamento uniforme, evita inoltre la torsione delle tavole.

Montaggio

- Attenersi scrupolosamente alle istruzioni e alle illustrazioni per il montaggio.
- È importante che siano presenti delle fondamenta per la casetta. È possibile scegliere tra
  - fondamenta con pilastri o pedriluti
  - mattonelle in calcestruzzo
  - travi di fondazione in cemento o pavimento in cemento
- Il modo migliore per sigillare la superficie di contatto tra la casetta e le fondamenta è quello di utilizzare del silicone
- Assicurarsi che nella casetta vi sia sufficiente ventilazione.

Consigli utili

- Assicurarsi che il terreno su cui viene posizionata la casetta sia in piano.
- Assicurarsi che le eventuali fondamenta e le travi col pavimento siano posizionate ad alcuni centimetri dal livello del terreno.
- Assicurarsi che la casetta sia fissata alle fondamenta o al terreno.
- Provvedere ad assicurare adeguatamente la casetta.
- Assicurarsi che nella casetta vi sia sufficiente ventilazione.
- Lubrificare la serratura una volta all'anno con polvere di grafite.
- Per la pulizia del vetro acrilico utilizzare detergenti a base di sapone e mai prodotti abrasivi.
- È possibile utilizzare una porzione della pellicola di imballaggio come strato impermeabile da mettere tra le fondamenta e la casetta.
- Dopo l'apertura dell'imballaggio, sarà necessario in primo luogo separare le travi dalle pareti dalle assi prima di procedere al loro sollevamento in modo che le giunzioni a incastro (maschio-femmina) siano ben separate e si evitino eventuali danni.

MANUTENZIONE

Per prolungare la vita del manufatto in legno, è necessaria una corretta e costante manutenzione atta soprattuto a proteggerlo da: agenti amosferici, raggi UV, funghi e muffe;

a tal scopo, è essenziale impregnare la casetta con impregnante cerato per esterni scegliendo la tonalità desiderata tra i colori proposti. Si raccomanda di irattare la casetta sia all'esterno che all'Interno per una protezione completa e duratura e di ripetere la manutenzione almeno una volta l'anno o comunque prima che il trattamento precedente abbia perso brillantezza e tonalità.

Una volta installata la casetta, effettuare periodicamente controlli sulla stabilità della stessa, evitare carichi pesanti contro le pareti e non introdurre oggetti surriscaldai (es. barbecue appena utilizzai) o infiammabili. In caso di neve, rimuovere la stessa dal tetto della casetta per salvaguardarne stabilità e integrità. Dopo l'utilizzo si raccomanda di chiudere sempre la porta per preservarne la stabilità e prevenire eventuali deformazioni.

La casetta di legno è un riparo, non può quindi considerarsi una struttura impermeabile, eventuali infiltrazioni d'acqua laerali, dovute principalmente a poggia di iormenta sono un evento possibile.

Irregolarità accettabili:

- nodi incorporati nel legno
- nodi sporgenti con un diametro non superiore di 4 cm
- residui di pellicola protettiva sulla parte posteriore del tetto e del pavimento, a condizione che l'aspetto visibile possa essere chiuso
- leggere ondulazioni (esse non influiscono sulla durata del prodotto)
- fessure che non intaccano la costruzione
- sacche di resina
- torsioni o curvature, purché non impediscano l'utilizzo o il montaggio
- incavi a V nelle travi della parete o eventualmente nelle porte e nelle finestre

GARANZIA

Come previsto per legge, la garanzia su difetti di fabbricazione ha una durata di 2 anni dalla data d'acquisto, mentre la garanzia per materiale corroso da marcescenza provocata da microrganismi ed intemperie è di 5 anni. Si raccomanda di conservare i documenti fiscali che ne certificano l'acquisto.

Richieste di garanzia, pervenute dopo la scadenza della stessa, NON verranno accettate e in NESSUN caso verranno rimborsati costi di manodopera, trasporto ed eventuali danni diretti o indiretti.

NON sono coperti da garanzia difetti derivati da: mancato trattamento di verniciatura prima del montaggio, fondamenta in calcestruzzo NON eseguite a regola d'arte che permeano il normale drenaggio dell'acqua, errori nel montaggio di casetta, serramenti, guaina di copertura, mancato rispetto delle prescrizioni di manutenzione riportate al punto precedente, utilizzo di sistemi di fissaggio diversi da quelli forniti in dSazione, catastrofi naturali, violente intemperie, velocità del vento maggiore o uguale a forza 7 della scala Beaufort.

TOLLERANZE SUL LEGNO

Il legno è un materiale vivo, è normale quindi che ciascun elemento sia diverso dall'altro, pertanto sono ammesse e comunemente accettate le seguenti irregolarità: nodi aventi diametro massimo di 3 cm, nodi cadenti chiudibili in fase di montaggio, fessurazioni alle estremità delle tavole che non incidono sulla larghezza, fessurazioni non continue, crepe inferiori ai 7 cm di lunghezza, deformazioni o incurvature che non influenzano il montaggio.

Nel caso in cui, cadano dei nodi, otturare i fori con succo per legno; rimuovere eventuali sacche di resina con una normale spatola.

Le tolleranze dimensionali sulle quote indicate nel presente manuale sono di ±1 mm.

Membrana per il tetto

Accessori

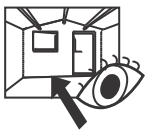

Vista interna

Vista esterna

Casetta a incastro con pavimento

I Informazioni generali sul montaggio delle casette a incastro

N.B.
- Nella configurazione standard, le finestre e le porte non vengono fornite con vero vetro. Qualora dovesse verificarsi una rottura di vetri in caso forniture con vetro non verranno accettati reclami.
- La casetta da giardino deve essere ancorata per resistere al maltempo.
- La casetta da giardino non è fornita di assicurazione. Qualora lo si desideri, è possibile optare per l'assicurazione della casetta contro danni provenienti dall'esterno, quali per es. vandalismo o maltempo. Si consiglia di rivolgersi al proprio agente di assicurazioni per ulteriori informazioni.
- Per eventuali accessori quali terrazze, fioriere, imposte e altre costruzioni aggiuntive vengono fornite le ulteriori istruzioni.

Importante! Possibili cause di eventuali problemi.

A. Formazione di fessurazioni nel muri.

Il legno è un prodotto vivo e si adatta alle diverse condizioni atmosferiche, in alcune zone ciò si può manifestare in maniera estrema. Può accadere che, nel caso di tempo molto secco, si formino degli spazi tra alcune travi delle pareti. In tal caso, è necessario procedere come segue:

Fase 1: rimuovere, dall'interno verso la porta, il listello superiore del telaio per controllare se la trave della parete sovrastante si appoggia sul telaio della porta. Qualora ciò si verifichi, seguire i punti 2, 3, 4 e 5. Qualora ciò non si verifichi, contattare Outdoor Life Group Nederland B.V. o il proprio rivenditore.

Fase 2: per riuscire a eliminare le fessurazioni, allentare dall'interno i listelli di copertura del telaio della porta e rimuovere la porta e il telaio.

Fase 3: allargare l'apertura della porta di ...x... cm nella parte superiore, servendosi di una sega (a seconda delle dimensioni della fessura, in ogni caso al massimo di 1 cm).

Fase 4: qualora la fessura sia ancora visibile, battere leggermente con un martello sul lato sopra la giunzione dell'angolo (utilizzare un martello in gomma), finché le travi delle pareti non tornano nella posizione originale.

Fase 5: ricollocare porte e finestre.

B. Il legno del tetto si dilata.

Le assi del tetto devono essere fissate con 2 chiodi per punto di giuntura (parte laterale e trave del tetto). Qualora venga utilizzato solo un chiodo per punto di giuntura, il legno del tetto può inclinarsi verso il basso.

C. Danni alle giunzioni a incastro

È possibile che le giunzioni a incastro subiscano parziali danni durante il trasporto. Se il giunto maschio-femmina non presenta problemi in fase di montaggio, non verrà accettato alcun reclamo.

Un lieve danno alle giunzioni a incastro non influenza la stabilità della casetta.

Ulteriori informazioni generali su casette da giardino e prodotti in legno sono disponibili sul nostro sito Internet presente all'indirizzo www.outdoorlifeproducts.com .

INSTALLAZIONE IN LUOGHI VENTOSI

Nei casi in cui la casetta venga installata in luoghi particolarmente ventosi, si prescrive l'utilizzo del kit Tiranti di bloccaggio da inserire nei quattro angoli della casetta.

RECLAMI

Eventuali reclami devono essere segnalai al punto vendita, avendo cura di comunicare codice articolo, e i documenti fiscali relaivi al prodotto acquisto.

Osvaldo Marastoni
Tel: (+39) 388 6364512
OMA AGENZIA
Via F.lli Conti, 15
42012 Campagnola Emilia (RE)
ITALY
osvaldomarastoni@gmail.com

Membrana per il tetto

Accessori

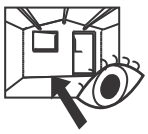
Vista interna

Vista esterna

Casetta a incastro con pavimento

NL Algemene informatie opbouw blokhutten

Geachte klant
Hartelijk gefeliciteerd met uw aankoop. Met behulp van deze opbouwbeschrijving, co-uitgevoegde tekeningen beschrijven wij u stap voor stap, hoe u uw blokhut eenvoudig kunt opbouwen.
U heeft een duurzaam bouwproduct gekocht waarvan u jarenlang plezier zult hebben. Voor het allerbeste resultaat brengen wij de volgende punten onder de aandacht.
- De goederen moeten binnen 14 dagen na ontvangst worden gecontroleerd voor aanvang opbouw.
- Wij moeten u erop wijzen dat Outdoor Life Group Nederland B.V. B.V. niet verantwoordelijk is voor extra ontstane kosten, veroorzaakt door een onvolledige controle voor aanvang van de opbouw.
- Pak 2 dagen voor het opbouwen het hout uit, zodat het kan wennen aan de vochtigheidsgraad van de omgeving.
- Verwijder het folie, leg de planken en balken niets uit elkaar op een plek waar ze niet aan regen of zon worden blootgesteld.
- Controleer aan de hand van de paklijst, verpakt in het pakket, of de goederen compleet zijn.
- Indien niet direct met de opbouw wordt of kan worden begonnen, is het belangrijk dat u de onderdelen weer vlak oostapelt op de pallet en deze afdekt met de folie die voor de bescherming van de pallet bleef, zodat zon en water niet binnen kunnen dringen.
- Het pakket niet in een verwarmde ruimte opslaan.

In geval van thuisleveringen
De blokhut wordt op een pallet, in folie verpakt, geleverd. Het afleveringsadres moet voor vrachtauto's met een toelaatbaar gewicht van 38 ton bereikbaar zijn.

In ontvangstrame:
Voordat u de vrachtbrief van de vervoerder ondertekent, dient u het volgende te controleren:
1. Komen de aangeleverde goederen overeen met de gegevens op uw bestelling?
2. Is het pakket op een pallet en in folie verpakt aangeleverd?
3. Is het bouwpakket aan de buitenkant onbeschadigd?

Belangrijk:
Indien aan het bovenstaande niet is voldaan, dient u dit te vermelden op de vrachtbrief en deze opmerkingen dient u laten accorderen door de vervoerder, voordat u de vrachtbrief ondertekent.

Eventuele reclamaties
Wij besteden alle zorg aan productie en verpakking om een goed product te leveren. Desondanks kan het voorkomen, dat een of ander niet aan uw verwachtingen beantwoordt. Zijn onderdelen mankeo of ondeugdelijk beschadigd door een goede verwerking, en/of niet meer mogelijk is, dan dient u dit binnen 14 dagen schriftelijk of per fax of email met de (foto's) daarvan aan de klantenservice.

After Sales
Voor een eventuele reclamatie bevindt zich in het pakket een 'After Sales formulier'. Lees u de aanwijzingen op dit formulier na, vul u het met de volgende gegevens in:
- Ordernummer: is het nummer waaronder de order bij ons geregistreerd en verwerkt is. Dit nummer vindt u o.a. op de sticker op de verpakking en op de afleverbon.
- Productnummer: dit is een nummer voor de aanbeproductes, met begin met twee letters (NL... of EN...). U vindt het nummer op de sticker van het pakket en dit gestempeld op het montage-instructie boekje.
- Uw naam, adres en telefoonnummer
- Het artikelnummer van het onderdeel (van de onderdelen) waarom het gaat, met vermelding van de klacht.

U kunt aan dit volledige/uitgebreide reclamatie formulier samen met de aflever bon (foto's) faxen naar onderstaand fax nummer.

Outdoor Life Group Nederland B.V.
Klantenservice
Lage Akkerweg 13
5711 DC Someren
Nederland
Fax: (+31) (0)493-441510
service@outdoorlifegroup.nl

Uiteraard kunt u ook contact opnemen met uw dealer.
Wij mullen uw reclamatie zorgvuldig behandelen en ervoor zorgen dat de onderdelen zo spoedig mogelijk hergeleverd worden. Materiaalklachten worden niet geaccepteerd als ze al geschiedend zijn.

Montage
- Volg de opbouwinstructie/tekeningen nauwkeurig.
- Het is belangrijk een fundament voor de hut te hebben.
  U heeft de keuze tussen:
  - Een fundering met ringbalken
  - Betonteegels
  - Een betonnen funderingsbalk of een betonnen vloer
- De aanleiding van de blokhut op de fundering kunt u het beste afdichtten met silicoonkit.
- Zorg voor voldoende ventilatie in uw blokhut.

Nuttige tips
- Zorg dat de ondergrond waarop de blokhut geplaatst wordt, waterpas is.
- Zorg ervoor dat de eventuele fundering en/of de vloerbalken enige centimeters boven het maaiveld geplaatst worden.
- Zorg dat de blokhut verankerd wordt aan de fundering of ondergrond.
- Denk eraan uw blokhut te verzekeren.
- Zorg voor voldoende ventilatie in de blokhut.
- Niet stofdrmmel pot, aan smoren met grafietpoeder.
- Kunststofruiten met zeepmiddel schoonmaken, nooit met een schuurmiddel.
- Een deel van de verpakkingsfolie kunt u gebruiken als vochtwerende scheidingslaag tussen fundering en de blokhut.
- Als u het pakket uitpakt dient u eerst de wandbalken en planken van elkaar te scheiden, zodat u deze optilt. Zodat messing en groef vrijliggen en beschadigingen worden voorkomen.

Onderhoud
- Voor de opbouw van de blokhut behandelt u de groef en messing van de wandbeelen, alsmede de vloer- en dak delen met vochtregulerende beits. Deze beits kunt u gebruiken als houtbescherming voor behandeling van de nelle blokhut na het opbouwen. Door deze behandeling regelmatig te herhalen, wordt de levensduur van uw blokhut aanzienlijk verlengd.
- De binnenkant van de blokhut en de deur behandelt u, afhankelijk van lokale omstandigheden, het beste minstens elke drie jaar met vochtregulerende beits, die geschikt is voor binnen en buiten. Voor meer informatie kunt u zich tot uw leverancier wenden.

Hout is een natuurproduct dat leeft en dat betekent dat elk stuk hout een andere structuur en tekening heeft. Het is normaal dat in hout afwijkingen voorkomen, dit geeft hout echter zijn natuurlijke charme.

Toelaatbare afwijkingen zijn:
- Kwasten die zijn vastgegroeid in het hout
- Uitvallende kwasten met een doorsnede van maximaal 4 cm
- schadresten, boomschors op achterkant van dak- en vloerhout, op voorwaarde dat de zichtzijde gesloten verwerkt kan worden.
- lichte verkleuringen (deze tasten de levensduur niet aan)
- scheuren die de constructie niet aantasten
- harszakken
- verdraaiing en rondstaven, als de werkbaarheid/montage niet wordt aangetast.
- vingerlassen in zowel wandbalken als ook eventueel deuren en ramen.

Garantie
Garantie 5 jaar, exclusief hang- en sluitwerk.
Van de garantie uitgesloten zijn gebreken die het gevolg zijn van:
- een ondeugdelijke fundering
- een fundering die niet waterpas is
- niet opbouwen als aangegeven in deze opbouwbeschrijving
- on/voldoende onderhoud en gebruik van een niet vochtregulerende verf
- foutief, niet vakkundig gelegde of on/voldoende dakbedekking
- het verschroeven of spijkeren van onderelkaar gelegen wandbalken, raam- of deurkozijnen
- schadelijke en gevolgschade van niet vakkundig aan-, in- en/of ombouwen
- een ontrekkende en/of verkeerd bevestigde dakverankering (deze behoort altijd tot de levering van)
- natuurrampen of andere gewelddadige inwerkingen
- windsnelheden van meer dan 7 Beaufort.

NB
- Uw ramen en deuren worden niet standaard met echt glas geleverd. Mocht dit inbeslag niet voorkomen en is er glasbreuk ontstaan, dan kan dit op grond van de leveranciers niet geclaimd worden.
- Uw tuinhuis moet stevig vast verankerd worden.
- Uw tuinhuis is niet standaard verzekerd. Indien gewenst kunt u uw tuinhuis verzekeren tegen beschadigingen van buitenaf, bijvoorbeeld vandalisme en stormschade. Informeer bij uw verzekeringsagent naar de mogelijkheden.
- Voor eventueel aangeleverde accessoires zoals zomas, bloembakken, luiken en aanbouwkas is een opbouwinstructie bijgevoegd.

Belangrijk ! Mogelijke oorzaken van eventuele problemen.
A. Vorming van kieren in de wanden:
Hout leeft en past zich aan bij wisselende weersomstandigheden. In sommige gebieden gebeurt dit extreem. Het kan voorkomen dat bij extreem droog weer ruimtes ontstaan tussen enkele wandbalken. U dient als volgt te handelen:
Stap 1: Verwijder aan de binnenkant van de deur de bovenste list van het kozijn om na te gaan of de bovenliggende wandbalk op het kozijn van de deur steunt. Indien dit het geval is, dan dient u de stappen 2, 3, 4, en 5 te volgen. Indien dit niet het geval is dan dient u contact op te nemen met Outdoor Life Group Nederland B.V. of uw dealer.
Stap 2: Om een kiere kunnen verwijderen, schroeft u aan de binnenkant de sleeklijsten van het deurkozijn af en verwijdert u de deur en het kozijn.
Stap 3: U maakt de deuropening met behulp van een zaag aan de bovenzijde ...cm groter (afhankelijk van de grootte van de kier, maar maximaal 1 cm).
Stap 4: Indien de kier nu nog aanwezig is, slaat u met een hamer lichtjes op het dak boven de hoekverbinding (gebruik een rubber hamer) totdat de wandbalken weer in de oorspronkelijke toestand geplaatst zijn.
Stap 5: Deur en raam weer inbouwen.

B. Het dakhout zwelt op :
Het dakhout maakt met 2 spijkers per bevestigingspunt (zijwand en dakgoot) worden bevestigd. Indien er slechts 1 maal per bevestigingspunt genagelt wordt, kan het dakhout schuin naar boven gaan staan.
C. Beschadiging van messing en groef
Mogelijkerwijs kunnen messing en groef tijdens het transport gedeeltelijk beschadigd zijn. Zolang bij montage de dekking tussen messing en groef gewaarborgd is kan dit geen reden zijn voor een reclamatie.
Een lichte beschadiging van messing en groef heeft geen invloed op de stabiliteit van het huis.

Meer algemeen informatie over tuinhuizen en hout producten vind uw op onze webpage. (www.outdoorlifeproducts.com)

Dakleer

Accessoires

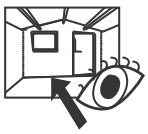
Binnen-
aanzicht

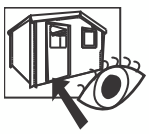
Buiten-
aanzicht

Blokhut
met vloer

D Allgemeine Informationen zum Aufbau von Blockhäusern

Sehr geehrter Kunde,

Herzlichen Glückwunsch zu Ihrem Kauf. Mit Hilfe dieser Aufbauanleitung bzw. der beigefügten Zeichnungen wird Schritt für Schritt beschrieben, wie Sie Ihr Blockhaus ganz einfach selbst aufbauen können.
Sie haben ein nachhaltiges Holzprodukt gekauft, an dem Sie noch Jahre später Ihre Freude haben werden. Für die besten Ergebnisse möchten wir Sie auf Folgendes hinweisen:

- die Artikel müssen innerhalb von 14 Tagen nach Erhalt und vor dem Aufbau kontrolliert werden
- Wir weisen darauf hin, dass Outdoor Life Group Nederland B.V. nicht für oder entstandene Kosten verantwortlich ist, die durch eine unvollständige Kontrolle vor dem Aufbau entstanden sind.
- Nehmen Sie 2 Tage vor dem Aufbau das Holz aus der Verpackung, so dass sich das Material an den Feuchtigkeitsgrad der Umgebung gewöhnen kann
- Entfernen Sie die Folie, legen Sie die Bretter und Balken mit etwas Abstand auf einen Platz, wo sich weder Regen noch Sonneneinwirkung ausgesetzt sind.
- Kontrollieren Sie anhand der Stückliste, ob die Ware einwandfrei und vollständig ist
- Sollten Sie nicht direkt mit dem Aufbau beginnen, ist es wichtig, das Paket nach Kontrolle der einzelnen Teile wieder flach aufzustapeln und auf der Palette gegen Regen und Sonneneinwirkung zu schützen
- Ware alle nicht in einem geschlossenen Raum aufbewahren

Falls die Ware nach Hause geliefert wird:
Das Blockhaus wird auf einer Palette in Folie verpackt geliefert. Die Lieferadresse muss für LKW mit einem Gesamtgewicht von 38 Tonnen erreichbar sein.

Lieferung:
Bevor Sie der Spedition den Frachtbrief unterschreiben, sollten sie Folgendes kontrollieren:
1. Stimmt die gelieferte Ware mit Ihrer Bestellung überein?
2. Ist das Paket auf einer Palette und in Folie verpackt geliefert worden?
3. Ist der Bausatz äußerlich beschädigt?

Wichtig:
Sollte einer der o.g. Punkte nicht zutreffen, vermerken Sie diese bitte auf dem Frachtbrief und lassen Sie sich dies vom Fahrer gegenzeichnen, bevor Sie den Frachtbrief unterzeichnen.

Eventuelle Reklamationen
Wir verwenden größte Sorgfalt auf Produktion und Verpackung, um ein optimales Produkt zu liefern. Dennoch kann es vorkommen, dass das eine oder andere nicht Ihren Erwartungen entspricht. Sollten einige Teile fehlerhaft oder beschädigt sein, so dass eine einwandfreie Verarbeitung nicht mehr möglich ist, melden Sie dieses bitte innerhalb von 14 Tagen schriftlich postalisch, per Fax oder per E-Mail dem Kundenservice.

Kundendienst
Für eventuelle Reklamationen befindet sich in dem Paket ein Reklamationsformular. Bitte lesen Sie zunächst die Anweisungen auf diesem Formular und füllen die folgenden Daten aus:

- Bestellnummer: das ist die Nummer, unter der die Bestellung bei uns registriert und bearbeitet wurde. Die Nummer befindet sich unter anderem auf dem Aufkleber auf der Verpackung oder auf dem Lieferschein.
- Produktionsnummer: dies ist eine Nummer für die Serienproduktion, sie beginnt mit zwei Buchstaben: CN oder PN. Die Nummer befindet sich auf dem Aufkleber des Pakets und/oder als Stempel in der Aufbauanleitung.
- Ihren Namen, Adresse und Telefonnummer
- Die Artikelnummer des Teiles oder der Teile, die Sie reklamieren wollen, mit der jeweiligen Beschwerde.

Sie können das vollständig ausgefüllte Formular zusammen mit dem Lieferschein an die folgende Nummer faxen lassen.

Selbstverständlich können Sie auch mit Ihrem Händler Kontakt aufnehmen. Wir werden Ihre Reklamation sorgfältig prüfen und dafür sorgen, dass die Teile so schnell wie möglich nachgeliefert werden. Beschwerden hinsichtlich des Materials werden nicht akzeptiert, sofern sie gestrichen worden sind.

Aufbau

- Halten Sie sich genau an die Aufbauanweisungen und Zeichnungen
- Es ist wichtig, ein Fundament für die Hütte zu haben. Sie haben die Wahl zwischen
  - einem Fundament mit Ringbalken
  - Betonziegeln
  - einem Fundamentboden aus Beton oder Betonboden
- Der Abschluss der Blockhütte an das Fundament kann am besten mit Silikon abgedichtet werden.
- Sorgen Sie für ausreichende Belüftung Ihrer Blockhütte

Nützliche Tipps

- Sorgen Sie dafür, dass der Grund auf dem das Blockhaus errichtet wird eben und waagerecht ist.
- Sorgen Sie dafür, dass das eventuelle Fundament und/oder die Bodenbalken einige Zentimeter über der Bodenoberfläche ist.
- Sorgen Sie dafür, dass das Blockhaus im Fundament oder Boden verankert wird.
- Denken Sie daran, Ihr Blockhaus zu versichern
- Sorgen Sie für ausreichende Belüftung in Ihrer Blockhütte
- Behandeln Sie das Schloss mindestens einmal im Jahr mit Graphitpulver
- Einen Teil der Verpackungsfolie können Sie als wasserabweisende Trennschicht zwischen dem Fundament und der Hütte verwenden
- Wenn Sie das Paket auspacken, sollten zunächst die Balken und Bretter voneinander getrennt abgelegt werden bevor Sie mit dem Aufbau beginnen. So ist sichergestellt, dass Nut und Feder frei liegen und Beschädigungen vermieden werden.

Instandhaltung

- Vor dem Aufbau der Blockhütte sind Nut und Feder der Wand-, Boden- und Dachteile mit feuchtigkeitsregulierender Beize zu behandeln. Dieselbe Beize kann nach dem Aufbau als Holzschutz für die Behandlung der gesamten Blockhütte verwendet werden. Wird diese Behandlung regelmäßig durchgeführt, verlängert sich die Lebensdauer der Blockhütte beachtlich.
- Die Innenseite der Blockhütte und die Tür sind, abhängig von örtlichen Gegebenheiten am besten mindestens alle drei Jahre mit feuchtigkeitsregulierender Beize die für innen und außen geeignet ist, zu behandeln. Weitere Informationen erhalten Sie bei Ihrem Händler. Holz ist ein Naturprodukt, das lebt. Das bedeutet, dass jedes Stück Holz eine andere Struktur und Zeichnung hat. Es ist normal, dass im Holz Abweichungen vorkommen. Diese individuellen Prägungen geben dem Holz erst seinen natürlichen Charme.

Zulässige Abweichungen sind:

- im Holz festgewachsene Äste
- herausgewachsene Äste mit einem maximalen Durchmesser von 4 cm
- Hohlraumränder, Baumrinde an der Rückseite des Daches und des Bodenholzes, unter der Bedingung, dass die Sichtseite geschlossen verarbeitet werden kann.
- Leichte Verfärbungen (diese haben keinen Einfluss auf die Lebensdauer)
- Risse, die die Konstruktion nicht beeinflussen
- Harzgallen
- Verdrehungen und Rundstellen, solange die Verarbeitungen und der Aufbau nicht negativ beeinflusst wird
- Keilverzinkungen in den Wandbalken und eventuell in Türen und Fenstern

Garantie
Die Garantie beträgt über 5 Jahre, Beschläge ausgenommen.
Von der Garantie sind folgende Mängel ausgeschlossen, die als Konsequenz der folgenden Gegebenheiten auftreten:

- Ungeeignetes Fundament
- Nicht waagerechtes und ebenes Fundament
- Aufbau nicht gemäß der Aufbauanleitung
- Nicht ausreichende Instandhaltung und Verwendung von nicht feuchtigkeitsregulierender Farbe
- Falsche, nicht fachgerecht gelegte oder nicht ausreichende Dachbedeckung
- Das Festschrauben oder Festnageln von übereinander liegenden Wandbalken, Fenster- oder Türrahmen
- Schäden, die durch nicht fachgerechten An-, Ein- und/oder Umbau entstanden sind
- Eine fehlende und/oder falsch befestigte Dachverankerung (diese ist immer im Lieferumfang inbegriffen)
- Naturkatastrophen oder andere gewaltsame Einwirkungen
- Windgeschwindigkeiten von mehr als 7 Beaufort

Weiterhin ist zu beachten:

- Ihre Fenster und Türen werden standardmäßig nicht mit echtem Glas geliefert. Sollte dies dennoch vorkommen, kann Glasbruch nicht auf Grund des Lieferumfangs reklamiert werden.
- Ihr Gartenhaus muss stürmfest verankert werden
- Ihr Gartenhaus ist standardmäßig nicht versichert. Falls gewünscht, können Sie Ihr Gartenhaus gegen Außenbeschädigungen wie Vandalismus und Sturmschäden versichern. Informieren Sie sich bei Ihrem Versicherungsmakler über die Möglichkeiten.
- Für eventuelle mitgelieferte Accessoires wie Terrassen, Blumenkästen, Fensterläden und Anbau sind jeweils Aufbauanleitungen beigefügt.

Wichtig! Mögliche Ursachen eventueller Probleme
A: Spaltbildung in der Wand:
Holz lebt und passt sich wechselnden Wetterlagen an. In einigen Gebieten gibt es extreme Wetterveränderungen. Es kann vorkommen, dass bei extremer Trockenheit zwischen den einzelnen Wandbalken Zwischenräume entstehen. Dann sollten Sie wie folgt handeln:
Schritt 1: Entfernen Sie an der Innenseite der Tür die oberste Leiste des Türrahmens, um sicher zu gehen, ob der oberhalb liegende Wandbalken auf dem Rahmen der Tür liegt. Ist dies der Fall, befolgen Sie die Schritte 2,3,4 und 5. Ist dies nicht der Fall, nehmen Sie mit Outdoor Life Group Nederland B.V. oder Ihrem Händler Kontakt auf.
Schritt 2: Um einen Spalt zu beseitigen, schrauben Sie an der Innenseite die Abdeckleisten des Türrahmens an und entnehmen Sie die Tür und den Türrahmen.
Schritt 3: Vergrößern Sie die Türöffnung mit einer Säge an der Oberseite um ...x... cm. (abhängig von der Größe des Spaltes, maximal 1 cm)
Schritt 4: Falls der Spalt immer noch nicht beseitigt werden könnte, schlagen Sie mit einem Gummihammer leicht oberhalb der Fackelbindung auf das Dach, bis sich die Wandbalken wieder im ursprünglichen Zustand befinden.
Schritt 5: Bauen Sie die Tür und den Rahmen wieder ein.

B. Die Dachbretter wölben sich:
Die Dachbretter müssen mit 2 Nägeln pro Befestigungspunkt (Seitenwand und Dachpfette) befestigt werden. Falls lediglich 1 Nagel pro Befestigungspunkt verwendet wurde, können sich die Dachbretter schräg nach oben wölben.

C. Beschädigung von Nut und Feder
Möglicherweise können Nut und Feder während des Transports teilweise beschädigt worden sein. Solange bei der Montage die Dichtung zwischen Nut und Feder gewährleistet ist, stellt dies keinen Reklamationsgrund dar.
Eine leichte Beschädigung von Nut und Feder hat keinen Einfluss auf die Stabilität des Hauses.

Weitere allgemeine Informationen zu Gartenhäusern und Holzprodukten finden Sie auf unserer Website. (www.outdoorlifeproducts.com)

Dachpappe

Accessoires

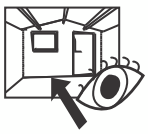
Innenansicht

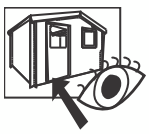
Außenansicht

Blockhaus mit Boden

D

WICHTIGE HINWEISE - BITTE BEACHTEN SIE DIESE!

Bitte beachten Sie im speziellen folgende WICHTIGE Hinweise zu Ihrem Gartenhaus:

Lesen Sie alle diese Montageanleitung, Sichheitshinweise und Anweisungen sorgfältig durch. **Versäumnisse können schwere Verletzungen verursachen.**

1. Komunale Bauvorschriften:
Beachten Sie, dass die Montage bzw. der Aufbau Ihres Gartenhauses ggf. durch Bauvorschriften geregelt ist. Am besten sprechen Sie vor der Montage bzw. vor der Bestellung mit der für Sie zuständigen Behörde. Die entsprechenden Vorschriften sind in jedem Fall einzuhalten, andernfalls kann die Ihnen die Genehmigung zur Aufstellung enzogen werden und Sie sind gezwungen Ihr Gartenhaus entsprechend abzubauen.

2. Feuer und Lagerung von leichtenzündlichen Stoffen:
Sie haben sich für ein Garten-Freizeit-Haus für den nicht gewerblichen Bereich entschieden. Dieses ist nicht dafür vorgesehen leichtentzündliche oder leicht brennbare Stoffe zu beherbergen. Es ist ausdrücklich nicht erlaubt diese darin aufzubewaren. Sollte, aus welchem Grund auch immer, Feuer in Ihrem Gartenhaus ausbrechen, verständigen Sie unverzüglich die Feuerwehr (Notrufnummer 122) und tragen Sie Sorge dafür, dass sich keine Personen mehr im Gartenhaus aufhalten.

3. Die Standortwahl:
Wie bei jedem Gartenhaus obliegt der Montageort den jeweiligen Bedürfnissen. Wichtig ist, dass der Aufstellort leicht windgeschützt und am besten von allen Seiten frei zugänglich gestaltet ist. Dies erleichtert die Montage und kann im Brandfall (siehe Punkt 2) Leben retten. Beachten Sie, dass unbedingt ein Fundament zur sicheren und ordentlichen Montage notwendig ist. Siehe auch "Allgemeine Hinweise" - Seite 3 dieser Montageanleitung.

4. Schnee und Winter - Dach unbedingt von Schnee befreien
Bitte beachten Sie, dass Dächer von Geräteschuppen so rechtzeitig von Eis und Schnee zu befreien sind, dass keine gefährliche Schneebelastung eintreten kann. Eine Schneehöhe von mehr als 10 cm kann bereits gefährlich werden. Schichthöhen von 36 cm bei trockenem Schnee, 10 cm bei wässrigem Schnee und 5,5 cm bei Eis entsprechen einem Gewicht von ca. 50 kg/m².

5. Windsicherheit:
Ihr Gartenhaus ist ein Blockbohlenbausatz welcher sich konstruktionsbedingt hebt und senkt. Daher ist der Bausatz nur gesteckt. Damit dieser auch windbeständig ist, müssen die mitgelieferten Windsicherungen (Stahlseile mit Ausgleichsfeder) in jedem Fall montiert werden. Damit ist Ihr Gartenhaus dann entsprechend gesichert.

6. Weitere Hinweise:
- Um Missbrauch, Diebstahl und Einbruch zu vermeiden, ist Ihr Gartenhaus mit einem Schloss und Schlüsseln versehen. Vergewissern Sie sich bei Verlassen das Ihr Gartenhaus gut und sicher versperrt ist.
- Montieren Sie niemals mehr als ein Gartenhaus an einem Standort gruppiert zusammen.
- Betreten Sie keinesfalls die Dachflächen - Absturzgefahr!
- Ihr Gartenhaus ist aus Holz naturbelassen. Um dieses dauerhaft zu schützen verwenden Sie eine umweltschonende Lasur (oder ähnliches) um den dauerhaften Schutz zu gewährleisten. Wird das Gartenhaus nicht gestrichen kann sich der Bausatz verformen, die optische Schönheit verlieren und am Ende auch konstruktiv instabil werden. Wir empehlen nach dem Erstanstrich den Auffrisch dieses mind. jedes zweite Jahr. Siehe auch "Allgemeine Hinweise" - Seite 3 dieser Montageanleitung.
- Fundament: Beachten Sie, dass Ihr Gartenhaus für einen sicheren Stand mit einem Fundament (aus Beton) versehen werden muss. Der Anschluss ans Fundament ist am einfachsten mittels Winkeln (nicht im Lieferumfang enthalten) zu gestalten.

7. Sie haben Fragen?
Wenden Sie sich doch gerne an unser Serviceteam unter +43 7248/65465-0 oder per E-Mail office@gartenpro.at. Gerne sind wir auch per Post für Sie erreichbar: Gartenpro GmbH, A-4707 Schüsselberg

Dachpappe

Accessoires

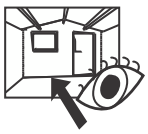
Innenansicht

Außenansicht

Blockhaus mit Boden

General information about assembly of log cabins

Dear Customer,
Congratulations on your purchase. Within these assembly instructions and accompanying drawings we describe how to assemble your log cabin, step by step.
You purchased a durable wood product that you will enjoy for years to come. For best results we bring the following points to your attention.
- The pallet contents should be checked within 14 days of receipt and prior to assembly.
- Outdoor Life Group Nederland B.V. cannot be held responsible for any additional costs due to negligent or insufficient check prior to assembly.
- Unpack the wood two days prior to assembly so it can adjust to the areas humidity level.
- Take off the foil and place the planks and beams apart from each other in a place where they are not exposed to sun and rain.
- Check against the included packing lists to ensure that all parts are present.
- It is important to unpack the log cabin parts. If assembly is not or cannot be carried out immediately and to cover it with the foil that served as protection for the pallet so that they are not exposed to sun and rain.
- Do not store the package in a heated room.

In case of home deliveries
The log cabin is delivered on a pallet packed in foil. The delivery address must be accessible for lories with a permissible total weight of 36 tonnes.

Receipt of goods:
Before you sign the delivery manifest of the carrier you should check the following:
1. Do the details on the delivery manifest correspond with your order?
2. Is the log cabin delivered on a pallet packed in foil?
3. Is any damage visible on the outside?

Important
If any of the above checks are not satisfactory, this should be marked on the manifest and endorsed by the carrier before you sign for the delivery.

Claims
We take great care in production and packaging in order to deliver a quality product. It can, however, happen that the delivered goods are not satisfactory. If any parts are missing or are damaged in such a way so as they cannot be used, this should be reported in writing or by e-mail or fax to our customer service desk within 14 days.

After Sales
Should you have a complaint, there is an "After Sales form" included in the package. Read the instructions on this form carefully and fill it in with the following information:
- Order number: this is the number under which the order is registered and processed by us. You can find this number on the sticker on the package and on the delivery manifest.
- Production number: this is a number used for the series productions. It starts with the two letters CN or PN. You will find the number on the sticker of the package and/or stamped on the assembly instruction booklet.
- Your name, address and telephone number.
- The article number(s) of the part(s) concerned with the report of the complaint.
You can fax this completed complaints form together with the delivery note to the fax number below.

Outdoor Life Group Nederland B.V.
Customer service desk
Lage Akkerweg 13
5711 DC Someren
Netherlands
Fax: (+31) (0)493-441510
Email: service@outdoorlifegroup.nl

Of course you can also contact your dealer.
We will process your complaint carefully and send replacement parts as soon as possible. Complaints concerning materials that have been painted cannot be accepted.

Assembly
- Follow the assembly instructions / drawings carefully.
- It is important to have a foundation for the cabin.
  You can choose between
  - A foundation with strip piers
  - Concrete ties
  - A concrete foundation beam or a concrete floor
- The junction between foundation and log cabin can be sealed with silicone.
- Provide sufficient ventilation in your log cabin.

Useful tips
- Ensure that the base on which the log cabin is placed is firm and level.
- Ensure that the foundation and floor joists are placed several centimetres above ground level.
- Make sure the log cabin is anchored to the base or foundation.
- Remember to insure your log cabin.
- Provide sufficient ventilation in your log cabin.
- Lubricate the lock once a year with graphite powder.
- Use soap to clean the acrylic glass. Never use an abrasive.
- The plastic foil can be used as a damp proof separating layer between foundation and the log cabin.
- During unpacking of the pallet, you must separate the joists and wall logs prior to lifting them up in order to prevent damage to the tongue and groove.

Maintenance
- Prior to the assembly of the log cabin, you have to treat the tongue and groove of the wall parts as well as the floor and roofing parts with a moisture resistant stain. You can use the same stain for protection of the wood of the entire log cabin after assembly. Repeating this treatment regularly will significantly prolong the life of your log cabin.
- Depending on the local conditions, it is best you treat the inside of the log cabin and the door at least every three years with a moisture resistant stain that is suitable for indoor and outdoor use. For more information contact your supplier.

Wood is a natural living product. This means that every piece of wood has a different structure and pattern. It is quite normal that deviations can appear in wood; this gives wood its natural charm.

Tolerable deviations:
- Knots grown into the wood
- Knots falling out with a maximum diameter of 4 cm
- Shavings, fine bark on the backside of roof and floor joists, provided that the visible side can be assembled.
- Discolorations (these do not affect the life span)
- Cracks that do not affect the construction
- Resin pouches
- Warping and twisting, provided it does not affect the assembly
- Finger joints in sidewalls as well as doors and windows.

Guarantee
5 year guarantee (excluding hinges and locks).
Not covered by the guarantee are defects resulting from:
- A faulty foundation
- A foundation that is not level
- Non-observance of the assembly instructions
- Insufficient maintenance and use of a non-moisture resistant paint
- Faulty, not completely laid or insufficient roofing material
- Joining wall logs, window and door frames by screws or nails
- Damage as a result of not competently built up or altered installation
- The absence of and/or faulty attached roof anchoring (this is always part of the delivery)
- Natural disasters or other force majeure influences
- Wind speeds over force 7 on the Beaufort scale.

Note
- Windows and doors are not offered as standard with real glass. If this does happen, and any glass damage occurs, this cannot be claimed based on the delivery.
- Your log cabin has to be properly anchored against stormy weather conditions.
- Insurance of your log cabin is, as a rule, not included in a standard house or household policy. If desired, you can insure your cabin against damages from outside, including vandalism and stormy weather. Contact your insurance agent about the possibilities.
- Assembly instructions are included for any additional delivered accessories such as porch, flower box, shutters, and additions.

Important! Possible causes of any occurring problems.
A. Crack forming in the walls:
Wood is alive and adjusts to changing weather conditions. In some areas this situation occurs to an extreme, in extremely dry weather it can occur that a crack appears between some of the wall logs. If this situation arises you have to act as follows:
Step 1: Remove the upper most part of the doorframe on the inside of the door in order to check if the beam underneath is still leaning on the doorframe. If this is the case, follow steps 2 through 5. If this is not the case, contact Outdoor Life Group Nederland B.V. or your dealer.
Step 2: In order to remove a crack, unscrew the cover of the doorframe on the inside and remove the door and the frame.
Step 3: Using a saw increase the door opening at the top by ....cm (depending on the size of the crack but at most 1 cm).
Step 4: If the crack is still present, softly tap with a hammer on the roof above the corner joint (use a rubber hammer) until the wall beams are back in their original positions.
Step 5: Replace door and windows.

B. Roof boards bulging:
Each roof board has to be attached with two nails per joint (side walls and roof beams). If only one nail is used per joint, the roof board will move obliquely and upwards.

C. Damage of tongue and groove
It is possible that the tongue and grooves are partially damaged during transportation. As long as the protection between tongue and groove is guaranteed during assembly, it does not portray a reason to claim. Slight damage to the tongue and groove does not affect the stability of your cabin.

You will find more information concerning log cabins and other wood products on our webpage. (www.outdoorlifeproducts.com)

Roofing felt

Accessories

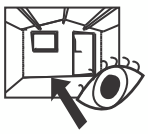
Inside view

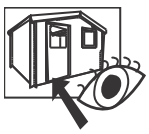
Outside view

Log cabin with floor

thickness

F Information générale construction maisonnettes

Cher client,
Nous vous félicitons pour l'achat de votre maisonnette. Avec l'aide de cette notice de pose et des dessins que nous avons joints, nous vous décrirons pas à pas comment construire votre maisonnette.
Vous avez acheté un produit en bois résistant, que vous pouvez utiliser pendant de longues années. Pour le meilleur résultat nous attirons votre attention sur les points suivants :
- La marchandise doit être contrôlée au plus tard 14 jours après la livraison et avant son montage.
- Outdoor Life Group Nederland B.V. n'assume aucune responsabilité pour des frais causés par une vérification incomplète avant le montage.
- Dessablez le bois 2 jours avant le montage, afin que celui-ci puisse s'habituer au taux d'humidité ambiant.
- Enlevez le film, placez les planches et poutres dans un endroit à l'abri de la pluie ou du soleil.
- Vérifiez, avec l'aide du bon de livraison qui se trouve dans le colis, qu'il ne manque aucun élément.
- Si vous n'entamez pas tout de suite la construction, il est important de ventiler les différentes pièces, bien à plat et de les recouvrir avec la bâche de protection, afin d'éviter que l'eau et la lumière puissent pénétrer.
- Ne pas entreposer le paquet dans un espace chauffé.

Dans le cas de livraisons à domicile
La maisonnette est livrée sur une palette et recouverte d'une bâche de protection. L'adresse de livraison doit être accessible pour des camions d'un poids total de 38 tonnes.

La réception des colis :
Avant de signer la feuille de route ou le CVM, il faut vérifier :
1. Si les données mentionnées sur le bon de livraison correspondent à votre commande
2. Si la maisonnette est livrée sur une palette et recouverte d'une bâche de protection
3. Si le colis n'est pas endommagé à l'extérieur

Important
Si vous remarquez des anomalies lors de cette vérification, notez-les sur la feuille de route et faites-les confirmer par le transporteur, avant de signer la feuille de route.

Réclamations éventuelles
Nous portons une attention particulière à la production et à l'emballage de nos produits. Néanmoins il peut arriver que certaines pièces ne correspondent pas à vos attentes. Dans le cas où il y a des parties manquantes ou défectueuses et que le montage n'est plus possible, vous devez les signaler dans les 14 jours suivant la livraison, par écrit ou par fax à notre service SAV.

SAV
Pour d'éventuelles réclamations, vous pouvez utiliser le formulaire SAV qui se trouve dans le colis. Lisez attentivement les indications puis remplissez les informations suivantes :
- Numéro de la commande : c'est le numéro sous lequel nous enregistrons et traitons votre commande. Vous trouverez ce numéro entre autres sur l'autocollant apposé sur l'emballage et sur le bon de livraison.
- Numéro de production : c'est un numéro pour des productions en série, il commence par deux lettres CN... ou PN... Vous trouverez ce numéro sur l'autocollant du colis et/ou il est marqué avec un tampon sur la notice de montage.
- Votre nom, adresse et numéro de téléphone
- Le numéro de l'article ou composant (des composants) qui sont concernés, avec mention du problème.

Vous pouvez ensuite (faire) faxer ce formulaire de réclamation dûment rempli avec le bon de livraison au numéro de fax suivant :

Outdoor Life Group Nederland B.V.
Service Client
Lage Akkerweg 13
5711 DC Someren
Les Pays-Bas
Fax: (+31) (0)493-441510
E-mail: service@outdoorlifegroup.nl

Vous pouvez également prendre contact avec votre fournisseur.
Après réception de votre réclamation, nous vous enverrons les nouvelles pièces dans les plus brèves délais. Nous n'acceptons pas de réclamation si les pièces ont été montées ou ternies.

Montage
- Suivez attentivement les instructions de montage/les dessins.
- Il est important d'avoir des fondations pour la maisonnette. Vous avez le choix entre
  - Une fondations avec des poutres
  - Des dalles en béton
  - Une poutre de fondation en béton ou une dalle en béton
- Vous pouvez achever le raccordement de la maisonnette avec du kit silicone.
- Assurez-vous d'une ventilation suffisante pour votre maisonnette.

Conseils pratiques
- Assurez-vous que le sol sur lequel votre maisonnette va être posée soit parfaitement à niveau.
- Assurez-vous que la fondation éventuelle et/ou les madriers de plancher se trouve(nt) quelques centimètres au dessus du niveau du sol.
- Assurez-vous que la maisonnette soit ancrée sur la fondations ou le sol.
- Pensez à assurer votre maisonnette.
- Assurez-vous d'une ventilation suffisante de votre maisonnette.
- Il est conseillé de lubrifier la serrure une fois par an avec un lubrifiant au graphite.
- Nettoyez les vitres en plexiglas avec un savon, jamais avec un produit abrasif.
- Vous pouvez réutiliser la bâche de protection comme couche imperméabilisante entre les fondations et le plancher.
- Quand vous dépaletez le colis, vous devez assurer d'abord les madriers et les planchers, avant de les lever afin que les rainures et les languettes soient libres pour éviter des dommages.

Entretien
- Avant le montage de la maisonnette vous traitez la rainure et la languette des madriers, ainsi que les parties du sol et du toit avec un vernis avec régulation d'humidité. Vous pouvez utiliser le même vernis pour la protection du bois pour un traitement de toute la maisonnette après montage. En répétant ce traitement régulièrement, la longévité de votre maisonnette sera prolongée.
- Il est conseillé de traiter l'intérieur de la maisonnette et la porte selon les circonstances locales, au moins tous les trois ans avec un vernis avec régulation d'humidité, qui convient pour l'intérieur et l'extérieur. Demandez à votre fournisseur pour plus de renseignements.
- Avant d'appliquer une lasure, il est préférable d'appliquer 2 couches de traitement préventif sur l'aron.

Le bois est un produit naturel qui vit, et cela fait que chaque morceau de bois possède une structure et un dessin uniques. Il est normal que les morceaux de bois diffèrent, cela donne au bois tout son attrait naturel.

Des anomalies autorisées sont :
- des nœuds accrochés dans le bois
- des nœuds qui tombent, avec un diamètre de 4 cm
- des restes de rabotage, des écorces sur l'envers du toit et du plancher, à condition que la partie visible puisse être lisse de façon fermé.
- des décolorations légères (elles n'ont pas d'influence sur la durée de vie)
- des fentes qui n'ont pas d'influence sur la construction
- des poches de résine
- déformation et cambrure des planches à condition que le traitement/montage ne soient affectés
- des soudures dans les madriers des murs et éventuellement dans les portes et fenêtres.

Garantie
Une garantie de 5 ans, avec exception des arrosoirs et fermetures.
La garantie n'est pas valable pour les anomalies causées par :
- des fondations défectueuses
- des fondations qui ne sont pas à niveau
- le non respect des conseils de montage dans ce guide de montage
- un entretien insuffisant et l'utilisation d'un vernis sans régulation d'humidité
- une toiture défectueuse ou non professionnelle ou encore une toiture insuffisante
- la fixation des poutres de paroi de mur, fenêtre ou portes superposées avec des clous ou des vis xx
- des dégâts à la suite d'un montage raturé, inséré ou transformé
- le manque d'un ancrage résistant et/ou l'absence d'un ancrage de toit (ceci est toujours inclus dans le colis)
- des calamités ou autres interventions violentes.
- des vents d'une force supérieure à 7 sur l'échelle de Beaufort.

ATTENTION
- Vos fenêtres et portes ne sont pas livrées avec du vitrage en série. Si cela devait être le cas, et si le verre est cassé, vous ne pouvez pas réclamer du verre par rapport à votre bon de livraison.
- Afin d'assurer une plus grande stabilité de votre abri en cas de tempête nous vous recommandons un ancrage au sol.
- Votre maisonnette n'est pas assurée. Si vous le souhaitez, vous pouvez assurer votre maisonnette contre des dommages venus d'extérieurs, comme le vandalisme et des dommages causés par une tempête. Renseignez-vous chez votre assureur pour ces possibilités.
- Pour les accessoires livrés avec votre maisonnette, comme une terrasse, des jardinières, des volets et une extension, un manuel de montage a été joint.

Important ! Causes possibles des problèmes éventuels.
A. Formation d'interstices dans les parois :
Le bois est un matériau vivant qui réagit aux variations météorologiques. Dans certaines régions des variations sont extrêmes. De cela, il se peut que lors de périodes sèches, des interstices se forment entre différents madriers de paroi. Dans ce cas, procédez comme suit :
Etape 1 : Déposer du côté intérieur de la porte le châssis supérieur du cadre pour voir si le madrier du dessus repose ou non sur le cadre de la porte. Si cela est le cas, suivre alors les étapes 2,3,4 et 5. Si cela n'est pas le cas, vous devez prendre contact avec Outdoor Life Group Nederland B.V. ou votre revendeur.
Etape 2 : Afin de pouvoir éliminer un interstice, dévisser de l'intérieur les couvre-joints du cadre de la porte et déposer la porte et le cadre.
Etape 3 : Agrandir le haut de l'ouverture de la porte avec ... x ... cm en scient (dimension selon la grosseur de l'interstice, mais au moins d'1 cm.)
Etape 4 : Si l'interstice est toujours là, taper légèrement avec un marteau sur le toit au-dessus du raccord d'angle (utiliser un marteau en caoutchouc) jusqu'à ce que les madriers se retrouvent à leur place d'origine.
Etape 5 : Remettre en place la porte et le cadre.

B. La voliga se relève :
La voliga doit être fixée avec 2 clous par point de fixation (paroi latérale et mise). Si 1 seul clou est utilisé par point de fixation, la voliga risque alors de se relever en biais.

C. Endommagement de la languette et de la rainure.
Il se peut que la languette et la rainure soient endommagées partiellement au cours du transport. Tant que lors du montage, le revêtement entre la languette et la rainure est parfait, cela ne saurait s'avérer un motif de réclamation. Un endommagement léger de la languette et de la rainure n'a aucune influence sur la stabilité de la maisonnette.

Pour plus de renseignements sur les maisonnettes et les produits en bois, consultez sur notre site web. (www.outdoorlifeproducts.com)

Toile Bitumée

Accessoires

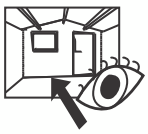
Vue de l'intérieur

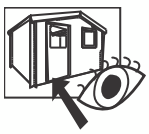
Vue de l'extérieur

Maisonnette avec plancher

General information opbygning bjælkehytter

Kære kunde
Et stort tillykke med din nye kaffe/te. Med hjælp fra denne opbygningsinstruktion og medfølgende tegninger beskriver vi trin for trin, hvordan du let kan bygge din bjælkehytte op.
Du har købt et holdbart træprodukt, som du kan nyde i årevis. For det at det bedst muligt er vi bemærksom på de følgende punkter.
- Varerne skal kontrolleres inden for 14 dage efter modtagelse og før du begynder med opbygning.
- Vi skal gøre dig opmærksom på, at Outdoor Life Group Nederland B.V. ikke er ansvarlig for ekstra opståede udgifter forårsaget af en udeteknisk kontrol, før du begynder opbygningen.
- Pak træet ud 2 dage før opbygningen, således træet kan vende sig til den omgivende fugtighedsgrad.
- Hjørnestolpe, tagplanke og bjælkerne med afstand mellem hver del, på et sted hvor du ikke udsættes for regn eller sol.
- Kontroller ved hjælp af fragtbrevet, pakket i pakken, om varerne er komplette.
- Hvis opbygningen ikke kan opbygges med det samme, er det vigtigt, at du igen stabler delene plant på pallen og tildækker det hele med folien, som skal beskytte pallen mod sol og vand.
- Opbevar ikke pakken i en overdækket rum.

Udtagelse af hjemmelevering
Bjælkehytten leveres på en palle pakket i folie. Afleveringsadressen skal være tilgængelig for en lastbil med en total vægt på 36 ton.

Ved modtagelse:
For du underskriver chaufførens fragtbrev, skal du kontrollere følgende:
1. Stemmer det leverede varer overens med oplysningerne på din bestilling?
2. Er pakken leveret på en palle og pakket i folie?
3. Er byggepakken ubeskadiget på ydersiden?

Vigtigt
Hvis ovenstående ikke er tilfredsstillende, skal du melde dette i fragtbrevet og lade chaufføren udvise enighed heri for du underskriver fragtbrevet.

Eventuelle reklamationer
Vi sørger på alle måder godt for produktion og pakning for at kunne levere et godt produkt. Det kan dog alligevel hænde, at et eller andet ikke svarer til dine forventninger. Er der manglende komponenter eller er de blevne beskadiget, eller en god beskrivelse ikke længere er muligt skal du inden for 14 dage melde dette til kundeservicen per brev, fax eller e-mail.

Eftersalg
For en eventuel reklamation findes der en "Eftersalgsformular" i pakken. Læs vejledningen på formularen omhyggelig og udfyld den korrekt med de følgende oplysninger:
- Ordrenummer: et nummer under hvilket ordren er registreret og behandlet hos os. Dette nummer finder du bl.a. på klistermærket på pakken og på fragtbrevet.
- Produktnummer: dette er et nummer for serieproduktionen. Det starter med to bogstaver ON... eller PN... Du finder dette nummer på klistermærket på pakken og/eller elementet, på monteringsvejledningstilbehøret.
- Dit navn, adresse og telefonnummer.
- Artikelnummer på komponent (på komponenten selv) om hvilken det drejer sig, med angivelse af klagen.

Du kan faxe den komplet udfyldte reklamationsformular sammen med fragtbrevet til nedenstående faxnummer.

Outdoor Life Group Nederland B.V.
Klantenservice
Lage Akkerweg 13
5711 DC Someren
Nederland
Fax: (+31) (0)493-441510
E-mail: service@outdoorlifegroup.nl

Du kan naturligvis også tage kontakt til din forhandler.
Vi vil behandle din reklamation omhyggeligt og sørge for at komponenterne så hurtig som muligt vil blive erstattet. Klage over materiale accepteres ikke hvis materialet allerede er ovenmalet.

Montage
- Følg nøje bygningsinstruktioner/tegningerne.
- Det er vigtigt at have et fundament til hytten.
  Du har valgt mellem
  • En fundering med ringbånke
  • Betonflise
  • En fundering opbygget af beton eller et betongulv
- Sammenlæningen mellem bjælkehytten og fundering kan bedst fæstes med silicone kit.
- Sørg for tilstrækkelig ventilation i bjælkehytten.

Nyttige tips
- Sørg for at grunden, som bjælkehytten anbringes på er i orden.
- Sørg for, at den eventuelle fundering og/eller gulvbjælkerne anbringes nøjagtig i forhold til overkonstruktionen.
- Sørg for at bjælkehytten forankres til fundering eller underjordisk.
- Tænk på at forsikre bjælkehytten.
- Sørg for tilstrækkelig ventilation i bjælkehytten.
- Smør lasen en gang ind med grafitbudder.
- Rengør kunststofdelene med sæbemiddel, aldrig med skuremiddel.
- En del af indpakningsfolien kan bruges som fugtafvisende skillelag mellem fundering og bjælkehytten.
- Når du pakker pakken op, skal du først separere vægbjælkerne fra plankerne for dit. Ellers disse sidder for og not ligger fri og beskadigelse undgås.

Vedligeholdelse
- Før opbygning skal du behandle vægge, gulv- og tagdelene for og not med fugtregulerende bejdse. Du kan bruge den samme bejdse til træbeskyttelsesbehandling af bjælkehytten efter opbygningen. Ved regelmæssig tilgængelige dele behandling af vor bjælkehyttens levetid betydeligt forlænget.
- Inden den af bjælkehytte og dæk behandler du, afhængig af lokale omstændigheder, helst mindst hver tredje år med fugtregulerende bejdse som er egnet til både inde og ude. Du kan få mere information hos din leverandør.

Træ er et levende naturprodukt og det betyder, at hver enkelt stykke har hver sin struktur og udlægning. Det er normalt, at der forekommer avvigelser i træ. Det giver mere ekstra træets sin naturlige charme.

Acceptable afvigelser er:
- Kvister, som er godt fastsitrræet
- Udfaldende kvister med en diameter på maks mellem 4 cm
- Afhævningssæder, bank på bagsiden af tag- og gulvplanker på den belingelse at de på den synlige side kan bearbejdes til spærene er ikke eller lemer.
- Ikke fuldmen (dette påvirker ikke levetiden)
- Revner, som ikke skader konstruktionen
- Harpikssæekke
- Forrådet og bulet fremtoning, når det ikke skader brugsegenskaben og montagen
- Ringsamlinger i såvel vægbjælker som øverstuel, dørre og vinduesrammer.

Garanti
Garanti er 5 år, ekskluiv reengøring, lise og beslag.
Udelukket garanti er fejl, der er opstået pga. følgende:
- en mangelfuld fundering
- en fundering, som ikke er i vater
- ikke overholdelse af denne bygningsinstruktion
- utilstrækkelig vedligeholdelse og brug af ikke fugtregulerende maling
- fejlagtig, ikke fagkyndig pålægt eller utilstrækkelig tagdækning
- fastskruning eller fastsømning af vægbjælker, vindues- eller dørrammer der er anbragt under trykket
- skade, som følge af ikke fagkyndig tilbø. indø. og/eller ombygning
- en manglende og eller forkert fastgjort tagplankning (dette indgår altid i leveringsomfanget)
- naturvalastrofer eller anden voldsom indvirkning
- vindstyrke på mere end 7 Beaufort

NB
- Vinduer og dørre leveres ikke som standard med fugtglas. Er det alligevel skal og der er passet, revner i glasset kan dette på grundlag af leveringsomfang ikke forceres.
- Havehusset skal forankres mod storm
- Havehusset er ikke som standard forskret. Hvis der ønskes kan haveruset forskres mod uønsket kommende beskadigelse, som vandalisme og stormskade. Hent information om muligheder hos din forsikringsselskab.
- Der medfølger en bygningsinstruktion for eventuel medleveret tilbehør som terrasse, blomsterkasser, skodder og tilbygning.

Vigtigt! Mulige årsager til eventuelle problemer.
A. Dannelse af sprækker i væggene:
Træ er levende og tilpasser sig skiftende vejrmæssige forhold. I nogle områder sker dette ekstremt. Det kan forekomme, at der i ekstra tørt vejr opstår revner mellem nogle af vægbjælkerne. Du skal da foretage dig følgende:
Trin 1: Hjørnestolpe øverste liste fra rammen på undersiden af døren, for at undersøge om den overliggende vægbjælke stoller på rammen. Er dette tilfældet, skal du følge trin 2, 3, 4 og 5. Er dette ikke tilfældet, skal du kontakte Outdoor Life Group Nederland B.V. eller din forhandler.
Trin 2: For at kunne fjerne en sprækker, skruer du dørrammens afdækningsliste af på indersiden og tager det ud af rammen.
Trin 3: Gør det åbningen ...X...cm større (afhængig af størrelsen på sprækken, men maksimalt 1 cm) på ydersiden vha. en sav.
Trin 4: Hvis sprækken stadig er synlig, slår du et par tæger over hjørnesammenføjningen med en hammer (brug en gummihammer), indtil vægbjælkerne igen er anbragt som oprindelig.
Trin 5: Sæt dør og ramme tilbage på plads.

B. Tagplankerne hæves:
Tagplankerne skal fastgøres med 2 sømpar fastgørelsespunkt (side væg og tagovertigger). Hvis der kun bruges 1 sømpar fastningspunkt kan tagplankerne sig skæt op.

C. Beskyttelse af tør og not
Fer og not kan muligvis blive delvis beskadiget under transport. Så længe overdækningen mellem fer og not er garanteret ved montage, er dette ingen grund til en reklamation.
En let beskadigelse af fer og not har ingen indflydelse på husets stabilitet.

Mere generel information om havehuse og træprodukter finder du på vores webside. (www.outdoorlifeproducts.com)

Tagpap

Tilbehør

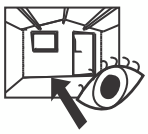
Indvendigt udseende

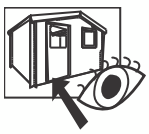
Udvendigt udseende

Bjælkehytte med gulv

E Información general para el montaje de casetas prefabricadas

Estimado cliente:
Felicidades por su compra. En este manual de construcción con los dibujos adjuntos, le describimos paso a paso cómo montar fácilmente su caseta.
Sepa usted que ha comprado un producto de madera resistente del que disfrutará durante años. Para obtener el mejor resultado queremos señalarle los siguientes puntos:
- La mercancía debe ser controlada en los primeros 14 días tras la recepción, antes de iniciar el montaje.
- Queremos señalarle que Outdoor Life Group Nederland B.V. no se hace responsable de los posibles errores que pudieran surgir por un control incompleto antes de iniciar el montaje.
- Desembale la madera 2 días antes del montaje para que pueda adaptarse a la humedad del ambiente.
- Retire el material laminado y coloque las vigas y las tablas por separado en un lugar protegido de la luz solar y la lluvia.
- Controle con el albarán que encontrará en el paquete si está todo completo.
- En caso de no poder comenzar el montaje directamente, es importante volver a colocar las piezas aplicadas en el papel y cubrirlo con el material laminado destinado a la protección del mismo, de modo que el material no entre en contacto con la luz solar ni el agua.
- No guardar el paquete en un espacio con calefacción.

Entrega a domicilio del producto
La caseta prefabricada se entrega en un palet, envuelta en material laminado. La dirección de entrega ha de ser accesible para camiones con un peso superior a 30 toneladas.

Aceptación del pedido en entrega:
Antes de firmar el impreso de mercancía del transportista se deben comprobar los siguientes puntos:
1. ¿Coinciden las mercancías entregadas con los datos de su pedido?
2. ¿Se suministra el paquete en un palet y envuelto en material laminado?
3. ¿Carece el paquete de montaje de daños en la parte externa?

Importante:
En caso de que no se cumplan los requisitos descritos anteriormente, deberá mencionarlo en el impreso de mercancía y hacer que el transportista encorse dichas observaciones antes de firmar este impreso de mercancía.

Posibles reclamaciones
Dedicamos toda nuestra atención a la producción y el embalaje para poder entregarle un buen producto. Sin embargo, puede ocurrir que algún elemento no cumpla sus expectativas. Si faltase alguna pieza, o estuviese tan estropeada, que no pudiese utilizarse, deberá comunicarlo por correo o por fax en el plazo de 14 días, al servicio de atención al cliente.

Servicio de posventa
En el paquete se ha incluido un formulario de posventa en el cual puede indicar las posibles reclamaciones. Lea atentamente las instrucciones en este formulario y rellene los siguientes datos:
- Número de pedido: este es el número bajo el cual se ha registrado y procesado el pedido. Este número se encuentra entre otros sitios, en la etiqueta, en el embalaje y en el talón de entrega.
- Número de producción: este es un número para las producciones de series que empieza con las letras: CN o PN. Lo encontrará en la etiqueta del paquete y/o estampado en el manual de instrucciones de montaje.
- Su nombre, dirección y número de teléfono.
- El número de referencia del componente (de los componentes) en cuestión, indicando el motivo de reclamación.

Después de haber completado el formulario de reclamaciones lo puede enviar por fax junto con el talón de entrega, al número que se indica a continuación:

Outdoor Life Group Nederland B.V.
Servicio de atención al cliente
Lage Akkerweg 13
5711 DC Someren
Países Bajos
Fax: (+31) (0)493-441510
Email: service@outdoorlifegroup.nl

También puede ponerse en contacto con su proveedor.
Tramitaremos su reclamación con sumo cuidado y procuraremos que los recambios se suministren lo antes posible. Las quejas referentes al material no se aceptarán si el material ya ha sido pintado.

Montaje
- Siga cuidadosamente las instrucciones dibujos de montaje.
- Es importante que haya cimientos antes de montar la caseta. Puede optar entre:
  - Unos cimientos con vigas maestras
  - Losas de hormigón
  - Cimientos de vigas de hormigón o suelo de hormigón
- Lo mejor para sellar la conexión entre la caseta prefabricada y los cimientos es un kit de silicona.
- Quite que haya suficiente ventilación en la caseta prefabricada.

Consejos útiles
- Quite que el suelo base sobre el que se va a colocar la caseta prefabricada sea perfectamente horizontal.
- Quite que los posibles cimientos y/o vigas de suelo estén unos pocos centímetros por encima del terreno con cesped.
- Quite que la caseta quede anclada a los cimientos de la base.
- Recuerde asegurar su caseta.
- Quite que haya suficiente ventilación en la caseta.
- Limpie la carpintería una vez al año con polvo de grafito.
- Limpie los cristales con jabón y nunca con material abrasivo.
- Puede utilizar una parte del material laminado del envase a modo de capa separadora de protección contra la humedad entre la base y la caseta prefabricada.
- A la hora de desembalar los elementos, deben soltarse primero las vigas de pared y las tablas por separado antes de la *ventanas*, de modo que la lengüeta y la ranura queden libres y se evite que se produzcan daños.

Mantenimiento
- Antes del montaje de la caseta deberá tratar los machihembrados y las entalladuras así como las partes del suelo y el techo, con un tinte regulador de la humedad. Puede utilizar el mismo tinte como protección para la madera antes de tratar toda la caseta después del montaje. Repitiendo este tratamiento regularmente se prolonga claramente la vida útil de la caseta.
- Según las condiciones locales, el interior de la cabaña y la puerta deben tratarse preferiblemente cada tres años con una nogalina hidroreguladora apropiada para el interior y el exterior. Para más información diríjase a su proveedor.

La madera es un producto natural que vive, lo que significa que cada pieza puede mostrar una estructura y color diferente. Es normal que se presenten irregularidades en el aspecto, esto es lo que da a la madera su toque natural.

Están permitidas las siguientes irregularidades:
- nudos adheridos a la madera
- nudos salientes con un diámetro máximo de 4 cm
- restos de cepillado, sobrezas en la parte posterior del techo o la madera del suelo, a condición de que los laterales puedan sellarse correctamente.
- ligeras coloraciones (mientras que no afecten a la vida útil de la madera)
- grietas que no afectan a la construcción
- bolsas de resina
- torsiones y otras deformaciones a condición de que las piezas se alcen pudiendo utilizar y montar
- uniones de codo (finger joints) tanto en las vigas de pared como en las puertas y marcos.

Garantía
Garantía de 5 años, excepto para herrajes y material de colgado.
De la garantía quedan excluidos los daños consecuencia de:
- unos cimientos no adecuados
- unos cimientos no horizontales
- un montaje no realizado como se indica en la descripción de montaje
- una mantenimiento insuficiente y/o uso de pintura que no sea hidroreguladora
- un recubrimiento de techo inadecuado, realizado de forma incompleta o no profesional
- un acomodado o clavado de vigas de pared, marcos de ventana o de puerta entre sí
- daños producidos por construcciones, inserciones y/o modificaciones no profesionales
- falta de anclaje de tejado y/o anclaje insuficiente (este siempre se entrega con el producto)
- desastres naturales o otras incidencias violentas
- vientos con fuerzas superiores a 7.

Nota:
- Las ventanas y puertas no se entregan de forma estándar con auténtico cristal. Sin embargo, si este fuese el caso y se rompiese el cristal, esto no sería motivo de reclamación por la entrega.
- Su caseta debe tener un anclaje a prueba de tormentas.
- Por defecto su caseta no está asegurada. Si lo desea puede asegurarla por daños externos como vandalismo o tormentas. Su agente de seguros le informará de las posibilidades.
- Para los diferentes accesorios que se puedan entregar, como terrazas, macetas, postigos y montajes se adjunta un manual de montaje.

¡Atención! Posibles causas de problemas
A. Formación de grietas en las paredes:
La madera es un producto natural que se adapta a las circunstancias del tiempo. En algunas zonas esto se produce de forma extrema. Puede por ello suceder que en el caso de un clima extremadamente seco surjan espacios entre las vigas de la pared. En este caso deberá proceder de la siguiente manera:
Paso 1: Retirar en la parte inferior de la puerta la tira superior del marco para comprobar si la viga de la pared de arriba descansa sobre el marco de la puerta. Si este fuera el caso, habría que proceder con los pasos 2, 3, 4 y 5. Si no fuese el caso, póngase en contacto con Outdoor Life Group Nederland B.V. o su proveedor.
Paso 2: Para poder eliminar una grieta se deben desatornillar las tiras de recubrimiento del marco de la puerta y, acto seguido, extraer la puerta y su marco.
Paso 3: Por medio de una sierra deberá agrandar un cm la abertura de la puerta en la parte superior (dependiendo del tamaño de la grieta, pero como máximo 1 cm).
Paso 4: En caso de que la grieta siga existiendo, golpee suavemente con un martillo sobre el tejado encima de la unión de ángulo (utilice un martillo de goma) hasta que las vigas de pared se hallen de nuevo en la situación original.
Paso 5: Montar la puerta y la persiana de nuevo.

B. La madera del tejado se levanta:
La madera del tejado se debe fijar con 2 clavos en cada punto de fijación (pared lateral y travesaño del tejado). En caso de que sólo se emplee un clavo por cada punto de fijación la madera del tejado podría inclinarse hacia arriba.

C. Daños en la lengüeta y en la ranura
Puede suceder que durante el transporte, la lengüeta y la ranura se dañen de forma parcial. Mientras que a la hora de realizar el montaje, el recubrimiento entre la lengüeta y la ranura queda garantizado, no hay razón para efectuar una reclamación.
Los daños ligeros en la lengüeta y en la ranura no tienen influencia alguna sobre la estabilidad de la caseta.

Para más información sobre casas de jardín y productos de madera, visite nuestra página web: (www.outdoorlifeproducts.com)

Tela asfáltica

Accesorios

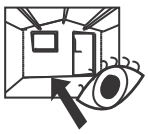
Visión interior

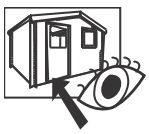
Visión exterior

Cabaña de troncos con piso

PL

Informacje ogólne na temat montowania domków desek

Szanowny kliencie,
Serdecznie gratulujemy Państwu udanego zakupu. Za pomocą niniejszego opisu budowy lub dołączonych rysunków opiszemy krok po kroku, jak w prosty sposób można zbudować domek desek.
Zakupili Państwo trwały produkt z drewna, który będzie sprawiał Państwu przyjemność przez wiele lat. Aby otrzymać jak najlepsze rezultaty, należy wziąć pod uwagę kilka kwestii.

- Przed rozpoczęciem budowy materiały powinny zostać sprawdzone w ciągu 14 dni po ich otrzymaniu.
- Chcielibyśmy zauważyć, iż firma Outdoor Life Group Nederland B.V. nie ponosi odpowiedzialności za dodatkowe koszty, wynikające na skutek niepełnego kontroli dokonanej przez rozpoczęciem budowy.
- Na 2 dni przed dokonaniem montażu należy rozpakować drewno, by mogło się dostosować do poziomu wilgotności otoczenia.
- Należy zdjąć folię, ułożyć deski i belki w pewnej odległości od siebie w miejscu w którym nie będą narażone na działanie deszczu ani słońca.
- Na podstawie listy materiałowej znajdującej się w pakiecie należy sprawdzić czy zestaw jest kompletny.
- Jeżeli nie można od razu przystąpić do budowy, ważne jest, by ponownie ułożyć płasko części na palecie, a następnie zakryć folią, która służyła do ochrony folii, po to by nie dopuścić do przedostania się do wewnątrz wody i słońca.
- Pakietu nie należy przechowywać w ogrzewanym pomieszczeniu.

W przypadku dostawy do domu
Domek desek zostanie dostarczony na palecie zapakowany w folię. Adres dostawy musi być dostępny dla ciężarówek o masie całkowitej 38 ton.

W czasie przyjęcia towaru:
Przed podpisaniem listu przewozowego otrzymanego od przewoźnika należy sprawdzić następujące punkty:
1. Czy dostarczony towar zgadza się z danymi znajdującymi się na zamówieniu?
2. Czy dostarczony pakiet znajduje się na palecie oraz czy jest zapakowany w folię?
3. Czy pakiet do budowy nie jest uszkodzony od strony zewnętrznej?

Ważne:
Jeżeli któryś z powyższych warunków nie został spełniony należy to zaznaczyć na liście przewozowym, a następnie całe przewoźnikowi do zatwierdzenia przed podpisaniem listu.

Ewentualne reklamacje
Poświęcamy wiele uwagi produkcji i opakowaniu, po to by móc dostarczyć dobry produkt. Niemniej jednak może się zdarzyć, że nie wszystkie Państwa wymagania zostaną spełnione. W przypadku braku jakichś części bądź części uszkodzonych w takim stopniu, iż niemożliwe jest ich dalsze wykorzystanie, należy zawiadomić działobsługi klienta w ciągu 14 dni na piśmie – za pomocą faksu bądź poczty elektronicznej.

Serwis posprzedażny
Na wypadek reklamacji w pakiecie znajduje się formularz posprzedażny „After Sales formulier". Należy uważnie przeczytać wskazówki zawarte na formularzu oraz wypełnić następujące dane:
- Numer zamówienia: jest to numer pod którym zamówienie zostało u nas zarejestrowane i zrealizowane. Numer ten znajduje się m.in. na naklejce na opakowaniu oraz na fakturze dostawy.
- Numer produkcji: jest to numer używany w przypadku produkcji masowej, który rozpoczyna się od słów: Inter CN... bądź PN... Numer ten można znaleźć na naklejce przyklejonej na pakiecie /lub w postaci pieczęci na broszurze zawierającej instrukcje na temat montażu.
- Państwa nazwisko, adres i numer telefonu.
- Numer artykułu części, której (których) dotyczy reklamacja, wraz z opisem reklamacji.

Dokładnie wypełniony formularz reklamacyjny wraz z kwitem dostawy można następnie przesłać faksem na poniższy numer faksu:

Outdoor Life Group Nederland B.V.
Klantenservice
Lage Akkerweg 13
5711 DD Someren
Nederland
Faks: (+31) (0)493-441510
E-mail: service@outdoorlifegroup.nl

Naturalnie można się również skontaktować ze sprzedawcą.
Państwa reklamacje rozpatrzymy bardzo starannie i postaramy się jak najszybciej ponownie dostarczyć części. Reklamacje dotyczące materiałów które zostały pomalowane nie będą uznawane.

Montaż
- Należy dokładnie stosować się do instrukcji budowy / rysunków.
- Ważne jest, aby przed zbudowaniem domku, mieć fundamenty. Istnieje kilka możliwości:
  - fundament wraz z wieńcami wzmacniającymi konstrukcję ściany;
  - betonowe płyty;
  - betonowe belki fundamentowe bądź podłoże betonowe;
- Domek desek najlepiej przymocować do fundamentów za pomocą szczeliwa silikonowego.
- Należy zadbać o odpowiednią wentylację domku desek.

Przydatne wskazówki
- Zadbać o to, by podłoże, na którym umieszczony zostanie domek desek było wyrównane.
- Zadbać o to by ewentualne fundamenty i/lub belki stropowe zostały umieszczone kilka centymetrów powyżej poziomu terenu.
- Zadbać o to, by domek desek został zakotwiony do fundamentów bądź podłoża.
- Zastanowić się nad ocieplaniem domku.
- Zadbać o odpowiednią wentylację domku desek.
- Zamek smarować przynajmniej raz w roku, przy użyciu smaru grafitowego.
- Szyby z tworzywa sztucznego czyścić za pomocą mydła, nigdy nie należy używać materiału ściernego.
- Jedną część folii użyjemy do pakowania, można wykorzystać jako warstwę rozdzielającą pomiędzy fundamentem a domkiem desek, odbroni na czernienie wilgoci.
- Przy rozpakowywaniu zestawu należy najpierw rozdzielić belki ścienne i deski przed ich podniesieniem, aby pióra i wpusty leżały oddzielnie w celu zapobieżenia im przez uszkodzeniem.

Konserwacja
- Przed zmontowaniem domku desek pokryć pióra i wpusty części ścian oraz podłogi i dachu przy użyciu pojęcy regulującej wilgotność. Tą samą pojęcą należy pokryć cały domek desek po zakończeniu budowy w celu ochrony drewna. Powtarzając tę czynność w regularnych odstępach czasu, znacznie wydłuża się trwałość domku desek.
- Wewnętrzną część domku, a także drzwi – w zależności od lokalnych warunków – należy pokrywać przynajmniej raz na rok, pojęcą regulującą wilgotność, odpowiednią do użytku wewnętrznego i zewnętrznego. Dalsze informacje można otrzymać od dostawcy.

Drewno to produkt naturalny, który żyje, co oznacza, iż każdy kawałek drewna charakteryzuje się inną strukturą i deseniem. Wady drewna są rzeczą normalną, nadającą drewnu naturalny wzór.

Dopuszczalne wady to:
- sęki, które są wrośnięte w drewno;
- nierównomierne sęki o przekroju maksymalnie 4 cm;
- zacieki żywicy na jednej części desek podłogowych, pod warunkiem że widoczna strona może zostać całkowicie pokryta.
- niewielkie przebarwienia (nie mające one wpływu na trwałość);
- pęknięcia, które nie naruszają konstrukcji;
- ślady po żywicy
- skrzywiony, ale drewno nadal nadaje się do montażu / ale nie mają wpływu na montaż
- wycięcia, zarówno w belkach ściennych, jak również – ewentualnie – w drzwiach i oknach.

Gwarancja
Gwarancja na 5 lat, nie licząc zawiasów i zamków.
Gwarancja nie obejmuje wad powstałych na skutek:
- niedostatecznych fundamentów;
- nierównych fundamentów;
- nieprzestrzegania niniejszej instrukcji budowy
- nieregularnej konserwacji bądź jej braku oraz używania farby, która nie regulowała wilgotności;
- nieprawidłowego, nieprofesjonalnie wykonanego bądź niewystarczającego pokrycia dachu;
- przymocowania do siedzisk śrubami bądź gwoździami belek ściennych ramę okiennych albo futryn drzwiowych;
- szkody powstałe na skutek nieprofesjonalnego rozbudowania, wbudowania i/lub rozbudowania;
- praktykującej /lub nieprawidłowo zamocowanej kotwy stropowej (która zawsze znajduje się w dostarczonym zestawie);
- klęsk żywiołowych bądź działania innych sił.
- prędkości wiatru powyżej 7 w skali Beaufort.

NB
- Okna i drzwi nie są standardowo wyposażone w prawdziwe szkło. Jeżeli jednak przypadkowo to się zdarzy, a szkło zostanie stłuczone, nie może to stanowić podstawy do zgłaszania reklamacji.
- Domek ogrodowy musi być odpowiednio zakotwiony na wypadek burzy.
- Domek ogrodowy standardowo nie jest objęty ubezpieczeniem. Jeśli zaistnieje taka potrzeba, mogą Państwo ubezpieczyć swój domek na wypadek uszkodzeń z zewnątrz, takich jak wandalizm czy burza. Informacji na temat możliwości ubezpieczenia należy zasięgnąć u agenta ubezpieczeniowego.
- Wraz z ewentualnymi dostarczonymi akcesoriami, takimi jak taras, skrzynie na kwiaty, okiennice i przybudówka, załączono instrukcję montażu.

Ważne! Możliwe przyczyny ewentualnych problemów.
A. Powstawanie pęknięć w ścianach:
Drewno żyje i dostosowuje się do zmieniających się warunków pogodowych. Na niektórych terenach są one ekstremalne. Może się zdarzyć, że w przypadku niezwykle suszy powstaną pęknięcia między niektórymi belkami ściennymi. Należy wówczas postępować w następujący sposób:
Krok 1: od strony wewnętrznej drzwi, usunąć najwyższą ościeżnicę, aby sprawdzić, czy belka ścienna położona u góry nie ociera się na futrynie drzwi. Jeżeli tak, należy wykonać działania opisane w punktach 2, 3, 4 i 5. Jeżeli nie należy się skontaktować z firmą Outdoor Life Group Nederland B.V. bądź sprzedawcą.
Krok 2: aby naprawić pęknięcie, należy odkręcić opachowanie od wewnętrznej strony futryny drzwiowej oraz wyjąć drzwi i futrynę.
Krok 3: za pomocą siły należy powiększyć otwór drzwiowy u góry o ...x...cm (w zależności od wielkości pęknięcia jednak nie więcej niż 1 cm).
Krok 4: jeżeli pęknięcie nadal jest obecne, należy lekko uderzać młotkiem w miejsce powyżej połączenia narożnikowego (przy użyciu gumowego młotka), aż do momentu gdy belki ścienne ponownie znajdą się w pierwotnym położeniu.
Krok 5: ponownie zakryć drzwi i okno.

B. Następuje wybrzuszenie szalunku:
Szalunek musi być przymocowany w każdym punkcie mocowania (ściana poziomi pionowi) przy użyciu 2 gwoździ. W przypadku użycia tylko 1 gwoździa na każdy punkt mocowania szalunek może być obciążony ukośnie w górę.

C. Uszkodzenia pióra i wpustu
Może się zdarzyć, że pióra i wpusty ulegną częściowemu uszkodzeniu podczas transportu. O ile w trakcie montażu zabezpieczenie jest odłączone pióra i wpustem nie może to stanowić podstawy do zgłaszania reklamacji. Niewielkie uszkodzenia pióra i wpustu nie mają żadnego wpływu na słabiność domku.

Więcej informacji ogólnych na temat domków ogrodowych oraz produktów z drewna można znaleźć na naszej stronie internetowej. (www.outdoorlifeproducts.com)

Papa dachowa

Akcesoria

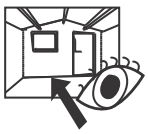
Widok wewnętrzny

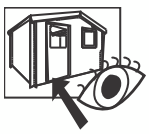
Widok zewnętrzny

Domek desek z podłogą

H Általános tudnivalók a kerti faház összeszereléséről

Kedves Vásárló!
Gratulálunk a kerti faház vásárlásához. Jelen immár és a mellékelt rajzokat követve könnyedén és szakszerűen felépítheti a faházat.
Az Ön által vásárolt a termék tartós és értékálló, amelyben hosszú évekig örömet fog majd. Ennek érdekében szeretnénk a következő tudnivalókat a figyelmébe ajánlani.
- Ellenőrizze a csomag hiányzásmentességét a kézhezvételi számlát 7 napon belül, még az összeszerelés megkezdése előtt.
- Felhívjuk a figyelmét arra, hogy a Outdoor Life Group Nederland B.V. nem felelős az összeszerelés megkezdése előtti hiányos ellenőrzés miatt fellépő hibalehetőségekért.
- Csomagolja ki a fa részeit napokat az összeszerelés előtt, így a fa hozzászokhat a környezet páratartalmához.
- Távolítsa el a csomagolóanyagot, a lapokat és gerendákat fektesse csapágykímélő és árnyékos helyre olyan módon, hogy a lapok ne érintkezzenek egymással.
- A csomagban található szállítójegy alapján ellenőrizze a csomag hiányzásmentességét.
- Ha a faház összeszerelésére nem időjárás kedvező vagy kedvezőtlen, fordítsa a cserepeket úgy, hogy szintesen a raklapra és takarja be a raklap védőfóliájával, hogy az ne érje és csapadék ne érhesse.
- Nedvesítse a csomagot fújó helyszínen.

Kiszállítás
A lemezzel raklapon fóliába csomagolva szállítjuk. Fontos, hogy a kiszállítási autó 38 tonnás darukocsi felhelyezőgépkocsival elérhető legyen.

Az átvételkor:
Mielőtt aláírja a fuvarozó által kiállított szállítólevelet, győződjön meg a következőről:
1. A kiszállított áru megegyezik az Ön megrendelésén feltüntetett adatokkal.
2. A csomagon raklapon és fóliába csomagolva vagy nincsenek az átvétel.
3. A csomag külső borítása sértetlen.

Fontos:
Ha a fentiek bármelyikének nem felel meg, azt Ön vesse el a szállítólevélen, majd írassa alá a fuvarozóval, miután Ön a szállítólevelet aláírásával látta el.

Reklamációk
Vállalatunk nagy gondot fordít termékeink kifogástalan előállítására és csomagolására. Mindazonáltal előfordulhat, hogy a termék valamilyen módon nem felel meg az Ön várakozásainak. Ha a termék hiányos vagy olyan mértékben sérült, hogy nem beépíthető a faházba, kérjük jelezze ezt írásban, faxon vagy email-en 14 napon belül cégünk ügyfélszolgálati osztályán.

Reklamációk bejelentése és elbírálása
Esetleges reklamációja közlésére használja a reklamációs űrlapot, amelyet a csomagban talál. Olvassa el az űrlapon feltüntetett tudnivalókat figyelmesen, majd töltse ki a következő adatokat:
- A megrendelési számot: ez az a szám, amelyen az Ön megrendelését cégünk felvette és feldolgozta. Ezt a számot az ablak és a csomagolásra ragasztott matrica címkén és a szállítójegyen találja meg.
- A gyártási számot: ez a sorozatgyártásra vonatkozó szám, mely betűvel kezdődik CN... vagy PN... Ez a szám a csomagra ragasztott matrica címkén és/vagy az összeszerelési útmutatóra nyomtatva található.
- Az Ön nevét, címét és telefonszámát
- A szóban forgó elem (elemek) termékszámát és az Ön panaszát.

A hiányosan kitöltött reklamációs űrlapot és a szállítójegyet faxon küldheti el a következő címre:

GARTENPRO KFT.
9444 Fertőszentmiklós
Soproni Úti Ipartelep
Tel: 06-99-544-521
Fax: 06-99-380-177
mail: reklamacio@gartnpro.hu

Panaszával természetesen fordulhat a faházat értékesítő kereskedőhöz is. Reklamációt gondosan kivizsgálunk és a hiányzó elemet/elemeket a lehető legrövidebb időn belül pótoljuk. Reklamációt csak akkor fogadunk el, ha a kifogásolt anyag nincs lezárva vagy kezelve van.

Összeszerelés
- Kövesse gondosan az összeszerelési útmutató és a rajzok előírásait.
- Fontos a faház alapozása. A következő megoldások közül választhat:
  - Sóvíznap
  - Betonlapok
  - Betongerenda vagy öntött beton alap
- A faházunk az alapozással érintkező részei ajánlatos szálkonzervált legyen.
- Gondoskodjon a faház megfelelő szellőzéséről.

Hasznos tanácsok
- Győződjön meg arról, hogy a faház alatt a talaj tökéletesen vízszintes.
- Gondoskodjon arról, hogy az alapozás és/vagy a padlógerendák néhány centiméterrel a talajszint felett helyezkedjenek el.
- Gondoskodjon a faház megfelelő rögzítéséről az alapozáshoz vagy a talajhoz.
- Kössön biztosítást a faházra.
- Gondoskodjon a faház megfelelő szellőzéséről.
- A záróelemek egyszer grafitporral kell kezelni.
- A műanyag nyílászárókat szappan alapú tisztítószerrel tisztítsa, soha ne használjon súrolószert.
- A csomagolóanyag egy része újrahasznosítható párálló szigetelőrétegként az alapozás és a faház között.
- A rugófedés kapcsolatok megsérülésének elkerülése érdekében a termék visszacsomagolásakor ügyelje, hogy ne kössön át a gerendákat és a lapokat, mielőtt felemelné ezeket.

Karbantartás
- Összeszerelés előtt kezelje a felületeket kapcsolatait valamint a padlót és a tetőt nedvességszabályzó pácokkal. Ügyelnek a pác felhasználható az összeszerelés után a faház egészének védelmére. A fa ilyen módon való rendszeres kezelése lényegesen meghosszabbítja a faház élettartamát.
- A faház belső falait és az ajtó belső oldalát ajánlatos a helyi viszonyokról függően de legalább három évenként kívülről és belülről nedvességszabályzó pácokkal kezelni.
- Az ablakok és ajtók ügyelje a kopásra és a szakszerűtlen le- be- vagy átfestés.
- a tetőszerkezet rögzítésének eltávolítása, szakszerűtlen rögzítése (a rögzítőelemek minden esetben a csomag részei képezik)
- elemi kár vagy erőszakos külső behatás
- 7-es fokozatnál erősebb szél okozott károsodás.

Megjegyzés
- Az ablakok és ajtók üvege nem részei a csomagnak. Amennyiben a csomag külön megrendelésre tartalmazza a nyílászárók üvegét és az üveg eltörik, a vásárlási igénye a garancián kívül esik.
- A fa az olyan módon kell rögzíteni, hogy viharálló legyen.
- Megvédjük a faházat a biztosítva, ha biztosítást szeretne kérni a házra kívülről történő behatások (pl. vandalizmus vihar) ellen, bízzuk ügyfeleinkre szívesen tájékoztatja a lehetőségekről.
- Az egyéb tartozékok (terasz, világítás lépcsők és korlátok) összeszerelési útmutatója a csomagban található.

Fontosl Problémák lehetséges okai.
A. Rések a falelemek között:
A fa élő anyag, amely mesterségesen alkalmazkodik a változó időjárási viszonyokhoz. Hosszú szárazságok és esők miatt a lécek és a gerendák közötti rések kialakulhatnak. Ebben az esetben a következőképpen járjon el:
1. lépés: Távolítsa el az ajtó belső oldalán az ajtókeretet legfeljebb vízszintes lécet és győződjön meg arról, hogy a keretet nyugvó tartógerenda a kerete lekszik. Hagyjon, kövesse a 2., 3., 4. és 5. lépést. Ha nem, kérjük forduljon a Outdoor Life Group Nederland B.V.-hez vagy a kereskedőhöz.
2. lépés: A rés megszüntetéséhez csavarozzuk le az ajtókeret belső oldalán a takarólécet és távolítsa el az ajtókeretet együtt.
3. lépés: Alakítsa az ajtónyílást felül fűrész segítségével ...x...cm-rel (a rés nagyságától függően de legfeljebb 1 cm) nagyobbra.
4. lépés: Ha a rés még mindig látható, csapjon néhány szál kalapacsot enyhén a sarokdíszlés fölott a tetőre (használjon gumi kalapacsot), amíg a tartó gerendák visszakerülnek eredeti helyükre.
5. lépés: Szerelje be újra az ajtókeretet az ablakot.

B. A tetőlap domborodása:
A tetőlapok minden rögzítési pontjánál (az oldalfalnál és a szelemennél) két szöggel kell rögzíteni. Ha a rögzítés rögzítési pontonként csak egy szöggel történik, a tető annak következtében feldomborodhat.

C. Nútféder kapcsolat sérülése
A szállítás során a nútféder kapcsolat enyhe sérülése nem kizárt. Amíg az összeszereléskor a csap és eresztékek jól lekszik egymásra, az ezzel kapcsolatos reklamációt nem fogadjuk el.
A nútféder enyhe sérülése nem befolyásolja a faház stabilitását.

Honlapunkon (www.outdoorlifeproducts.com) továbbá általános Információ található kerti faházakról és más termékekről.

Telőfedő elemek

Tartozékok

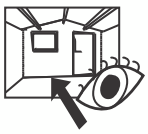
A faház belülről

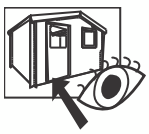
A faház kívülről

Kerti faház padlóval

S Allmän information för bygge av timmerstuga

Bästa kund
Gratulerar till din köp. I denna byggnadsbeskrivning och dess tillhörande ritningar beskriver vi steg för steg hur du går tillväga för att enkelt bygga upp din nya stuga.
Du har köpt en helträ produkt som kommer att ge dig mycket glädje under många år. För att du skall få ett så bra resultat som möjligt bör vi dig ett uppmärksamma följande punkter.
- Varorna måste kontrolleras innan uppbyggandet påbörjas, inom 14 dagar efter mottagandet.
- Tänk på att Outdoor Life Group Nederland B.V. inte bär ansvar för extra kostnader som kan tillkomma på grund av en otillräcklig kontroll före uppbyggandet.
- Packa upp träet två dagar före uppbyggandet så att det timmer anpassa sig till omgivningens luftfuktighet.
- Avlägsna folier och placera ut plankorna och balkarna, lite utspridda på en platt yta de inte utsatts för varm solsken eller sol.
- Kontrollera med hjälp av styckelista, som bilagts paketet, att din beställning är komplett.
- Skulle du inte kunna påbörja igång med uppbyggandet direkt är det viktigt att du låter lagerföra dessa plankor på lastpallen och sedan täcker över denna med skydsfolie så att varken vatten eller sol kan tränga in.
- Förvara inte paketet på en upvärmd plats.

Vid hemleverans
Timmerstugan levereras på en lastpall, inpackad i folie. Leveranseadressen måste vara tillräcklig för lastbilar med en total vikt på 38 ton.

Vid mottagandet:
Innan du skriver på speditörens fraktsedel måste du kontrollera följande:
1. Stämmer de mottagna varorna överens med din beställning?
2. Är paketet levererat på en lastpall och inpackat i folie?
3. Är byggsatsen oskadad på ytan?

Viktigt
Skulle något av ovanstående inte uppfyllas måste det meddelas på fraktsedeln samt kontrasigneras av speditören innan du undertecknar fraktsedeln.

Eventuella reklamationer
Vi lägger ner stor möda på produktion och förpackning för att produkten vi levererar skall vara så hela som möjligt. Trots detta kan det hända att en produkt inte motsvarar dina förväntningar. Om det saknas delar eller om delarna är så pass skadade att det inte är möjligt att använda dem, ska du meddela detta skriftligen inom 14 dagar till kundtjänst per fax eller e-post.

After Sales
I paketet finns ett särskilt "After Sales-formulär" att använda vid en eventuell reklamation. Läs noga anvisningarna på formulären och fyll i följande uppgifter:
- Ordernummer: Ordernummer är det nummer under vilket din beställning har registrerats hos oss. Du kan på ett ställe finna detta nummer på förpackningens etikett eller på följesedeln.
- Produktnummer: Detta är ett serieproduktionsnummer som börjar med tre bokstäver CN... eller PN... Du hittar numret på paketets etikett, och/eller stämplat på montering- och instruktionshäftet.
- Ditt namn, din adress samt ditt telefonnummer
- Artikelnumret på berörda delar, med omnämnande om klagomålet.

Faxa det ifyllda reklamationsformulär tillsammans med följesedeln till nedanstående faxnummer.

Outdoor Life Group Nederland B.V.
Kundtjänst
Lage Akkerweg 13
5711 DC Someren
Nederländerna
Fax: (+31) (0)493-441510
E-post: service@outdoorlifegroup.nl

Självklart kan du även kontakta din leverantör.
Vi behandlar din reklamation eller alla konsten regler och sen till att de ärende så snart som möjligt blir löst/åtgärdat. Observera att klagomål på varor som redan har bestukits inte accepteras.

Montering
- Följ noga byggnadsinstruktionerna/ritningarna.
- Det är viktigt att ha en fundament till stugan.
  Du kan välja mellan
  • Ett fundament med ramstycke
  • Betongplattor
  • En grundplatta eller ett betonggolv
- Det bästa är att tätta med silikon i mellan timmerstugan och fundamentet.
- Sörj för god ventilation i timmerstugan.

Nyttiga tips
- Se till att underlaget som timmerstugan placeras på är helt vågrätt.
- Se till att fundamentet och eller golvplankorna placeras ett par centimeter över marknivån.
- Se till att timmerstugan förankras i fundamentet eller underlaget.
- Tänk på att försätta timmerstugan.
- Sörj för god ventilation i timmerstugan.
- Smörj läsen en gång per år med oljeprodukt.
- Rengör plastrutor med tvättmedel aldrig med slipmedel.
- En del av fönsterkarmarna kan du använda som fuktskyddande lager mellan fundamentet och timmerstugan.
- När du packar ur paketet och löst särskilda väggpaketen och plankorna innan du tyder upp dem så att spår och nutlägen fritt och snabbt kan förevisas.

Underhåll
- Före uppbyggandet av timmerstugan ska du behandla väggdelarna med ytbehandlingsmedel och takdelarna med fukregleranade medel. Samma behandlingsmedel kan du använda som fuktskydd för behandling av hela timmerstugan efter uppbyggandet. Genom att upprepa denna behandling regelbundet kan du förlänga stugans livslängd ytterligt.
- Timmerstugans innersida och den behandlar du beroende på platsens yttre förhållanden, relativ mot vad med är med fuktregleranade medel som passar så att inte som ruta. För mer information kan du vända dig till din leverantör.
Trä är en naturprodukt som lever, vilket innebär att varje träsnitt har sin egen struktur och sitt eget mönster. Det är normalt att det förekommer olikheter i träet, vilket också bidrar till dess naturliga charm.

Tillåtliga olikheter är:
- kvistar som har vuxit fast i träet
- utfallande kvistar med en diameter på max 4 cm
- hyvelrester, bark på baksidan av tak- och golvträ, på vilken att transitan kan bearbetas slätt.
- lätta missfärgningar (ej som påverkar inte livslängden)
- sprickor som inte påverkar konstruktionen
- vackerpor
- skevhet och förvridning, så länge inte den beträdningen monteringen påverkas
- ingrorskavar i sådan väggpaket som av enkelhet dörrar och fönster.

Garanti
5 års garanti, exklusive läs- och uppbärningsanvisningar.
Defekter som uppkommit till följ av följande orsaker täcks inte av garantin:
- ett felaktigt uppbyggt fundament
- ett fundament som inte är vågrätt
- ej uppbyggd som angivet i denna byggnadsbeskrivning
- otillräckligt underhåll och användning av en fuktregleranade lång
- felaktig eller fackmässigt lagd takbeläggning
- fastskruvande eller spikande av flera lager väggpaket, fönster- eller dörrkarmar
- skador till följd av ej fackmässig tak-, in- och eller vägbyggnad
- en felande och/eller felaktigt fast takförankring (denna ingår alltid i leveransomfånget)
- naturvandaliser eller annan vålsam inverkan
- vindhastigheter på mer än 7 Beaufort.

OBS
- Dina dörrar och fönster levereras ej standardmässigt med äkta glas. Om detta tillfälligt skulle förekomma, och fönsterrutorna har krossats, så kan detta inte fordras på grund av leveransomfånget.
- Ditt hus måste vara stormsäker förankrat.
- Ditt hus är inte standardförsäkrat. Om du vill kan du försäkra din stuga mot skador utifrån, såsom vandalism och stormskador. Fråga ditt försäkringsombud om vilka möjligheter som finns.
- Förevintuelt medlevererade tillbehör såsom ramar, blomlådor, lucker och tillbyggnader finns en bilagad byggnadsinstruktion.

Viktigt! Möjliga orsaker till potentiella problem.
A. Bildande av springor i väggarna:
Trä är ett levande material som anpassar sig till skiftande väderförhållanden. I vissa områden kan resultatet bli torrt. Vid väldigt torr väder kan det uppstå springor mellan enskilda väggbalkar. I detta fall går du till väga enligt:
Steg 1: På insidan av dörren tar du bort den ovanstående ramlisten för att se efter om den bakomliggande väggbalken tutar mot dörrkarmen. Om så är fallet går du vidare till steg 2, 3, 5 och 5. Om inte, kontaktar du Outdoor Life Group Nederland B.V. eller din leverantör.
Steg 2: För att ta bort springan skruvar du av dörrkarmens inre tackliston och avlägsnar dörren och karmen.
Steg 3: Förstora dörröppningen på ovansidan ... om med hjälp av en sågen (beror på springans storlek, max max 1 cm).
Steg 4: Om springan fortfarande finns kvar, slår du lätt med en hammare på paketet vid förhöjningen (använd en gummihammare) till dess att väggpaketen åter är i ursprungligt läge.
Steg 5: Bygg åter in dörr och fönster.

B. Takbrädet välver sig uppåt
Takbrädet måste fastas med 2 spikar per fastbund (sidovägg och taravärs). Om det endast spikas med en spik per fastbund kan takbrädet börja lite snett uppåt.
C. Skador på spont och not
Det kan hända att spont och not partiellt skadas under transporten. Så länge skycket mellan spont och not garanteras under monteringen utgör det inte någon grund för reklamation.
En lätt skada på spont och not påverkar inte husets stabilitet.

För ytterligare information om timmerstugor och träprodukter, besök oss på: www.outdoorlifeproducts.com

Takbeläggning

Tillbehör

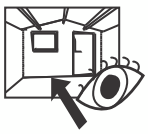
Insida

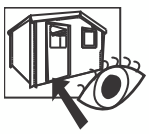
Utsida

Timmerstuga med golv

1 Generelt

Les monteringsanvisningen grundig før du går i gang med å sette sammen huset!

- La huset være innpakket og oppbevar det på et tørt sted, ikke i direkte kontakt med bakken og godt beskyttet mot vær og vind (fuktighet, solskinn osv.), helt frem til det skal monteres. Huspakken må ikke oppbevares i et oppvarmet rom!
- Når du skal bestemme hvor hagehuset skal stå, må du ta hensyn til at det ikke bør utsettes for ekstreme værforhold (områder med kraftig snøfall eller sterk vind); ellers må du feste det med forsterkning til bakken.

Dette huset er fremstilt av høykvalitets furu og leveres ubehandlet. Dette huset har gjennomgått en grundig inspeksjon. Dersom du likevel skulle ha grunn til reklamasjon, ber vi deg fylle ut kontrollskjema og sende det sammen med kjøpsbeviset og kvitteringen til forhandleren.

OBS: Sørg for å oppbevare all dokumentasjon som følger med huspakken! Husets serienummer er oppført på kontrollskjema. Vi kan kun behandle en reklamasjon dersom du sender husets serienummer til forhandleren!

Garanti

Garantien dekker ikke:

- Særegenhet i treverket som et naturlig materiale
- Deler av huset som er blitt malt (behandlet med trebevaringsmidler)
- Deler av huset som inneholder hele kvister som ikke representerer en fare for husets stabilitet
- Variasjoner i fargetone som er forårsaket av forskjeller i trestrukturen og som ikke har betydning for treverkets levetid
- Deler av huset som sprekker (på grunn av tørking) små sprekker/riss som ikke er gjennomgående og som ikke påvirker husets struktur
- Deler av vridd tre som likevel kan monteres
- Tak- eller gulvplank som på skjulte overflater kan oppvise uhøvlede områder, fargeforskjeller og vankant
- Reklamasjoner fordi huset er blitt montert på ukyndig måte eller fordi huset siger på grunn av ukyndig utført fundament
- Reklamasjoner fordi det er blitt gjort endringer på huset på eget initiativ, som f.eks. formendringer på deler av tre eller dører/vinduer på grunn av ukyndig behandling av treverket; at stormavstivere er festet for stramt, dørkarmer er blitt skrudd inn i veggstokker osv.

Reklamasjonene som dekkes av garantien er begrenset til å omfatte erstatning av manglende/feil materiale. Alle andre krav utelukkes!

Maling og vedlikehold av hagehuset

Tre er et naturlig materiale som vokser og tilpasser seg i forhold til værforholdene. Større eller mindre sprekker, fargeforskjeller og endringer samt ulikheter i treets struktur er ikke feil, men et resultat av treets vekst og en særegenhet i treverket som et naturlig materiale.

Ubehandlet treverk (unntatt bærebjelker i fundamentet) blir grått hvis det blir værende ubehandlet over tid og kan bli blått og begynne å råtne. For å beskytte treverket i hagehuset, må det før montering behandles med grunning.

Alle deler <u>må</u> behandles med grunning (f. eks. Visir) på <u>alle</u> sider (innvendig og utvendig), laftespor, not og fjær, før montering.

Husk:
- Endeved 3-4 strøk vått i vått.
- Grunn vinduer og dører på alle sider.
- Grunn tak/gulvbord på alle sider.

Hvorfor grunning?

Det er ekstra mye endeved i en laftehytte. Hvert eneste laftespor har endeved. Det er endeveden som tar til seg mest fuktighet i treverk. Ved produksjon av en laftehytte blir trevirket tørket før det blir produsert. Dette gjør at delene lettere tar til seg fuktighet når pakken blir åpnet. Tørket trevirke som blir utsatt for fuktighetssvingninger vil ofte vri seg og skape spenninger i trevirket som kan utløse mange problemer. En grunning sin viktigste funksjon er å redusere fuktopptak og dermed redusere spenningsproblemer. Den andre viktige funksjonen til en grunning er å hindre dannelse av sopp og råte. Dette oppstår gjerne på steder som har dårlig lufting, som f. eks. i laftesporene.

Når huset er ferdig montert, må det ferdige huset behandles med et værbestandig malingsstrøk utvendig som beskytter treverket mot fuktighet og UV-stråler. Innvendig må huset etterbehandlet i henhold til bruksmønster.

Bruk maleredskaper og maling av høy kvalitet når du maler huset. Følg anvisningene på malerspannet og malingsprodusentens sikkerhets- og bruksanvisninger. Du må aldri male en overflate i sterkt sollys eller i regnvær. Forhør deg hos en malerspesialist når det gjelder hvilken maling som egner seg for ubehandlet myktre, og følg anvisningene fra produsenten.

Dersom huset er blitt malt på riktig måte, vil husets levetid forlenges betraktelig. Vi anbefaler at du inspiserer huset grundig hvert halvår.

Poštovani kupci!

HR

Od srca Vam čestitamo na odabiru kupljene vrtne kućice. Nadamo se da će Vam pričiniti mnogo zadovoljstva.

Kvaliteta drva

Proizvod koji ste odabrali izrađen je iz materijala bora koji potječe iz sjeverne Europe. Drvo je prirodni materijal, pa se stoga može pokazati neznatni disparitet boje i dekora različitih elemenata iste kućice. Te osobenosti materijala stvaraju dojam bliskosti.

Dopuštena odstupanja:

- Zdrave kvržice koje se nalaze u drvu
- Kvržice ispale iz rubova materijala, male rupice
- Promjene boje koje ne utječu na vijek trajanja
- Vitoperenje nastalo usljed sušenja drva koje ne utječe na sigurnost konstrukcije
- Ostaci smole
- Krivljenje i deformacije ukoliko se drvo može dobro iskoristiti u prvobitnu namjenu

Tijekom uporabe ili kao posljedica suhog vremena može doći do ispadanja kvržica. Ovako nastale rupe možemo ispuniti drvom ili kitom za drvo.

Provjera

Provjeru elemenata potrebno je izvršiti najkasnije 14 dana nakon kupnje.

HUNGAROPRO Kft. (d.o.o.) ne prima obvezu naknade nastalih dodatnih troškova koji su nastali usljed nedostatne provjere prije montaže.

- Na osnovu popisa dijelova izvršite provjeru broja i neoštećenosti dostavljenih elemenata.
- Ukoliko montažu ne želite izvršiti odmah nakon provjere, veoma je važno elemente položiti jedan na drugi i prekriti ih plastičnom folijom kako biste ih zaštitili od štetnog utjecaja kiše i sunčevog zračenja
- Konstrukcijske elemente ne skladištite u grijanim prostorijama.

Eventualne reklamacije

Cjelokupni proizvodni i proces pakiranja izradili smo s osobitom pažnjom kako bismo osigurali da do Vas dospije roba u besprijekornom stanju.
Ukoliko je usprkos našim nastojanjima do Vas dospio oštećeni element ili neki element nedostaje, molimo Vas izvjestite o tome trgovinu gdje ste proizvod kupili ili se obratite izravno Hungaropro Kft. (d.o.o.).
Nekoliko dana nakon što je Vaša reklamacija dospjela do nas, oštećeni ili nedostajući element možete preuzeti na mjestu kupnje proizvoda.
Reklamacije prihvatamo samo ukoliko su u skladu sa gore navedenim uvjetima. Ukoliko je upitni komad rezan ili na na bilo koji drugi način upotrijebljen nismo u mogućnosti prihvatiti reklamaciju. U ovome slučaju zamjena više nije moguća.
Pakiranje elemenata izvršili smo vrlo pažljivo te Vas stoga molimo da prilikom provjere i Vi s elementima postupate vrlo pažljivo kako bi se izbjegla oštećenja.
Može se dogoditi da impregnirane štafle (zelene) koje se nalaze u paketu još budu malo vlažne. Ova vlaga je posljedica impregnacijskog postupka i sasvim je normalna.

Korisni savjeti

- Podloga na koju se drvena kuća postavlja mora biti tvrda i vodravna.
- Obratite pozornost da podloga i podne grede postavite nekoliko centimetara iznad razine zemlje što je vrlo važno kod daljnje gradnje i odvoda vode.
- Drvenu kuću potrebno je fiksirati za podlogu.
- Osigurajte svoju drvenu kuću!
- Njegu brave izvršite grafitnim prahom jednom godišnje.
- Čišćenje plastičnih elemenata nemojte vršiti abrazivnim sredstvima.
- Plastičnu foliju ambalaže možete iskoristiti kao vodoizolacijski sloj između podloge i temelja.
- Vršite redovito prozračivanje kuće.
- Bojanje drvenine izvršite tek kada je potpuno suha!

Potrebni alati

Za montažu drvene kuće potrebni su sljedeći alati

- Libela (vaser vaga). (preporuča se dužina 150cm)
- Metar
- Gumeni čekić
- Odvijač
- Križasti odvijač
- Bušilica i svrdlo
- Univerzalni nož
- Čekić
- Ručna pila
- Ljestve

Naše kuće izrađene su na način koji ne dopušta uvijanje dodatnih vijaka i zabijanje čavala. Ovo se treba uzeti u obzir prilikom postavljanja polica, električnih provodnika i sl. Svako fiksiranje koje se pruža preko više dasaka sprječava prirodno pomjeranje i rad dasaka. Kao posljedica mogu se pojaviti neželjene raspukline i otvori.

Izrada podloge drvene kuće:

U cilju produženja vijeka trajanja drvene kuće potrebno je izraditi betonsku podlogu ispod nje. Dimenzije podloge moraju biti veće od osnove drvene kuće za po 10 cm u svim smjerovima.
Najsvrsishodnija je izrada pločaste podloge. Ispod ploče preporuča se izrada temelja od nabijenog šljunka. Preporučena debljina ploče veličine do 9m2 iznosi 12cm. Preporučena debljina ploče veličine iznad 9m2 iznosi 15cm sa mrežom od betonskog željeza. Izradu betonske podloge prepustite stručnjaku ili ga upitajte za savjet.
Ne preporuča se izrada podloge od betonskih ploča ili betonskih greda pošto u ovom slučaju može doći do pomicanja pojedinih elemenata što bi uzrokovalo neujednačenu potporu drvene kuće.
Samostojećim stupovima izradite točkaste temelje!
OBRATITE OSOBITU POZORNOST DA TEMELJ BUDE VODORAVAN!

SI

Splošna navodila za montažo lesene vrtne hiše

Spoštovani kupci!

Čestitamo vam ob nakupu lesene vrtne hiše. Na naslednjih straneh navodila za montažo vašega novega izdelka, ki vam bo dolgo let služil v veselje in uživanje.

Kupljeni izdelek izdelujemo iz kakovostnega lesa in ga pred montažo zaščitimo z ustreznim premazom. Kljub temu pa vas prosimo, da upoštevate naslednje:

- Pazite, da pri montaži ne pride v stik z vlago in ga pravilno zaščitite.
- Kupljene izdelke izdelujemo po standardih, ki veljajo v Evropski uniji. Ne prevzemamo odgovornosti za morebitne dodatne stroške, ki nastanejo zaradi pomanjkljivega preverjanja pred montažo.
- Odstranite zaščitno folijo palcate, ko pričnete sestavljati in brušenje mesta, kjer bo sestavljeno, da se ne odtrgajo med seboj.
- Ne postavljajte vlažnih delov v notranjosti, ali pa vlažne dele.
- Pazite, prosimo, da kovinski opravi, ki jih uporabljamo, ne pridejo v stik z zunanjimi predmeti, ki bi jih lahko umazali.
- Če montažo hiše izvedete vi sami, montažnega in montaže zaradi pomanjkanja sestavnih delov ali poškodb ne morete izvesti, naše podjetje ne krije dodatnih stroškov, nastalih zaradi tega.
- Ob lesene hiše, ki nimajo tal, je dobrodošla dodatna zaščita zaščitnih elementov. (Za to se lahko uporabi folijo za polaganje vrtne lesene zaščite.)
- Pakete ne morete vgraditi v ogrevanem prostoru.

Faze montaže

Lesene hiše dosežejo svoje končno zapečatenje v fazi.

Nad prevzemom

Pred podpisovanjem sporazuma, ali lista prevzetih sestavnih delov:

1. Da ste prejeli vse kupljene sestavne dele.
2. Da je embalaža popolna in zapečatena v fazi.
3. Da je embalaža cela, nepoškodovana.

Pomembno

Če katerega od zgornjih pogojev ni izpolnjen, ta vzdržite na izvoru blaga. Prosimo, da sporočite, naj vas pripravo sestavnih delov.

Reklamacija

Naše podjetje skrbi za kakovostno proizvodnjo in pakiranje svojih izdelkov. Kljub temu se lahko zgodi, da iz kakega razloga izdelek ne ustreza vašim zahtevam. Če ste izdelek pomanjkljivo ali v kvaliteti nižji, prosimo, da ni primerno za vgradnjo v lesene hiše, prosimo, da sporočite o tem naši oddelek za pomoč strankam v roku 24 ur po prejemu blaga, na telefonsko številko.

Podajanje in reševanje reklamacij

Za odpravo morebitnih reklamacij uporabite obrazec za reklamacijo, ki je v prilogi. Poleg prejete navodila na obrazcu, nato sodelujte podatke:

- Šifra izdelka, ki šifra se nahaja na seznamu. Šifra izdelka se nahaja v obliki ONL ali ONL, ki se nahaja na seznamu, ali pa je navedena na navodilih za montažo.
- Ime in priimek, naslov in telefonska številka.
- Šifra izdelka izdelkov, in vzroki reklamacije.

V primeru izdelkov za reklamacijo, pošljite po pošti ali osebno na naslov:

GARTENPRO KFT.
9444 Fertőszentmiklós
Soproni Úti Ipartelep
Tel: 06-99-544-521
Fax: 06-99-380-177
mail: reklamacio@gartnpro.hu

gartenpro

Z nakupom ste kupili izdelek iz Ungarje, ki vam je prinesel lesena hiša. V primeru reklamacije pošljite Hungarpro Kft. neposredno na naslov ali pošljite na naslov. Prosimo, da ne pozabite, da reklamacijo ali pošljite v prilogi.

Montaža

- Sledite navodilom za montažo in sestavo.
- Pomembno je, da je lesena vrtna hiša na vsaj stopnjo za 10 cm višja od lesene hiše. Temelje izdelke je najbolje izdelati iz betona. Predpostavimo, da ste na izdelku postavili z nabitega betona v širini 20 cm.

Debelina temelja betona je velikosti 8 m mora biti najmanj 12 cm, na 8 m velikosti je najbolje betona najmanj 16 cm in betona naj bo armirana z mrežo.

Temelje betona naj vsebuje betonskega ali pa se v njem izdelku posvetuje s strokovnjakom.

Temelje betona ne smejo vsebovati iz lesenega ali gnilo.

Za samostojne stene izdelaje nižjega temelja.

Pazite da ne pride do stika z vlago.

- Zagotovite ustrezno zračenje lesene hiše.

Koristni nasveti

- Preverite, da ste prejeli vse lesene hiše in sestavne vrtne hiše.
- Poskrbite, da ste temelje betona ali deske na ravnem, ali pa ne vsaj za 1 cm.
- Poskrbite za ustrezno prezračevanje lesene hiše in temelji betona.
- Sledite zaščitnim za lesene hiše.
- Kljub vsem tem ukrepom lahko pride do manjših razpok in sprememb barve.
- Del vrtne hiše se lahko uporabi le na zunanjem delu hiše in lesene hiše.
- V drugo poškodovanju stopnje na pero in utor ob razširitvi izdelka, zato je posebej pomembno, da ne pride do vlage.

Vzdrževanje

- Pred montažo je pomembno, da ne pride do spremembe barve, zato pazite na – ali izvedete ustrezno – skrbite za barvo. Ostali del lesene hiše se lahko obdelaje tudi z morebitno za poravnavo ostalega, priporočamo uporabo osebnega lazure.
- Notranje stene in notranje stene vrtne lesene hiše je – odvisno od lokalnih vremenskih razmer, vendar na manj vsako leto leto – ponovno obdelati z lokalnim, ustreznim premazom. Za zunanjo obdelavo uporabite ustrezno lazuro.

Zaradi naravnega izsušenja se lahko pojavijo razpoke.

Ker je naravno, to ni napaka, zato ne vsak los lesa lahko spremeni v vrstne žile. Razlike med razlikami kosi lesa ni napaka, le zato lesa naravno star.

Te razlike so dovoljene

- pričakovane sledi lesa
- gibanje elementov v fazi delovanja
- sledovi lesa na zadnji strani in na stranskih robovih, ki ne vplivajo na sestavo lesenih elementov na vidni strani
- razlike oblike zaradi spremembe lesa (ne vplivajo na življenjsko dobo),
- razlike, ki ne vplivajo na stabilnost
- sledi
- sledi na zadnji strani in stranskih robovih, ki ne vplivajo na sestavo lesenih elementov
- spojna lesovina v stenah brunah in v vrtnih stenskih elementih.

Garancija

Sledi garancija za material in strukturo.

Garancija ne velja:

- v primeru nepravilne montaže ali uporabe,
  Ob temelju betona ni ustrezno vzdržano,
  pri neupoštevanju navodil za montažo,
  v primeru pomanjkanja ustreznega vzdrževanja in neupoštevanje ukazov proti vlagi,
  v primeru naravnega izsušenja lesenih elementov in nastanka sledi na lesu,
  v primeru naravnega izsušenja sestavnih delov ali kakršnega koli vpliva zunanjih vplivov ali drugi.
- v primeru nestrokovne izgradnje, vgradnje ali adaptacije,
- v primeru nekaterih sprememb lesenih hiš v vrtu ali v vrtu.

Ocenba

- Leseno hišo je treba pritrditi tako, da bo ustrezno proti vihanjem.
- Pri montaži lesene hiše ni zavarovana. Če želite sprejeti zavarovanje proti zunanjim vplivom za hišo (npr. za škodo zaradi vandalizma, vihra itd) vam to vaša zavarovalnica z veseljem svetuje o možnostih zavarovanja.

Pomembno! Možni vzroki težav.

A. Reže med lesenimi elementi

Les je živ material, ki se ustrezno odziva spremembam vremenskih in podnebnih. Ob izredno suhih vremenskih razmerah lahko nastanejo reže. V tem primeru sledite naslednjim:

1. korak: Ne poskušajte sami vas postavite zgornjo vodoravno letev vrtnega okvirja in preverite, ali nastali morali ne ovirajo tudi lažji na njem. Ob je tako, sledite navodilom v 2., 3., 4. in 5. koraku. Če ni, se obrnite na podjetje Hungarpro Kft. ali na svojega prodajalca.

2. korak: Za odpravo reže, ki ovirajo vstavitev letve na zunanji strani vrtnega okvirja in slepega pri njim odstranite vijake.

3. korak: Vsaj eno zgornjo stran vrtne opreme z žago za les ali (odvisno od velikosti odstranite, vendar najvišje 1 cm).

4. korak: Ko je reže že vodno vlaga, nekaterih previdno udarite s kladivom na stene nad vogalno vrzel (uporabite primerno kladivo), dokler rosilno bruno ne pride nazaj na svoje mesto.

5. korak: Pritrdite sestavne vrtne hiše.

B. Izločanje strešne plošče:

Strešno ploščo je treba pritrditi z dvema žlebovoma v vsak pritrdilnih točkah (pri strešni stoli in pri bankirji. Če se izločita v pritrdilnih točkah izvedete le z enim žlebom se sicer lahko izločata.

C. Poškodba spojev na pero in utor

Vsi lesovina ni idealna, da se spojev na pero in utor lahko bolje zatesnijo. Če se dlje časa ne morete zatesniti pero in utor lesene spojev, nato spojev na pero in utor ne vpliva na stabilnost lesene hiše.

Dodatne splošne informacije o naših izdelkih dobite na spletni strani www.hungarpro.hu.

Strešna kritna

Skodle

Z doplačilom

Debelina stena

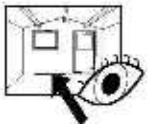
Notranjost lesene hiše

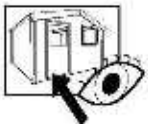
Zunanjost lesene hiše

Vrtna lesena hiša s podom

Vrtna lesena hiša brez poda

MILAN S2418 13,5MM

Art.Nr. 59651642

Ean.Nr. 5999553064025

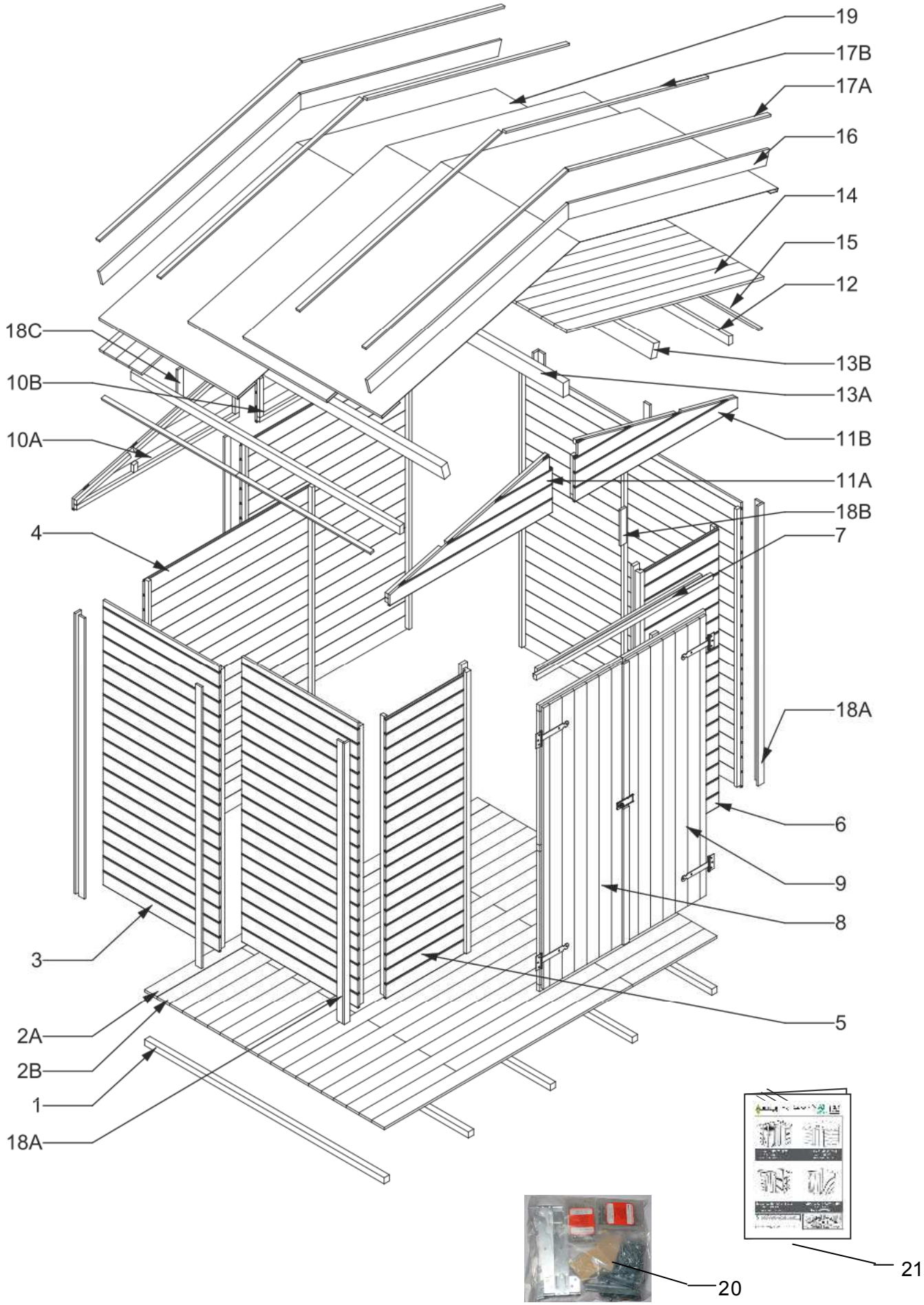

MILAN S2418 13,5MM

Art.Nr. 59651642

Ean.Nr. 5999553064025

1.			38x38x1728mm	5
2A.			15x99x1790mm	20
2B.			15x99x610mm	20
3.			836mm	4
4.			1200mm	2
5.		L	571mm	1
6.		R	571mm	1
7.			1278mm	1
8.		L	600mm	1
9.		R	600mm	1
10A.		R	1172mm	1
10B.		L	1172mm	1
11A.		R	1172mm	1
11B.		L	1172mm	1
12.			28x58x1942mm	2
13A.			43x90x1942mm	1
13B.			43X90X1727mm	2
14.			15X99x1470mm	44

MILAN S2418 13,5MM

Art.Nr. 59651642

Ean.Nr. 5999553064025

15.			12x26x970mm	4
16.			15x65x1510mm	4
17A.			12x26x1510mm	4
17B.			12x26x1510mm	4
18A.			12x42x1750mm	11
18B.			12x42x250mm	1
18C.			12x42x270mm	1
19.			0,9x7m	1
20.			S2418-2918 13,5mm	1
21.				1

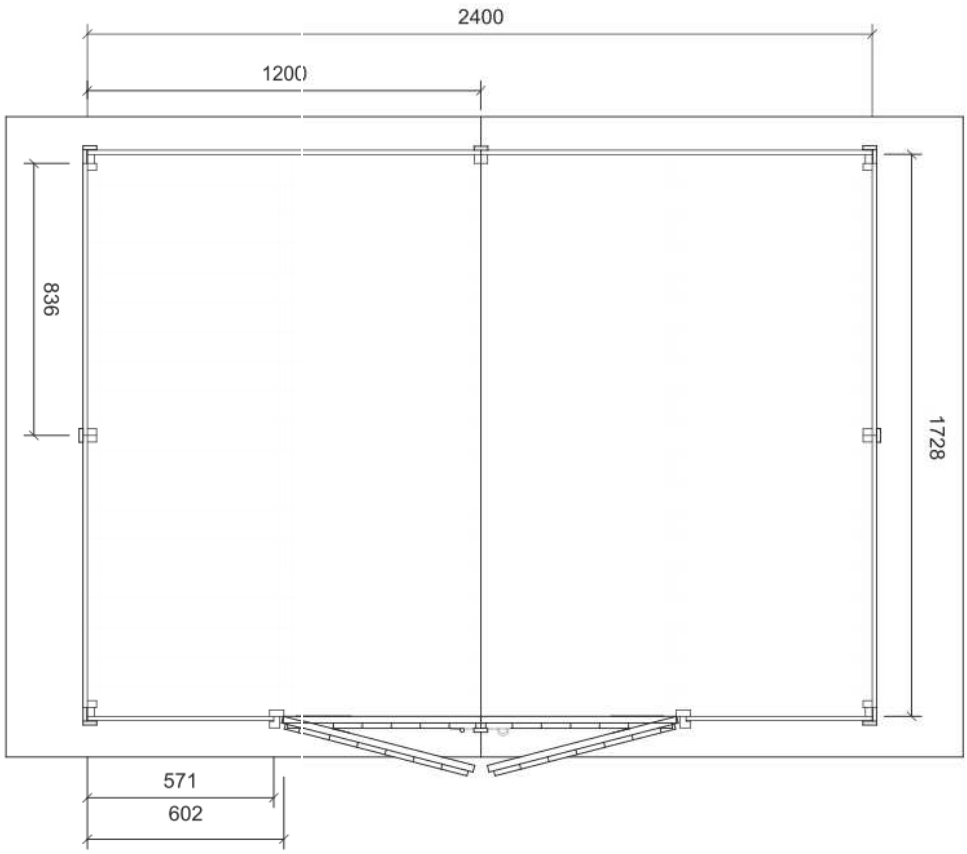

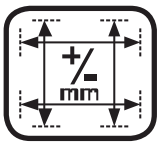

Sockelmaß
Fundamentmaat
Dimensions du socle
Foundation size

SVEN S2918 13,5MM

Art.Nr. 59651645

Ean.Nr. 5999553063950

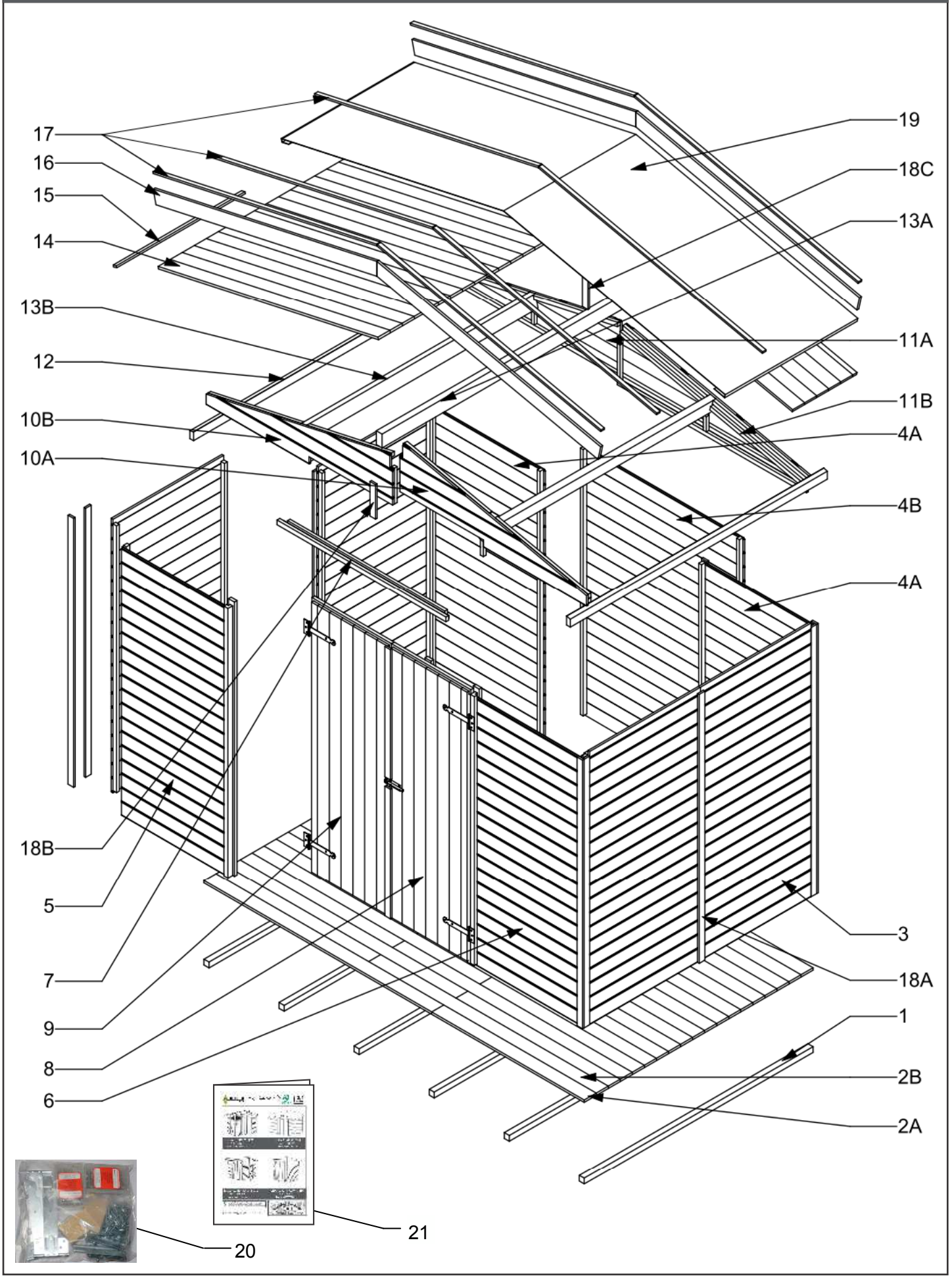

SVEN S2918 13,5MM

Art.Nr. 59651645

Ean.Nr. 5999553063950

1.			38x38x1728mm	6
2A.			15x99x1720mm	20
2B.			15x99x1152mm	20
3.			836mm	4
4A.			836mm	2
4B.			1200mm	1
5.		L	807mm	1
6.		R	807mm	1
7.			1278mm	1
8.		L	600mm	1
9.		R	600mm	1
10A.		R	1408mm	1
10B.		L	1408mm	1
11A.		R	1408mm	1
11B.		L	1408mm	1
12.			28x58x1942mm	2
13A.			43x90x1942mm	1
13B.			43X90X1727mm	2

SVEN S2918 13,5MM

Art.Nr. 59651645

Ean.Nr. 5999553063950

14.			15X99x1700mm	44
15.			12x26x970mm	4
16.			15x95x1730mm	4
17.			12x26x1730mm	8
18A.			12x42x1750mm	12
18B.			12x42x250mm	1
18C.			12x42x270mm	1
19.			0,9x10m	1
20.			S2418-2918 13,5mm	1
21.				1

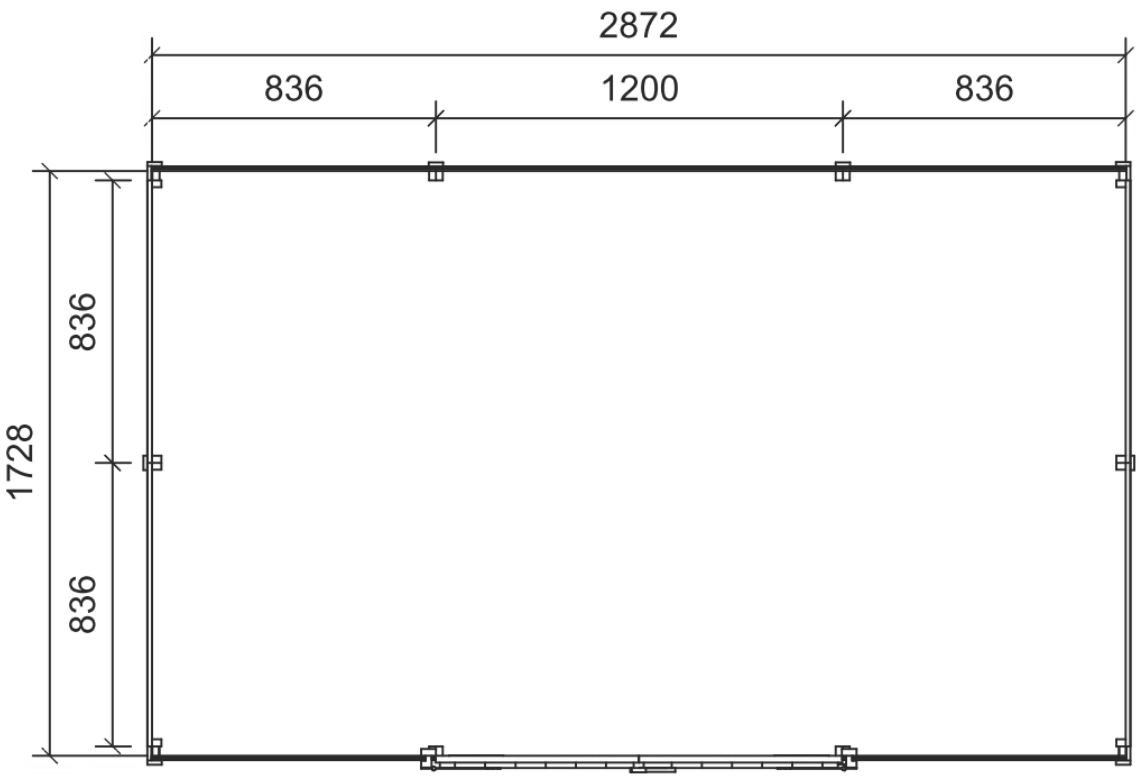

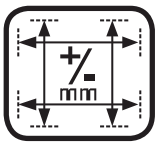

Sockelmaß
Fundamentmaat
Dimensions du socle
Foundation size

JULIAN S2418 PDAK 13,5MM

Art.Nr. 59651643

Ean.Nr. 5999553063998

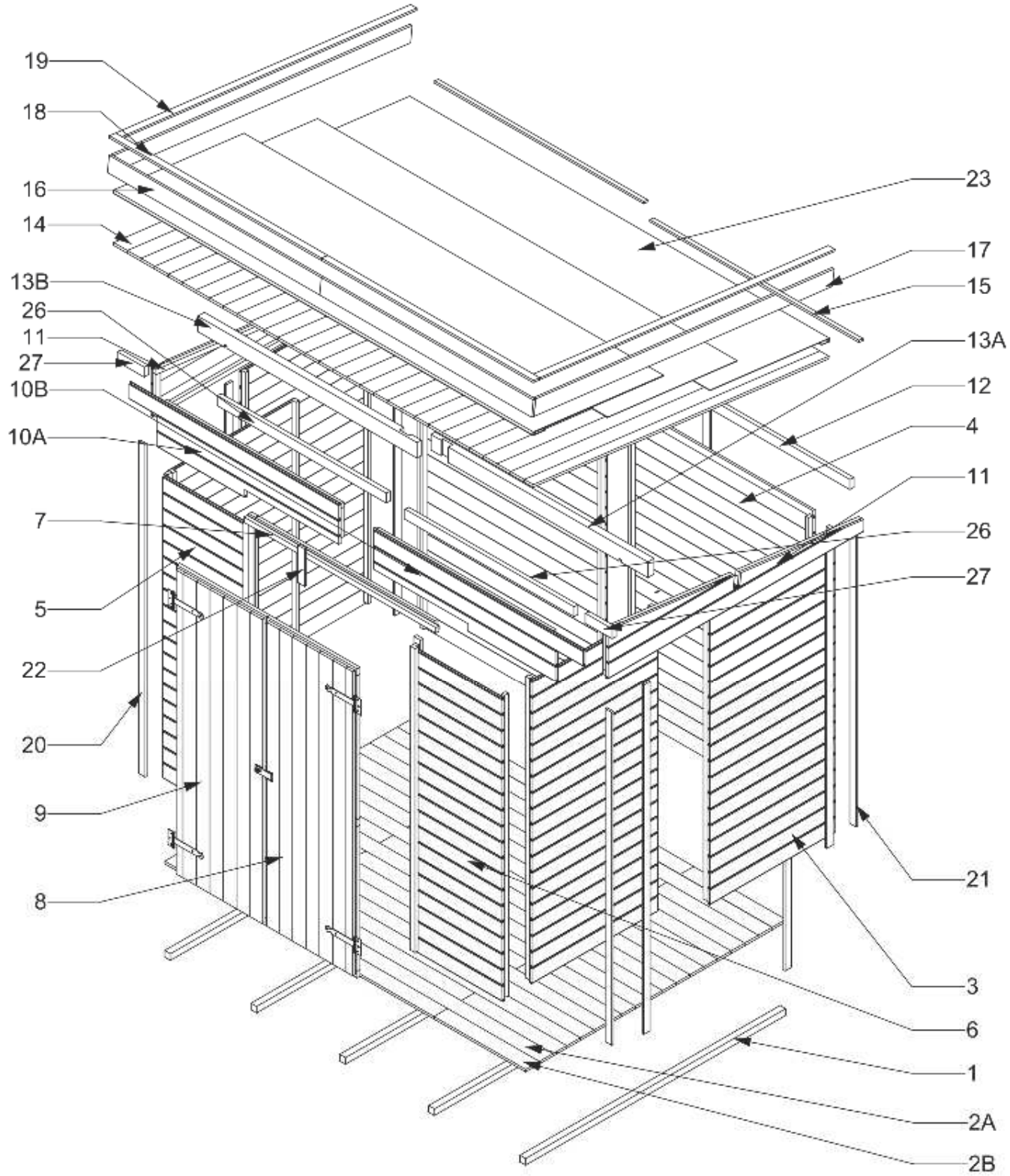

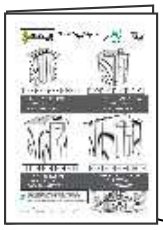

25

24

JULIAN S2418 PDAK 13,5MM

Art.Nr. 59651643

Ean.Nr. 5999553063998

1.			38x38x1728mm	5
2A.			15x99x1790mm	20
2B.			15x99x610mm	20
3.			836mm	4
4.			1200mm	2
5.		L	571mm	1
6.		R	571mm	1
7.			1278mm	1
8.		L	600mm	1
9.		R	600mm	1
10A.		R	281x1391,5mm	1
10B.		L	281x1391,5mm	1
11A.		R	281x1700mm	1
11B.		L	281x1700mm	1
12.			28x58x1391,5mm	2
13A.			43x90x1456,5mm	1
13B.			43x90x1456,5mm	1
14.			15X99x1980mm	32

JULIAN S2418 PDAK 13,5MM

Art.Nr. 59651643

Ean.Nr. 5999553063998

15.			12x26x1391mm	2
16.			15x95x1410mm	2
17.			15x95x2000mm	2
18.			12x42x1410mm	2
19.			12x42x1975mm	2
20.			12x42x1920mm	2
21.			12x42x1750mm	9
22.			12x42x216mm	1
23.			0,9x10m	1
24.			T-D 1718 13,5mm	1
25.				1
26.			28x58x1122mm	2
27.			28x58x178mm	2

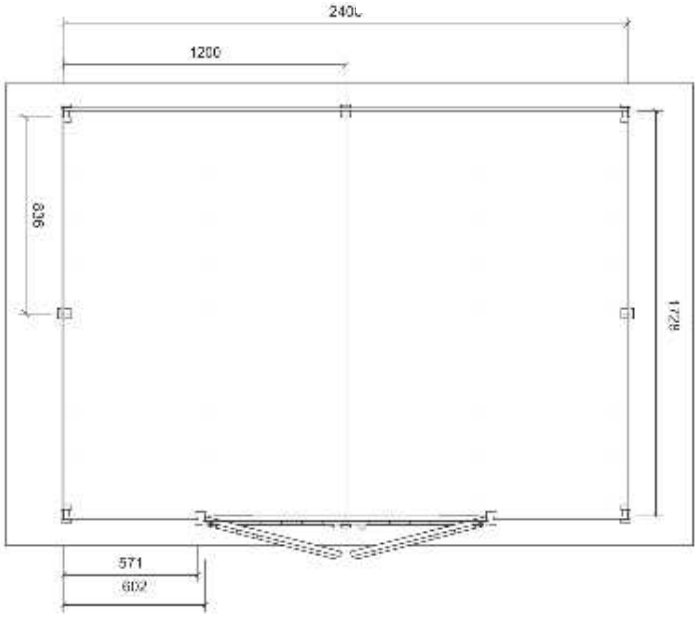

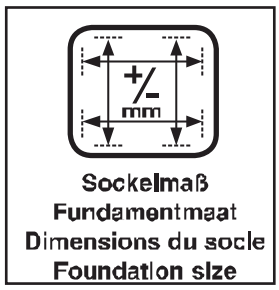

VIBORG 1718 PDAK 13,5MM

Art.Nr. 59651644

Ean.Nr. 5999553064018

19
18
16
14
25
11B
10
26
7
20
5
9
8
6
22
17
15
13
12
11A
4
26
21
3
2
1
24
23

VIBORG 1718 PDAK 13,5MM

Art.Nr. 59651644

Ean.Nr. 5999553064018

1.			38x38x1728mm	4
2.			15x99x1672mm	20
3.			836mm	4
4.			836mm	2
5.		L	207mm	1
6.		R	207mm	1
7.			1278mm	1
8.		L	600mm	1
9.		R	600mm	1
10.			281x1391,5mm	1
11A.		R	281x1700mm	1
11B.		L	281x1700mm	1
12.			28x58x2055mm	1
13.			43x90x2055mm	1
14.			15X99x1980mm	24
15.			12x26x1027mm	2
16.			15x95x2085mm	1
17.			15x95x2000mm	2
18.			12x42x2085mm	1

VIBORG 1718 PDAK 13,5MM

Art.Nr. 59651644

Ean.Nr. 5999553064018

19.			12x42x1975mm	2
20.			12x42x1920mm	2
21.			12x42x1750mm	9
22.			0,9x7m	1
23.			T-D 1718 13,5mm	1
24.				1
25.			28x58x1574mm	1
26.			28x58x178mm	2

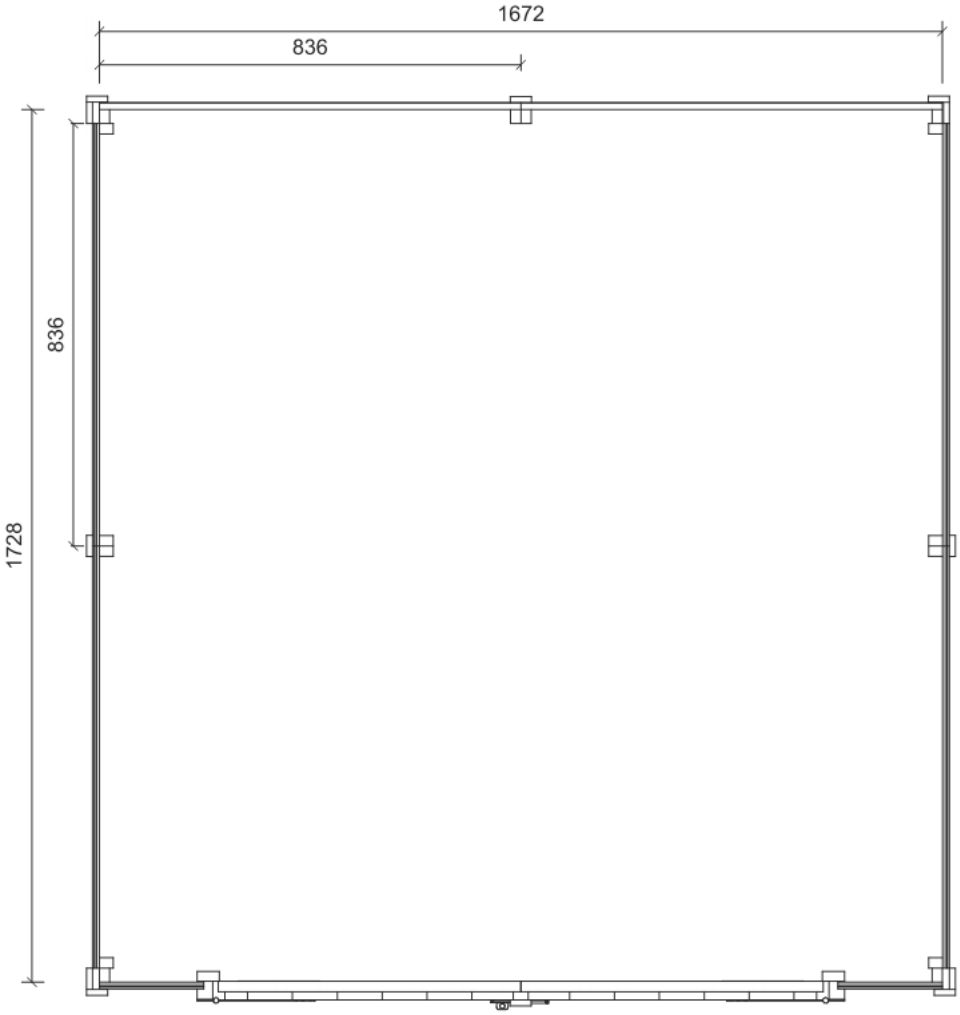

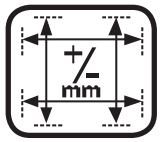

Sockelmaß
Fundamentmaat
Dimensions du socle
Foundation size

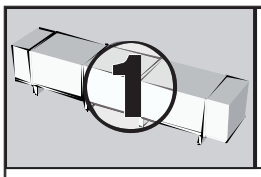
1

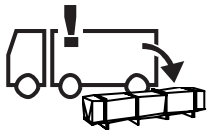

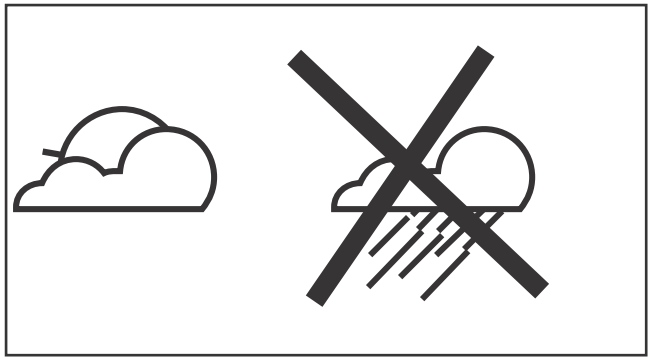

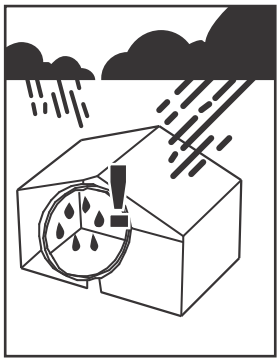

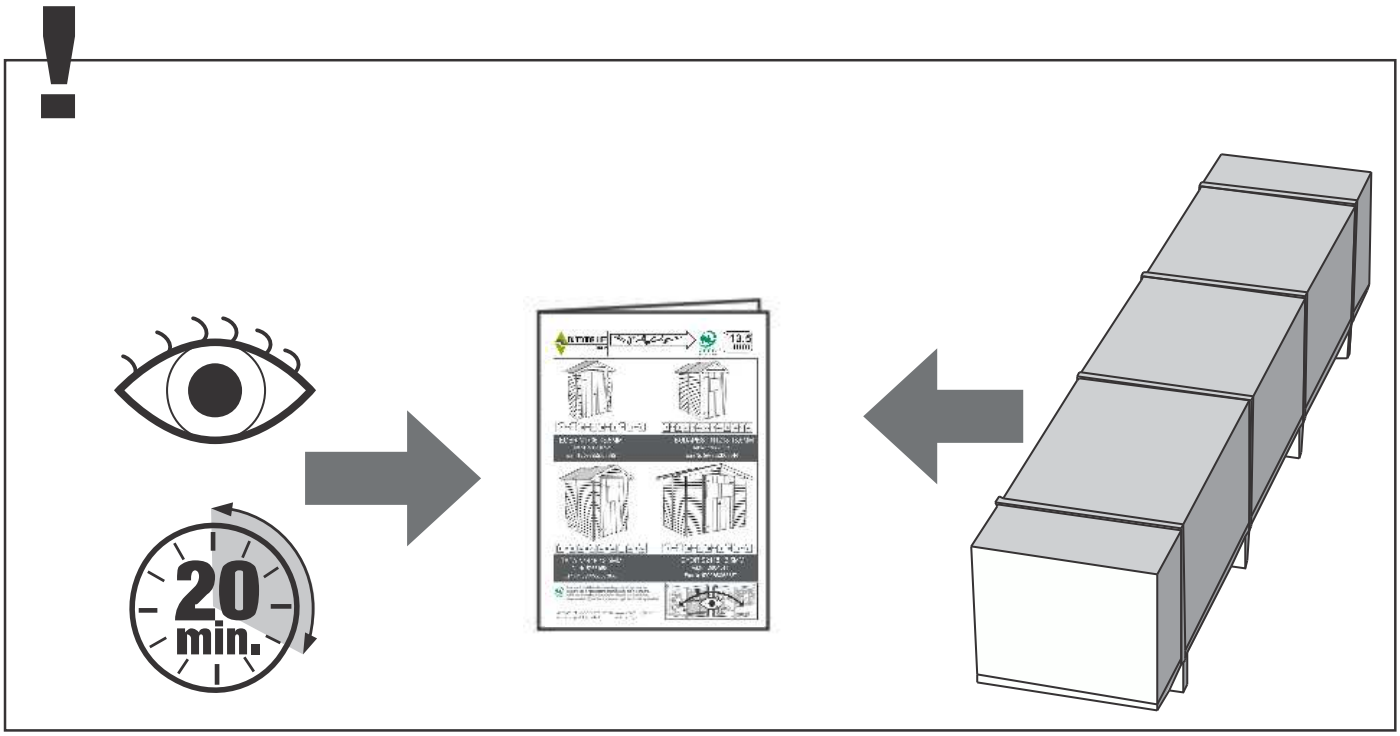
20
min.

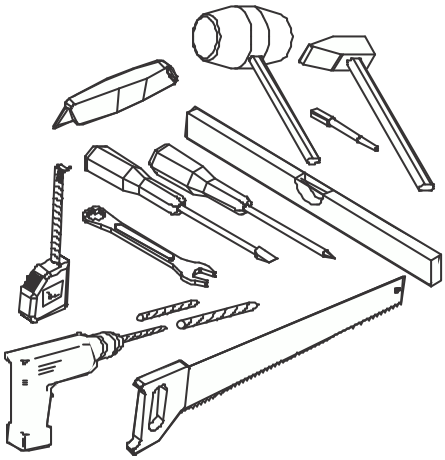

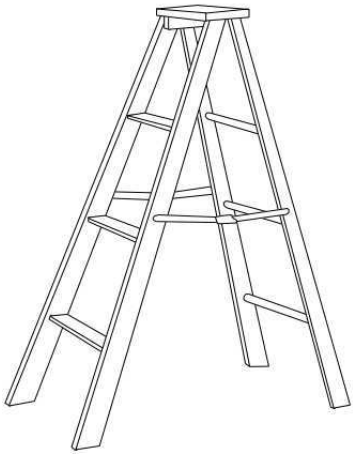

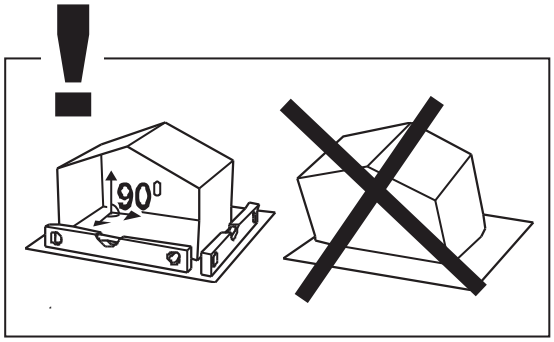
90°

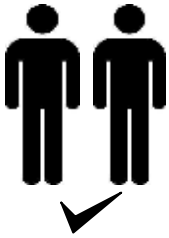

②

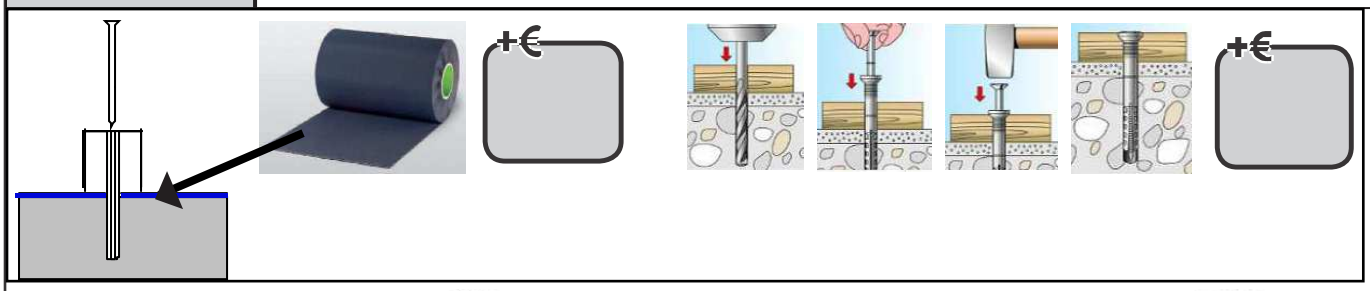

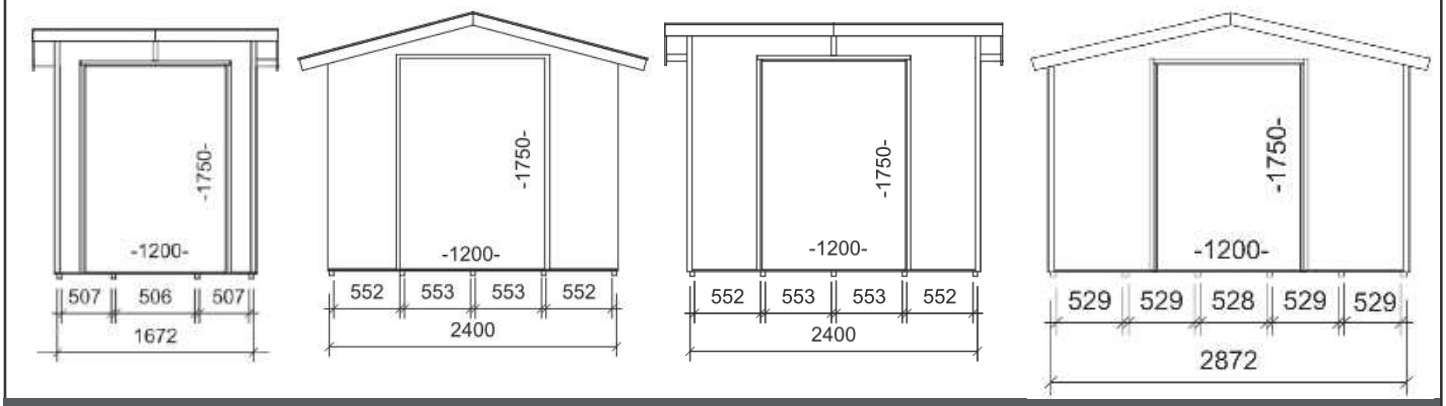

JULIAN S2418 PDAK 13,5MM	MILAN S2418 13,5MM	VIBORG 1718 PDAK 13,5MM	SVEN S2918 13,5MM
Art.Nr. 59651643	Art.Nr. 59651642	Art.Nr. 59651644	Art.Nr. 59651645
Ean.Nr. 5999553063998	Ean.Nr. 5999553064025	Ean.Nr. 5999553064018	Ean.Nr. 5999553063950

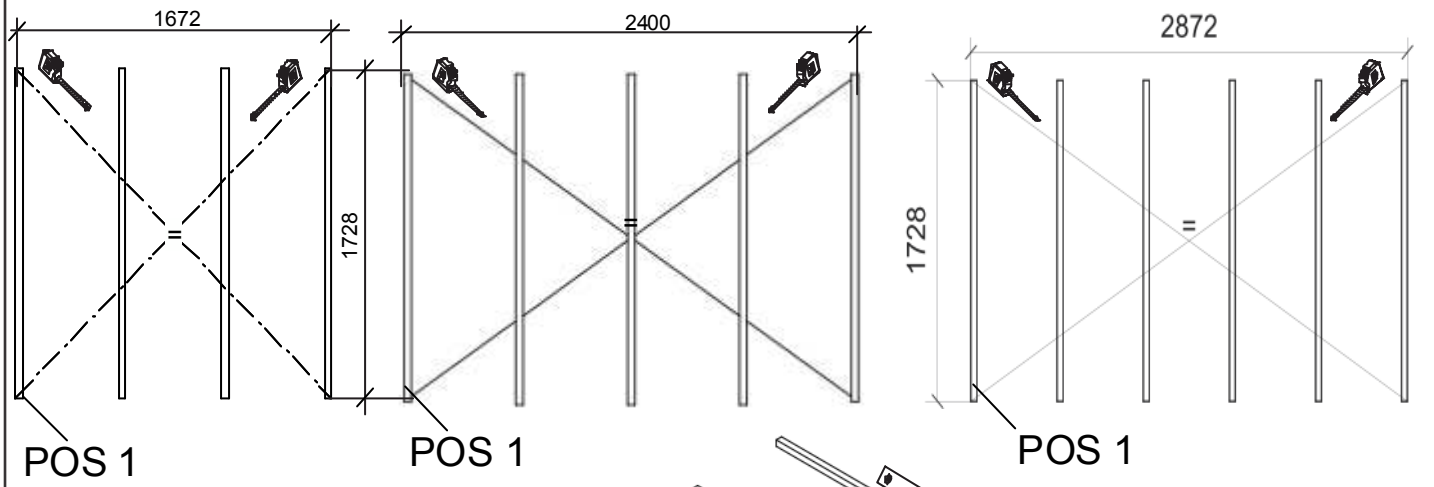

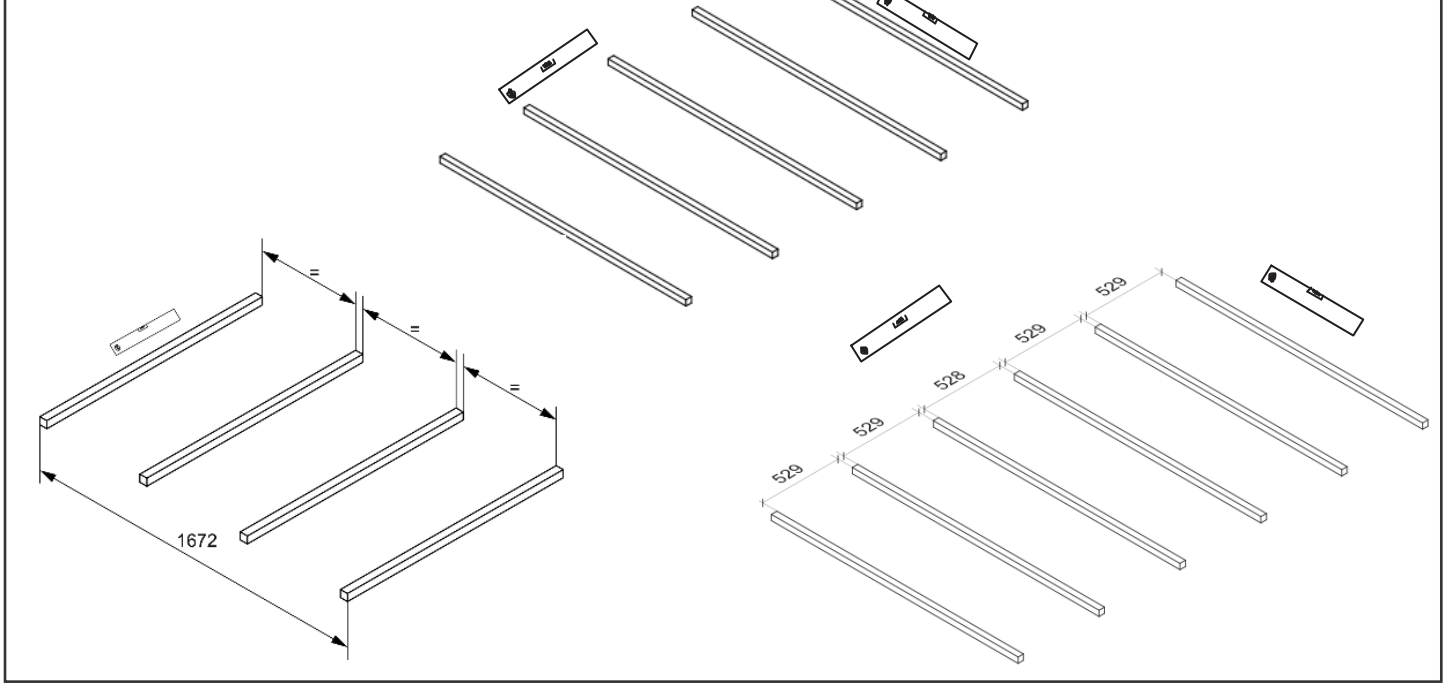

3

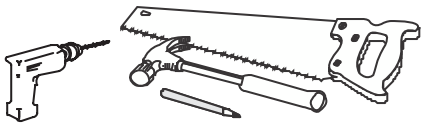

VIBORG 1718 PDAK
Art.Nr. 59651644
Ean.Nr. 5999553064018

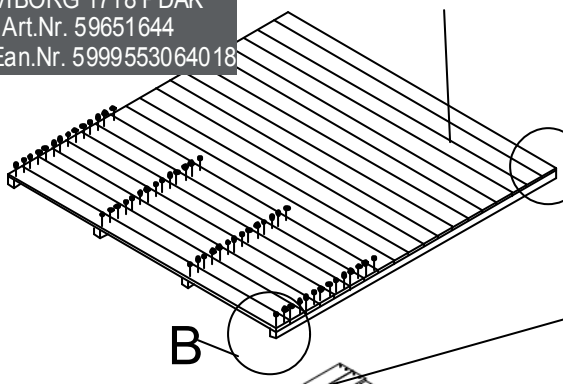

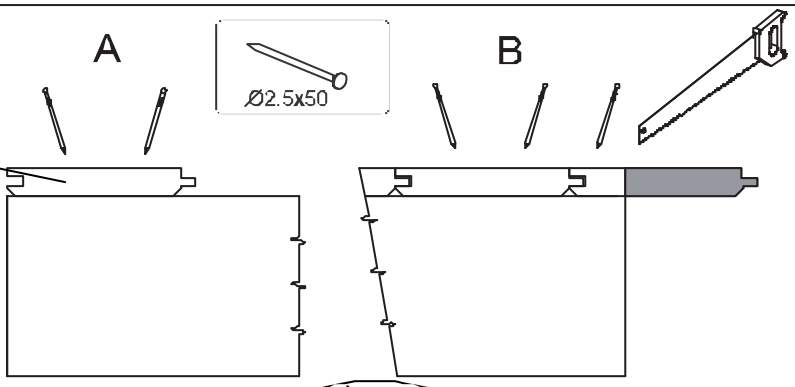

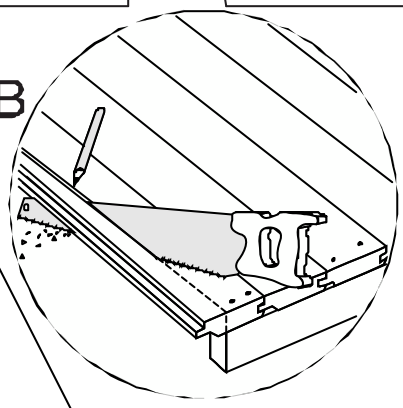

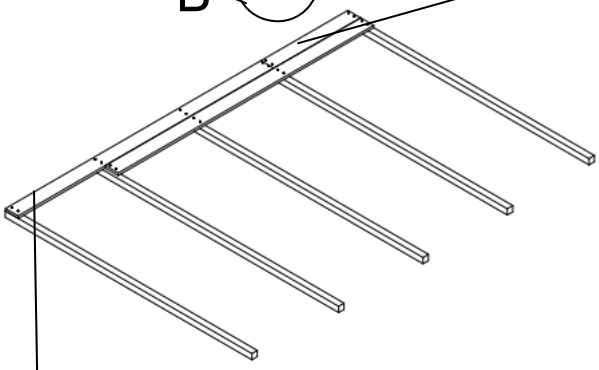

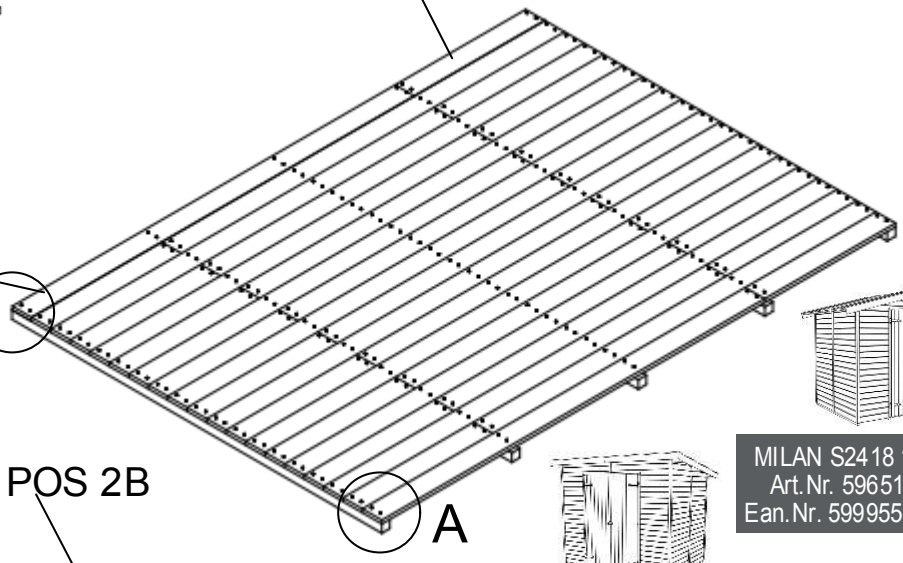

MILAN S2418 13,5MM
Art.Nr. 59651642
Ean.Nr. 5999553064025

JULIAN S2418 PDAK 13,5MM
Art.Nr. 59651643
Ean.Nr. 5999553063998

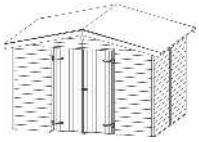

SVEN S2918 13,5MM
Art.Nr. 59651645
Ean.Nr. 5999553063950

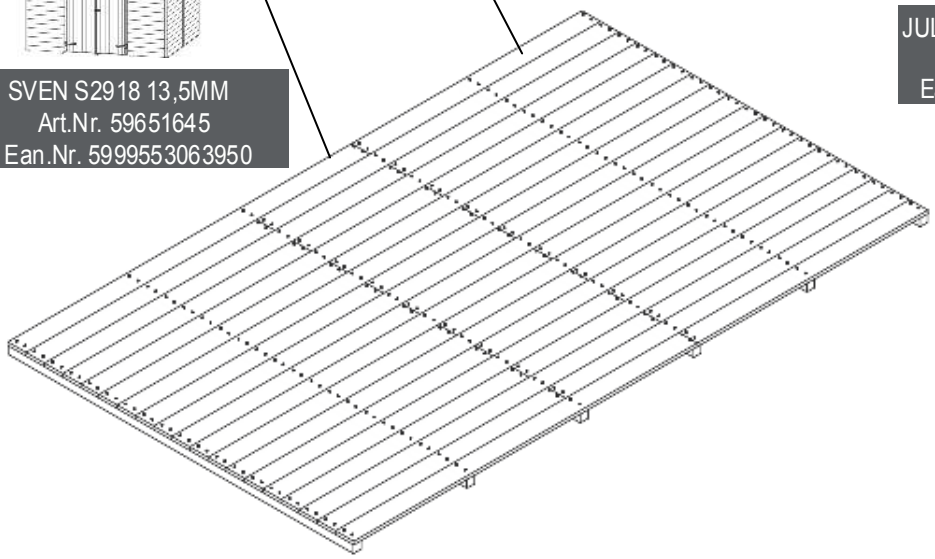

4

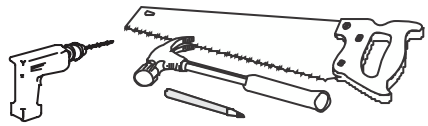

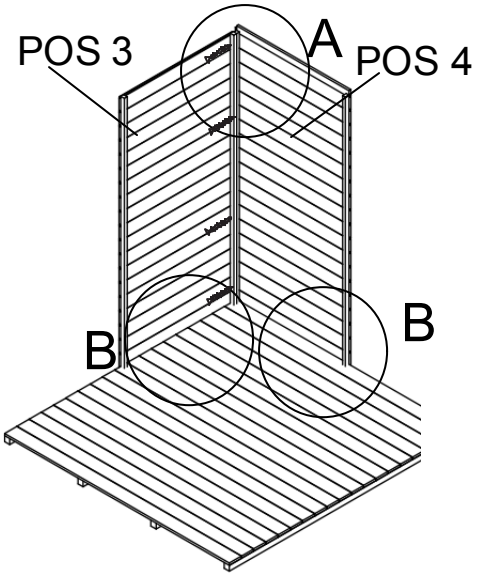

VIBORG 1718 PDAK
Art.Nr. 59651644
Ean.Nr. 5999553064018

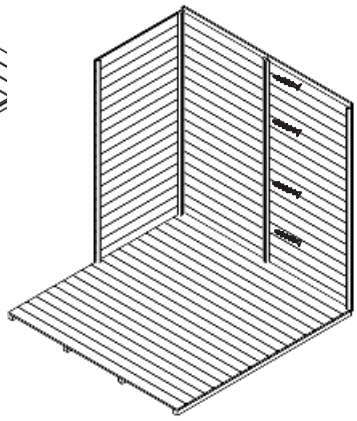

MILAN S2418 13,5MM
Art.Nr. 59651642
Ean.Nr. 5999553064025

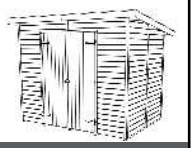

JULIAN S2418 PDAK
Art.Nr. 59651643
Ean.Nr. 5999553063998

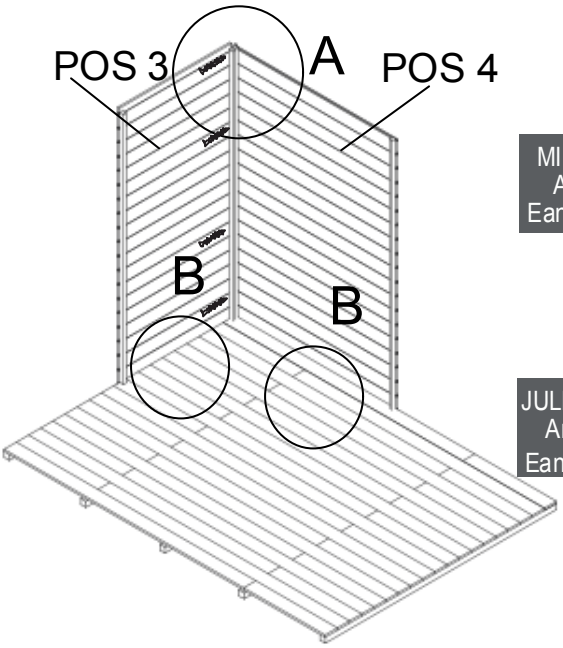

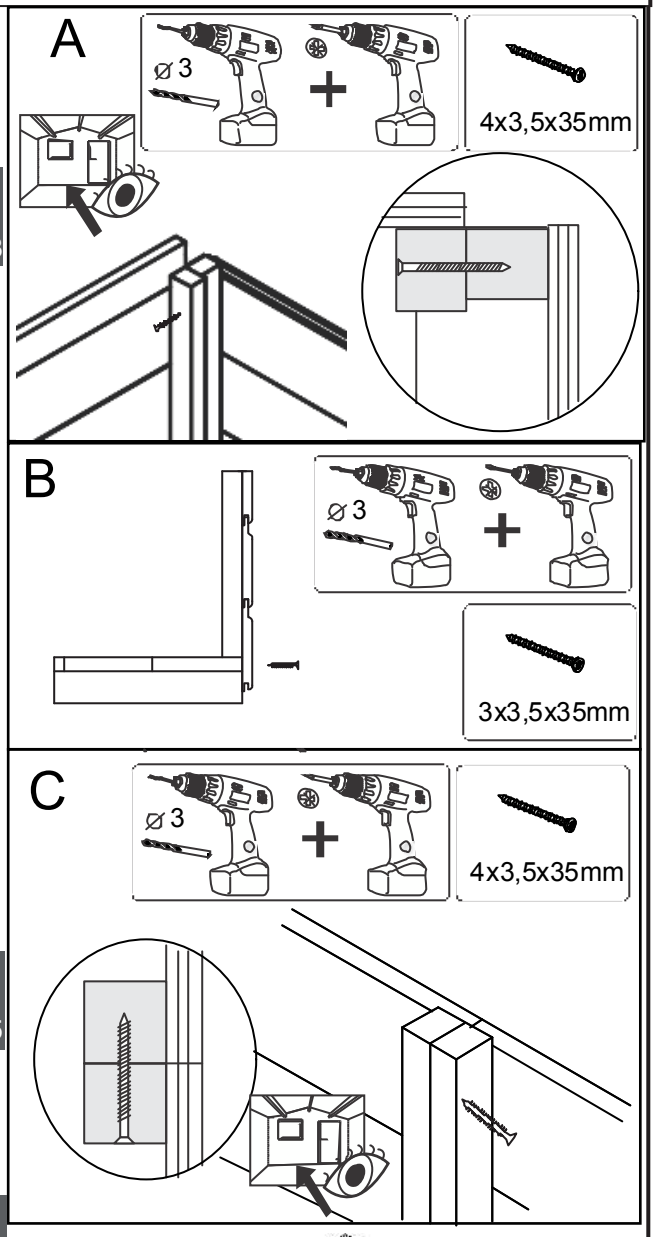

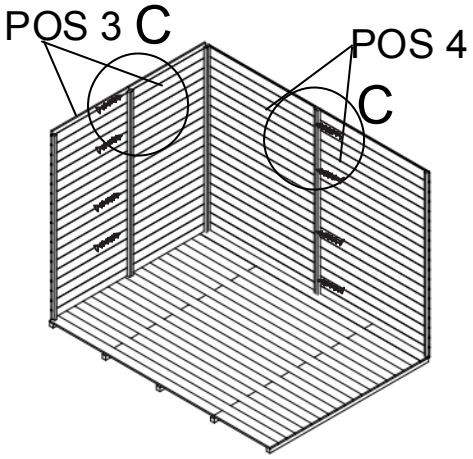

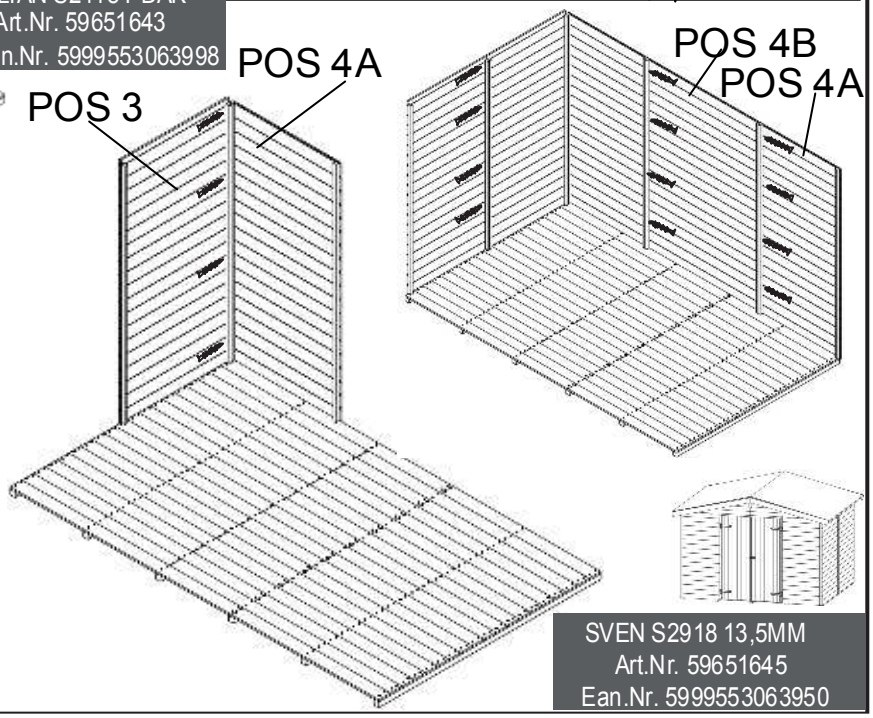

SVEN S2918 13,5MM
Art.Nr. 59651645
Ean.Nr. 5999553063950

5

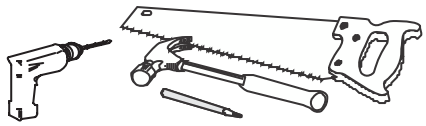

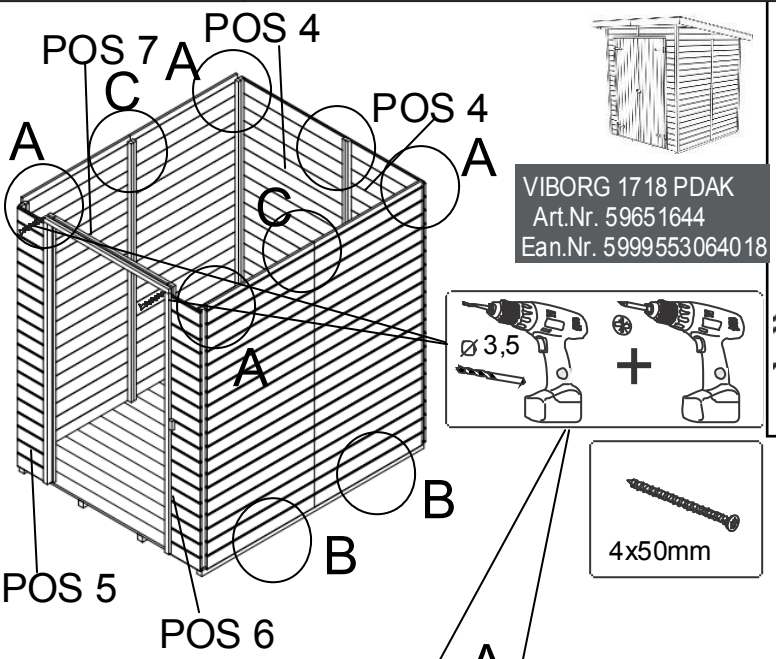

VIBORG 1718 PDAK
Art.Nr. 59651644
Ean.Nr. 5999553064018

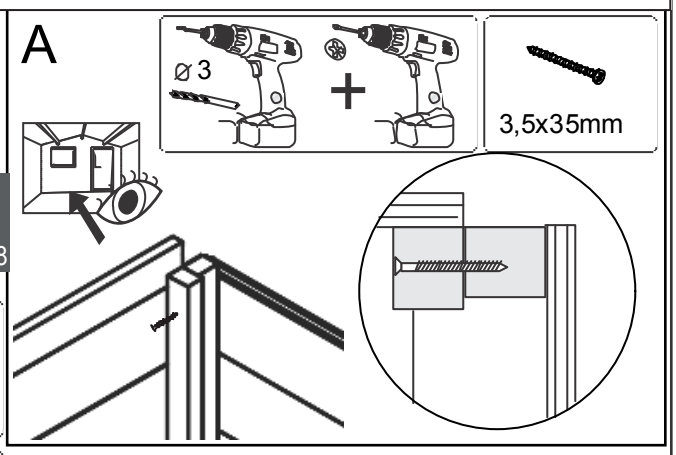

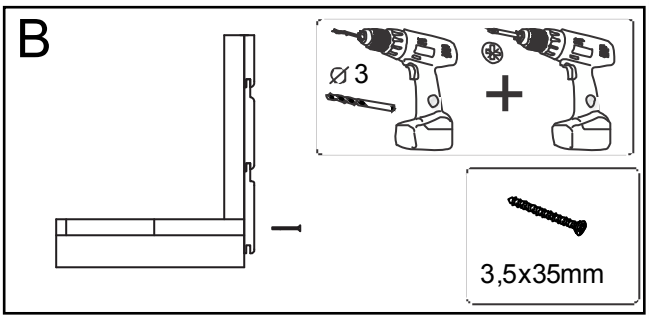

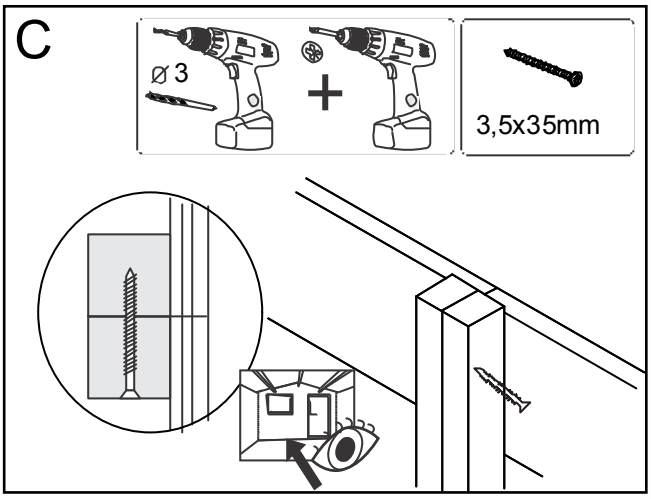

MILAN S2418 13,5MM
Art.Nr. 59651642
Ean.Nr. 5999553064025

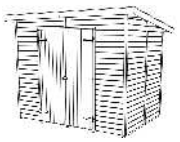

JULIAN S2418 PDAK
Art.Nr. 59651643
Ean.Nr. 5999553063998

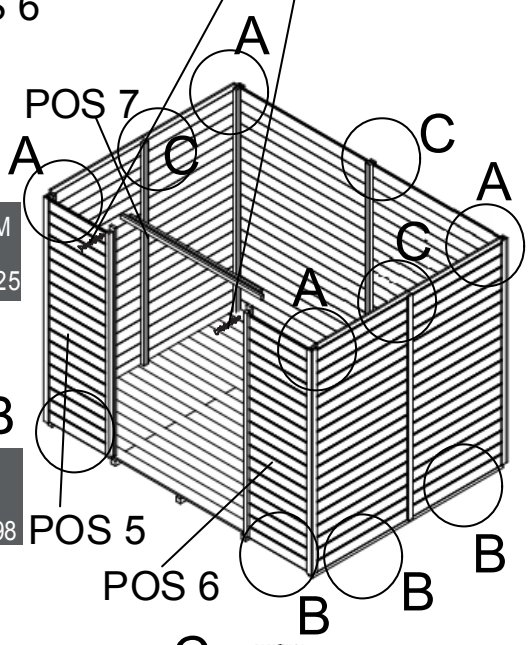

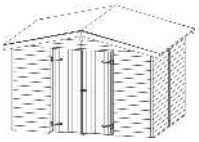

SVEN S2918 13,5MM
Art.Nr. 59651645
Ean.Nr. 5999553063950

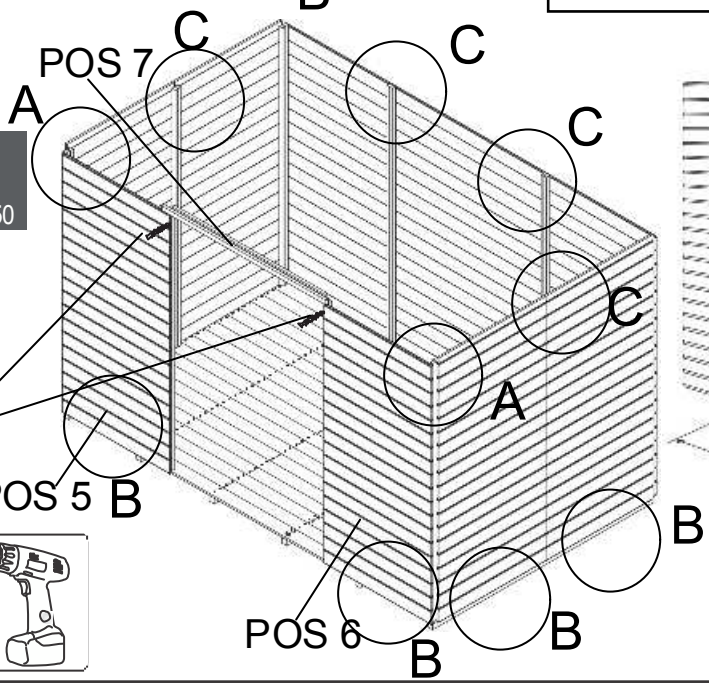

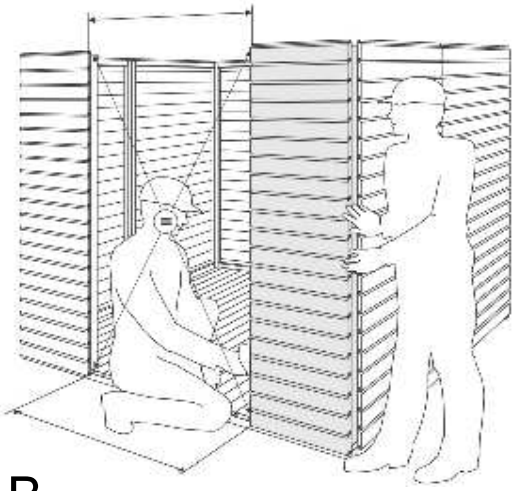

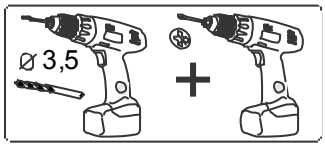

6

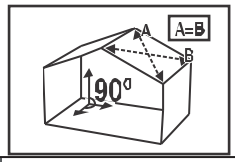

MILAN S2418 13,5MM
Art.Nr. 59651642
Ean.Nr. 5999553064025

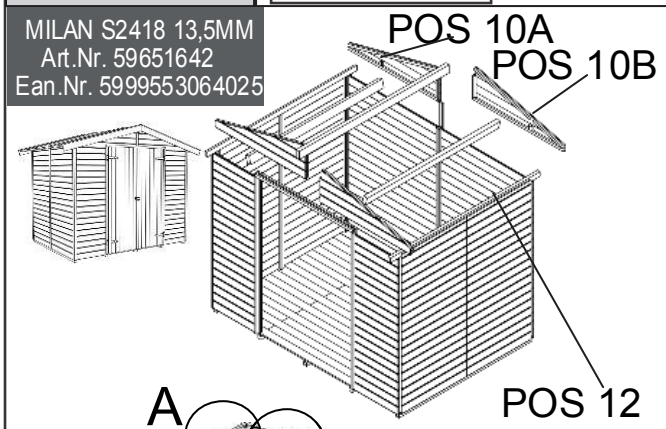

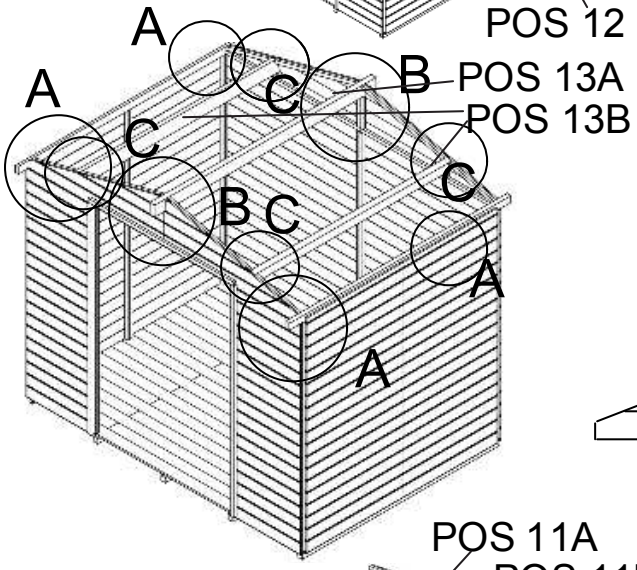

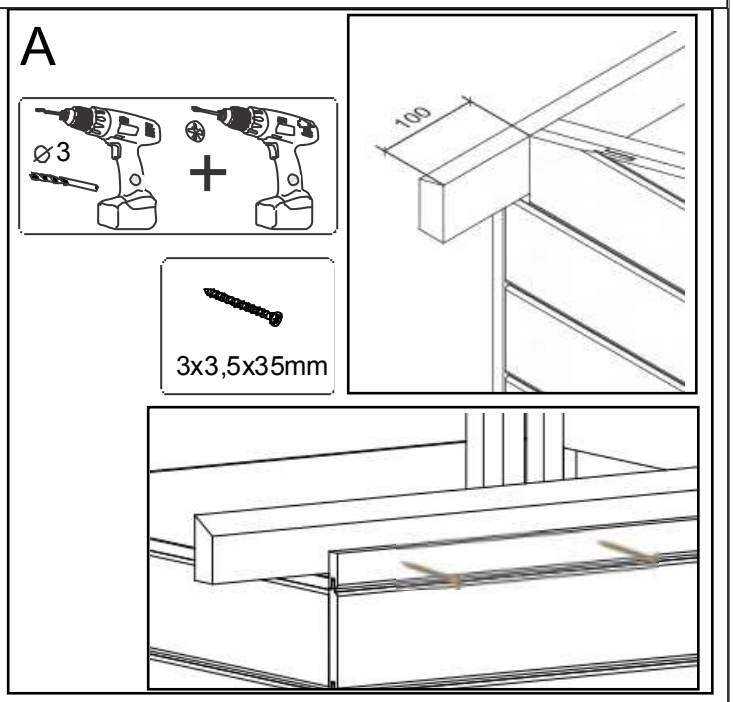

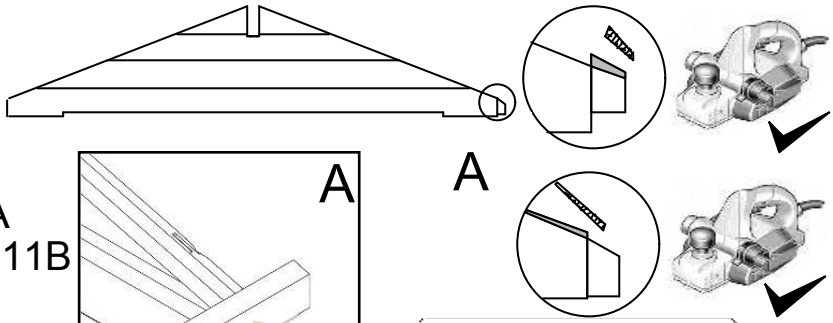

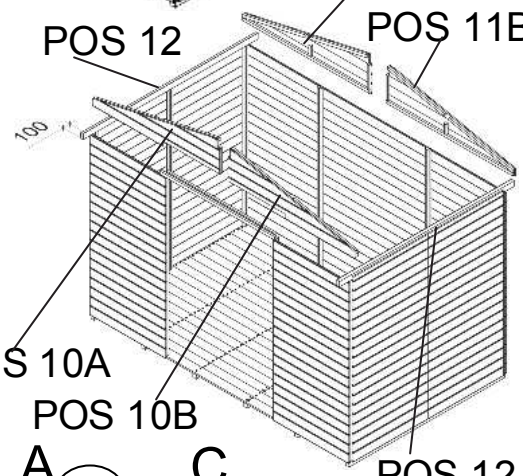

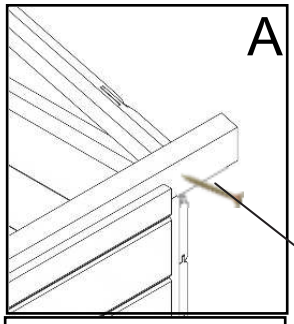

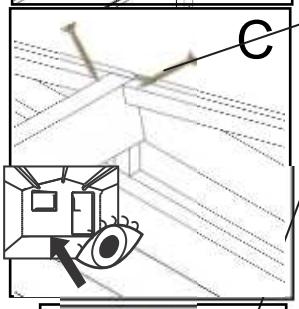

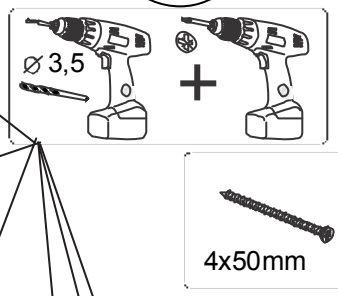

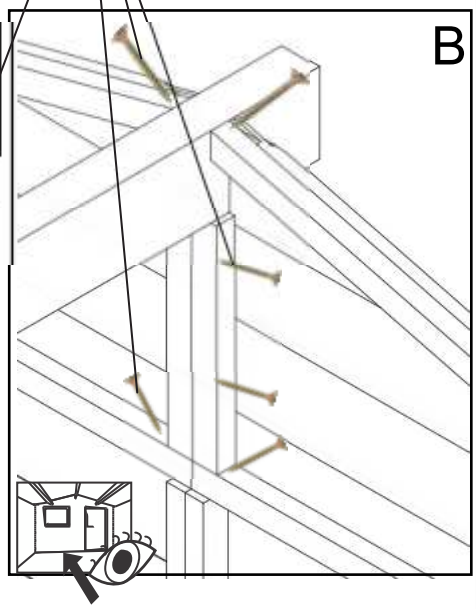

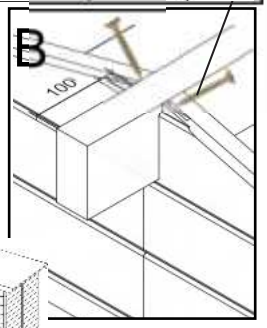

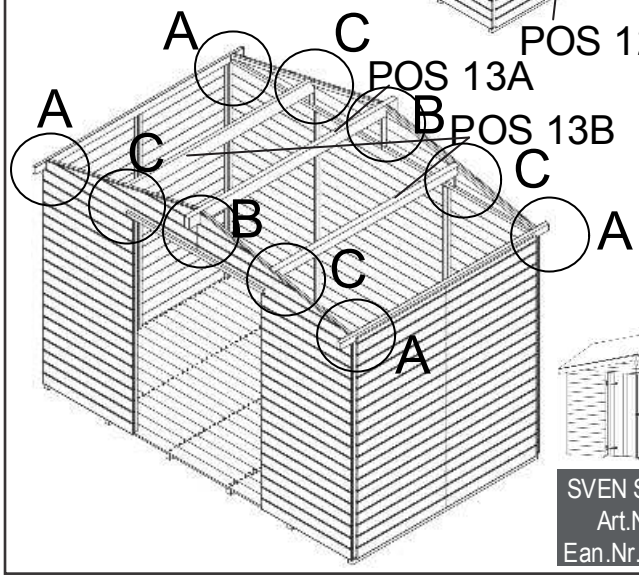

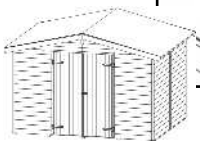

SVEN S2918 13,5MM
Art.Nr. 59651645
Ean.Nr. 5999553063950

6

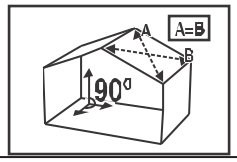

VIBORG 1718 PDAK
Art.Nr. 59651644
Ean.Nr. 5999553064018

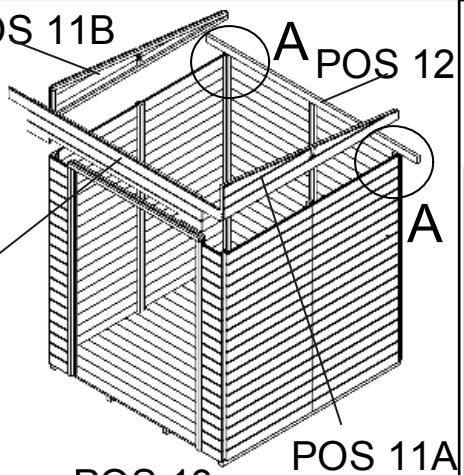

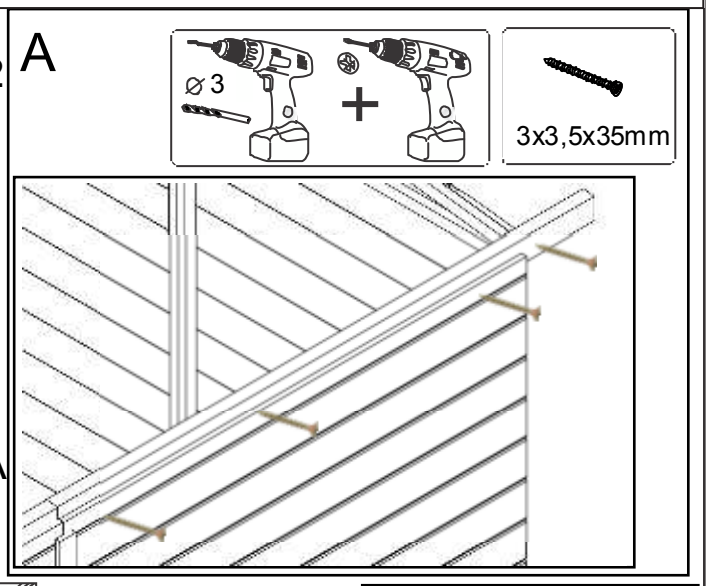

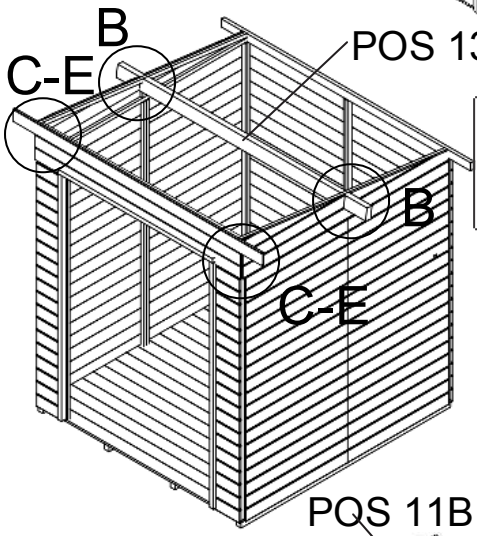

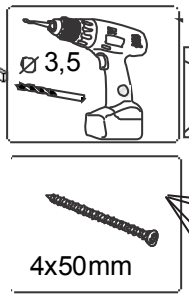

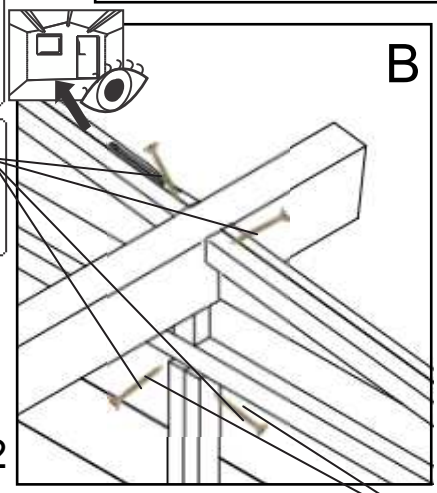

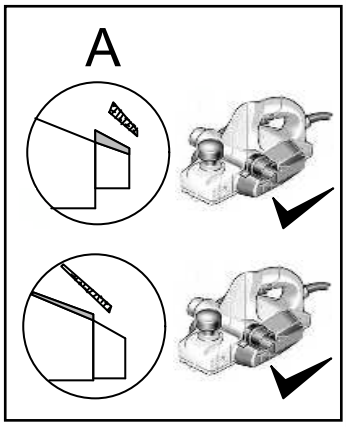

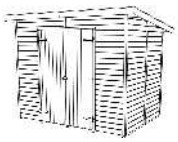

JULIAN S2418 PDAK
Art.Nr. 59651643
Ean.Nr. 5999553063998

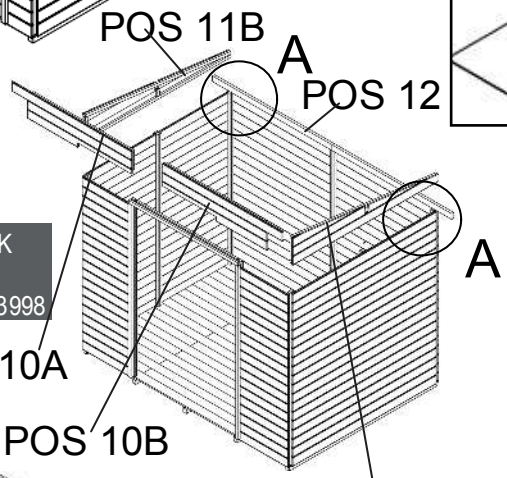

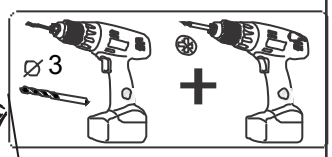

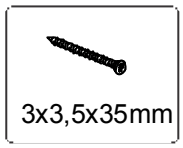

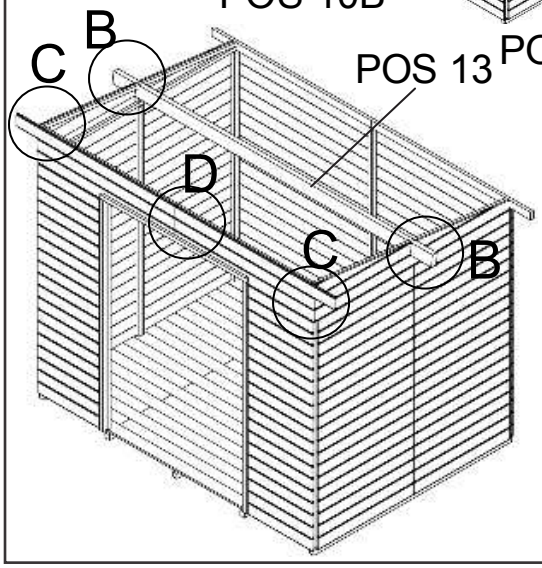

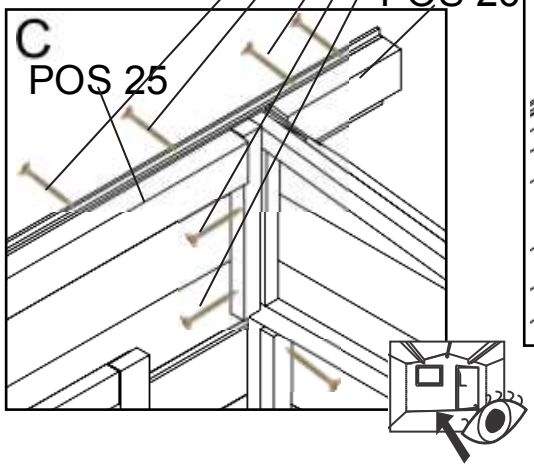

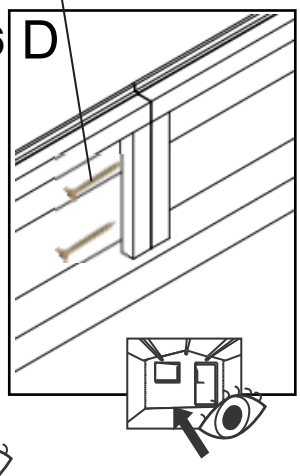

7

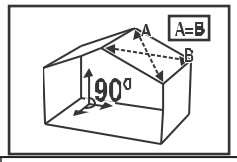

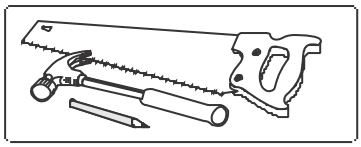

MILAN S2418 13,5MM
Art.Nr. 59651642
Ean.Nr. 5999553064025

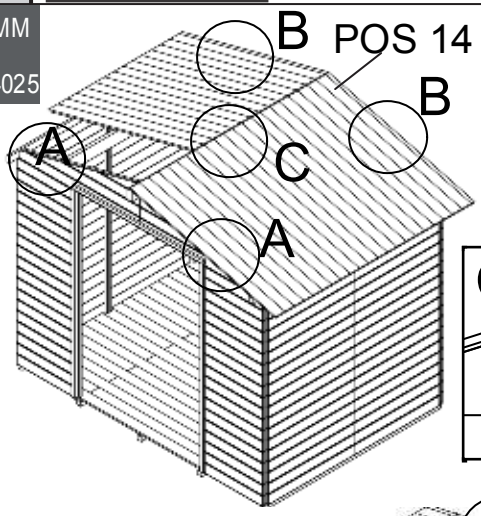

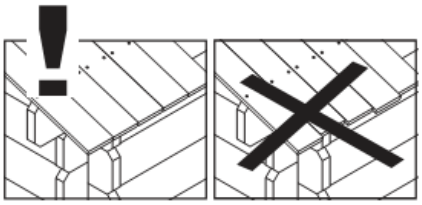

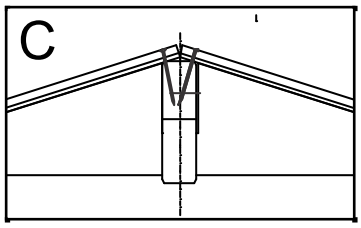

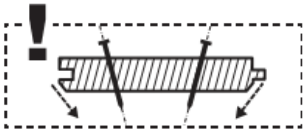

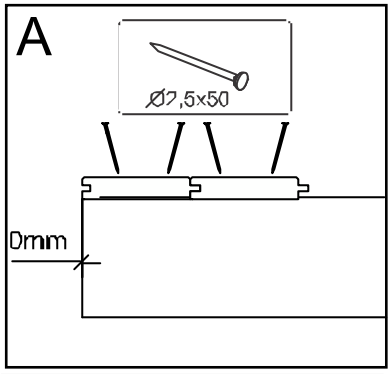

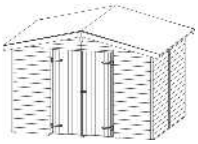

SVEN S2918 13,5MM
Art.Nr. 59651645
Ean.Nr. 5999553063950

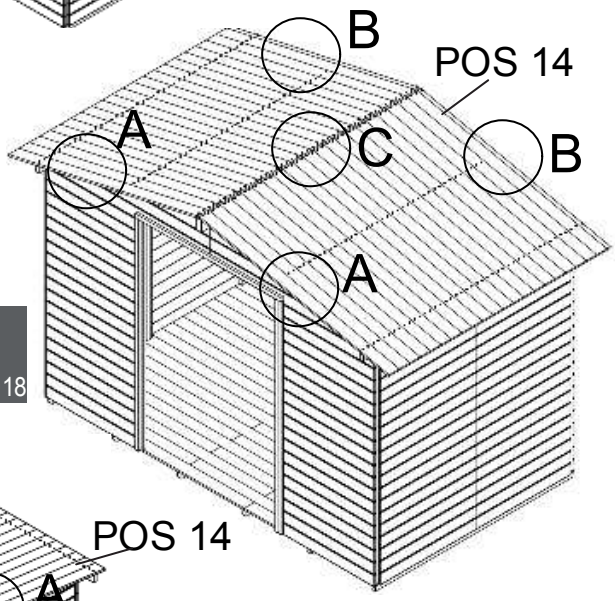

VIBORG 1718 PDAK
Art.Nr. 59651644
Ean.Nr. 5999553064018

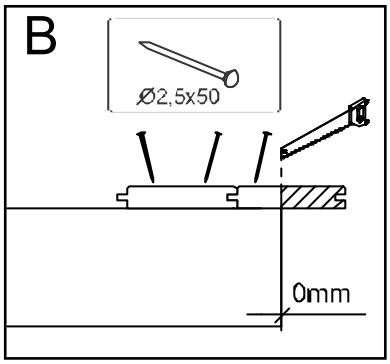

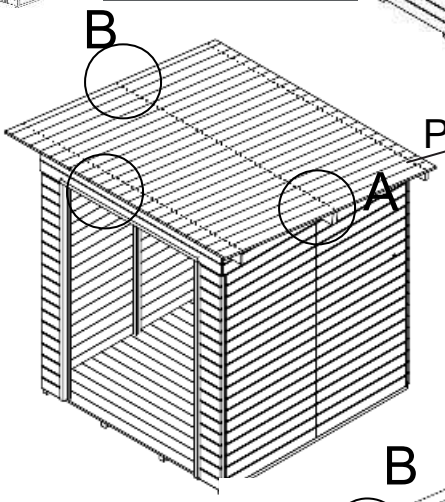

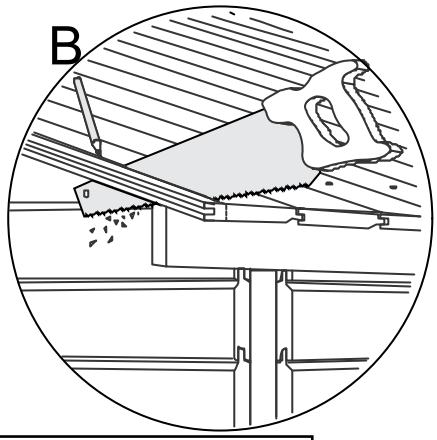

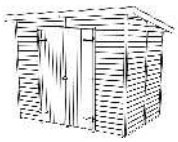

JULIAN S2418 PDAK
Art.Nr. 59651643
Ean.Nr. 5999553063998

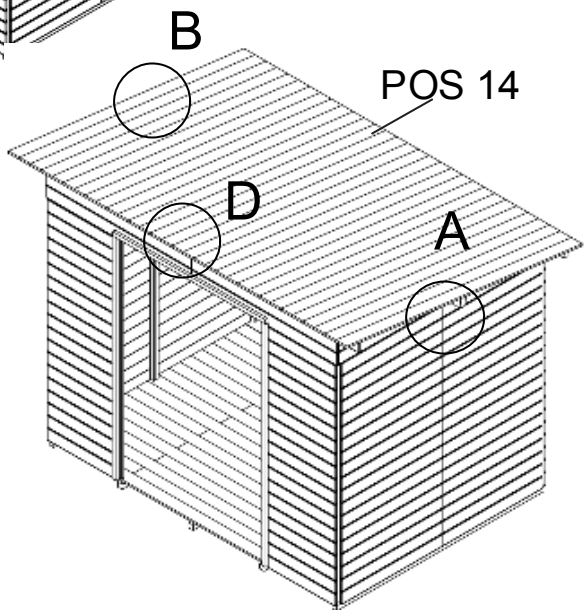

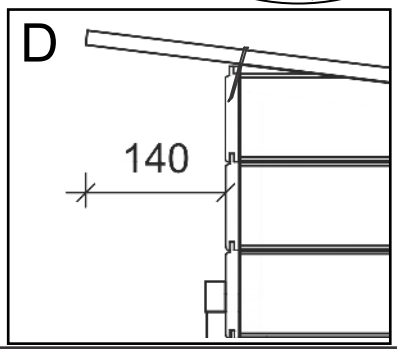

8

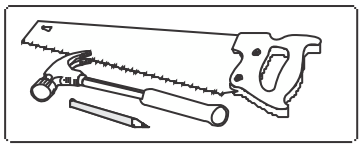

MILAN S2418 13,5MM
Art.Nr. 59651642
Ean.Nr. 5999553064025

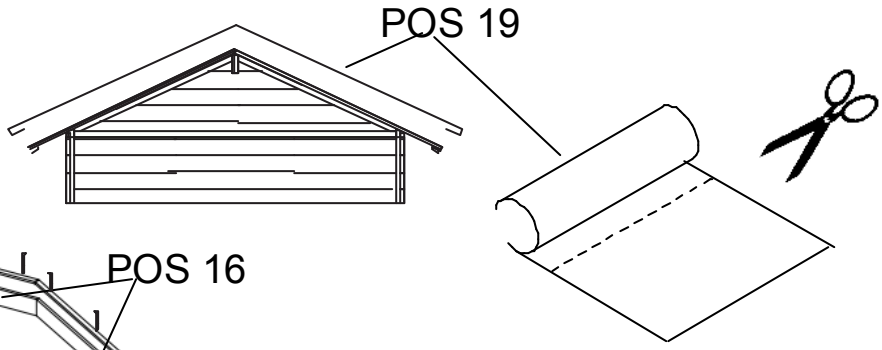

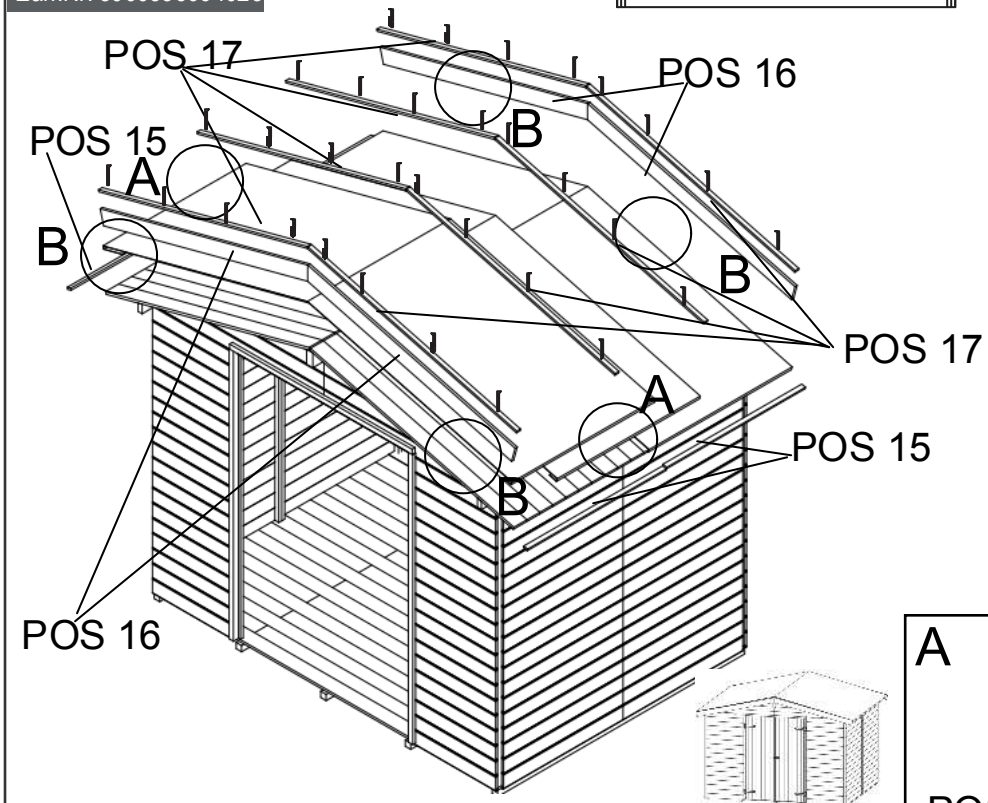

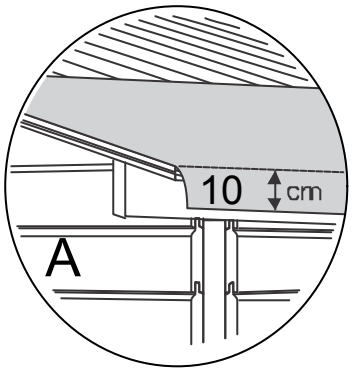

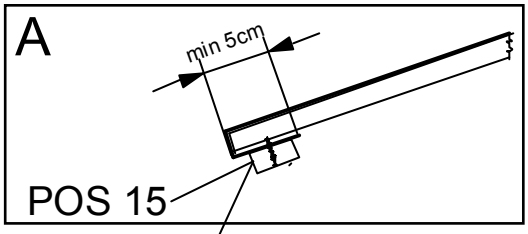

SVEN S2918 13,5MM
Art.Nr. 59651645
Ean.Nr. 5999553063950

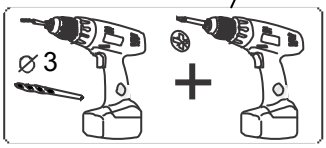

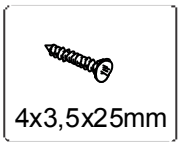

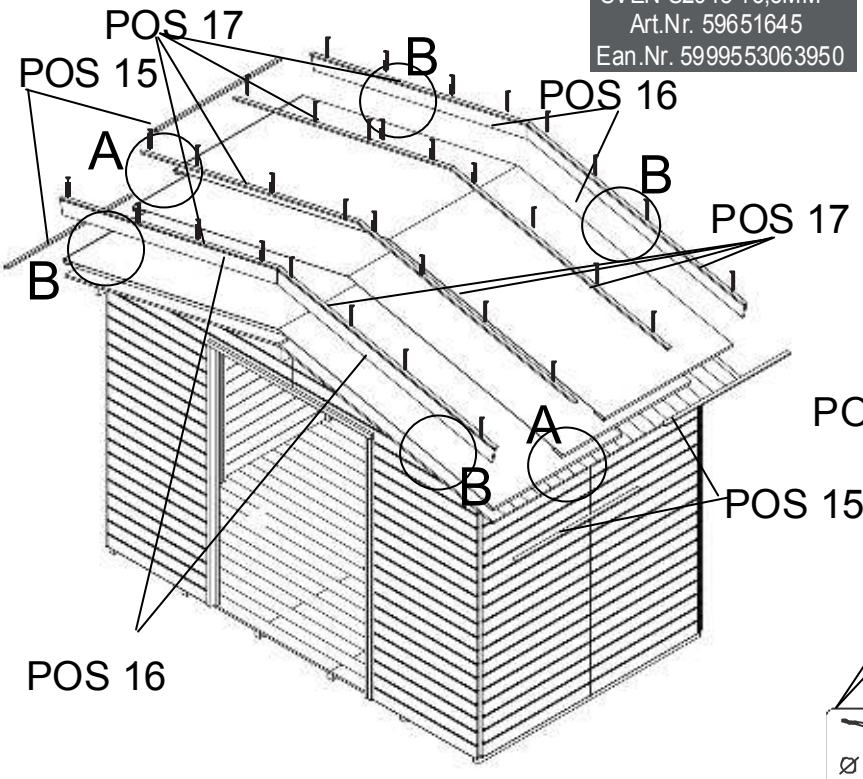

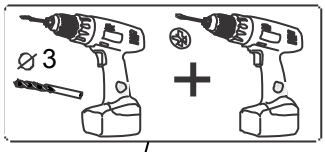

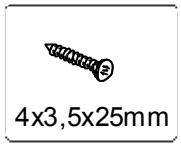

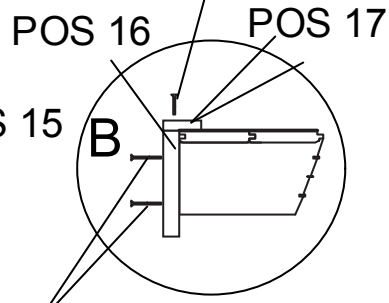

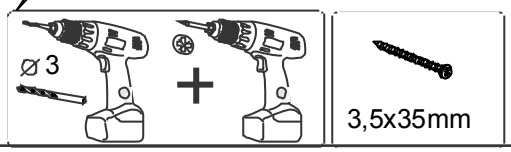

8

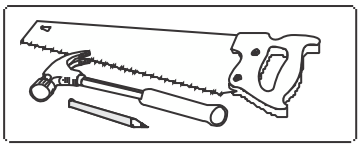

VIBORG 1718 PDAK
Art.Nr. 59651644
Ean.Nr. 5999553064018

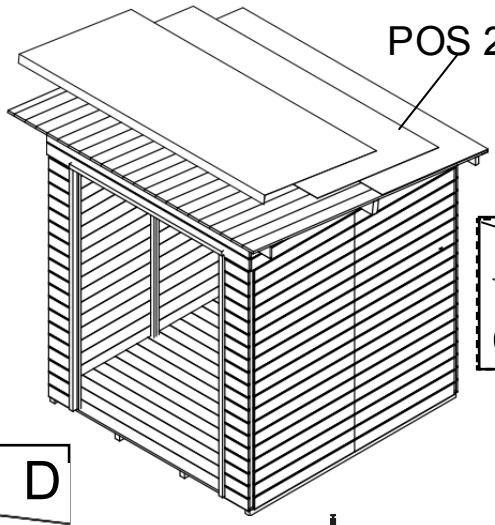

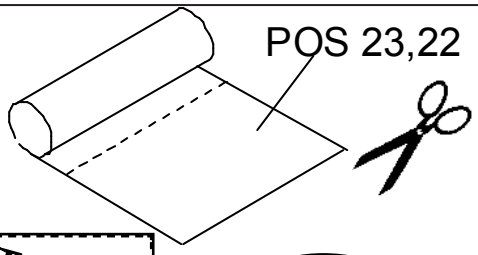

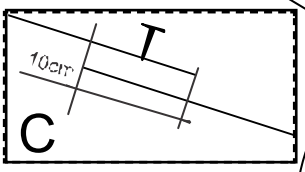

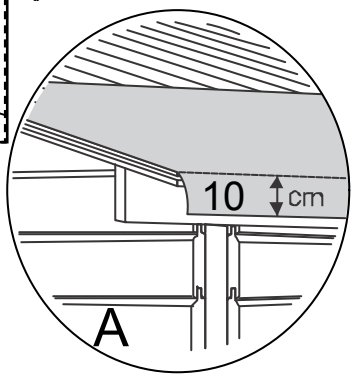

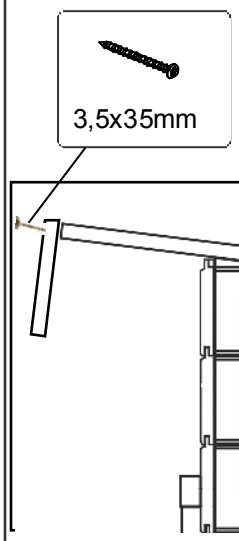

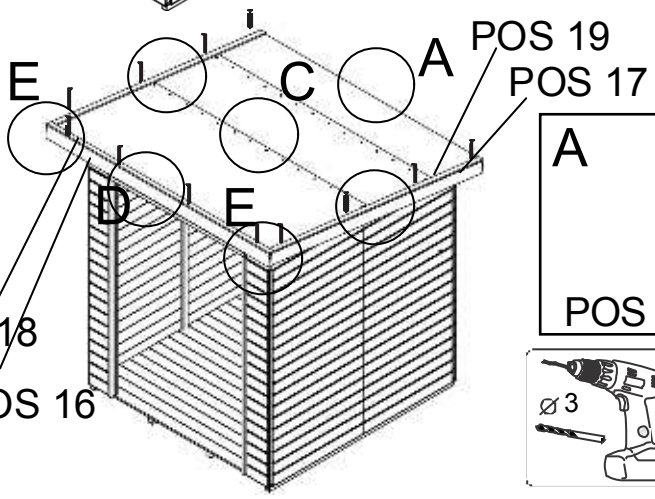

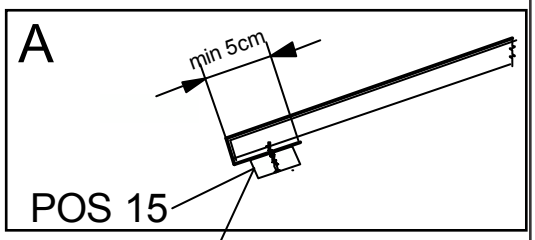

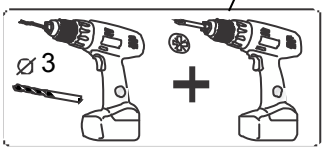

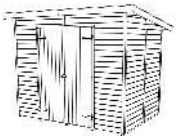

JULIAN S2418 PDAK
Art.Nr. 59651643
Ean.Nr. 5999553063998

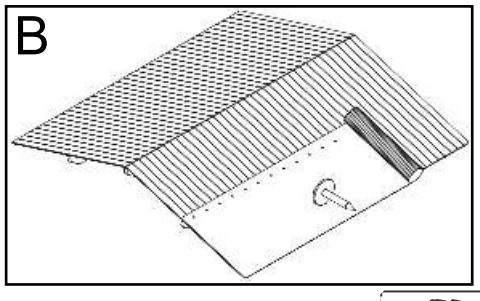

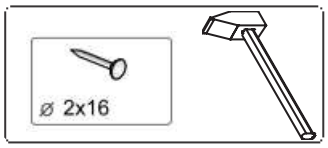

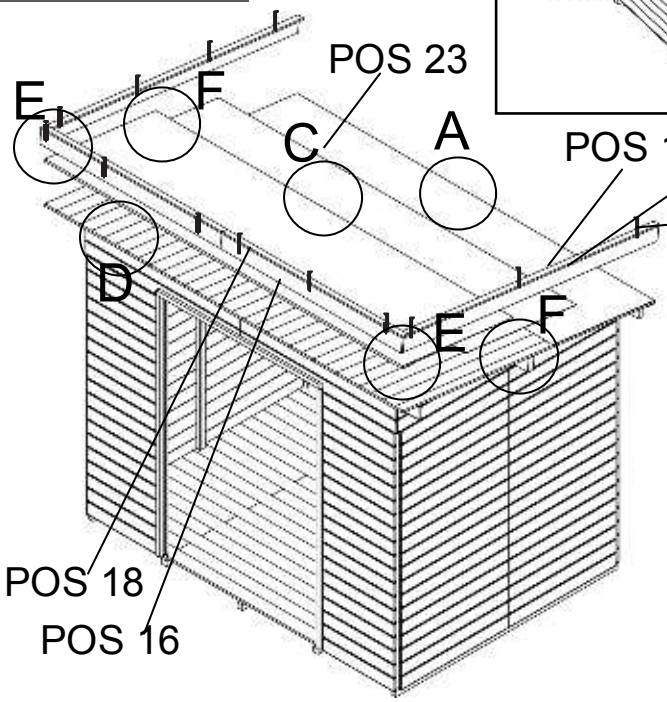

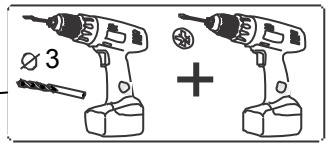

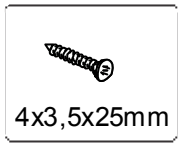

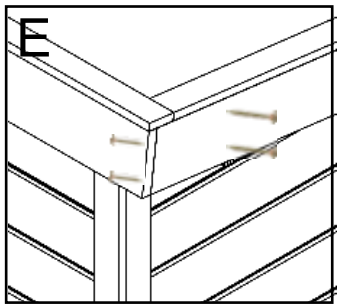

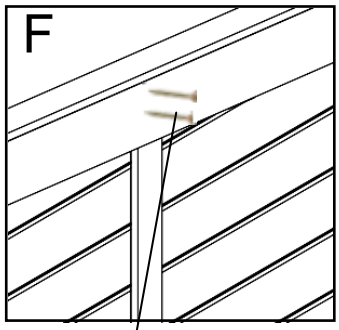

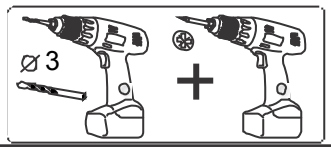

9

MILAN S2418 13,5MM
Art.Nr. 59651642
Ean.Nr. 5999553064025

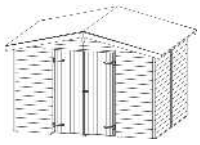

SVEN S2918 13,5MM
Art.Nr. 59651645
Ean.Nr. 5999553063950

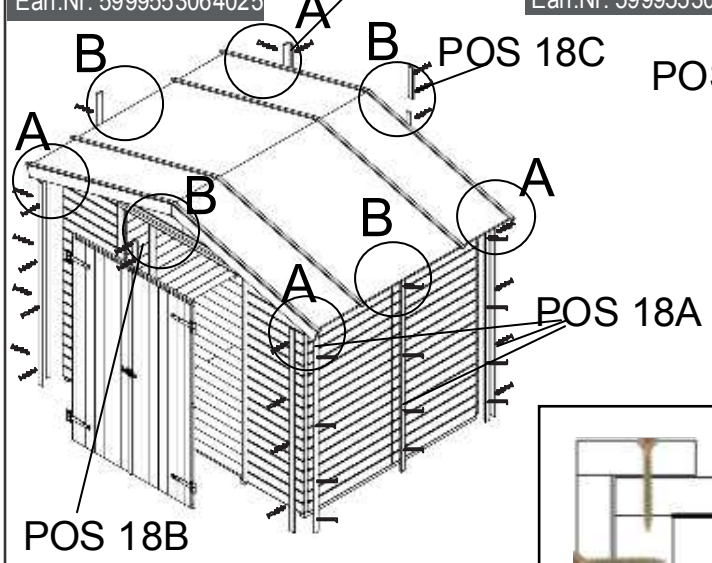

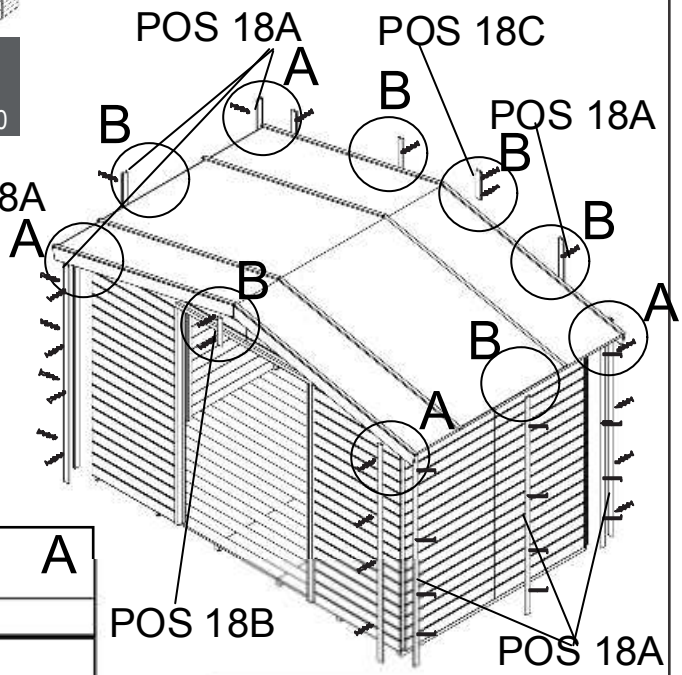

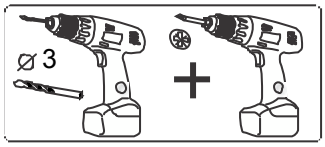

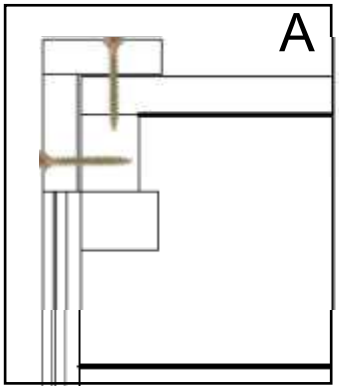

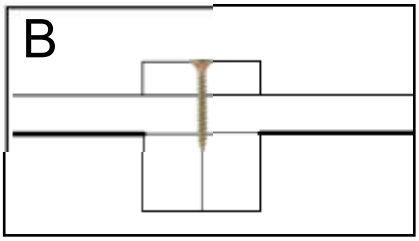

VIBORG 1718 PDAK
Art.Nr. 59651644
Ean.Nr. 5999553064018

JULIAN S2418 PDAK
Art.Nr. 59651643
Ean.Nr. 5999553063998

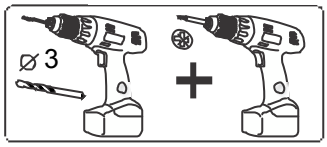

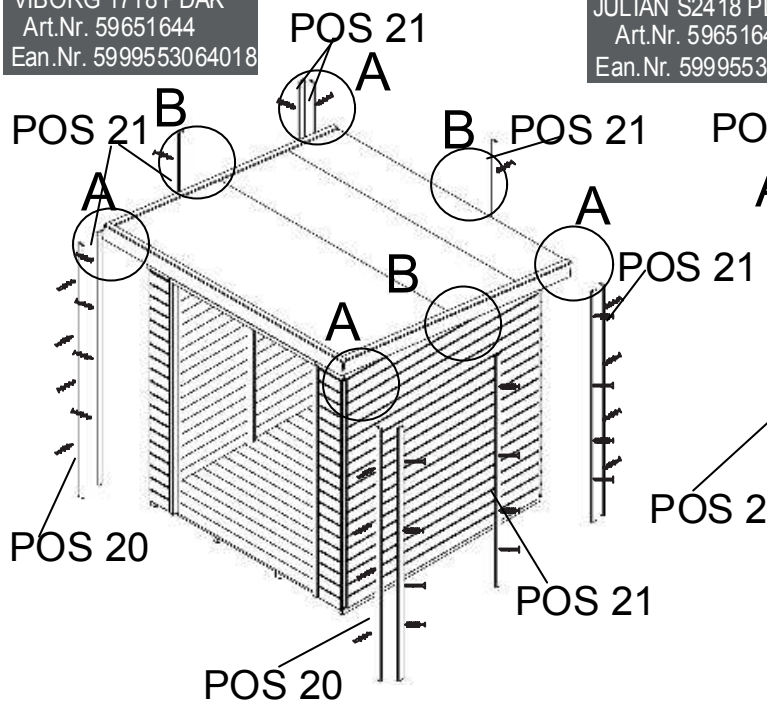

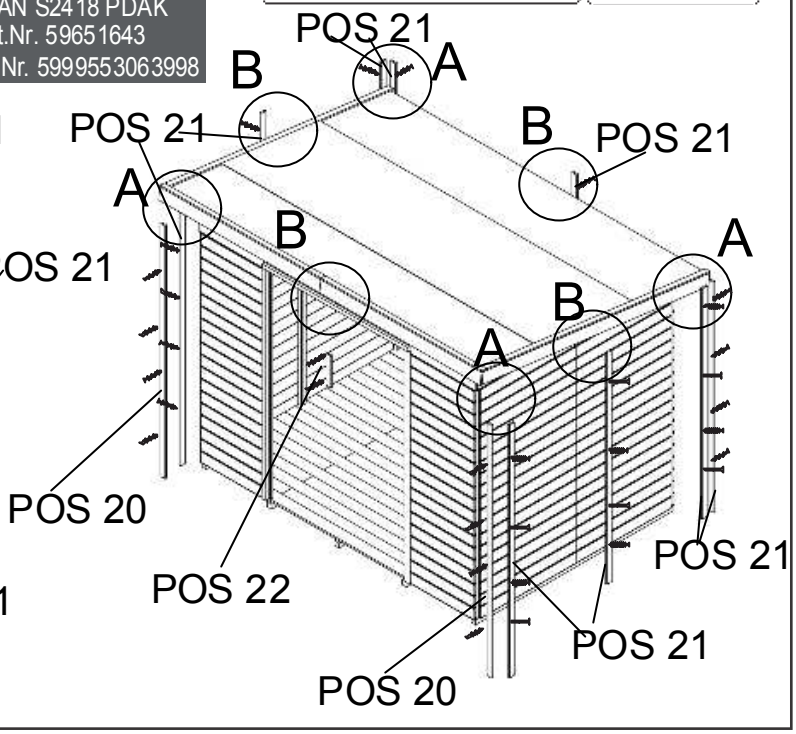

10

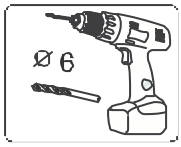

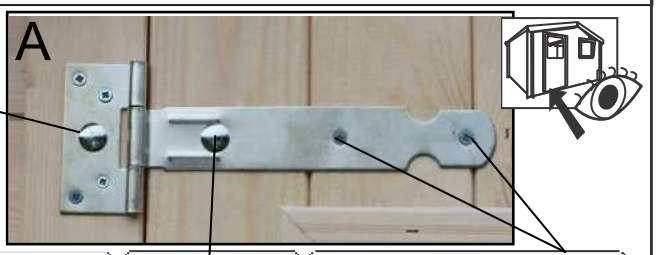

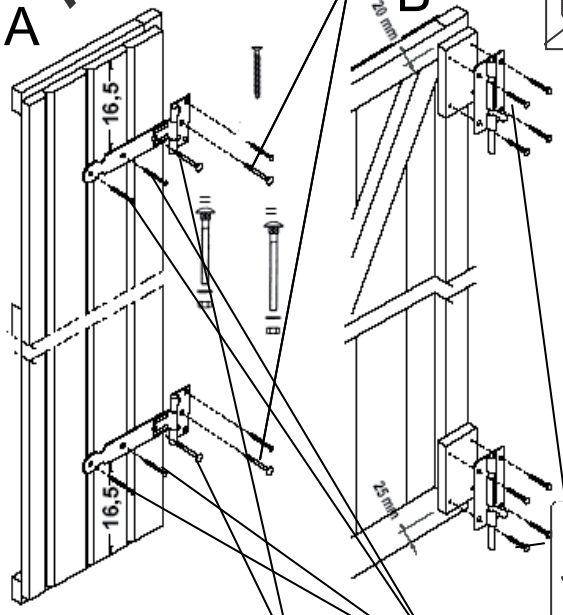

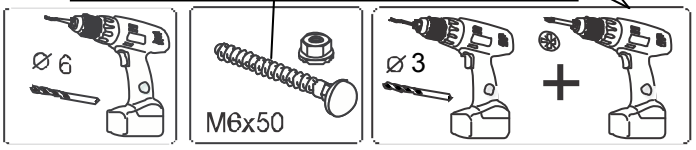

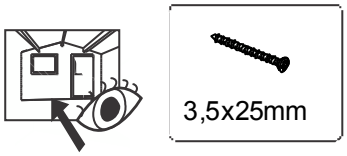

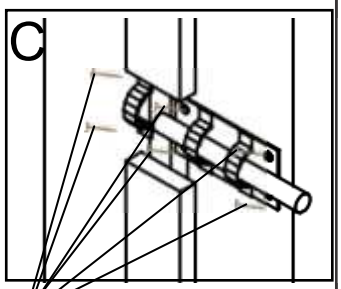

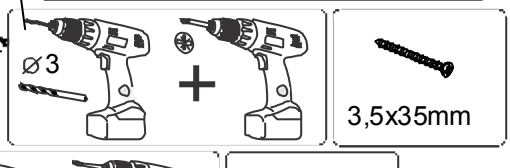

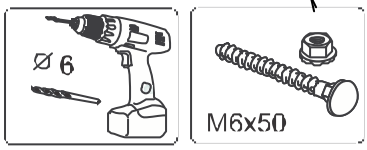

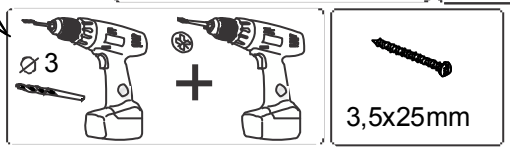

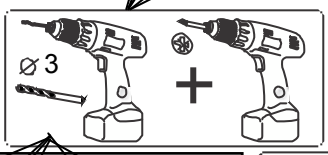

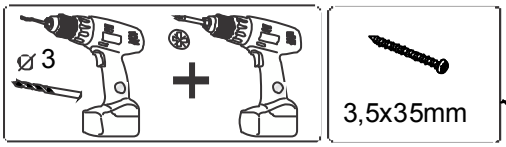

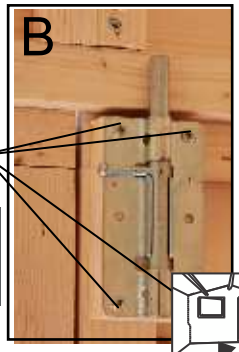

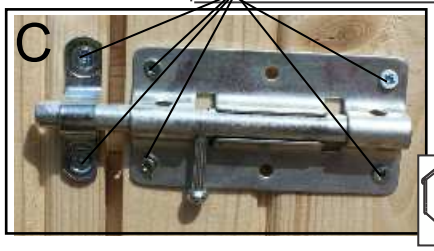

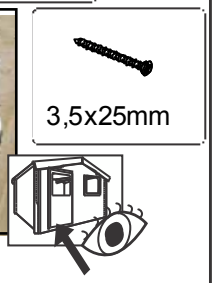

MILAN S2418 13,5MM
Art.Nr. 59651642
Ean.Nr. 5999553064025

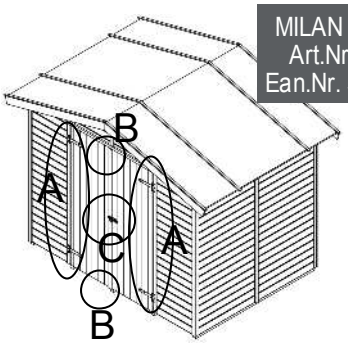

SVEN S2918 13,5MM
Art.Nr. 59651645
Ean.Nr. 5999553063950

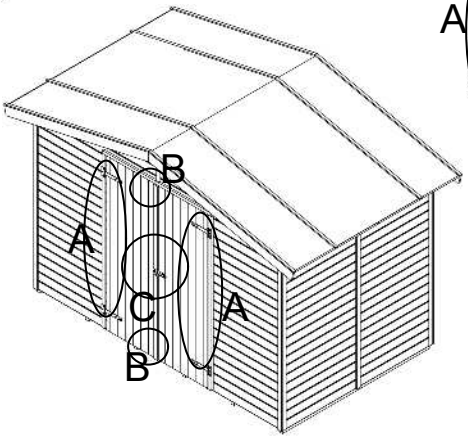

VIBORG 1718 PDAK
Art.Nr. 59651644
Ean.Nr. 5999553064018

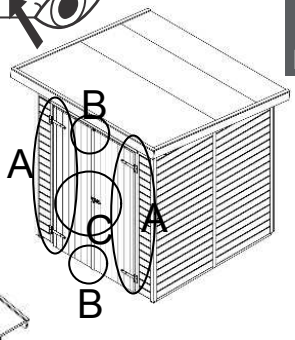

JULIAN S2418 PDAK
Art.Nr. 59651643
Ean.Nr. 5999553063998

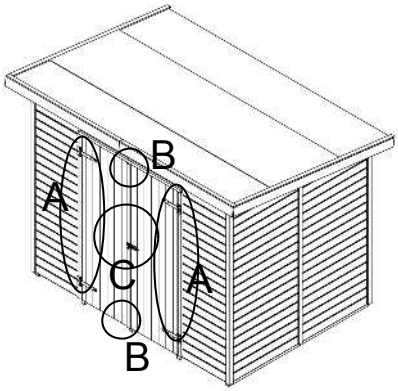

(DE) **Warenbeanstandungsformular** (FR) **Formulaire de service**

(NL) **Serviceformulier** (IT) **Modulo di servizio**

(UK) **Service Form** (ES) **Formulario de servicio**

Auftragsnummer (6-teilig) / Ordernummer (6 cijfers) / Order number (6 figures)	Numéro de commande (6 chiffres) / Numero dell'ordine (6 cifre) / Número del pedido (6 cifras)

Prod. Nummer (8/9-teilig) / Prod. nummer (8/9 cijfers) / Prod. number (8/9 figures)	Numéro de prod. (8/9 chiffres) / Numero de prod. (8/9 cifre) / Número de prod. (8/9 cifras)
CN	

Lieferdatum / Datum levering / Delivery date / Date de livraison / Data di consegna / Fecha de entrega

Artikel / Artikel / Article / Article / Articolo / Artículo

Lieferanschrift / Afleveradres / Delivery address
Adresse de livraison / Indirizzo di consegna / Dirección de entrega:

Name / Naam / Name
Nom / Nome / Nombre : _____

Straße / Straat / Street
Rue / Via / Calle : _____

Ort / Plaats / Place
Ville / Città / Ciudad : _____

Tel. nr. 09.00 - 18.00 : _____

Tel. nr. 18.00 - 22.00 : _____

ACHTUNG!

- Markieren Sie bitte auf der im Paket liegenden Stückliste welche Teile falsch oder beschädigt sind bzw. gefehlt haben. Fügen Sie diese dem ausgefüllten Vordruck bei und senden Sie beides an unsere Adresse. (siehe Rückseite)
- Beschädigungen an der Außenseite müssen auf dem Frachtbrief (CMR) dokumentiert sein und vom Fahrer gegengezeichnet werden.
- Wir behalten uns das Recht vor, die nicht korrekte Ware zurück zu nehmen.
- Reklamationen von gestrichenem oder verändertem Material werden nicht anerkannt.
- Jede akzeptierte Reklamation wird nur mit der Zusendung von neuem Material erledigt und nicht finanziell abgegolten.
- Falls die Art Ihrer Reklamation eine weitere Erklärung benötigt mittels Bildmaterial, versuchen wir Ihnen direkt einige Bilder mit zu schicken. Sie können diese Bilder schicken an: Adresse siehe nächste Seite.

BELANGRIJK!

- Geef u bij de in het pakket verpakte stuklijst aan welke delen niet juist en of beschadigd zijn of geheel ontbreken. Stuurt u deze stuklijst samen met uit volledig ingevulde formulier aan ons adres of faxnummer. (zie achterzijde)
- Beschadigingen aan de buitenzijde van het pakket moeten op de vrachtbrief (CMR) zijn genoteerd en deze dient door u en de chauffeur te zijn ondertekend.
- We behouden ons het recht voor om onderdelen die niet juist zijn retour te nemen.
- Reclamaties opmeeds gewerkt of bewerkt materiaal worden niet in behandeling genomen.
- Elke geaccepteerde klacht wordt uitsluitend met het zenden van nieuw materiaal opgelost; er worden geen financiële regelingen getroffen.
- Indien de aard van de klacht om verduidelijking vraagt middels beeldmateriaal verzoeken we u vriendelijk direct foto's mee te sturen. Graag versturing daarvan dan aan: adres zie volgende pagina.

NOTE!

- Please mark on the parts list supplied with your package which parts are faulty or damaged, or missing. Enclose this duly marked list, with the completed complaint form, and send both to the adderss see overleaf.
- Any external damage to the pack must be reported on the waybill (CMR) and the bill must be signed by the driver.
- We reserve the right to recosses any incorrect goods.
- Complaints about painted or altered materials will not be recognised.
- All accepted complaints will only be settled in the form of replacement materials. No financial settlements will be made.
- In case that your complaint needs any further clarification, we kindly ask you to send some pictures in advance. You can send these pictures to the following address: address see next page.

ATTENTION !

- Prière d'indiquer sur la liste des pièces détachées jointe à la marchandise livrée quelles sont les pièces manquantes, endommagées ou erronées. Envoyer le présent formulaire de réclamation accompagné de la liste des pièces détachées à l'adresse figurant au dos.
- Les dommages extérieurs au niveau du conditionnement doivent être mentionnés sur le bordereau de livraison du transporteur dûment signé par le chauffeur ayant effectué la livraison.
- Nous nous réservons le droit de reprendre la marchandise livrée par erreur.
- Tout matériel déjà peint ou modifié de toute autre façon qui ferait l'objet d'une réclamation ne pourra être repris.
- Toute réclamation acceptée fera l'objet d'une nouvelle expédition de marchandise et ne pourra en aucun cas faire l'objet d'un dédommagement financier.
- En cas de votre réclamation à besoin de plus éclaircissement, nous vous prions d'envoyer directement quelques photos. Vous pouvez envoyer ces photos à : voir adresse en page suivante

ATTENZIONE!

- Contrassegnare sulla distinta inclusa nella confezione i pezzi errati, danneggiati o mancanti. Allegare la distinta così contrassegnata al modulo di reclamo compilato e inviare il tutto all'indirizzo in verso.
- In assenza di questi dati il reclamo non può essere accolto. I danni esterni della confezione devono essere annotati sulla lettera di vettura che il vettore deve controfirmare. I Vs/ reclami saranno da noi evasi con la massima sollecitudine.
- Ci riserviamo il diritto di rifiutare la merce non conforme.
- Non si accettano reclami per materiale pitturato o modificato.
- Ogni reclamo accolto viene tacitato con l'invio di materiale nuovo, senza alcuna prestazione finanziaria.

¡ATENCIÓN!

- Contrasefie en la lista que se incluye en el paquete las piezas equivocadas, dañadas o faltantes. Adjunte la lista, contrasefiada de esta forma, al formulario de reclamación rellenado y envíe todo a la dirección mencionada al dorso.
- Sin estos datos, la reclamación no puede ser aceptada. Los daños externos del paquete deben ser anotados en la carta de porte que el transportista debe contrafirmar. Nosotros daremos curso a sus reclamaciones con la máxima diligencia.
- Nos reservamos el derecho de retirar la mercancía que no cumpla con los requisitos.
- No se aceptan reclamaciones de material pintado o modificado.Cada reclamación aceptada es reembolsada con el envío de material nuevo sin prestación financiera alguna.
- En caso de su reclamación necesita mas exposición, le rogamos enviar algunas fotos de antemano. Usted puede enviar estas fotos a: vease la direccion en la página siguiente

Reklamationsgrund / Reden van de klacht / Reason for complaint / Motif de la réclamation / Motivo del reclamo/ Motivo de la reclamación

POS.NR.	Bezeichnung und Abmessung Omschrijving en afmeting Description and size Description et dimensions Denominazione e dimensioni Denominación y dimensiones	Reklamationsgrund Reden van de klacht Reason for complaint Motif de la réclamation Motivo del reclamo Motivo de la reclamación	Menge Aantal Quantity Quantité Quantità Cantidad

© Outdoor Life Group Nederland B.V. - v050115

© Outdoor Life Group Nederland B.V. - v05011b

Tisztelt Vásárlóink!

A vásárolt termékekkel kapcsolatban bármilyen panasza van, kérjük szíveskedjék közvetlenül a Hungaropro Kft - hez vagy ahhoz a kereskedelmi egységhez fordulni. ahol azt vásárolta. A Hungaropro Kft. kereskedelmi szakemberei a magyar és az Európai Uniós jogszabálynak megfelelően és a vásárlók érdekeit messzemenően figyelembe véve azonnal intézkednek panaszának orvoslására.
A fogyasztó jótállási igényét a fogyasztói szerződés megkötését annak dátumát, az ellenérték megfizetését igazoló bizonylattal (a fogyasztó nevével és címével, a termék egyedi azonosítására alkalmas adatokkal, dátummal és bélyegzővel ellátott számla, eladási jegyzék) igazolja.
A jótállás a fogyasztó törvényből eredő jogait nem korlátozza.

ÁLTALÁNOS JÓTÁLLÁSI FELTÉTELEK:

A fogyasztót a jótállás alapján megillető jogok:

A fogyasztót a Polgári Törvénykönyvről szóló 1959.évi IV. törvény 306-310. §-aiban, a 4912003. (VII. 30.1 GKM rendeletben meghatározott jogok illetik meg:
(I) Hibás teljesítés esetén a fogyasztó
- elsősorban - választása szerint - kijavítást vagy kicserélést követelhet, kivéve. ha a választott jótállási igény teljesítése lehetetlen, vagy ha az a kötelezettnek a másik jótállási igény teljesítésével összehasonlítva aránytalan többletköltséget eredményezne, figyelembe véve a szolgáltatott dolog hibátlan állapotban képviselt értékét, a szerződésszegés súlyát, és a jótállási jog teljesítésével a fogyasztónak okozott kényelmetlenséget:
- ha sem kijavításra, sem kicserélésre nincs joga, vagy ha a kötelezett a kijavítást illetve a kicserélést nem vállalta, vagy e kötelezettségének a (II) bekezdésben írt feltételekkel nem tud eleget tenni - választása szerint- megfelelő árleszállítást igényelhet vagy elállhat a szerződéstől. Jelentéktelen hiba miatt elállásnak nincs helye. Ha a fogyasztó a fogyasztási cikk meghibásodása miatt a vásárlástól számított három munkanapon belül érvényesít csereigényt,a forgalmazó nem hivatkozhat aránytalan többletköltségre, hanem köteles az árut kicserélni, feltéve, hogy a meghibásodás a rendeltetésszerű használatot akadályozza.

(II) A kijavítást vagy kicserélést - az áru tulajdonságaira és a fogyasztó által elvárható rendeltetésére figyelemmel - megfelelő határidőn belül, a fogyasztónak okozott jelentős kényelmetlenség nélkül kell elvégezni. A kötelezettnek törekednie kell arra, hogy a kijavítást vagy kicserélést legfeljebb harminc napon belül elvégezze.

(III) Ha a kötelezett a dolog kijavítását megfelelő határidőre nem vállalja, vagy nem végzi el, a jogosult a hibát a kötelezett költségére maga kijavíthatja vagy mással kijavíttathatja.

A fogyasztó kinél és mikor jelentheti be jótállási igényét:

Jogosult a hiba felfedezése után a körülmények által lehetővé tett legrövidebb időn belül köteles kifogását a kötelezettel közölni. A vevő a jogszabályban előírt határidőben kijavítás iránti igényét a forgalmazónál illetve közvetlenül a Hungaropro Kft. székhelyén is érvényesítheti a minden termékekben elhelyezett „áru reklamációs lap" kitöltésével. A közlés késedelméből eredő kárért a fogyasztó felelős. Meghosszabbodik a jótállási idő a kijavítási időnek azon részével, amely alatt a fogyasztó a terméket nem tudta rendeltetésszerűen használni. A jótállási és szavatossági jogok érvényesíthetőségének határideje a terméknek vagy jelentősebb részének (fődarab) kicserélése (kijavítása) esetén a kicserélt (kijavított) termékre (termékrészekre), valamint a kijavítás következményeként jelentkező hiba tekintetében újból kezdődik.

Eljárási vita esetén:

A jótállásra kötelezett a jótállás időtartama alatt a felelősség alól csak akkor mentesül, ha bizonyítja, hogy a hiba oka a teljesítés után keletkezett. A kötelezett a fogyasztó kifogásáról jegyzőkönyvet köteles felvenni, ennek másolatát a fogyasztónak át kell adni. Ha a kifogás rendezésének módja fogyasztó igényétől eltér, ennek indoklását a jegyzőkönyvben meg kell adni. Ha a kötelezett a fogyasztó igényének teljesíthetőségéről annak bejelentésekor nem tud nyilatkozni, álláspontjáról legkésőbb három munkanapon belül köteles értesíteni a fogyasztót. Vita esetén a fogyasztó a Soproni Városi Bírósághoz fordulhat.

A jótállási felelősség kizárása:

A jótállás felelőssége nem áll fenn, ha az importőr vagy a jótállási javítások elvégzésével megbízott Hungaropro Kft. bizonyítja, hogy a hiba rendeltetésellenes használat, átalakítás, szakszerűtlen kezelés, helytelen tárolás, elemi kár vagy egyéb, a vásárlás után keletkezett okból következett be. A rendeltetésellenes (szabálytalan) használat elkerülése céljából a termékhez a Hungaropro Kft. használati (kezelési, összeszerelési) útmutatót mellékel, és kéri a vevőt, hogy az abban foglaltakat saját érdekében tartsa be, mert a használati utasítástól eltérő használat, kezelés miatt bekövetkezett hiba esetén a termékért jótállást nem vállal. Az ilyen okból hibás termék javítási költsége a jótállási időtartamon belül is a vevőt terheli. Nem tartozik a jótállási javítások körébe: a külső hatás következtében bekövetkezett rongálódás, vagy ha a hiba rendeltetésellenes használat, túlterhelés, vagy a használati utasítás be nem tartásának következménye.

Fertőszentmiklós, ……

P.H.

www.outdoorlifeproducts.com

Áru reklamációs lap

Kérjük, hogy reklamációját a következő címre küldje:

GARTENPRO KFT.
9444 Fertőszentmiklós
Soproni Úti Ipartelep

Tel: 06-99-544-521
Fax: 06-99-380-177
mail: reklamacio@gartnpro.hu

Megrendelésszám

Vásárlási / szállítási dátum:

Cikk:

Vevőadatok:

Név: ……

Utca: ……

Irányítószám: ……

Tel: ……

Vásárlási dátum: ……

A reklamáció oka:

Figyelem: Kérjük, mellékelje a darabjegyzéket és jelölje meg a reklamált tételeket.

POS SZ.	Megnevezés és méret	A reklamáció oka	Mennyiség

NL BE

Outdoor Life Group Nederland B.V.
Klantenservice / Service après-vente
Lage Akkerweg 13
5711 DD Someren
Nederland / Pays-Bas
service@outdoorlifegroup.nl
Fax: (+31) (0)493-441.510
Tel: (+31) (0)493-441.512

OUTDOOR LIFE GROUP

ES

Outdoor Life Group Nederland B.V.
Servicio para clientes
Lage Akkerweg 13
5711 DD Someren
Países Bajos
service@outdoorlifegroup.nl
Fax: (+31) (0)493-441.510
Tel: (+31) (0)493-441.512

OUTDOOR LIFE GROUP

DE CH

Gartenpro GMBH.
Kundendienst
Soproni uti Ipartelep
H-9444 Fertöszentmiklos
Ungarn
service@gartenpro.hu
Fax: (+36)99-380-177
Tel: (+36) 99 944-598
Mobil: (+36) 30 546-0409

OUTDOOR LIFE GROUP

FR

OLG France
Service après-vente
10, Rue du Buisson Rondeau
91650 Breuillet
France

accueil@dimanches.fr
Fax: (+33) (0)1-69.94.00.48
Tel: (+33) (0)1-69.94.01.91

OUTDOOR LIFE GROUP

DK

Outdoor Life Group Nederland B.V.
After-sales service
Lage Akkerweg 13
5711 DD Someren
the Netherlands
service@outdoorlifegroup.nl
Fax: (+31) (0)493-441.510
Tel: (+31) (0)493-441.512

OUTDOOR LIFE GROUP

H

GARTENPRO KFT.
9444 Fertőszentmiklós
Soproni Úti Ipartelep
Tel: 06-99-544-521
Fax: 06-99-380-177
mail: reklamacio@gartenpro.hu

gartenpro

AT

KUNDENDIENST

☎ **+43 7248 65465 0*** **office@gartenpro.at**

Gartenpro GmbH,
Hauptstraße 9
4707 Schlüßlberg
AUSTRIA

gartenpro

IT

Ildikó Horváth
regional sales responsible
ildiko.horvath@gartenpro.hu
gartenproitalia@gmail.com

gartenpro

GARTENPRO Production and Trade Ltd.
H-9444 Fertőszentmiklós PO Box 6.
Soproni úti Ipartelep
+36 99 544 595 +36 99 380 177
www.gartenpro.hu

IT

Osvaldo Marastoni
Tel: (+39) 388 6364512
Via F.lli Conti, 15
42012 Campagnola Emilia (RE) Italy
osvaldomarastoni@gmail.com

OMA AGENZIA